मतदार यादी 2026 S13 महाराष्ट्र

विधानसभा मतदारसंघाचा क्रमांक , नाव व आरक्षण स्थिती : 53 - नागपूर दक्षिण (सर्वसाधारण)	यादी भाग क्रमांक : 50

ज्या लोकसभा मतदारसंघात अंतर्भुत आहे त्या लोकसभा मतदारसंघाचा क्रमांक व नाव आणि आरक्षण स्थिती : 10 - नागपूर (सर्वसाधारण)

1. पुनरीक्षणाचा तपशील

पुनरीक्षणाचे वर्ष	2026	**यादी ओळख** विशेष सखोल पुनरिक्षण २०२६ च्या अंतर्गत तयार करण्यात आलेली प्रारूप मतदार यादी
अहर्ता दिनांक	01-10-2026	
पुनरिक्षणाचा प्रकार	विशेष सखोल पुनरिक्षण 2026	
प्रसिद्धीचा दिनांक	31-08-2026	

2. भाग क्र. आणि मतदान क्षेत्राचा तपशील

भागामधील विभागांचा क्रमांक आणि नाव

1-गजानन महाराज समोराचा भाग रघूजी नगर नागपूर
2-मेन रोड ताज बाग रोड रघूजी नगर नागपूर
3-छोटा ताज बाग मेन रोड महाकाळ भवण रघूजी नगर नागपूर
4-डॉ. रवि चरडे ची रांग मेन रोड रघूजी नगर नागपूर

मूळ नगर किंवा गाव	: नागपुर
पोलीस स्थानक	: सकरदरा
तालुका	: नागपुर
जिल्हा	: नागपुर
पीन कोड	: 440009

3. मतदान केंद्राचा तपशील

मतदान केंद्राचा क्रमांक आणि नाव :	मतदान केंद्राचा प्रकार (पुरुष/महिला/सर्वसाधारण)	सर्वसाधारण
50 - रघुजी नगर **मतदान केंद्राचा पत्ता :** मोहता सायन्स कॉलेज, सक्करदरा, पश्चिमेकडील खोली क्र.2, नागपूर	**या यादी भागातील सहायकारी मतदान केंद्रांची संख्या :**	0

4. मतदारांची संख्या

सुरुवातीचा अनुक्रमांक	शेवटचा अनुक्रमांक	एकूण मतदार			
		पुरुष	महिला	तृतिय पंथी	एकूण
1	571	280	291	0	571

मतदार नोंदणी अधिकाऱ्याची स्वाक्षरी

Nazri Naksha

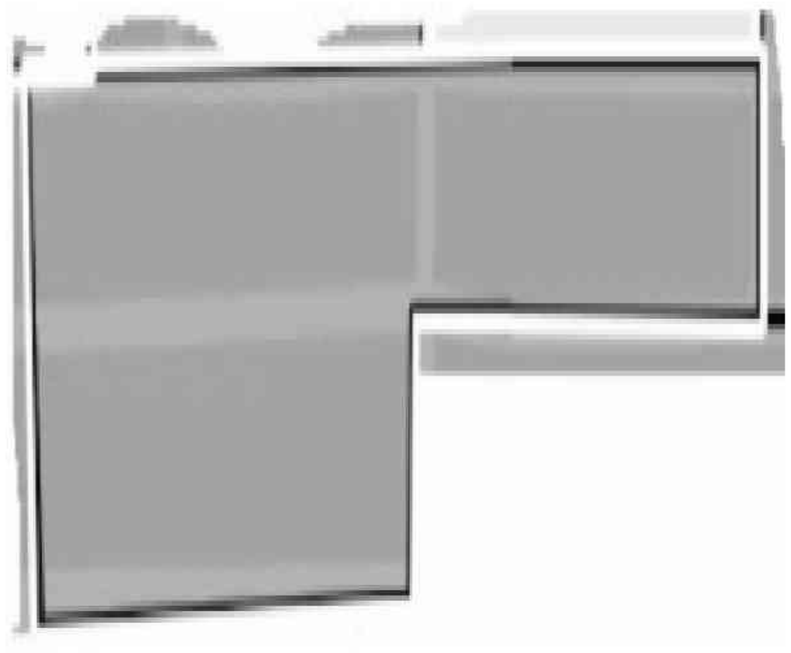

Google Map View

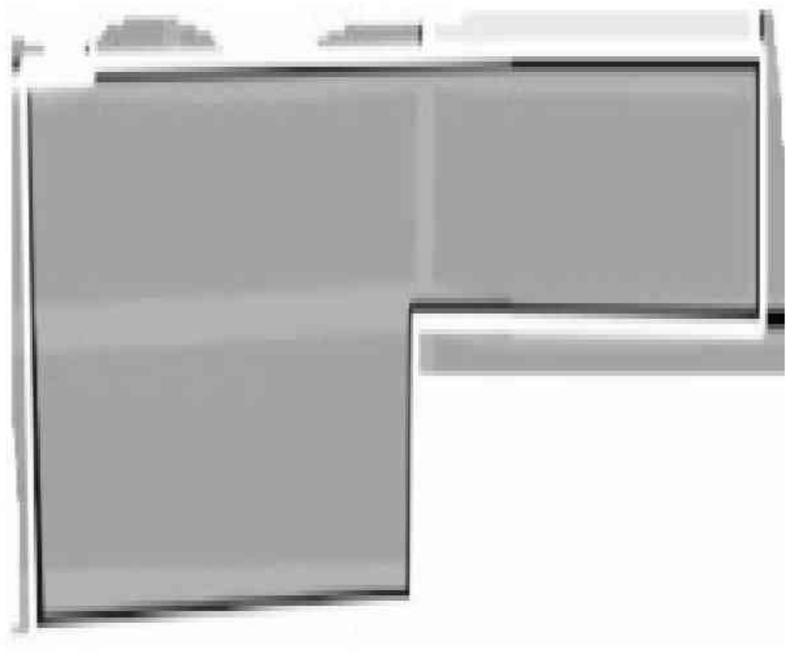

Polling Station Building Front View



Polling Station Front View



Cad View

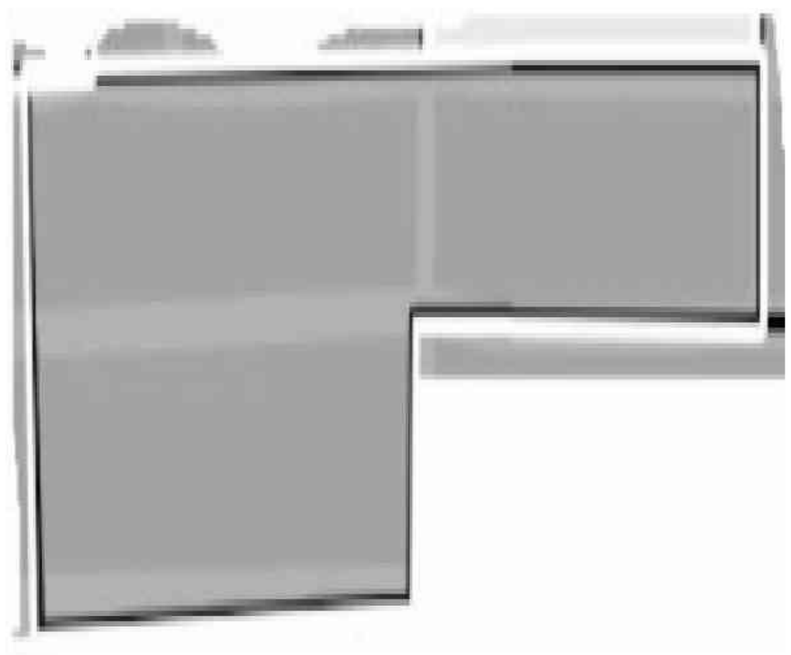

Key MAP View

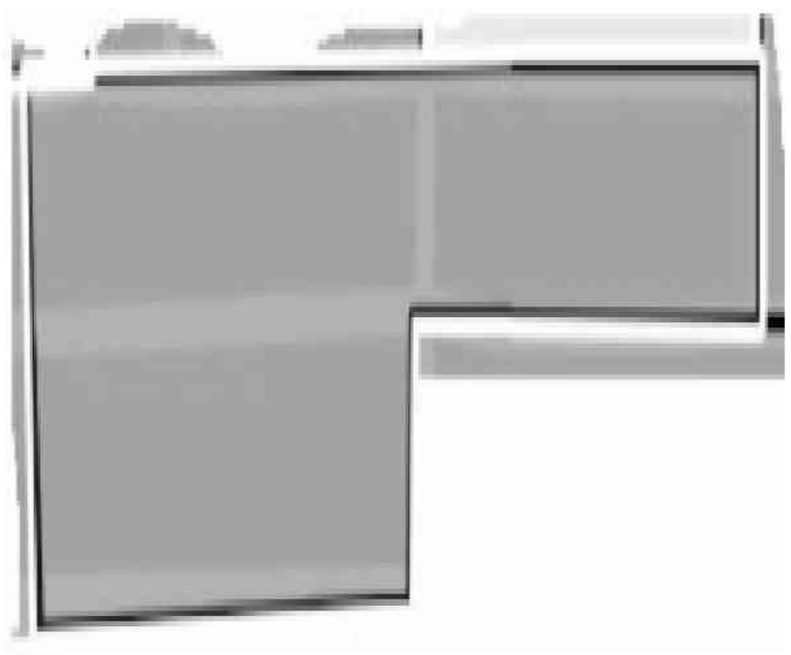

1 AIS4856795
नाव : पल्लवी शामराव आचार्य
पतीचे नाव: शामराव आचार्य
घर क्रमांक :
वय : 44 लिंग : महिला
छायाचित्र उपलब्ध

2 AIS4856803
नाव : साक्षी संदीप आचार्य
पतीचे नाव: संदीप आचार्य
घर क्रमांक :
वय : 45 लिंग : महिला
छायाचित्र उपलब्ध

3 AIS6844864
नाव : श्रृतीका देवेद्र डोमने
वडिलांचे नाव: देवेद्र डोमने
घर क्रमांक :
वय : 33 लिंग : महिला
छायाचित्र उपलब्ध

4 AIS6844880
नाव : सतीश केशवराव जाचक
वडिलांचे नाव: केशवराव जाचक
घर क्रमांक :
वय : 74 लिंग : पुरुष
छायाचित्र उपलब्ध

5 AIS7538242
नाव : मोहन अमरनाथ जयस्वाल
वडिलांचे नाव: अमरनाथ जयस्वाल
घर क्रमांक :
वय : 42 लिंग : पुरुष
छायाचित्र उपलब्ध

6 AIS7538234
नाव : अर्जुन अमरनाथ जयस्वाल
वडिलांचे नाव: अमरनाथ जयस्वाल
घर क्रमांक :
वय : 36 लिंग : पुरुष
छायाचित्र उपलब्ध

7 AIS4856704
नाव : सिताबाई सुधाकर खडसे
पतीचे नाव: सुधाकर खडसे
घर क्रमांक :
वय : 59 लिंग : महिला
छायाचित्र उपलब्ध

8 AIS4856688
नाव : सिध्दार्थ सुधाकर खडसे
वडिलांचे नाव: सुधाकर खडसे
घर क्रमांक :
वय : 35 लिंग : पुरुष
छायाचित्र उपलब्ध

9 AIS7672421
नाव : प्रिती राजेश नाकतोडे
पतीचे नाव: राजेश नाकतोडे
घर क्रमांक :
वय : 40 लिंग : महिला
छायाचित्र उपलब्ध

10 AIS6844898
नाव : मधुरा सचिन पुनीकर
पतीचे नाव: सचिन पुनिकर
घर क्रमांक :
वय : 126 लिंग : महिला
छायाचित्र उपलब्ध

11 AIS8567521
नाव : ईशांत खेकरे
वडिलांचे नाव: मनोज खेकरे
घर क्रमांक : 0
वय : 23 लिंग : पुरुष
छायाचित्र उपलब्ध

12 AIS8615148
नाव : अथर्व भोसले
वडिलांचे नाव: संभाजी भोसले
घर क्रमांक : 00
वय : 27 लिंग : पुरुष
छायाचित्र उपलब्ध

13 AIS7815723
नाव : अनिता वसंत शाहु
पतीचे नाव: वसंत शाहु
घर क्रमांक : 3
वय : 53 लिंग : महिला
छायाचित्र उपलब्ध

14 AIS7815731
नाव : प्राजक्ता अभिजित शाहु
पतीचे नाव: अभिजित शाहु
घर क्रमांक : 3
वय : 40 लिंग : महिला
छायाचित्र उपलब्ध

15 AIS7815749
नाव : जया वसंत शाहु
वडिलांचे नाव: वसंत शाहु
घर क्रमांक : 3
वय : 29 लिंग : पुरुष
छायाचित्र उपलब्ध

16 AIS8187783
नाव : जुगलकिशोर सुंदरलाल जैस
वडिलांचे नाव: सुंदरलाल जैस
घर क्रमांक : 5
वय : 68 लिंग : पुरुष
छायाचित्र उपलब्ध

17 AIS8187775
नाव : कांचन कमलकिशोर जैस
पतीचे नाव: कमलकिशोर जैस
घर क्रमांक : 5
वय : 66 लिंग : महिला
छायाचित्र उपलब्ध

18 AIS1382258
नाव : अशोककुमार सुंदरलाल जैस
वडिलांचे नाव: सुंदरलाल जैस
घर क्रमांक : 5
वय : 64 लिंग : पुरुष
छायाचित्र उपलब्ध

19 AIS8187791
नाव : कविता जुगलकिशोर जैस
पतीचे नाव: जुगलकिशोर जैस
घर क्रमांक : 5
वय : 62 लिंग : महिला
छायाचित्र उपलब्ध

20 AIS1382266
नाव : सुनिता अशोककुमार जैस
पतीचे नाव: अशोककुमार जैस
घर क्रमांक : 5
वय : 58 लिंग : महिला
छायाचित्र उपलब्ध

21 AIS1382274
नाव : निशांत कमलकीशोर जैस
वडिलांचे नाव: कमलकीशोर जैस
घर क्रमांक : 5
वय : 46 लिंग : पुरुष
छायाचित्र उपलब्ध

22 AIS1382282
नाव : निकुंज कमलाकीशोर जैस
वडिलांचे नाव: कमलाकीशोर जैस
घर क्रमांक : 5
वय : 44 लिंग : पुरुष
छायाचित्र उपलब्ध

23 AIS2150860
नाव : रामदास नागोराव बालपांडे
वडिलांचे नाव: नागोराव बालपांडे
घर क्रमांक : 7/ I / b
वय : 56 लिंग : पुरुष
छायाचित्र उपलब्ध

24 AIS2150894
नाव : सुनिल नागोराव बालपांडे
वडिलांचे नाव: नागोराव बालपांडे
घर क्रमांक : ल/ 7 / 8
वय : 53 लिंग : पुरुष
छायाचित्र उपलब्ध

25 AIS2284586
नाव : रंजना रामदास बालपांडे
पतीचे नाव: रामदास बालपांडे
घर क्रमांक : 7/ I / b
वय : 48 लिंग : महिला
छायाचित्र उपलब्ध

26 AIS5295928
नाव : अतुल बबनराव इंगळे
वडिलांचे नाव: बबनराव इंगळे
घर क्रमांक : 11
वय : 61 लिंग : पुरुष
छायाचित्र उपलब्ध

27 AIS5295936
नाव : रिता अतुल इंगळे
पतीचे नाव: अतुल इंगळे
घर क्रमांक : 11
वय : 53 लिंग : महिला
छायाचित्र उपलब्ध

28 AIS8447369
नाव : गौरव ठाकरे
वडिलांचे नाव: प्रशांत ठाकरे
घर क्रमांक : 13
वय : 24 लिंग : पुरुष
छायाचित्र उपलब्ध

29 AIS7376387
नाव : प्रिती सावतकर
पतीचे नाव: गजानन सावतकर
घर क्रमांक : 30
वय : 40 लिंग : महिला
छायाचित्र उपलब्ध

30 AIS4856928
नाव : रामरतन नीशीरामजी हारोडे
वडिलांचे नाव: निशीरामजी हरडे
घर क्रमांक : प्लाट नं 46
वय : 68 लिंग : पुरुष
छायाचित्र उपलब्ध

31 AIS4856878
नाव : सोनाली रामरतन हारोडे
पतीचे नाव: रामरतन हरडे
घर क्रमांक : प्लाट नं 46
वय : 58 लिंग : महिला
छायाचित्र उपलब्ध

32 AIS4856860
नाव : स्विटी रामरतन हारोडे
वडिलांचे नाव: रामरतन हरडे
घर क्रमांक : प्लाट नं 46
वय : 35 लिंग : महिला
छायाचित्र उपलब्ध

33 AIS4856746
नाव : नितीन झिंगाजी सिडाम
वडिलांचे नाव: झिंगाजी सिडाम
घर क्रमांक : 47
वय : 64 लिंग : पुरुष
छायाचित्र उपलब्ध

34 AIS7325673
नाव : प्रियंका अविनाश बनसोड
वडिलांचे नाव: अविनाश बनसोड
घर क्रमांक : ५०
वय : 32 लिंग : महिला
छायाचित्र उपलब्ध

35 AIS7672405
नाव : अनिकेत विनोद कोठे
वडिलांचे नाव: विनोद कोठे
घर क्रमांक : 72
वय : 32 लिंग : पुरुष
छायाचित्र उपलब्ध

36 AIS8509432
नाव : स्नेहल कोठे
वडिलांचे नाव: विनोदराव कोठे
घर क्रमांक : 72
वय : 30 लिंग : महिला
छायाचित्र उपलब्ध

37 AIS4856514
नाव : मनिषा सुनिल बालपांडे
पतीचे नाव: सुनिल बालपांडे
घर क्रमांक : एल 7-8
वय : 43 लिंग : महिला
छायाचित्र उपलब्ध

38 AIS1382654
नाव : संगिता हिरुनाथ बन्सोड
पतीचे नाव: हिरुनाथ बन्सोड
घर क्रमांक : ल-7-9
वय : 55 लिंग : महिला
छायाचित्र उपलब्ध

39 AIS1341031
नाव : प्रमोद प्रल्हाद बंड
वडिलांचे नाव: प्रल्हाद बंड
घर क्रमांक : 8/2
वय : 55 लिंग : पुरुष
छायाचित्र उपलब्ध

40 AIS1341049
नाव : पुष्पा प्रमोद बंड
पतीचे नाव: प्रमोद बंड
घर क्रमांक : 8/2
वय : 48 लिंग : महिला
छायाचित्र उपलब्ध

41 AIS1382308
नाव : ज्योति विजय महात्मे
पतीचे नाव: विजय महात्मे
घर क्रमांक : 8/2
वय : 61 लिंग : महिला
छायाचित्र उपलब्ध

42 AIS7877376
नाव : चांदणी अखिल देवते
पतीचे नाव: अखिल देवते
घर क्रमांक : 8/4
वय : 36 लिंग : महिला
छायाचित्र उपलब्ध

43 AIS7877368
नाव : अबोली पराग देवते
पतीचे नाव: पराग देवते
घर क्रमांक : 8/4
वय : 35 लिंग : महिला
छायाचित्र उपलब्ध

44 AIS2331486
नाव : अखील प्रकाश देवते
वडिलांचे नाव: प्रकाश देवते
घर क्रमांक : ल-8-4
वय : 37 लिंग : पुरुष
छायाचित्र उपलब्ध

45 AIS2331478
नाव : श्वेता विकास देवते
वडिलांचे नाव: विकास देवते
घर क्रमांक : ल-8-4
वय : 37 लिंग : महिला
छायाचित्र उपलब्ध

46 AIS4856456
नाव : अभय पुंडलिकराव बुरल
वडिलांचे नाव: पुंडलिकराव बुरल
घर क्रमांक : एल-8/7
वय : 47 लिंग : पुरुष
छायाचित्र उपलब्ध

47 BKG2273779
नाव : श्रीकांत जगनराव बोरकुटे
वडिलांचे नाव: जगनराव बोरकुटे
घर क्रमांक : 89
वय : 41 लिंग : पुरुष
छायाचित्र उपलब्ध

48 AIS2332021
नाव : रेखा रमेश मेश्राम
पतीचे नाव: रमेश मेश्राम
घर क्रमांक : 94
वय : 59 लिंग : महिला
छायाचित्र उपलब्ध

49 AIS7569080
नाव : राहूल मुकुंदा बंसोड
वडिलांचे नाव: मुकुंदा बंसोड
घर क्रमांक : 97
वय : 39 लिंग : पुरुष
छायाचित्र उपलब्ध

50 AIS7877293
नाव : सुयश संजय महाकाळकर
वडिलांचे नाव: संजय महाकाळकर
घर क्रमांक : 97, महाकाळकर भवन
वय : 26 लिंग : पुरुष
छायाचित्र उपलब्ध

51 BKG0786145
नाव : पराग नरेंद्र भुसारी
वडिलांचे नाव: नरेंद्र भुसारी
घर क्रमांक : 99
वय : 41 लिंग : पुरुष
छायाचित्र उपलब्ध

52 AIS4856548
नाव : जय अरुण श्रीवास
वडिलांचे नाव: अरुण श्रीवास
घर क्रमांक : 103
वय : 35 लिंग : पुरुष
छायाचित्र उपलब्ध

53 AIS6637375
नाव : ममता मनोज कडु
पतीचे नाव: मनोज कडु
घर क्रमांक : 108
वय : 39 लिंग : महिला
छायाचित्र उपलब्ध

54 BKG0964932
नाव : सुनिता प्रकाश सव्वालाखे
पतीचे नाव: प्रकाश सव्वालाखे
घर क्रमांक : 128
वय : 53 लिंग : महिला
छायाचित्र उपलब्ध

55 AIS6637367
नाव : आशिष किशोर खडतकर
वडिलांचे नाव: किशोर खडतकर
घर क्रमांक : 129
वय : 40 लिंग : पुरुष
छायाचित्र उपलब्ध

56 AIS2392827
नाव : सुषमा सुनील सातव
पतीचे नाव: सुनील सातव
घर क्रमांक : 130
वय : 44 लिंग : महिला
छायाचित्र उपलब्ध

57 AIS6637383
नाव : गेनुदास सुरेश चोपडे
वडिलांचे नाव: सुरेश चोपडे
घर क्रमांक : 132
वय : 37 लिंग : पुरुष
छायाचित्र उपलब्ध

58 AIS7486806
नाव : अंकित सुनील पारखे
वडिलांचे नाव: सुनील पारखे
घर क्रमांक : 134
वय : 32 लिंग : पुरुष
छायाचित्र उपलब्ध

59 AIS1382415
नाव : दिपक उत्तमराव देशमुख
वडिलांचे नाव: उत्तमराव देशमुख
घर क्रमांक : 135
वय : 61 लिंग : पुरुष
छायाचित्र उपलब्ध

60 AIS7877202
नाव : वैष्णवी सुधाकर निमजे
वडिलांचे नाव: सुधाकर निमजे
घर क्रमांक : 1/38
वय : 25 लिंग : महिला
छायाचित्र उपलब्ध

61 AIS6637391
नाव : दिपक गोविंदराव मिसाळ
वडिलांचे नाव: गोविंदराव मिसाळ
घर क्रमांक : 162
वय : 61 लिंग : पुरुष
छायाचित्र उपलब्ध

62 AIS8111817
नाव : चेतना मनोज हॉय
पतीचे नाव: मनोज होईल
घर क्रमांक : एच.नं.16/2
वय : 56 लिंग : महिला
छायाचित्र उपलब्ध

63 AIS1382423
नाव : सुधीर धर्मदास तिरपुडे
वडिलांचे नाव: धर्मदास तिरपुडे
घर क्रमांक : 163
वय : 41 लिंग : पुरुष
छायाचित्र उपलब्ध

64 AIS1382431
नाव : विशाल धर्मदास तिरपुडे
वडिलांचे नाव: धर्मदास तिरपुडे
घर क्रमांक : 163
वय : 39 लिंग : पुरुष
छायाचित्र उपलब्ध

65 BKG0887018
नाव : पद्मा सुखदेव इंगळे
पतीचे नाव: सुखदेव इंगळे
घर क्रमांक : 166
वय : 64 लिंग : महिला
छायाचित्र उपलब्ध

66 BKG0979468
नाव : मनोज सुखदेव इंगळे
वडिलांचे नाव: सुखदेव इंगळे
घर क्रमांक : 166
वय : 42 लिंग : पुरुष
छायाचित्र उपलब्ध

67 AIS1382449
नाव : शंकर केशवराव केवटे
वडिलांचे नाव: केशवराव केवटे
घर क्रमांक : 170
वय : 70 लिंग : पुरुष
छायाचित्र उपलब्ध

68 AIS1266139
नाव : शोभा शंकरराव केवटे
पतीचे नाव: शंकरराव केवटे
घर क्रमांक : 170
वय : 62 लिंग : महिला
छायाचित्र उपलब्ध

69 AIS2250025
नाव : प्रज्वल विजय महात्मे
वडिलांचे नाव: विजय महात्मे
घर क्रमांक : 1/8/2
वय : 37 लिंग : पुरुष
छायाचित्र उपलब्ध

70 AIS8110751
नाव : अमन खूणेरे
वडिलांचे नाव: अरविंद खूणेरे
घर क्रमांक : 1/84, राजा रुघजी नगर
वय : 28 लिंग : पुरुष
छायाचित्र उपलब्ध

71 AIS7569072
नाव : संजय रघुनाथ अवचट
वडिलांचे नाव: रघुनाथ अवचट
घर क्रमांक : 204
वय : 64 लिंग : पुरुष
छायाचित्र उपलब्ध

72 AIS2250157
नाव : लिना संजय अवचट
पतीचे नाव: संजय अवचट
घर क्रमांक : 204
वय : 60 लिंग : महिला
छायाचित्र उपलब्ध

73 AIS8447252
नाव : रजनी कर्णे
पतीचे नाव: राजेंद्र कर्णे
घर क्रमांक : 210
वय : 62 लिंग : महिला
छायाचित्र उपलब्ध

74 AIS8448805
नाव : राजेंद्र कर्णे
वडिलांचे नाव: कुमार कर्णे
घर क्रमांक : 210
वय : 57 लिंग : पुरुष
छायाचित्र उपलब्ध

75 AIS8447278
नाव : ज्योत्सना कर्णे
वडिलांचे नाव: राजेंद्र कुमार कर्णे
घर क्रमांक : 210
वय : 35 लिंग : महिला
छायाचित्र उपलब्ध

76 AIS8448748
नाव : कुश कर्णे
वडिलांचे नाव: कुमार कर्णे
घर क्रमांक : 210
वय : 34 लिंग : पुरुष
छायाचित्र उपलब्ध

77 AIS7672447
नाव : अंकिता गंगाधर जावळकर
वडिलांचे नाव: गंगाधर जावळकर
घर क्रमांक : 255
वय : 27 लिंग : पुरुष
छायाचित्र उपलब्ध

78 AIS6637409
नाव : सुरेश बळवंत दलदले
वडिलांचे नाव: बळवंत दलदले
घर क्रमांक : 309
वय : 66 लिंग : पुरुष
छायाचित्र उपलब्ध

79 AIS7569098
नाव : तेजस्विनी सुरेश दलदले
पतीचे नाव: सुरेश दलदले
घर क्रमांक : 309
वय : 60 लिंग : महिला
छायाचित्र उपलब्ध

80 AIS7486772
नाव : भाग्यश्री सुनील पारखे
पतीचे नाव: सुनील पारखे
घर क्रमांक : 391
वय : 58 लिंग : महिला
छायाचित्र उपलब्ध

81 AIS7569106
नाव : देवाजी नरवदजी वंजारी
वडिलांचे नाव: नरवदजी वंजारी
घर क्रमांक : 407
वय : 60 लिंग : पुरुष
छायाचित्र उपलब्ध

82 AIS2250231
नाव : विजया देवाजी वंजारी
पतीचे नाव: देवाजी वंजारी
घर क्रमांक : 407
वय : 52 लिंग : महिला
छायाचित्र उपलब्ध

83 AIS8448938
नाव : कौस्तुभ वंजारी
वडिलांचे नाव: देवजी वंजारी
घर क्रमांक : 407
वय : 25 लिंग : पुरुष
छायाचित्र उपलब्ध

84 AIS7569114
नाव : गोपाल सांबाजी धोपटे
वडिलांचे नाव: सांबाजी धोपटे
घर क्रमांक : 410
वय : 76 लिंग : पुरुष
छायाचित्र उपलब्ध

85 AIS2250272
नाव : कल्पना हनुमंत मेश्राम
पतीचे नाव: हनुमंत मेश्राम
घर क्रमांक : 501
वय : 63 लिंग : महिला
छायाचित्र उपलब्ध

86 AIS6637425
नाव : हिम्मत नथ्थुजी मेश्राम
वडिलांचे नाव: नथ्थुजी मेश्राम
घर क्रमांक : 501
वय : 62 लिंग : पुरुष
छायाचित्र उपलब्ध

87 AIS2392975
नाव : वत्सलाबाई नारायण म्हसकर
पतीचे नाव: नारायण म्हसकर
घर क्रमांक : 501
वय : 82 लिंग : महिला
छायाचित्र उपलब्ध

88 AIS2250066
नाव : अशोक शिवराम खराटे
वडिलांचे नाव: शिवराम खराटे
घर क्रमांक : 506
वय : 64 लिंग : पुरुष
छायाचित्र उपलब्ध

89 AIS2250074
नाव : पुनम अशोक खराटे
पतीचे नाव: अशोक खराटे
घर क्रमांक : 506
वय : 55 लिंग : महिला
छायाचित्र उपलब्ध

90 AIS2295806
नाव : नेहा अशोक खराटे
वडिलांचे नाव: अशोक खराटे
घर क्रमांक : 506
वय : 34 लिंग : महिला
छायाचित्र उपलब्ध

91 AIS8103491
नाव : मोहन छोगालालजी भैया
वडिलांचे नाव: छोगालालजी भैया
घर क्रमांक : प्लाट 5/27
वय : 74 लिंग : पुरुष
छायाचित्र उपलब्ध

92 AIS7408156
नाव : सुनील राघवन कन्नन
वडिलांचे नाव: राघवन कन्नन
घर क्रमांक : 5/66
वय : 53 लिंग : पुरुष
छायाचित्र उपलब्ध

93 AIS4856530
नाव : मोनीका राजेश मीश्रा
वडिलांचे नाव: राजेश मीश्रा
घर क्रमांक : 5/70
वय : 34 लिंग : महिला
छायाचित्र उपलब्ध

94 AIS4856597
नाव : शिल्पा अनिल गुरडवार
पतीचे नाव: अनिल गुरडवार
घर क्रमांक : 5/85
वय : 49 लिंग : महिला
छायाचित्र उपलब्ध

95 AIS4856605
नाव : अनिल मारूतीराव गुरडवार
वडिलांचे नाव: मारूतीराव गुरडवार
घर क्रमांक : 5/85
वय : 49 लिंग : पुरुष
छायाचित्र उपलब्ध

96 AIS7848302
नाव : रजनी नामदेव हजारे
पतीचे नाव: नामदेव हजारे
घर क्रमांक : प्लाट नं.6/46
वय : 44 लिंग : महिला
छायाचित्र उपलब्ध

97 BKG2268464
नाव : लक्ष्मीकांत अशोक मोहाडीकर
वडिलांचे नाव: अशोक मोहाडीकर
घर क्रमांक : 6-70
वय : 45 लिंग : पुरुष
छायाचित्र उपलब्ध

98 AIS1382456
नाव : अशोक शंकर मोहोडीकर
वडिलांचे नाव: शंकर मोहोडीकर
घर क्रमांक : 670
वय : 75 लिंग : पुरुष
छायाचित्र उपलब्ध

99 AIS1382464
नाव : सुंदर अशोक मोहोडीकर
पतीचे नाव: अशोक मोहोडीकर
घर क्रमांक : 670
वय : 64 लिंग : महिला
छायाचित्र उपलब्ध

100 AIS7900210
नाव : शीतल रवि दासरवार
पतीचे नाव: रवि दासरवार
घर क्रमांक : 68/4
वय : 42 लिंग : महिला
छायाचित्र उपलब्ध

101 AIS7605405
नाव : अंजली दामोदर मोहाडीकर
पतीचे नाव: दामोदर मोहाडीकर
घर क्रमांक : 70/6
वय : 43 लिंग : महिला
छायाचित्र उपलब्ध

102 AIS1382662
नाव : जयश्री सतिश बन्सोड
पतीचे नाव: सतिश बन्सोड
घर क्रमांक : ल-7-10
वय : 45 लिंग : महिला
छायाचित्र उपलब्ध

103 AIS1341098
नाव : सिमा प्रवीण बन्सोड
पतीचे नाव: प्रवीण बन्सोड
घर क्रमांक : L/7/10
वय : 45 लिंग : महिला
छायाचित्र उपलब्ध

104 AIS8567604
नाव : हर्ष बनसोड
वडिलांचे नाव: संजय बनसोड
घर क्रमांक : एल7/10
वय : 23 लिंग : पुरुष
छायाचित्र उपलब्ध

105 AIS4856662
नाव : सारिका प्रविण जोशी
पतीचे नाव: प्रविण जोशी
घर क्रमांक : L/7/12
वय : 44 लिंग : महिला
छायाचित्र उपलब्ध

106 AIS6503197
नाव : प्रसाद सुभाष सपकाळ
वडिलांचे नाव: सुभाष सपकाळ
घर क्रमांक : L/7/44
वय : 48 लिंग : पुरुष
छायाचित्र उपलब्ध

107 AIS6566749
नाव : स्नेहल राजशेखर भिडे
वडिलांचे नाव: राजशेखर भिडे
घर क्रमांक : L8/11
वय : 33 लिंग : महिला
छायाचित्र उपलब्ध

108 AIS1382324
नाव : सोनल अजयराव ढवगाडे
पतीचे नाव: अजयराव ढवगाडे
घर क्रमांक : 8/13
वय : 44 लिंग : महिला
छायाचित्र उपलब्ध

109 AIS8111858
नाव : मनोज मनोहरराव होले
वडिलांचे नाव: मनोहर्रो होले
घर क्रमांक : एच.नं.एल8/14
वय : 57 लिंग : पुरुष
छायाचित्र उपलब्ध

110 AIS7486764
नाव : अनिकेत विनोद एलकुंचवार
वडिलांचे नाव: विनोद एलकुंचवार
घर क्रमांक : L-8/22
वय : 40 लिंग : पुरुष
छायाचित्र उपलब्ध

111 AIS8567331
नाव : अनिता पवार
पतीचे नाव: प्रवीण पवार
घर क्रमांक : एल/8/23
वय : 52 लिंग : महिला
छायाचित्र उपलब्ध

112 AIS8567364
नाव : श्रडी पवार
वडिलांचे नाव: प्रवीण पावड
घर क्रमांक : एल-8-23
वय : 25 लिंग : पुरुष
छायाचित्र उपलब्ध

113 AIS0101048
नाव : आनंद दत्तात्रय जगदळे
वडिलांचे नाव: दत्तात्रय जगदळे
घर क्रमांक : 8 25
वय : 55 लिंग : पुरुष
छायाचित्र उपलब्ध

114 AIS1438902
नाव : मोहन दत्तात्रय जगदळे
वडिलांचे नाव: दत्तात्रय जगदळे
घर क्रमांक : 8-25
वय : 60 लिंग : पुरुष
छायाचित्र उपलब्ध

115 AIS7325715
नाव : देवयानी मोहन जगदळे
वडिलांचे नाव: मोहन जगदळे
घर क्रमांक : L-8/25
वय : 31 लिंग : महिला
छायाचित्र उपलब्ध

116 AIS1435874
नाव : आकांक्षा आनंद जगदळे
पतीचे नाव: आनंद जगदळे
घर क्रमांक : L-8/25, V H B COLONY,
वय : 49 लिंग : महिला
छायाचित्र उपलब्ध

117 AIS1382472
नाव : अनिल सदाशीव पात्रीकर
वडिलांचे नाव: सदाशीव पात्रीकर
घर क्रमांक : -826
वय : 81 लिंग : पुरुष
छायाचित्र उपलब्ध

118 AIS0101121
नाव : रंजना अनिल पात्रीकर
पतीचे नाव: अनिल पात्रीकर
घर क्रमांक : 826
वय : 76 लिंग : महिला
छायाचित्र उपलब्ध

119 AIS0101147
नाव : श्रीकांत अनिल पात्रीकर
वडिलांचे नाव: अनिल पात्रीकर
घर क्रमांक : 826
वय : 50 लिंग : पुरुष
छायाचित्र उपलब्ध

120 AIS6637441
नाव : सुरेश हरिभाऊ पेटकर
वडिलांचे नाव: हरिभाऊ पेटकर
घर क्रमांक : -827
वय : 85 लिंग : पुरुष
छायाचित्र उपलब्ध

121 AIS6637458
नाव : नितिन सुरेश पेटकर
वडिलांचे नाव: सुरेश पेटकर
घर क्रमांक : -827
वय : 53 लिंग : पुरुष
छायाचित्र उपलब्ध

122 AIS0101153
नाव : स्मिता सुरेश पेटकर
पतीचे नाव: सुरेश पेटकर
घर क्रमांक : 8-27
वय : 78 लिंग : महिला
छायाचित्र उपलब्ध

123 AIS8034191
नाव : मृणाल पेटकर
पतीचे नाव: नितिन पेटकर
घर क्रमांक : प्लाट नं एल 8/27
वय : 53 लिंग : महिला
छायाचित्र उपलब्ध

124 AIS0101173
नाव : श्रीकांत बाबुराव वानखेडे
वडिलांचे नाव: बाबुराव वानखेडे
घर क्रमांक : -828
वय : 57 लिंग : पुरुष
छायाचित्र उपलब्ध

125 BKG2274439
नाव : मंगला किशोर वानखेडे
पतीचे नाव: किशोर वानखेडे
घर क्रमांक : -828
वय : 57 लिंग : महिला
छायाचित्र उपलब्ध

126 AIS6637474
नाव : किशोर बाबुराव वानखेडे
वडिलांचे नाव: बाबुराव वानखेडे
घर क्रमांक : -828
वय : 61 लिंग : पुरुष
छायाचित्र उपलब्ध

127 AIS8694663
नाव : शिवानी किशोर वानखेडे
वडिलांचे नाव: किशोर वानखेडे
घर क्रमांक : एल-8/28
वय : 29 लिंग : महिला
छायाचित्र उपलब्ध

128 AIS8694705
नाव : श्रेयष किशोर वानखेडे
वडिलांचे नाव: किशोर वानखेडे
घर क्रमांक : एल-8/28
वय : 26 लिंग : पुरुष
छायाचित्र उपलब्ध

129 AIS0101064
नाव : संजय आबाराव ढगे
वडिलांचे नाव: आबाराव ढगे
घर क्रमांक : 8 30
वय : 60 लिंग : पुरुष
छायाचित्र उपलब्ध

130 AIS0101084
नाव : माधुरी संजय ढगे
पतीचे नाव: संजय ढगे
घर क्रमांक : -830
वय : 53 लिंग : महिला
छायाचित्र उपलब्ध

131 AIS6637482
नाव : प्रशांत आबाराव ढगे
वडिलांचे नाव: आबाराव ढगे
घर क्रमांक : -830
वय : 52 लिंग : पुरुष
छायाचित्र उपलब्ध

132 AIS7325608
नाव : ऋतुजा उल्हास देशपांडे
पतीचे नाव: उल्हास देशपांडे
घर क्रमांक : 8/31
वय : 70 लिंग : महिला
छायाचित्र उपलब्ध

133 AIS1382480
नाव : मीना तिलक गुप्ता
पतीचे नाव: तिलक गुप्ता
घर क्रमांक : 835
वय : 64 लिंग : महिला
छायाचित्र उपलब्ध

134 AIS7877301
नाव : योगेश रूद्रकुमार ढगे
वडिलांचे नाव: रूद्रकुमार ढगे
घर क्रमांक : एल-8/38
वय : 29 लिंग : पुरुष
छायाचित्र उपलब्ध

135 AIS1382498
नाव : विनोद जयसिंग पवार
वडिलांचे नाव: जयसिंग पवार
घर क्रमांक : 839
वय : 68 लिंग : पुरुष
छायाचित्र उपलब्ध

136 AIS1382506
नाव : कामिनि विनोद पवार
पतीचे नाव: विनोद पवार
घर क्रमांक : 839
वय : 63 लिंग : महिला
छायाचित्र उपलब्ध

137 AIS8711558
नाव : विशालसिंग विनोदसिंग पवार
वडिलांचे नाव: विनोदसिंग पवार
घर क्रमांक : एल - 8 /39
वय : 35 लिंग : पुरुष
छायाचित्र उपलब्ध

138 AIS7672371
नाव : विनयसिंह विनोदसिंग पवार
वडिलांचे नाव: विनोद पवार
घर क्रमांक : एल/8/39
वय : 39 लिंग : पुरुष
छायाचित्र उपलब्ध

139 AIS7672389
नाव : निकिता विनयसिंह पवार
पतीचे नाव: विनय पवार
घर क्रमांक : एल/8/39
वय : 32 लिंग : महिला
छायाचित्र उपलब्ध

140 AIS8054801
नाव : ऐश्वर्या प्रवीण लातूरकर लातूरकर
वडिलांचे नाव: प्रवीण लातूरकर लातूरकर
घर क्रमांक : एल-8/41
वय : 31 लिंग : महिला
छायाचित्र उपलब्ध

141 AIS7408149
नाव : कल्पना सुधाकरराव खडसे
वडिलांचे नाव: सुधाकरराव खडसे
घर क्रमांक : 94/1
वय : 34 लिंग : महिला
छायाचित्र उपलब्ध

142 AIS4856811
नाव : अरविंद महादेव काटकिने
वडिलांचे नाव: महादेव काटकिने
घर क्रमांक : 941
वय : 58 लिंग : पुरुष
छायाचित्र उपलब्ध

143 AIS1341064
नाव : अनिता संजय बनसोड
पतीचे नाव: संजय बनसोड
घर क्रमांक : 1012
वय : 55 लिंग : महिला
छायाचित्र उपलब्ध

144 AIS7672397
नाव : तेजल प्रकाश सव्वालाखे
वडिलांचे नाव: प्रकाश सव्वालाखे
घर क्रमांक : 1/128
वय : 27 लिंग : महिला
छायाचित्र उपलब्ध

145 AIS1382514
नाव : प्रकाश बापूराव सव्वालाखे
वडिलांचे नाव: बापूराव सव्वालाखे
घर क्रमांक : 1128
वय : 56 लिंग : पुरुष
छायाचित्र उपलब्ध

146 AIS7845860
नाव : भावना विवेक आचार्य
पतीचे नाव: विवेक आचार्य
घर क्रमांक : 1/129
वय : 47 लिंग : महिला
छायाचित्र उपलब्ध

147 AIS1382530
नाव : संदिप प्रभाकर आचार्य
वडिलांचे नाव: प्रभाकर आचार्य
घर क्रमांक : 1129
वय : 55 लिंग : पुरुष
छायाचित्र उपलब्ध

148 AIS1382548
नाव : विवेक प्रभाकर आचार्य
वडिलांचे नाव: प्रभाकर आचार्य
घर क्रमांक : 1129
वय : 50 लिंग : पुरुष
छायाचित्र उपलब्ध

149 AIS0101183
नाव : विलास प्रभाकर आचार्य
वडिलांचे नाव: प्रभाकर आचार्य
घर क्रमांक : 1129
वय : 48 लिंग : पुरुष
छायाचित्र उपलब्ध

150 AIS2392744
नाव : सतिश मारोतराव सातव
वडिलांचे नाव: मारोतराव सातव
घर क्रमांक : 1-130
वय : 45 लिंग : पुरुष
छायाचित्र उपलब्ध

151 AIS2392991
नाव : इंदु मारोतराव सातव
पतीचे नाव: मारोतराव सातव
घर क्रमांक : 1130
वय : 76 लिंग : महिला
छायाचित्र उपलब्ध

152 AIS1382589
नाव : सुनिल मारोतराव सातव
वडिलांचे नाव: मारोतराव सातव
घर क्रमांक : 1130
वय : 53 लिंग : पुरुष
छायाचित्र उपलब्ध

153 AIS1382134
नाव : दिपक पुंडलीकराव सायवान
वडिलांचे नाव: पुंडलीकराव सायवान
घर क्रमांक : 1-132
वय : 66 लिंग : पुरुष
छायाचित्र उपलब्ध

154 AIS1382126
नाव : सुनिल पुंडलीकराव सायवान
वडिलांचे नाव: पुंडलीकराव सायवान
घर क्रमांक : 1-132
वय : 58 लिंग : पुरुष
छायाचित्र उपलब्ध

155 BKG2269215
नाव : ज्योती दिपक सायवान
पतीचे नाव: दिपक सायवान
घर क्रमांक : 1-132
वय : 44 लिंग : महिला
छायाचित्र उपलब्ध

156 AIS8441875
नाव : सुनीता सायवान
पतीचे नाव: सुनील सायवान
घर क्रमांक : 1/132
वय : 53 लिंग : महिला
छायाचित्र उपलब्ध

157 AIS8449027
नाव : अनिकेत सायवान
वडिलांचे नाव: सुनील सायवान
घर क्रमांक : 1/132
वय : 28 लिंग : पुरुष
छायाचित्र उपलब्ध

158 AIS8441925
नाव : अभिषेक सायवान
वडिलांचे नाव: दीपक सायवान
घर क्रमांक : 1/132
वय : 25 लिंग : पुरुष
छायाचित्र उपलब्ध

159 AIS7833098
नाव : कुमार राजू चांदेकर
वडिलांचे नाव: राजू चांदेकर
घर क्रमांक : 1/135
वय : 36 लिंग : पुरुष
छायाचित्र उपलब्ध

160 AIS0101220
नाव : राजू बाबुराव चांदेकर
वडिलांचे नाव: बाबुराव चांदेकर
घर क्रमांक : 1135
वय : 60 लिंग : पुरुष
छायाचित्र उपलब्ध

161 AIS0101238
नाव : माया राजू चांदेकर
पतीचे नाव: राजू चांदेकर
घर क्रमांक : 1135
वय : 57 लिंग : महिला
छायाचित्र उपलब्ध

162 AIS7840036
नाव : दीक्षा कुंभार चांदेकर
वडिलांचे नाव: कुंभार चांदेकर
घर क्रमांक : प्लाट.नं.1/135
वय : 32 लिंग : महिला
छायाचित्र उपलब्ध

163 AIS8645822
नाव : मधुरा निखील व्यास
पतीचे नाव: निखिल व्यास
घर क्रमांक : अ 11 -76
वय : 44 लिंग : महिला
छायाचित्र उपलब्ध

164 AIS7325574
नाव : शितल आनंद येवले
पतीचे नाव: आनंद येवले
घर क्रमांक : 12L7-8
वय : 46 लिंग : महिला
छायाचित्र उपलब्ध

165 AIS4856944
नाव : पंकज माधवराव नाकतोडे
वडिलांचे नाव: माधवराव नाकतोडे
घर क्रमांक : 128/4
वय : 39 लिंग : पुरुष
छायाचित्र उपलब्ध

166 AIS7877343
नाव : नकुल रविंद्र खसाळे
वडिलांचे नाव: रविंद्र खसाळे
घर क्रमांक : १३२/६
वय : 29 लिंग : पुरुष
छायाचित्र उपलब्ध

167 BKG0979344
नाव : राहुल सुखदेवराव इंगळे
वडिलांचे नाव: सुखदेवराव इंगळे
घर क्रमांक : 166/2
वय : 40 लिंग : पुरुष
छायाचित्र उपलब्ध

168 AIS8448813
नाव : वृषभ ढोरे
वडिलांचे नाव: राजू ढोरे
घर क्रमांक : 16 एल8/4
वय : 29 लिंग : पुरुष
छायाचित्र उपलब्ध

169 AIS8442105
नाव : प्रज्वल ढोरे
वडिलांचे नाव: विलास ढोरे
घर क्रमांक : 16/8/4
वय : 26 लिंग : पुरुष
छायाचित्र उपलब्ध

170 AIS8442048
नाव : आदित्य ढोरे
वडिलांचे नाव: विलास ढोरे
घर क्रमांक : 16/एल8/4
वय : 24 लिंग : पुरुष
छायाचित्र उपलब्ध

171 AIS8447419
नाव : पियुष ढोरे
वडिलांचे नाव: राजू ढोरे
घर क्रमांक : 16 एल/8/5
वय : 25 लिंग : पुरुष
छायाचित्र उपलब्ध

172 AIS7605439
नाव : अभिषेक अविनाश व्यास
वडिलांचे नाव: अविनाश व्यास
घर क्रमांक : 1/8/16
वय : 37 लिंग : पुरुष
छायाचित्र उपलब्ध

173 BKG0966911
नाव : अनुप पंजाबराव येवले
वडिलांचे नाव: पंजाबराव येवले
घर क्रमांक : 1-8-23
वय : 45 लिंग : पुरुष
छायाचित्र उपलब्ध

174 BKG2274249
नाव : विभया जितेंद्र ढगे
पतीचे नाव: जितेंद्र ढगे
घर क्रमांक : 1-8-30
वय : 52 लिंग : महिला
छायाचित्र उपलब्ध

175 AIS6637680
नाव : सौरभी अमीर लिखाते
पतीचे नाव: अमीर लिखाते
घर क्रमांक : 1-8-32
वय : 54 लिंग : महिला
छायाचित्र उपलब्ध

176 AIS6637599
नाव : मिनाक्षी दिपक खसाळे
पतीचे नाव: दिपक खसाळे
घर क्रमांक : 1-8-34
वय : 55 लिंग : महिला
छायाचित्र उपलब्ध

177 AIS6566731
नाव : मेघश्याम रुद्रकुमार ढगे
वडिलांचे नाव: रुद्रकुमार ढगे
घर क्रमांक : 1-8/38
वय : 34 लिंग : पुरुष
छायाचित्र उपलब्ध

178 AIS2613206
नाव : कविता प्रशांत गणोरकर
पतीचे नाव: प्रशांत गणोरकर
घर क्रमांक : 1/8/43
वय : 42 लिंग : महिला
छायाचित्र उपलब्ध

179 AIS7165715
नाव : ऋषीकेश देवेन्द्र ढोमणे
वडिलांचे नाव: देवेन्द्र ढोमणे
घर क्रमांक : 2/128
वय : 31 लिंग : पुरुष
छायाचित्र उपलब्ध

180 AIS2392603
नाव : विनय भाऊराव राजुरकर
वडिलांचे नाव: भाऊराव राजुरकर
घर क्रमांक : 2/128
वय : 53 लिंग : पुरुष
छायाचित्र उपलब्ध

181 AIS2250082
नाव : हरिष भाऊराव राजुरकर
वडिलांचे नाव: भाऊराव राजुरकर
घर क्रमांक : 2/128
वय : 47 लिंग : पुरुष
छायाचित्र उपलब्ध

182 AIS7569064
नाव : रिना हरिष राजुरकर
पतीचे नाव: हरिष राजुरकर
घर क्रमांक : 2/128
वय : 42 लिंग : महिला
छायाचित्र उपलब्ध

183 BKG0966630
नाव : जया संजय मोरे
पतीचे नाव: संजय मोरे
घर क्रमांक : 2-129
वय : 46 लिंग : महिला
छायाचित्र उपलब्ध

184 AIS7605421
नाव : दामोदर नानाजी मोरे
वडिलांचे नाव: नानाजी मोरे
घर क्रमांक : 2/129
वय : 59 लिंग : पुरुष
छायाचित्र उपलब्ध

185 AIS7605413
नाव : अर्चना दामोदर मोरे
पतीचे नाव: दामोदर मोरे
घर क्रमांक : 2/129
वय : 43 लिंग : महिला
छायाचित्र उपलब्ध

186 AIS0100987
नाव : संजय नाना मोरे
वडिलांचे नाव: नाना मोरे
घर क्रमांक : 2-129
वय : 54 लिंग : पुरुष
छायाचित्र उपलब्ध

187 AIS6637508
नाव : प्रशांत पुंडलिक शिंगणापुरे
वडिलांचे नाव: पुंडलिक शिंगणापुरे
घर क्रमांक : 2131
वय : 56 लिंग : पुरुष
छायाचित्र उपलब्ध

188 AIS0101252
नाव : राजेश पुंडलिक शिंगणापुरे
वडिलांचे नाव: पुंडलिक शिंगणापुरे
घर क्रमांक : 2131
वय : 54 लिंग : पुरुष
छायाचित्र उपलब्ध

189 AIS3506243
नाव : रजनी पुंडलिक शिंगणापुरे
वडिलांचे नाव: पुंडलिक शिंगणापुरे
घर क्रमांक : 2131
वय : 53 लिंग : महिला
छायाचित्र उपलब्ध

190 AIS6637516
नाव : श्रीकांत पुंडलिक शिंगणापुरे
वडिलांचे नाव: पुंडलिक शिंगणापुरे
घर क्रमांक : 2131
वय : 49 लिंग : पुरुष
छायाचित्र उपलब्ध

191 AIS6637276
नाव : प्रतिभा प्रशांत शिंगनापुरे
पतीचे नाव: प्रशांत शिंगनापुरे
घर क्रमांक : 2-131
वय : 52 लिंग : महिला
छायाचित्र उपलब्ध

192 AIS1382167
नाव : तृप्ती विनेश्वर कुकडे
पतीचे नाव: विनेश्वर कुकडे
घर क्रमांक : 2-132
वय : 44 लिंग : महिला
छायाचित्र उपलब्ध

193 AIS8056194
नाव : मोनाली कुकडे
पतीचे नाव: दिनेश कुकडे
घर क्रमांक : 2/132 राघोजी नागर
वय : 37 लिंग : महिला
छायाचित्र उपलब्ध

194 AIS1382597
नाव : प्रशांत विश्वेश्वर कुकडे
वडिलांचे नाव: विश्वेश्वर कुकडे
घर क्रमांक : 2132
वय : 49 लिंग : पुरुष
छायाचित्र उपलब्ध

195 AIS6637532
नाव : दिनेश विश्वेश्वरराव कुकडे
वडिलांचे नाव: विश्वेश्वरराव कुकडे
घर क्रमांक : 2132
वय : 45 लिंग : पुरुष
छायाचित्र उपलब्ध

196 AIS6637284
नाव : सोनाली मोहन पाचकवडे
पतीचे नाव: मोहन पाचकवडे
घर क्रमांक : 2/133
वय : 48 लिंग : महिला
छायाचित्र उपलब्ध

197 AIS0101282
नाव : मोहन विठ्ठल पाचकवडे
वडिलांचे नाव: विठ्ठल पाचकवडे
घर क्रमांक : 2133
वय : 52 लिंग : पुरुष
छायाचित्र उपलब्ध

198 BKG0978353
नाव : संदीप हरीभाऊ भोयर
वडिलांचे नाव: हरीभाऊ भोयर
घर क्रमांक : 2-134
वय : 45 लिंग : पुरुष
छायाचित्र उपलब्ध

199 AIS0101292
नाव : हरिभाऊ संतोष भोयर
वडिलांचे नाव: संतोष भोयर
घर क्रमांक : 2134
वय : 76 लिंग : पुरुष
छायाचित्र उपलब्ध

200 AIS0101303
नाव : रेखा हरिभाऊ भोयर
पतीचे नाव: हरिभाऊ भोयर
घर क्रमांक : 2134
वय : 66 लिंग : महिला
छायाचित्र उपलब्ध

201 AIS8187858
नाव : विलास संतोष भोयर
वडिलांचे नाव: संतोष भोयर
घर क्रमांक : 2134
वय : 54 लिंग : पुरुष
छायाचित्र उपलब्ध

202 BKG0978163
नाव : विनायक महादेव गाडवे
वडिलांचे नाव: महादेव गाडवे
घर क्रमांक : 2-135
वय : 79 लिंग : पुरुष
छायाचित्र उपलब्ध

203 BKG0978171
नाव : माया विनायक गाडवे
पतीचे नाव: विनायक गाडवे
घर क्रमांक : 2-135
वय : 71 लिंग : महिला
छायाचित्र उपलब्ध

204 BKG0966408
नाव : कृणाल विनायक गाडवे
वडिलांचे नाव: विनायक गाडवे
घर क्रमांक : 2/135
वय : 43 लिंग : पुरुष
छायाचित्र उपलब्ध

205 BKG0979401
नाव : प्रविण विनायकराव गाढवे
वडिलांचे नाव: विनायकराव गाढवे
घर क्रमांक : 2135
वय : 46 लिंग : पुरुष
छायाचित्र उपलब्ध

206 AIS4856779
नाव : संध्या रामहरी मिसार
वडिलांचे नाव: रामहरी मिसार
घर क्रमांक : 3/128
वय : 62 लिंग : महिला
छायाचित्र उपलब्ध

207 AIS6973325
नाव : गौरव रामहरी मिसार
वडिलांचे नाव: रामहरी मिसार
घर क्रमांक : 3/128
वय : 32 लिंग : पुरुष
छायाचित्र उपलब्ध

208 AIS6637557
नाव : किशोर महादेव खडतकर
वडिलांचे नाव: महादेव खडतकर
घर क्रमांक : 3129
वय : 67 लिंग : पुरुष
छायाचित्र उपलब्ध

209 AIS6637565
नाव : नंदा किशोर खडतकर
पतीचे नाव: किशोर खडतकर
घर क्रमांक : 3129
वय : 63 लिंग : महिला
छायाचित्र उपलब्ध

210 BKG0966481
नाव : अविनाश आनंद ढोरे
वडिलांचे नाव: आनंद ढोरे
घर क्रमांक : 3-131
वय : 66 लिंग : पुरुष
छायाचित्र उपलब्ध

211 BKG0966473
नाव : प्रिती अविनाश ढोरे
पतीचे नाव: अविनाश ढोरे
घर क्रमांक : 3-131
वय : 54 लिंग : महिला
छायाचित्र उपलब्ध

212 AIS4856415
नाव : राहुल भैय्याजी निमकर
वडिलांचे नाव: भैय्याजी निमकर
घर क्रमांक : 3/135
वय : 39 लिंग : पुरुष
छायाचित्र उपलब्ध

213 AIS4856423
नाव : श्वेता भैय्याजी निमकर
वडिलांचे नाव: भैय्याजी निमकर
घर क्रमांक : 3/135
वय : 36 लिंग : महिला
छायाचित्र उपलब्ध

214 AIS8502114
नाव : लता नालोडे
पतीचे नाव: अशोकराव नालोडे
घर क्रमांक : क्यूआर नं 3/213
वय : 57 लिंग : महिला
छायाचित्र उपलब्ध

215 AIS6637300
नाव : वामन शंकर देसाई
वडिलांचे नाव: शंकर देसाई
घर क्रमांक : 3-470
वय : 77 लिंग : पुरुष
छायाचित्र उपलब्ध

216 AIS6637318
नाव : उषा वामन देसाई
पतीचे नाव: वामन देसाई
घर क्रमांक : 3-470
वय : 70 लिंग : महिला
छायाचित्र उपलब्ध

217 AIS7569056
नाव : राजेश माधोवराव नाकतोडे
वडिलांचे नाव: माधोवराव नाकतोडे
घर क्रमांक : 4-128
वय : 43 लिंग : पुरुष
छायाचित्र उपलब्ध

218 AIS1382233
नाव : संजय मारोतराव धोटे
वडिलांचे नाव: मारोतराव धोटे
घर क्रमांक : 4-135
वय : 54 लिंग : पुरुष
छायाचित्र उपलब्ध

219 AIS1382225
नाव : माधुरी राजेंद्र धोटे
पतीचे नाव: राजेंद्र धोटे
घर क्रमांक : 4-135
वय : 50 लिंग : महिला
छायाचित्र उपलब्ध

220 AIS8613671
नाव : प्राची देशमुख
वडिलांचे नाव: प्रमोद देशमुख
घर क्रमांक : 4/135
वय : 26 लिंग : महिला
छायाचित्र उपलब्ध

221 BKG0966788
नाव : वर्षा संजय धोटे
पतीचे नाव: संजय धोटे
घर क्रमांक : 4/135
वय : 44 लिंग : महिला
छायाचित्र उपलब्ध

222 AIS8567380
नाव : सविता केंधे
पतीचे नाव: राजेश केंधे
घर क्रमांक : 5/130
वय : 43 लिंग : महिला
छायाचित्र उपलब्ध

223 AIS1340991
नाव : विनोद नागोवराव कावळे
वडिलांचे नाव: नागोवराव कावळे
घर क्रमांक : 5-131
वय : 64 लिंग : पुरुष
छायाचित्र उपलब्ध

224 AIS1341007
नाव : वैशाली विनोद कावळे
पतीचे नाव: विनोद कावळे
घर क्रमांक : 5-131
वय : 62 लिंग : महिला
छायाचित्र उपलब्ध

225 AIS2250033
नाव : भाग्यश्री विनोद कावळे
वडिलांचे नाव: विनोद कावळे
घर क्रमांक : 5/131
वय : 35 लिंग : महिला
छायाचित्र उपलब्ध

226 AIS7165707
नाव : आकाश प्रकाशरराव ढोले
वडिलांचे नाव: प्रकाशरराव ढोले
घर क्रमांक : 5/133
वय : 37 लिंग : पुरुष
छायाचित्र उपलब्ध

227 AIS7605397
नाव : सौरभ प्रकाश ढोले
वडिलांचे नाव: प्रकाश ढोले
घर क्रमांक : 5/133
वय : 35 लिंग : पुरुष
छायाचित्र उपलब्ध

228 BKG0787994
नाव : प्रकाश गजाननराव ढोले
वडिलांचे नाव: गजाननराव ढोले
घर क्रमांक : 5133
वय : 71 लिंग : पुरुष
छायाचित्र उपलब्ध

229 AIS0101361
नाव : उत्तम गंगाराम देशमुख
वडिलांचे नाव: गंगाराम देशमुख
घर क्रमांक : 5135
वय : 88 लिंग : पुरुष
छायाचित्र उपलब्ध

230 AIS0101371
नाव : हिराबाई उत्तम देशमुख
पतीचे नाव: उत्तम देशमुख
घर क्रमांक : 5135
वय : 86 लिंग : महिला
छायाचित्र उपलब्ध

231 AIS2332039
नाव : निलेश राजेश मिश्रा
वडिलांचे नाव: राजेश मिश्रा
घर क्रमांक : 5170
वय : 37 लिंग : पुरुष
छायाचित्र उपलब्ध

232 BKG0966663
नाव : प्रशांत ईश्वर धावडे
वडिलांचे नाव: ईश्वर धावडे
घर क्रमांक : 6-128
वय : 47 लिंग : पुरुष
छायाचित्र उपलब्ध

233 BKG0966457
नाव : शितल प्रशांत धावडे
पतीचे नाव: प्रशांत धावडे
घर क्रमांक : 6-128
वय : 47 लिंग : महिला
छायाचित्र उपलब्ध

234 BKG0966804
नाव : मुकेश ईश्वर धावडे
वडिलांचे नाव: ईश्वर धावडे
घर क्रमांक : 6-128
वय : 45 लिंग : पुरुष
छायाचित्र उपलब्ध

235 AIS0101381
नाव : ईश्वर काशिनाथ धावडे
वडिलांचे नाव: काशिनाथ धावडे
घर क्रमांक : 6128
वय : 78 लिंग : पुरुष
छायाचित्र उपलब्ध

236 AIS0101391
नाव : रंजना ईश्वर धावडे
पतीचे नाव: ईश्वर धावडे
घर क्रमांक : 6128
वय : 68 लिंग : महिला
छायाचित्र उपलब्ध

237 AIS8187890
नाव : उमादेवी ईश्वर धावडे
वडिलांचे नाव: ईश्वर धावडे
घर क्रमांक : 6128
वय : 51 लिंग : महिला
छायाचित्र उपलब्ध

238 AIS2258499
नाव : गितांजली राम कोरके
पतीचे नाव: राम कोरके
घर क्रमांक : 6-129
वय : 52 लिंग : महिला
छायाचित्र उपलब्ध

239 AIS8442121
नाव : मानसी कोर्के
वडिलांचे नाव: राम कोर्के
घर क्रमांक : 6/129
वय : 23 लिंग : महिला
छायाचित्र उपलब्ध

240 AIS8187916
नाव : इंदुबाई विनायक कोरके
पतीचे नाव: विनायक कोरके
घर क्रमांक : 6129
वय : 77 लिंग : महिला
छायाचित्र उपलब्ध

241 BKG2326577
नाव : राम विनायक कोरके
वडिलांचे नाव: विनायक कोरके
घर क्रमांक : 6129
वय : 57 लिंग : पुरुष
छायाचित्र उपलब्ध

242 AIS0101444
नाव : लक्ष्मी अमरनाथ जयस्वाल
पतीचे नाव: अमरनाथ जयस्वाल
घर क्रमांक : 6131
वय : 64 लिंग : महिला
छायाचित्र उपलब्ध

243 AIS6503189
नाव : रिना प्रेमनाथ जयस्वाल
पतीचे नाव: प्रेमनाथ जयस्वाल
घर क्रमांक : 6131
वय : 46 लिंग : महिला
छायाचित्र उपलब्ध

244 AIS6637623
नाव : टीना प्रकाश जयस्वाल
पतीचे नाव: प्रकाश जयस्वाल
घर क्रमांक : 6-131
वय : 43 लिंग : महिला
छायाचित्र उपलब्ध

245 AIS7877335
नाव : कल्याणी अभय खसाळे
वडिलांचे नाव: अभय खसाळे
घर क्रमांक : ६/१३२
वय : 29 लिंग : महिला
छायाचित्र उपलब्ध

246 AIS8035115
नाव : शर्वरी खसाळे
वडिलांचे नाव: अभय खसाळे
घर क्रमांक : 6/132
वय : 25 लिंग : महिला
छायाचित्र उपलब्ध

247 AIS8441966
नाव : शंतनु खसाळे
वडिलांचे नाव: अभय खसाळे
घर क्रमांक : 6/132
वय : 25 लिंग : पुरुष
छायाचित्र उपलब्ध

248 AIS7325533
नाव : वृषाली राहुल देशमुख
पतीचे नाव: राहुल देशमुख
घर क्रमांक : 6/134
वय : 45 लिंग : महिला
छायाचित्र उपलब्ध

249 AIS7325541
नाव : कुंतल पवन देशमुख
पतीचे नाव: पवन देशमुख
घर क्रमांक : 6/134
वय : 36 लिंग : महिला
छायाचित्र उपलब्ध

250 AIS8615296
नाव : अश्विनी वाढइ
वडिलांचे नाव: प्रकाश वाढइ
घर क्रमांक : 6/135
वय : 26 लिंग : महिला
छायाचित्र उपलब्ध

251 AIS8567612
नाव : शिवानी वाढइ
वडिलांचे नाव: प्रकाश वाढइ
घर क्रमांक : क्यूआरटी 6/135
वय : 28 लिंग : महिला
छायाचित्र उपलब्ध

252 AIS1382621
नाव : शुभांगी गुणवत रधुते
पतीचे नाव: गुणवत रधुते
घर क्रमांक : 8115
वय : 42 लिंग : महिला
छायाचित्र उपलब्ध

253 AIS6637649
नाव : जयनिल अशोक गुणरकर
वडिलांचे नाव: अशोक गुणरकर
घर क्रमांक : 8128
वय : 40 लिंग : पुरुष
छायाचित्र उपलब्ध

254 AIS6637631
नाव : निता श्रींकात वानखेडे
पतीचे नाव: श्रींकात वानखेडे
घर क्रमांक : 8128
वय : 49 लिंग : महिला
छायाचित्र उपलब्ध

255 AIS1382647
नाव : रेनु निळकंठ जैसवाल
पतीचे नाव: निलकांत जैसवाल
घर क्रमांक : 8142
वय : 42 लिंग : महिला
छायाचित्र उपलब्ध

256 AIS4856720
नाव : सिमा श्रीकांत जोशी
पतीचे नाव: श्रीकांत जोशी
घर क्रमांक : 1/L1/7/12
वय : 46 लिंग : महिला
छायाचित्र उपलब्ध

257 AIS6637243
नाव : प्रभाकर देवनाथ दाणी
वडिलांचे नाव: देवनाथ दाणी
घर क्रमांक : 132/ब/13
वय : 64 लिंग : पुरुष
छायाचित्र उपलब्ध

258 AIS6637250
नाव : आशा प्रभाकर दाणी
पतीचे नाव: प्रभाकर दाणी
घर क्रमांक : 132/ब/13
वय : 63 लिंग : महिला
छायाचित्र उपलब्ध

259 AIS7325566
नाव : जयंत देवचंद ददांरे
वडिलांचे नाव: देवचंद ददांरे
घर क्रमांक : 16/8/8/3
वय : 51 लिंग : पुरुष
छायाचित्र उपलब्ध

260 AIS7325558
नाव : रीता जयंत ददांरे
पतीचे नाव: जयंत ददांरे
घर क्रमांक : 16/8/8/3
वय : 50 लिंग : महिला
छायाचित्र उपलब्ध

261 AIS3500485
नाव : मिलींद शरदचंद्र शेवतकर
वडिलांचे नाव: शरदचंद्र शेवतकर
घर क्रमांक : 5-6-132
वय : 59 लिंग : पुरुष
छायाचित्र उपलब्ध

262 AIS3500493
नाव : भारती मिलींद शेवतकर
पतीचे नाव: मिलींद शेवतकर
घर क्रमांक : 5-6-132
वय : 47 लिंग : महिला
छायाचित्र उपलब्ध

263 AIS7877186
नाव : जयश्री मुकेश धावडे
पतीचे नाव: मुकेश धावडे
घर क्रमांक : 61128
वय : 36 लिंग : महिला
छायाचित्र उपलब्ध

264 AIS8056269
नाव : वेदांत बंड
वडिलांचे नाव: प्रमोद बंड
घर क्रमांक : क्वॉ. नं. एल-7-10/12
वय : 28 लिंग : पुरुष
छायाचित्र उपलब्ध

265 AIS1382373
नाव : शालिनी सुरेश चोपडे
पतीचे नाव: सुरेश चोपडे
घर क्रमांक : 132/167
वय : 62 लिंग : महिला
छायाचित्र उपलब्ध

266 AIS1382381
नाव : सुरेश राधोबाजी चोपडे
वडिलांचे नाव: राधोबाजी चोपडे
घर क्रमांक : 132/637
वय : 66 लिंग : पुरुष
छायाचित्र उपलब्ध

267 AIS2265882
नाव : धार्मीका प्रकाश मानकर
पतीचे नाव: प्रकाश मानकर
घर क्रमांक : 18/14c16
वय : 40 लिंग : महिला
छायाचित्र उपलब्ध

268 AIS4856589
नाव : तुषार प्रभुदास सिंगमवार
वडिलांचे नाव: प्रभुदास सिंगमवार
घर क्रमांक : 361/302
वय : 51 लिंग : पुरुष
छायाचित्र उपलब्ध

269 AIS4856571
नाव : मानाली तुषार सिंगमवार
पतीचे नाव: तुषार सिंगमवार
घर क्रमांक : 361/302
वय : 44 लिंग : महिला
छायाचित्र उपलब्ध

270 AIS5295902
नाव : रसीक अमृतलाल कारीया
वडिलांचे नाव: अमृतलाल कारीया
घर क्रमांक : 361/601
वय : 51 लिंग : पुरुष
छायाचित्र उपलब्ध

271 AIS5295910
नाव : संगीता रसीक कारीया
पतीचे नाव: रसीक कारीया
घर क्रमांक : 361/601
वय : 50 लिंग : महिला
छायाचित्र उपलब्ध

272 AIS8745770
नाव : आर्यन मनोज खेकरे
वडिलांचे नाव: मनोज खेकरे
घर क्रमांक : एल 7/12 - 12
वय : 21 लिंग : पुरुष
छायाचित्र उपलब्ध

273 AIS8748311
नाव : साहिल श्रीकांत वानखेडे
वडिलांचे नाव: श्रीकांत वानखेडे
घर क्रमांक : प्लॉट नं.एल-8/28
वय : 21 लिंग : पुरुष
छायाचित्र उपलब्ध

274 AIS8805608
नाव : भूपेंद्र दीपक मिसाळ
वडिलांचे नाव: दीपक मिसाळ
घर क्रमांक : 162/4
वय : 30 लिंग : पुरुष
छायाचित्र उपलब्ध

275 AIS8805632
नाव : उर्मिला दीपक मिसाळ
वडिलांचे नाव: दीपक मिसाळ
घर क्रमांक : 162/4
वय : 31 लिंग : महिला
छायाचित्र उपलब्ध

276 AIS8821183
नाव : देवांग मानकर
वडिलांचे नाव: प्रकाश मानकर
घर क्रमांक : प्लॉट नं.एल 8/14/16
वय : 22 लिंग : पुरुष
छायाचित्र उपलब्ध

277 AIS8823387
नाव : नूतन मेंढे
पतीचे नाव: पूनम मेंढे
घर क्रमांक : प्लॉट नं.60
वय : 33 लिंग : महिला
छायाचित्र उपलब्ध

278 AIS8828121
नाव : अनुराग मिलिंद सेवटकर
वडिलांचे नाव: मिलिंद सेवटकर
घर क्रमांक : 401
वय : 23 लिंग : पुरुष
छायाचित्र उपलब्ध

279 AIS8855850
नाव : नयन संजय धोटे
वडिलांचे नाव: संजय धोटे
घर क्रमांक : 4/143
वय : 21 लिंग : महिला
छायाचित्र उपलब्ध

280 AIS8865909
नाव : किरण मालकू अतराम
इतर: गौरी किरण अतराम
घर क्रमांक : रघुजी नगर
वय : 30 लिंग : पुरुष
छायाचित्र उपलब्ध

281 AIS8906836
नाव : कुणाल दीपक शाहू
आईचे नाव: प्रतिभा शाहू
घर क्रमांक : 443
वय : 25 लिंग : पुरुष
छायाचित्र उपलब्ध

282 AIS8909343
नाव : मंदार नितिन पेटकर
वडिलांचे नाव: नितिन सुरेश पेटकर
घर क्रमांक : एल.8/27
वय : 22 लिंग : पुरुष
छायाचित्र उपलब्ध

283 AIS8940645
नाव : राधिका नितिन पेटकर
वडिलांचे नाव: नितिन सुरेश पेटकर
घर क्रमांक : एल.8/27
वय : 24 लिंग : महिला
छायाचित्र उपलब्ध

284 AIS8942708
नाव : गंधर्व प्रशांत धावडे
आईचे नाव: शीतल प्रशांत धावडे
घर क्रमांक : क्वॉर्टर नं. 6/128
वय : 22 लिंग : पुरुष
छायाचित्र उपलब्ध

285 AIS8979361
नाव : आशिष हिम्मत मेश्राम
वडिलांचे नाव: हिम्मत मेश्राम
घर क्रमांक : फ्लॅट 501,एन. आई. टी. हौझिंग
वय : 30 लिंग : पुरुष
छायाचित्र उपलब्ध

286 AIS8976433
नाव : वैष्णव प्रकाश सव्वालाखे
आईचे नाव: सुनीता सव्वालाखे
घर क्रमांक : क्वॉर्टर. नं. 1/128
वय : 23 लिंग : पुरुष
छायाचित्र उपलब्ध

287 AIS9014598
नाव : मीना विलास कायंडे
पतीचे नाव: विलास कायंडे
घर क्रमांक : एल-8/25
वय : 59 लिंग : महिला
छायाचित्र उपलब्ध

288 AIS9037102
नाव : योगिता देविदास भलमे
पतीचे नाव: देविदास भलमे
घर क्रमांक : 50/1
वय : 50 लिंग : महिला
छायाचित्र उपलब्ध

289 AIS9017260
नाव : सुलोचना बापूराव सव्वालाखे
पतीचे नाव: बापूराव सव्वालाखे
घर क्रमांक : 1/128
वय : 80 लिंग : महिला
छायाचित्र उपलब्ध

290 AIS9029042
नाव : सपना राजेश शेंडे
पतीचे नाव: राजेश शेंडे
घर क्रमांक : 3/134
वय : 35 लिंग : महिला
छायाचित्र उपलब्ध

291 AIS9020785
नाव : रिंकू राहुल इंगळे
पतीचे नाव: राहुल इंगळे
घर क्रमांक : 166/2
वय : 31 लिंग : महिला
छायाचित्र उपलब्ध

292 AIS9021742
नाव : श्रीकांत उमाकांत बनोडे
इतर: श्रीकांत बनोडे
घर क्रमांक : 4
वय : 27 लिंग : पुरुष
छायाचित्र उपलब्ध

293 AIS9045048
नाव : आशा चंद्रकांत बनोदे
पतीचे नाव: चंद्रकांत बनोदे
घर क्रमांक : 4/132
वय : 68 लिंग : महिला
छायाचित्र उपलब्ध

294 AIS9096173
नाव : यश गोविंदा मानेकर
वडिलांचे नाव: गोविंदा मानेकर
घर क्रमांक : गोविंदा मानेकर 10/एफ,आयुर्वेद
वय : 20 लिंग : पुरुष
छायाचित्र उपलब्ध

295 AIS9241381
नाव : गायत्री निखिल व्यास
आईचे नाव: मधुरा निखिल व्यास
घर क्रमांक : ए/11,76 एम । जी फ्लॅट्स
वय : 20 लिंग : महिला
छायाचित्र उपलब्ध

296 AIS9436569
नाव : रक़ीब गाज़ी
वडिलांचे नाव: शाहजहाँ गाज़ी
घर क्रमांक : बी/एच-365
वय : 34 लिंग : पुरुष
छायाचित्र उपलब्ध

297 AIS7408180
नाव : रागिणी सचिन चौधरी
पतीचे नाव: सचिन चौधरी
घर क्रमांक :
वय : 46 लिंग : महिला
छायाचित्र उपलब्ध

298 AIS7538259
नाव : अपूर्व संजय ढगे
वडिलांचे नाव: संजय ढगे
घर क्रमांक :
वय : 30 लिंग : महिला
छायाचित्र उपलब्ध

299 AIS6844849
नाव : सुलेखा सतिश जाचक
पतीचे नाव: सतिश जाचक
घर क्रमांक :
वय : 66 लिंग : महिला
छायाचित्र उपलब्ध

300 AIS6844831
नाव : अनिता पुरूषोत्तम निक
पतीचे नाव: पुरूषोत्तम निक
घर क्रमांक :
वय : 34 लिंग : महिला
छायाचित्र उपलब्ध

301 AIS1382712
नाव : वसंत प्रेमलाल शाहू
वडिलांचे नाव: प्रेमलाल शाहू
घर क्रमांक : 3
वय : 69 लिंग : पुरुष
छायाचित्र उपलब्ध

302 AIS1382738
नाव : सरोज शिवकुमार शाहू
पतीचे नाव: शिवकुमार शाहू
घर क्रमांक : 3
वय : 54 लिंग : महिला
छायाचित्र उपलब्ध

303 AIS0101579
नाव : नंदकिशोर प्रेमलाल शाहू
वडिलांचे नाव: प्रेमलाल शाहू
घर क्रमांक : 3
वय : 54 लिंग : पुरुष
छायाचित्र उपलब्ध

304 AIS1382746
नाव : विशाखा नंदकिशोर शाहू
पतीचे नाव: नंदकिशोर शाहू
घर क्रमांक : 3
वय : 50 लिंग : महिला
छायाचित्र उपलब्ध

305 AIS1382753
नाव : अभिजीत वसंतराव शाहू
वडिलांचे नाव: वासनताराव शाहू
घर क्रमांक : 3
वय : 42 लिंग : पुरुष
छायाचित्र उपलब्ध

306 AIS6637722
नाव : सरीता उमाकांत बनोदे
पतीचे नाव: उमाकांत बनोदे
घर क्रमांक : 4
वय : 58 लिंग : महिला
छायाचित्र उपलब्ध

307 AIS7165871
नाव : मेघना अमीत गोरे
पतीचे नाव: अमीत गोरे
घर क्रमांक : 8
वय : 46 लिंग : महिला
छायाचित्र उपलब्ध

308 AIS7877178
नाव : रूचिका विजय पैगवार
वडिलांचे नाव: विजय पैगवार
घर क्रमांक : 10-ए
वय : 27 लिंग : महिला
छायाचित्र उपलब्ध

309 AIS6638530
नाव : अपर्णा जनार्धन गुरव
पतीचे नाव: जनार्धन गुरव
घर क्रमांक : 1,L/8
वय : 67 लिंग : महिला
छायाचित्र उपलब्ध

310 AIS7845522
नाव : शिवानी अविनाश बंसोड
वडिलांचे नाव: अविनाश बंसोड
घर क्रमांक : 50
वय : 28 लिंग : महिला
छायाचित्र उपलब्ध

311 AIS8380982
नाव : ाावव्ददैतत जजनन'ी
वडिलांचे नाव: र्मिमिलिलिंदद जजनन'ी
घर क्रमांक : इडबलयूएस 68
वय : 25 लिंग : पुरुष
छायाचित्र उपलब्ध

312 AIS1382795
नाव : प्रतिभा वामन बांगरे
पतीचे नाव: वामन बांगरे
घर क्रमांक : -81
वय : 86 लिंग : महिला
छायाचित्र उपलब्ध

313 AIS0101600
नाव : प्रकाश चंद्रहास देवते
वडिलांचे नाव: चंद्रहास देवते
घर क्रमांक : 8 4
वय : 71 लिंग : पुरुष
छायाचित्र उपलब्ध

314 AIS0101618
नाव : विकास चंद्रहास देवते
वडिलांचे नाव: चंद्रहास देवते
घर क्रमांक : 8 4
वय : 68 लिंग : पुरुष
छायाचित्र उपलब्ध

315 AIS0101626
नाव : निलिमा विकास देवते
पतीचे नाव: विकास देवते
घर क्रमांक : 84
वय : 63 लिंग : महिला
छायाचित्र उपलब्ध

316 AIS6637763
नाव : सुरेश केशवराव राऊत
वडिलांचे नाव: केशवराव राऊत
घर क्रमांक : 8/7
वय : 79 लिंग : पुरुष
छायाचित्र उपलब्ध

317 AIS6637771
नाव : सुरेश राऊत
पतीचे नाव: राऊत
घर क्रमांक : -87
वय : 70 लिंग : महिला
छायाचित्र उपलब्ध

318 AIS6637797
नाव : मंजिरि मिलिंद मोघे
पतीचे नाव: मिलिंद मोघे
घर क्रमांक : नियर रेजिस्टर ऑफिस एल-8/9 हौझ
वय : 59 लिंग : महिला
छायाचित्र उपलब्ध

319 AIS7165889
नाव : सृष्टीता प्रभाकर दाणी
वडिलांचे नाव: प्रभाकर दाणी
घर क्रमांक : 132
वय : 31 लिंग : महिला
छायाचित्र उपलब्ध

320 AIS7165731
नाव : प्राजक्ता शंकरराव केवटे
वडिलांचे नाव: शंकरराव केवटे
घर क्रमांक : 1/70
वय : 62 लिंग : महिला
छायाचित्र उपलब्ध

321 AIS6973390
नाव : पायल रिता इंगळे
आईचे नाव: रिता इंगळे
घर क्रमांक : 4/20
वय : 32 लिंग : महिला
छायाचित्र उपलब्ध

322 AIS7825763
नाव : स्वप्नील हंसराज गादिवान
वडिलांचे नाव: हंसराज गादिवान
घर क्रमांक : 4/91
वय : 34 लिंग : पुरुष
छायाचित्र उपलब्ध

323 AIS7408172
नाव : वैष्णवी अशोक खराटे
वडिलांचे नाव: अशोक खराटे
घर क्रमांक : 506
वय : 31 लिंग : महिला
छायाचित्र उपलब्ध

324 AIS7408198
नाव : सरला परेश झवेरी
पतीचे नाव: परेश झवेरी
घर क्रमांक : 5/66
वय : 47 लिंग : महिला
छायाचित्र उपलब्ध

325 AIS7408206
नाव : सुशीला राघवन कन्नन
पतीचे नाव: राघवन कन्नन
घर क्रमांक : 5/66
वय : 72 लिंग : महिला
छायाचित्र उपलब्ध

326 AIS6637805
नाव : मंजु बलदेवप्रसाद मिश्रा
वडिलांचे नाव: बलदेवप्रसाद मिश्रा
घर क्रमांक : 570
वय : 55 लिंग : महिला
छायाचित्र उपलब्ध

327 AIS0101931
नाव : राजशेखर गजानन भिडे
वडिलांचे नाव: गजानन भिडे
घर क्रमांक : L8/11
वय : 65 लिंग : पुरुष
छायाचित्र उपलब्ध

328 AIS6637755
नाव : वर्षा राजशेखर भिडे
वडिलांचे नाव: राजशेखर भिडे
घर क्रमांक : L8/11
वय : 61 लिंग : महिला
छायाचित्र उपलब्ध

329 AIS7672488
नाव : चिन्मय राजशेखर भिडे
वडिलांचे नाव: राजशेखर भिडे
घर क्रमांक : L8/11
वय : 28 लिंग : पुरुष
छायाचित्र उपलब्ध

330 AIS1382829
नाव : हेमलता नानाजी ढवंगाळे
पतीचे नाव: नानाजी ढवंगाळे
घर क्रमांक : 813
वय : 75 लिंग : महिला
छायाचित्र उपलब्ध

331 AIS1382837
नाव : अजय नानाजी ढवंगाळे
वडिलांचे नाव: नानाजी ढवंगाळे
घर क्रमांक : 813
वय : 53 लिंग : पुरुष
छायाचित्र उपलब्ध

332 AIS1382852
नाव : अर्चना अविनाश व्यास
पतीचे नाव: अविनाश व्यास
घर क्रमांक : -816
वय : 64 लिंग : महिला
छायाचित्र उपलब्ध

333 AIS0101741
नाव : विशाखा विनोद ऐलकुंचवार
पतीचे नाव: विनोद ऐलकुंचवार
घर क्रमांक : 822
वय : 64 लिंग : महिला
छायाचित्र उपलब्ध

334 AIS2392397
नाव : प्रविण यशवंत पवार
वडिलांचे नाव: यशवंत पवार
घर क्रमांक : -823
वय : 53 लिंग : पुरुष
छायाचित्र उपलब्ध

335 AIS0102012
नाव : प्रभाताई सुदाम देवते
पतीचे नाव: सुदाम देवते
घर क्रमांक : 837
वय : 80 लिंग : महिला
छायाचित्र उपलब्ध

336 AIS0102020
नाव : सुनिल सुदाम देवते
वडिलांचे नाव: सुदाम देवते
घर क्रमांक : 837
वय : 52 लिंग : पुरुष
छायाचित्र उपलब्ध

337 AIS0102046
नाव : देवेंद्र विठ्ठलराव ढगे
वडिलांचे नाव: विठ्ठलराव ढगे
घर क्रमांक : 838
वय : 57 लिंग : पुरुष
छायाचित्र उपलब्ध

338 AIS8679342
नाव : अपर्णा देवेंद्र ढगे
पतीचे नाव: देवेंद्र ढगे
घर क्रमांक : एल-8/38
वय : 51 लिंग : महिला
छायाचित्र उपलब्ध

339 AIS8188054
नाव : मधुसुदन भास्कर कोलारकर
वडिलांचे नाव: भास्कर कोलारकर
घर क्रमांक : 841
वय : 84 लिंग : पुरुष
छायाचित्र उपलब्ध

340 AIS0101787
नाव : प्रविण पुरुषोत्तम लातुरकर
वडिलांचे नाव: पुरुषोत्तम लातुरकर
घर क्रमांक : 841
वय : 56 लिंग : पुरुष
छायाचित्र उपलब्ध

341 AIS0101777
नाव : नेहा प्रविण लातुरकर
पतीचे नाव: प्रविण लातुरकर
घर क्रमांक : 841
वय : 54 लिंग : महिला
छायाचित्र उपलब्ध

342 AIS1382886
नाव : अंजली शामकुमार जयस्वाल
पतीचे नाव: शामकुमार जयस्वाल
घर क्रमांक : 842
वय : 70 लिंग : महिला
छायाचित्र उपलब्ध

343 AIS1382894
नाव : निलकांत शामकुमार जयस्वाल
वडिलांचे नाव: शामकुमार जयस्वाल
घर क्रमांक : 842
वय : 50 लिंग : पुरुष
छायाचित्र उपलब्ध

344 AIS1437276
नाव : शिलकांत शामकुमार जयस्वाल
वडिलांचे नाव: शामकुमार जयस्वाल
घर क्रमांक : 842
वय : 49 लिंग : पुरुष
छायाचित्र उपलब्ध

345 AIS7165830
नाव : स्नेहा सतिश सातव
पतीचे नाव: सतिश सातव
घर क्रमांक : 1/130
वय : 35 लिंग : महिला
छायाचित्र उपलब्ध

346 AIS3506250
नाव : निर्मला रमेश जोशी
पतीचे नाव: रमेश जोशी
घर क्रमांक : 12-7-1
वय : 74 लिंग : महिला
छायाचित्र उपलब्ध

347 AIS6638050
नाव : शिला अशोक जोशी
पतीचे नाव: अशोक जोशी
घर क्रमांक : 12-7-1
वय : 70 लिंग : महिला
छायाचित्र उपलब्ध

348 AIS6638068
नाव : वैभव अशोक जोशी
वडिलांचे नाव: अशोक जोशी
घर क्रमांक : 12-7-1
वय : 45 लिंग : पुरुष
छायाचित्र उपलब्ध

349 AIS8695363
नाव : संकेत रवींद्र खसाळे
वडिलांचे नाव: रवींद्र खसाळे
घर क्रमांक : 132/6
वय : 35 लिंग : पुरुष
छायाचित्र उपलब्ध

350 AIS6637995
नाव : धनंजय पुरुषोत्तम मोघे
वडिलांचे नाव: पुरुषोत्तम मोघे
घर क्रमांक : 1-8-12
वय : 62 लिंग : पुरुष
छायाचित्र उपलब्ध

351 AIS0101559
नाव : आशा नारायण रघुते
पतीचे नाव: नारायण रघुते
घर क्रमांक : 1-815
वय : 66 लिंग : महिला
छायाचित्र उपलब्ध

352 AIS6637698
नाव : गुणवंत रघुते
वडिलांचे नाव: नारायण रघुते
घर क्रमांक : 1-815
वय : 50 लिंग : पुरुष
छायाचित्र उपलब्ध

353 AIS1382878
नाव : प्रनव विनोद ऐलकुंचवार
वडिलांचे नाव: विनोद ऐलकुंचवार
घर क्रमांक : 1-8-22
वय : 42 लिंग : पुरुष
छायाचित्र उपलब्ध

354 AIS6638001
नाव : योगिता सुनिल देवते
पतीचे नाव: सुनिल देवते
घर क्रमांक : 1-8-37
वय : 49 लिंग : महिला
छायाचित्र उपलब्ध

355 AIS6638019
नाव : रुद्रकुमार विठ्ठलराव ढगे
वडिलांचे नाव: विठ्ठलराव ढगे
घर क्रमांक : 1-8-38
वय : 60 लिंग : पुरुष
छायाचित्र उपलब्ध

356 AIS6638027
नाव : सुनंदा रुद्रकुमार ढगे
पतीचे नाव: रुद्रकुमार ढगे
घर क्रमांक : 1-8-38
वय : 60 लिंग : महिला
छायाचित्र उपलब्ध

357 AIS6638035
नाव : स्मिता चंद्रशेखर साठे
पतीचे नाव: चंद्रशेखर साठे
घर क्रमांक : 1-8-38
वय : 58 लिंग : महिला
छायाचित्र उपलब्ध

358 AIS6638043
नाव : संजिवनी भालचंद्र साठे
वडिलांचे नाव: भालचंद्र साठे
घर क्रमांक : 1-8-40
वय : 71 लिंग : महिला
छायाचित्र उपलब्ध

359 AIS0102062
नाव : चंद्रशेखर भालचंद्र साठे
वडिलांचे नाव: भालचंद्र साठे
घर क्रमांक : 1-8-40
वय : 68 लिंग : पुरुष
छायाचित्र उपलब्ध

360 AIS6637854
नाव : माया देवेंद्र ढोमणे
पतीचे नाव: देवेंद्र ढोमणे
घर क्रमांक : 2128
वय : 76 लिंग : महिला
छायाचित्र उपलब्ध

361 AIS0101808
नाव : देवेंद्र वासुदेव ढोमणे
वडिलांचे नाव: वासुदेव ढोमणे
घर क्रमांक : 2128
वय : 58 लिंग : पुरुष
छायाचित्र उपलब्ध

362 AIS8658569
नाव : वैशाली वडांद्रे
पतीचे नाव: संजय वडांद्रे
घर क्रमांक : 2/130
वय : 46 लिंग : महिला
छायाचित्र उपलब्ध

363 AIS6637862
नाव : मुरलीधर गणपत वडाद्रे
वडिलांचे नाव: गणपत वडाद्रे
घर क्रमांक : 2130
वय : 90 लिंग : पुरुष
छायाचित्र उपलब्ध

364 BKG0356717
नाव : संजय मुरलीधर वडाद्रे
वडिलांचे नाव: मुरलीधर वडाद्रे
घर क्रमांक : 2130
वय : 52 लिंग : पुरुष
छायाचित्र उपलब्ध

365 AIS7408164
नाव : रिंकी कृणाल गाडवे
पतीचे नाव: कुनाल गाडवे
घर क्रमांक : 2/135
वय : 37 लिंग : महिला
छायाचित्र उपलब्ध

366 AIS7165806
नाव : वैभवी जनार्धन सुपरकर
वडिलांचे नाव: जनार्धन सुपरकर
घर क्रमांक : 2/231
वय : 34 लिंग : महिला
छायाचित्र उपलब्ध

367 AIS7165848
नाव : विक्रम सुरेश चोपडे
वडिलांचे नाव: सुरेश चोपडे
घर क्रमांक : 3/130
वय : 34 लिंग : पुरुष
छायाचित्र उपलब्ध

368 BKG0966655
नाव : चित्रा संजय पोलकडे
पतीचे नाव: संजय पोलकडे
घर क्रमांक : 3-132
वय : 49 लिंग : महिला
छायाचित्र उपलब्ध

369 AIS7845555
नाव : कौस्तुभ संजय पोलकाडे
वडिलांचे नाव: संजय पोलकाडे
घर क्रमांक : 3/132
वय : 27 लिंग : पुरुष
छायाचित्र उपलब्ध

370 BKG0965897
नाव : राजेश महिपतराव शेंडे
वडिलांचे नाव: महिपतराव शेंडे
घर क्रमांक : 3-134
वय : 43 लिंग : पुरुष
छायाचित्र उपलब्ध

371 AIS0101832
नाव : लता महिपत शेंडे
पतीचे नाव: महिपत शेंडे
घर क्रमांक : 3134
वय : 65 लिंग : महिला
छायाचित्र उपलब्ध

372 AIS6637706
नाव : राहुल सुभाशराव देशमुख
वडिलांचे नाव: सुभाशराव देशमुख
घर क्रमांक : 3-134
वय : 45 लिंग : पुरुष
छायाचित्र उपलब्ध

373 AIS1382761
नाव : शालिनी भय्याजी निमकर
पतीचे नाव: भय्याजी निमकर
घर क्रमांक : 3-135
वय : 57 लिंग : महिला
छायाचित्र उपलब्ध

374 AIS1382910
नाव : भैय्याजी पुनाजी निमकर
वडिलांचे नाव: पुनाजी निमकर
घर क्रमांक : 3135
वय : 67 लिंग : पुरुष
छायाचित्र उपलब्ध

375 AIS7165764
नाव : संजय वामनराव पोलकडे
वडिलांचे नाव: वामनराव पोलकडे
घर क्रमांक : महाराष्ट्र
वय : 63 लिंग : पुरुष
छायाचित्र उपलब्ध

376 AIS6637888
नाव : संगीता माधव नाकतोडे
पतीचे नाव: माधव नाकतोडे
घर क्रमांक : 4128
वय : 64 लिंग : महिला
छायाचित्र उपलब्ध

377 AIS1382936
नाव : रत्नमाला तुलसीराम कुर्वे
पतीचे नाव: तुलसीराम कुर्वे
घर क्रमांक : 4129
वय : 78 लिंग : महिला
छायाचित्र उपलब्ध

378 AIS8189565
नाव : ताजकृपा तुलसीराम कुर्वे
वडिलांचे नाव: तुलसीराम कुर्वे
घर क्रमांक : 4129
वय : 62 लिंग : पुरुष
छायाचित्र उपलब्ध

379 AIS8189557
नाव : जालंधर तुलसीराम कुर्वे
वडिलांचे नाव: तुलसीराम कुर्वे
घर क्रमांक : 4129
वय : 54 लिंग : पुरुष
छायाचित्र उपलब्ध

380 AIS1382944
नाव : विजया तुलसीराम कुर्वे
वडिलांचे नाव: तुलसीराम कुर्वे
घर क्रमांक : 4129
वय : 48 लिंग : महिला
छायाचित्र उपलब्ध

381 AIS6637896
नाव : शकुन्तला रामनारायण बनोदे
पतीचे नाव: रामनारायण बनोदे
घर क्रमांक : 4132
वय : 95 लिंग : महिला
छायाचित्र उपलब्ध

382 AIS8189573
नाव : लक्ष्मिकांत रामनारायण बनोदे
वडिलांचे नाव: रामनारायण बनोदे
घर क्रमांक : 4132
वय : 70 लिंग : पुरुष
छायाचित्र उपलब्ध

383 AIS8189581
नाव : लक्ष्मी लक्ष्मिकांत बनोदे
पतीचे नाव: लक्ष्मिकांत बनोदे
घर क्रमांक : 4132
वय : 60 लिंग : महिला
छायाचित्र उपलब्ध

384 BKG0966721
नाव : विजय पुरुषोत्तम खसाळे
वडिलांचे नाव: पुरुषोत्तम खसाळे
घर क्रमांक : 4132
वय : 56 लिंग : पुरुष
छायाचित्र उपलब्ध

385 BKG0966671
नाव : वैशाली विजयराव खसाळे
पतीचे नाव: विजयराव खसाळे
घर क्रमांक : 4132
वय : 49 लिंग : महिला
छायाचित्र उपलब्ध

386 BKG0965277
नाव : नेहा नरेंद्र राऊत
पतीचे नाव: नरेंद्र राऊत
घर क्रमांक : 4-133
वय : 48 लिंग : महिला
छायाचित्र उपलब्ध

387 BKG0356873
नाव : नरेंद्र प्रभाकर राऊत
वडिलांचे नाव: प्रभाकर राऊत
घर क्रमांक : 4133
वय : 55 लिंग : पुरुष
छायाचित्र उपलब्ध

388 BKG2274207
नाव : अरुणा प्रमोद देशमुख
पतीचे नाव: प्रमोद देशमुख
घर क्रमांक : 4-135
वय : 56 लिंग : महिला
छायाचित्र उपलब्ध

389 AIS0101599
नाव : प्रमोद विश्वास देशमुख
वडिलांचे नाव: विश्वास देशमुख
घर क्रमांक : 4-135
वय : 60 लिंग : पुरुष
छायाचित्र उपलब्ध

390 BKG2273795
नाव : निर्मला पुनमदास चौधरी
पतीचे नाव: पुनमदास चौधरी
घर क्रमांक : 5128
वय : 79 लिंग : महिला
छायाचित्र उपलब्ध

391 AIS6637938
नाव : सिंधू दिनकर केंडे
पतीचे नाव: दिनकर केंडे
घर क्रमांक : 5130
वय : 72 लिंग : महिला
छायाचित्र उपलब्ध

392 AIS0101907
नाव : राजेश दिनकर केंडे
वडिलांचे नाव: दिनकर केंडे
घर क्रमांक : 5130
वय : 51 लिंग : पुरुष
छायाचित्र उपलब्ध

393 AIS0101915
नाव : अभय दिनकर केंडे
वडिलांचे नाव: दिनकर केंडे
घर क्रमांक : 5130
वय : 49 लिंग : पुरुष
छायाचित्र उपलब्ध

394 AIS6637730
नाव : संजय दिनकरराव केंडे
वडिलांचे नाव: दिनकरराव केंडे
घर क्रमांक : 5-130
वय : 48 लिंग : पुरुष
छायाचित्र उपलब्ध

395 AIS6637748
नाव : मंजुषा दिनकरराव केंडे
पतीचे नाव: दिनकरराव केंडे
घर क्रमांक : 5-130
वय : 45 लिंग : महिला
छायाचित्र उपलब्ध

396 BKG0787986
नाव : पुष्पा प्रकाश ढोले
पतीचे नाव: प्रकाश ढोले
घर क्रमांक : 5133
वय : 61 लिंग : महिला
छायाचित्र उपलब्ध

397 BKG2267789
नाव : मंगेश महादेव जयसवाल
वडिलांचे नाव: महादेव जयसवाल
घर क्रमांक : 6-133
वय : 43 लिंग : पुरुष
छायाचित्र उपलब्ध

398 AIS6637953
नाव : शोभा महादेव जयस्वाल
पतीचे नाव: महादेव जयस्वाल
घर क्रमांक : 6133
वय : 70 लिंग : महिला
छायाचित्र उपलब्ध

399 AIS6637961
नाव : नागेश महादेव जैस्वाल
वडिलांचे नाव: महादेव जयस्वाल
घर क्रमांक : 6133
वय : 51 लिंग : पुरुष
छायाचित्र उपलब्ध

400 AIS6637979
नाव : सुभाष पुरुषोत्तम देशमुख
वडिलांचे नाव: पुरुषोत्तम देशमुख
घर क्रमांक : 6134
वय : 69 लिंग : पुरुष
छायाचित्र उपलब्ध

401 AIS6637714
नाव : पवन सुभाशराव देशमुख
वडिलांचे नाव: सुभाशराव देशमुख
घर क्रमांक : 6-134
वय : 43 लिंग : पुरुष
छायाचित्र उपलब्ध

402 BKG2274215
नाव : पुष्पा प्रकाशराव वाढई
पतीचे नाव: प्रकाशराव वाढई
घर क्रमांक : 6-135
वय : 50 लिंग : महिला
छायाचित्र उपलब्ध

403 BKG0965970
नाव : प्रकाश लक्ष्मण वाढई
वडिलांचे नाव: लक्ष्मण वाढई
घर क्रमांक : 6/135
वय : 56 लिंग : पुरुष
छायाचित्र उपलब्ध

404 AIS6638092
नाव : परीक्षीत वामनराव देसाई
वडिलांचे नाव: वामनराव देसाई
घर क्रमांक : 8-4-70
वय : 46 लिंग : पुरुष
छायाचित्र उपलब्ध

405 AIS6638100
नाव : चेतन वामनराव देसाई
वडिलांचे नाव: वामनराव देसाई
घर क्रमांक : 8-4-70
वय : 43 लिंग : पुरुष
छायाचित्र उपलब्ध

406 AIS6638076
नाव : श्रीकांत रमेश जोशी
वडिलांचे नाव: रमेश जोशी
घर क्रमांक : 12-17-1
वय : 53 लिंग : पुरुष
छायाचित्र उपलब्ध

407 AIS7325723
नाव : मनिषा दिलिप अतकरे
वडिलांचे नाव: दिलिप अतकरे
घर क्रमांक : 16/L-8/10
वय : 34 लिंग : महिला
छायाचित्र उपलब्ध

408 AIS1382860
नाव : अमोल अविनाश व्यास
वडिलांचे नाव: अविनाश व्यास
घर क्रमांक : 1-8-17-3
वय : 42 लिंग : पुरुष
छायाचित्र उपलब्ध

409 BKG0966648
नाव : वैशाली अभय खसाळे
पतीचे नाव: अभय खसाळे
घर क्रमांक : 5-6-132
वय : 49 लिंग : महिला
छायाचित्र उपलब्ध

410 AIS0102082
नाव : संगीता रविन्द्र खसाळे
पतीचे नाव: रविन्द्र खसाळे
घर क्रमांक : 5 6132
वय : 57 लिंग : महिला
छायाचित्र उपलब्ध

411 AIS0102092
नाव : रविंद्र रामभाऊ खसाळे
वडिलांचे नाव: रामभाऊ खसाळे
घर क्रमांक : 5-6-132
वय : 62 लिंग : पुरुष
छायाचित्र उपलब्ध

412 AIS0102103
नाव : अभय रामभाऊ खसाळे
वडिलांचे नाव: रामभाऊ खसाळे
घर क्रमांक : 5-6-132
वय : 57 लिंग : पुरुष
छायाचित्र उपलब्ध

413 AIS0102129
नाव : गजानन आबाजी भिडे
वडिलांचे नाव: आबाजी भिडे
घर क्रमांक : L-8-44/11
वय : 91 लिंग : पुरुष
छायाचित्र उपलब्ध

414 AIS8773731
नाव : पल्लवी होमेश्वर फसाटे
वडिलांचे नाव: होमेश्वर फसाटे
घर क्रमांक : क्वॉर्टर नं. 6/35
वय : 21 लिंग : महिला
छायाचित्र उपलब्ध

415 AIS8845281
नाव : सुनंदा विजयराव अंबागडे
पतीचे नाव: विजय नामदेवराव अंबागडे
घर क्रमांक : 21,सबहसद शहानिवास
वय : 56 लिंग : महिला
छायाचित्र उपलब्ध

416 AIP4093100
नाव : महेद्र तुकाराम खंम्बतकर
वडिलांचे नाव: तुकाराम खंम्बतकर
घर क्रमांक : 309 एन.आई.टी. कॉमप्लेक्स
वय : 38 लिंग : पुरुष
छायाचित्र उपलब्ध

417 AIS8848616
नाव : आयुष सायवन
वडिलांचे नाव: दिपकराव सायवन
घर क्रमांक : क्वॉर्टर नं 1/132
वय : 22 लिंग : पुरुष
छायाचित्र उपलब्ध

418 AIS8849085
नाव : पार्थवी नरखेडकर
वडिलांचे नाव: अमोल नरखेडकर
घर क्रमांक : क्वॉर्टर नं 3/61
वय : 20 लिंग : महिला
छायाचित्र उपलब्ध

419 AIS8857559
नाव : आभा नागेश जयस्वाल
पतीचे नाव: नागेश महादेव जयस्वाल
घर क्रमांक : डबल्यू/ओ नागेश जयस्वाल
वय : 46 लिंग : महिला
छायाचित्र उपलब्ध

420 AIS8866352
नाव : नेहा वडांद्रे
वडिलांचे नाव: संजय वडांद्रे
घर क्रमांक : 2/130
वय : 21 लिंग : महिला
छायाचित्र उपलब्ध

421 AIS8888752
नाव : सुनील वेदमित्रा बजाज
वडिलांचे नाव: वेदमित्रा बजाज
घर क्रमांक : प्लॉट नं. 21
वय : 66 लिंग : पुरुष
छायाचित्र उपलब्ध

422 AIS8892788
नाव : काजल सुनील बजाज
पतीचे नाव: सुनील बजाज
घर क्रमांक : प्लॉट नं. 21
वय : 63 लिंग : महिला
छायाचित्र उपलब्ध

423 AIS8916512
नाव : स्वप्नील सुभाष देशमुख
वडिलांचे नाव: सुभाष पुरुषोत्तम देशमुख
घर क्रमांक : प्लॉट नं 6/134 माऊली कृपा
वय : 40 लिंग : पुरुष
छायाचित्र उपलब्ध

424 AIS8951055
नाव : सम्राज्ञी स्वप्निल देशमुख
पतीचे नाव: स्वप्निल सुभाष देशमुख
घर क्रमांक : प्लॉट नं 6/134 माऊली कृपा
वय : 45 लिंग : महिला
छायाचित्र उपलब्ध

425 AIS8996902
नाव : महेश श्रीवास
वडिलांचे नाव: शिवचरण श्रीवास
घर क्रमांक : प्लॉट 103, रघुजी नागर
वय : 49 लिंग : पुरुष
छायाचित्र उपलब्ध

426 AIS9116757
नाव : पार्थ सुनील देवते
वडिलांचे नाव: सुनील देवते
घर क्रमांक : क्वाटर नं एल-8/37
वय : 21 लिंग : पुरुष
छायाचित्र उपलब्ध

427 AIP7319676
नाव : उज्वला भोजराज काटोले
पतीचे नाव: भोजराज काटोले
घर क्रमांक : ए305
वय : 59 लिंग : महिला
छायाचित्र उपलब्ध

428 AIP7319668
नाव : भोजराज चंद्रभान काटोले
वडिलांचे नाव: चंद्रभान काटोले
घर क्रमांक : 305
वय : 69 लिंग : पुरुष
छायाचित्र उपलब्ध

429 ABK1626738
नाव : ममता घोरपडे
पतीचे नाव: देवेंद्र घोरपडे
घर क्रमांक : 5/10
वय : 42 लिंग : महिला
छायाचित्र उपलब्ध

430 AIS6844823
नाव : किरन प्रविन गाडवे
पतीचे नाव: प्रविन गाडवे
घर क्रमांक :
वय : 46 लिंग : महिला
छायाचित्र उपलब्ध

431 AIS6973333
नाव : रश्मी जनार्दन गूरव
वडिलांचे नाव: जनार्दन गूरव
घर क्रमांक : 1
वय : 39 लिंग : महिला
छायाचित्र उपलब्ध

432 AIS8020836
नाव : लक्ष्मी गोविंदा मानेकर
पतीचे नाव: गोविंदा मानेकर
घर क्रमांक : 10/एफ आयुर्वेदिक ले आउट
वय : 42 लिंग : महिला
छायाचित्र उपलब्ध

433 AIS6973382
नाव : आकांक्षा रिता इंगळे
आईचे नाव: रिता इंगळे
घर क्रमांक : 20
वय : 31 लिंग : महिला
छायाचित्र उपलब्ध

434 AIS6973507
नाव : आरती विजय महात्मे
वडिलांचे नाव: विजय महात्मे
घर क्रमांक : 20
वय : 31 लिंग : महिला
छायाचित्र उपलब्ध

435 AIS6973440
नाव : अंजली तिलक गुप्ता
वडिलांचे नाव: तिलक गुप्ता
घर क्रमांक : 35
वय : 31 लिंग : महिला
छायाचित्र उपलब्ध

436 AIS8545022
नाव : सविता बावणे
पतीचे नाव: धनराज बावणे
घर क्रमांक : 97
वय : 40 लिंग : महिला
छायाचित्र उपलब्ध

437 AIS2259489
नाव : संजय मधूकर महाकाळकर
वडिलांचे नाव: मधूकर महाकाळकर
घर क्रमांक : 97
वय : 51 लिंग : पुरुष
छायाचित्र उपलब्ध

438 AIS6638175
नाव : अजय मधूकर महाकाळकर
वडिलांचे नाव: मधूकर महाकाळकर
घर क्रमांक : 97
वय : 49 लिंग : पुरुष
छायाचित्र उपलब्ध

439 AIS7142748
नाव : रुपाली मधुसुधन महाकाळकर
वडिलांचे नाव: मधुसुधन महाकाळकर
घर क्रमांक : 97
वय : 45 लिंग : महिला
छायाचित्र उपलब्ध

440 AIS6638183
नाव : प्रिया संजय महाकाळकर
पतीचे नाव: संजय महाकाळकर
घर क्रमांक : 97
वय : 47 लिंग : महिला
छायाचित्र उपलब्ध

441 AIS8538274
नाव : आर्या महाकाळकर
वडिलांचे नाव: अजय महाकाळकर
घर क्रमांक : प्लॉट नं 97
वय : 23 लिंग : महिला
छायाचित्र उपलब्ध

442 AIS0102151
नाव : दिलीप आत्माराम कोरडे
वडिलांचे नाव: आत्माराम कोरडे
घर क्रमांक : 98
वय : 68 लिंग : पुरुष
छायाचित्र उपलब्ध

443 AIS6638209
नाव : श्रीकांत आत्माराम कोरडे
वडिलांचे नाव: आत्माराम कोरडे
घर क्रमांक : 98
वय : 57 लिंग : पुरुष
छायाचित्र उपलब्ध

444 AIS6638191
नाव : वैशाली आत्माराम कोरडे
वडिलांचे नाव: आत्माराम कोरडे
घर क्रमांक : 98
वय : 54 लिंग : महिला
छायाचित्र उपलब्ध

445 AIS0102161
नाव : अनिता दिलीप कोरडे
पतीचे नाव: दिलीप कोरडे
घर क्रमांक : 98
वय : 54 लिंग : महिला
छायाचित्र उपलब्ध

446 AIS6638217
नाव : जयश्री श्रीकांत कोरडे
पतीचे नाव: श्रीकांत कोरडे
घर क्रमांक : 98
वय : 47 लिंग : महिला
छायाचित्र उपलब्ध

447 AIS6638233
नाव : सुभाष गंगाराम भुसारी
वडिलांचे नाव: गंगाराम भुसारी
घर क्रमांक : 99
वय : 62 लिंग : पुरुष
छायाचित्र उपलब्ध

448 AIS0102171
नाव : सुनिता सुभाष भुसारी
पतीचे नाव: सुभाष भुसारी
घर क्रमांक : 99
वय : 54 लिंग : महिला
छायाचित्र उपलब्ध

449 AIS6973465
नाव : सुरभि सुभाष भुसारी
वडिलांचे नाव: सुभाष भुसारी
घर क्रमांक : 99
वय : 31 लिंग : महिला
छायाचित्र उपलब्ध

450 AIS7569171
नाव : सुरेखा पांडुरंग कडु
पतीचे नाव: पांडुरंग कडु
घर क्रमांक : 100
वय : 77 लिंग : महिला
छायाचित्र उपलब्ध

451 AIS0102202
नाव : सुशिला श्रीराम कडु
पतीचे नाव: श्रीराम कडु
घर क्रमांक : 100
वय : 65 लिंग : महिला
छायाचित्र उपलब्ध

452 AIS0102210
नाव : शीला जयराम कडु
पतीचे नाव: जयराम कडु
घर क्रमांक : 100
वय : 65 लिंग : महिला
छायाचित्र उपलब्ध

453 AIS1383009
नाव : राजेन्द्र दयाराम कडु
वडिलांचे नाव: दयाराम कडु
घर क्रमांक : 100
वय : 56 लिंग : पुरुष
छायाचित्र उपलब्ध

454 AIS1383017
नाव : विद्या राजेश कडु
पतीचे नाव: राजेश कडु
घर क्रमांक : 100
वय : 47 लिंग : महिला
छायाचित्र उपलब्ध

455 AIS7325731
नाव : हर्षद पांडुरंगजी कडू
वडिलांचे नाव: पांडुरंगजी कडू
घर क्रमांक : 100
वय : 34 लिंग : पुरुष
छायाचित्र उपलब्ध

456 AIS6638274
नाव : राजु शिवप्रसाद श्रीनीवास
वडिलांचे नाव: शिवप्रसाद श्रीनीवास
घर क्रमांक : 103
वय : 54 लिंग : पुरुष
छायाचित्र उपलब्ध

457 AIS2392900
नाव : अरुन मोतीलाल श्रीवास
वडिलांचे नाव: मोतीलाल श्रीवास
घर क्रमांक : 103
वय : 68 लिंग : पुरुष
छायाचित्र उपलब्ध

458 AIS2392892
नाव : निर्मला अरुन श्रीवास
पतीचे नाव: अरुन श्रीवास
घर क्रमांक : 103
वय : 58 लिंग : महिला
छायाचित्र उपलब्ध

459 AIS0102327
नाव : भुषण नथुराम झाडे
वडिलांचे नाव: नथुराम झाडे
घर क्रमांक : 105
वय : 51 लिंग : पुरुष
छायाचित्र उपलब्ध

460 AIS2392462
नाव : मिना पदमाकर गिल्लारकर
पतीचे नाव: पदमाकर गिल्लारकर
घर क्रमांक : 107
वय : 74 लिंग : महिला
छायाचित्र उपलब्ध

461 AIS6638365
नाव : संध्या ज्ञानेश्वर राऊत
पतीचे नाव: ज्ञानेश्वर राऊत
घर क्रमांक : 109
वय : 59 लिंग : महिला
छायाचित्र उपलब्ध

462 AIS8107765
नाव : श्रद्धा खूणेरे
वडिलांचे नाव: संजय खूणेरे
घर क्रमांक : 1/84, न्यू रिज रोड
वय : 26 लिंग : महिला
छायाचित्र उपलब्ध

463 AIS6973473
नाव : मनोज सुधाकर होटे
वडिलांचे नाव: सुधाकर होटे
घर क्रमांक : 206
वय : 58 लिंग : पुरुष
छायाचित्र उपलब्ध

464 AIS6973481
नाव : सुवर्णा मनोज होटे
पतीचे नाव: मनोज होटे
घर क्रमांक : 206
वय : 51 लिंग : महिला
छायाचित्र उपलब्ध

465 AIS8056897
नाव : राणी साठे
वडिलांचे नाव: विनोद साठे
घर क्रमांक : क्वॉर्टर 41/1
वय : 28 लिंग : महिला
छायाचित्र उपलब्ध

466 AIS7142722
नाव : सुधाकर गोविंदराव निमजे
वडिलांचे नाव: गोविंदराव निमजे
घर क्रमांक : 102-4
वय : 55 लिंग : पुरुष
छायाचित्र उपलब्ध

467 AIS7142730
नाव : आरती सुधाकर निमजे
पतीचे नाव: सुधाकर निमजे
घर क्रमांक : 102-4
वय : 52 लिंग : महिला
छायाचित्र उपलब्ध

468 AIS7848104
नाव : ह्रशा आशीष खडतकर
पतीचे नाव: आशीष खडतकर
घर क्रमांक : 129/3
वय : 40 लिंग : महिला
छायाचित्र उपलब्ध

469 AIS7443344
नाव : आशा संतोष बजाज
पतीचे नाव: संतोष बजाज
घर क्रमांक : 132/बी/2
वय : 58 लिंग : महिला
छायाचित्र उपलब्ध

470 AIS8646531
नाव : हार्दिक बजाज
वडिलांचे नाव: सतीश बजाज
घर क्रमांक : 132/बी/2
वय : 24 लिंग : पुरुष
छायाचित्र उपलब्ध

471 AIS7443328
नाव : संतोष शिवप्रसाद बजाज
वडिलांचे नाव: शिवप्रसाद बजाज
घर क्रमांक : प्लाट नं 132/बी/2
वय : 61 लिंग : पुरुष
छायाचित्र उपलब्ध

472 AIS7443310
नाव : सतीश शिवप्रसाद बजाज
वडिलांचे नाव: शिवप्रसाद बजाज
घर क्रमांक : प्लाट नं 132/बी/2
वय : 57 लिंग : पुरुष
छायाचित्र उपलब्ध

473 AIS7443336
नाव : राधा सतीश बजाज
पतीचे नाव: सतीश बजाज
घर क्रमांक : प्लाट नं 132/बी/2
वय : 52 लिंग : महिला
छायाचित्र उपलब्ध

474 AIS7443245
नाव : नयन संतोष बजाज
वडिलांचे नाव: संतोष बजाज
घर क्रमांक : प्लाट नं 132/बी/2
वय : 30 लिंग : पुरुष
छायाचित्र उपलब्ध

475 AIS7707326
नाव : नीरज बजाज
वडिलांचे नाव: सतीश बजाज
घर क्रमांक : प्लाट नं 132/बी/2
वय : 27 लिंग : पुरुष
छायाचित्र उपलब्ध

476 AIS7165897
नाव : सोनम अविनाश ढोरे
वडिलांचे नाव: अविनाश ढोरे
घर क्रमांक : 3/131
वय : 34 लिंग : महिला
छायाचित्र उपलब्ध

477 AIS6973424
नाव : अनघा दिपक देशमुख
वडिलांचे नाव: दिपक देशमुख
घर क्रमांक : 5/135
वय : 32 लिंग : महिला
छायाचित्र उपलब्ध

478 AIS8054892
नाव : वृषभ कोरके
वडिलांचे नाव: राम कोरके
घर क्रमांक : 6/129
वय : 27 लिंग : पुरुष
छायाचित्र उपलब्ध

479 AIS8189748
नाव : प्रविण रमेश जोशी
वडिलांचे नाव: रमेश जोशी
घर क्रमांक : 12-17-1
वय : 51 लिंग : पुरुष
छायाचित्र उपलब्ध

480 BKG0982256
नाव : माधुरी विनोद कोठे
पतीचे नाव: विनोद कोठे
घर क्रमांक : 12-7-12
वय : 58 लिंग : महिला
छायाचित्र उपलब्ध

481 AIS6638373
नाव : संदिप रमेश जोशी
वडिलांचे नाव: रमेश जोशी
घर क्रमांक : 12871
वय : 49 लिंग : पुरुष
छायाचित्र उपलब्ध

482 AIS8056244
नाव : धनंजय बंड
वडिलांचे नाव: प्रमोद बंड
घर क्रमांक : क्वॅ्र. नं. एल-7-10/12
वय : 25 लिंग : पुरुष
छायाचित्र उपलब्ध

483 AIS6638340
नाव : सुषमा भुषण झाडे
पतीचे नाव: भुषण झाडे
घर क्रमांक : 4860-105
वय : 45 लिंग : महिला
छायाचित्र उपलब्ध

484 AIS8766446
नाव : श्रावणी मोहन काळे
वडिलांचे नाव: मोहन काळे
घर क्रमांक : क्वाटर नं:8/31
वय : 21 लिंग : महिला
छायाचित्र उपलब्ध

485 AIS8767675
नाव : नेहाल उमेश ठाकूर
वडिलांचे नाव: उमेश ठाकूर
घर क्रमांक : हाऊस नं. 128
वय : 21 लिंग : पुरुष
छायाचित्र उपलब्ध

486 AIS8923179
नाव : सिद्धेश वंजारी वंजारी
वडिलांचे नाव: श्रद्धा वंजारी
घर क्रमांक : 107
वय : 23 लिंग : पुरुष
छायाचित्र उपलब्ध

487 AIS7684095
नाव : शुभम दिलीप निकम
वडिलांचे नाव: दिलीप निकम
घर क्रमांक : फ्लॅट नं 106,प्रीति अपार्टमें
वय : 32 लिंग : पुरुष
छायाचित्र उपलब्ध

488 AIS8981078
नाव : अनमोल राजेंद्र उमाळे
वडिलांचे नाव: राजेंद्र उमाळे
घर क्रमांक : 6/53
वय : 20 लिंग : पुरुष
छायाचित्र उपलब्ध

489 LLD0810408
नाव : सुधेश दौलतराव सागर
वडिलांचे नाव: दौलतराव सागर
घर क्रमांक : हाऊस नं. 4860
वय : 49 लिंग : पुरुष
छायाचित्र उपलब्ध

490 AIS9226937

नाव : अश्विनी स्नेहल अलोने
पतीचे नाव: स्नेहल अलोने
घर क्रमांक : प्लॉट नं. 21
वय : 36 लिंग : महिला

छायाचित्र उपलब्ध

491 AIS9230004

नाव : नरेश बालकृष्ण क्षेत्रपाल
वडिलांचे नाव: बालकृष्ण क्षेत्रपाल
घर क्रमांक : श्रद्धा गल्ली नं 1 छोटा ताजबा
वय : 56 लिंग : पुरुष

छायाचित्र उपलब्ध

492 AIS9230012

नाव : वैशाली नरेश क्षेत्रपाल
पतीचे नाव: नरेश क्षेत्रपाल
घर क्रमांक : प्लॉट नं 40 सुर्वे ले आउट
वय : 53 लिंग : महिला

छायाचित्र उपलब्ध

493 AIS8663783
नाव : प्रथम बनोदे
वडिलांचे नाव: निलेश राधेश्याम बनोदे
घर क्रमांक : प्लाट नं 1
वय : 24 लिंग : पुरुष
छायाचित्र उपलब्ध

494 BKG0965962
नाव : स्नेहल प्रकाश देवते
वडिलांचे नाव: प्रकाश देवते
घर क्रमांक : 8-4
वय : 39 लिंग : महिला
छायाचित्र उपलब्ध

495 BKG0964965
नाव : पराग विकाश देवते
वडिलांचे नाव: विकाश देवते
घर क्रमांक : 8-4
वय : 39 लिंग : पुरुष
छायाचित्र उपलब्ध

496 AIS6638449
नाव : संजय चंद्रशेखर व्यवहारे
वडिलांचे नाव: चंद्रशेखर व्यवहारे
घर क्रमांक : 106
वय : 59 लिंग : पुरुष
छायाचित्र उपलब्ध

497 AIS2392629
नाव : सुहास संजय व्यवहारे
पतीचे नाव: संजय व्यवहारे
घर क्रमांक : 106
वय : 56 लिंग : महिला
छायाचित्र उपलब्ध

498 AIS8189763
नाव : भाऊराव घुसाजी कडु
वडिलांचे नाव: घुसाजी कडु
घर क्रमांक : 108
वय : 77 लिंग : पुरुष
छायाचित्र उपलब्ध

499 AIS6638456
नाव : चंद्रकला भाऊराव कडु
पतीचे नाव: भाऊराव कडु
घर क्रमांक : 108
वय : 72 लिंग : महिला
छायाचित्र उपलब्ध

500 AIS2331494
नाव : संदीप भाऊराव कडू
वडिलांचे नाव: भाऊराव कडू
घर क्रमांक : 108
वय : 42 लिंग : पुरुष
छायाचित्र उपलब्ध

501 BKG2269371
नाव : भैय्या झिंगरुजी फेंडर
वडिलांचे नाव: झिंगरुजी फेंडर
घर क्रमांक : 146
वय : 83 लिंग : पुरुष
छायाचित्र उपलब्ध

502 BKG2269173
नाव : पुष्पा भैय्या फेंडर
पतीचे नाव: भैय्या फेंडर
घर क्रमांक : 146
वय : 73 लिंग : महिला
छायाचित्र उपलब्ध

503 BKG2269660
नाव : प्रमोद भैय्या फेंडर
वडिलांचे नाव: भैय्या फेंडर
घर क्रमांक : 146
वय : 47 लिंग : पुरुष
छायाचित्र उपलब्ध

504 AIS6638563
नाव : बिजमा राधेश्याम बनोदे
पतीचे नाव: राधेश्याम बनोदे
घर क्रमांक : 1-8-1
वय : 76 लिंग : महिला
छायाचित्र उपलब्ध

505 AIS6638605
नाव : ललिता कृष्णा नारायण बनोदे
पतीचे नाव: कृष्णा नारायण बनोदे
घर क्रमांक : 1-8-1
वय : 70 लिंग : महिला
छायाचित्र उपलब्ध

506 AIS6638571
नाव : निलेश राधेश्याम बनोदे
वडिलांचे नाव: राधेश्याम बनोदे
घर क्रमांक : 1-8-1
वय : 56 लिंग : पुरुष
छायाचित्र उपलब्ध

507 AIS6638613
नाव : रुपेश कृष्णा नारायण बनोदे
वडिलांचे नाव: कृष्णा नारायण बनोदे
घर क्रमांक : 1-8-1
वय : 51 लिंग : पुरुष
छायाचित्र उपलब्ध

508 AIS6638589
नाव : किर्ती निलेश बनोदे
पतीचे नाव: निलेश बनोदे
घर क्रमांक : 1-8-1
वय : 50 लिंग : महिला
छायाचित्र उपलब्ध

509 AIS6638621
नाव : रितेश कृष्णा नारायण बनोदे
वडिलांचे नाव: कृष्णा नारायण बनोदे
घर क्रमांक : 1-8-1
वय : 43 लिंग : पुरुष
छायाचित्र उपलब्ध

510 AIS6638548
नाव : रोशन गुरव
वडिलांचे नाव: जनार्धन गुरव
घर क्रमांक : एल-8-44,क्यू. नं 1,नियर छोटा
वय : 43 लिंग : पुरुष
छायाचित्र उपलब्ध

511 AIS6638647
नाव : श्रध्दा सुरेश राऊत
पतीचे नाव: सुरेश राऊत
घर क्रमांक : 1-8-7
वय : 43 लिंग : महिला
छायाचित्र उपलब्ध

512 BKG2267532
नाव : दामोधर अशोक मोहाडीकर
वडिलांचे नाव: अशोक मोहाडीकर
घर क्रमांक : 6-70
वय : 47 लिंग : पुरुष
छायाचित्र उपलब्ध

513 BKG0964882
नाव : सुरेशचंद्र नागोराव दिक्षीत
वडिलांचे नाव: नागोराव दिक्षीत
घर क्रमांक : 8/18
वय : 75 लिंग : पुरुष
छायाचित्र उपलब्ध

514 AIS6638423
नाव : प्रशांत नामदेवराव गणोरकर
वडिलांचे नाव: नामदेवराव गणोरकर
घर क्रमांक : 8/43
वय : 50 लिंग : पुरुष
छायाचित्र उपलब्ध

515 YQA9391467
नाव : निखील पुरुषोत्तम व्यास
वडिलांचे नाव: पुरुषोत्तम व्यास
घर क्रमांक : ए/11, 76 एम.आई.जी.फ्लॅट्स
वय : 48 लिंग : पुरुष
छायाचित्र उपलब्ध

516 AIS6638688
नाव : मृणाली कैलास गुल्हाने
पतीचे नाव: कैलास गुल्हाने
घर क्रमांक : 12-7-2
वय : 44 लिंग : महिला
छायाचित्र उपलब्ध

517 AIS0102557
नाव : अपर्णा अशोक चौरीकर
पतीचे नाव: अशोक चौरीकर
घर क्रमांक : 12 7 5
वय : 74 लिंग : महिला
छायाचित्र उपलब्ध

518 AIS1383066
नाव : आनंद अशोक चौरीकर
वडिलांचे नाव: अशोक चौरीकर
घर क्रमांक : 12-7-5
वय : 49 लिंग : पुरुष
छायाचित्र उपलब्ध

519 AIS0102567
नाव : अश्विनी अशोक चौरीकर
वडिलांचे नाव: अशोक चौरीकर
घर क्रमांक : 12 7 5
वय : 48 लिंग : महिला
छायाचित्र उपलब्ध

520 AIS6638472
नाव : सुभाष पुरुषोत्तम सपकाळ
वडिलांचे नाव: पुरुषोत्तम सपकाळ
घर क्रमांक : 127-7
वय : 81 लिंग : पुरुष
छायाचित्र उपलब्ध

521 AIS0102400
नाव : शुभांगी सुभाष सपकाळ
पतीचे नाव: सुभाष सपकाळ
घर क्रमांक : 127-7
वय : 71 लिंग : महिला
छायाचित्र उपलब्ध

522 AIS0102369
नाव : आनंद पंजाबराव येवले
वडिलांचे नाव: पंजाबराव येवले
घर क्रमांक : 127 8
वय : 48 लिंग : पुरुष
छायाचित्र उपलब्ध

523 AIS8103285
नाव : अश्विनी येवले
पतीचे नाव: अनुप येवले
घर क्रमांक : 12एल7/8
वय : 35 लिंग : महिला
छायाचित्र उपलब्ध

524 BKG0966176
नाव : प्रशांत नरहरी जोगी
वडिलांचे नाव: नरहरी जोगी
घर क्रमांक : 12-7-9
वय : 44 लिंग : पुरुष
छायाचित्र उपलब्ध

525 BKG0966192
नाव : वैश्नवी नरहरी जोगी
वडिलांचे नाव: नरहरी जोगी
घर क्रमांक : 12-7-9
वय : 44 लिंग : महिला
छायाचित्र उपलब्ध

526 BKG0982264
नाव : विनोद रामचंद्र कोठे
वडिलांचे नाव: रामचंद्र कोठे
घर क्रमांक : 12-7-9
वय : 60 लिंग : पुरुष
छायाचित्र उपलब्ध

527 BKG0966184
नाव : मंजू नरहरी जोगी
वडिलांचे नाव: नरहरी जोगी
घर क्रमांक : 127-9
वय : 49 लिंग : महिला
छायाचित्र उपलब्ध

528 AIS8189771
नाव : संजय शंकर डोईफोडे
वडिलांचे नाव: शंकर डोईफोडे
घर क्रमांक : 138-1
वय : 63 लिंग : पुरुष
छायाचित्र उपलब्ध

529 AIS6638514
नाव : उषा शंकर डोईफोडे
पतीचे नाव: शंकर डोईफोडे
घर क्रमांक : 168-1
वय : 91 लिंग : महिला
छायाचित्र उपलब्ध

530 BKG0978007
नाव : मंगला विलास ढोरे
पतीचे नाव: विलास ढोरे
घर क्रमांक : 16-8-4
वय : 53 लिंग : महिला
छायाचित्र उपलब्ध

531 BKG0978015
नाव : वैशाली सतिश ढोरे
पतीचे नाव: सतिश ढोरे
घर क्रमांक : 16-8-4
वय : 51 लिंग : महिला
छायाचित्र उपलब्ध

532 AIS6638811
नाव : सरिता राजु ढोरे
पतीचे नाव: राजु ढोरे
घर क्रमांक : 16-8-4
वय : 49 लिंग : महिला
छायाचित्र उपलब्ध

533 AIS7165913
नाव : निहाल अविनाश ढोरे
वडिलांचे नाव: अविनाश ढोरे
घर क्रमांक : 3/131
वय : 32 लिंग : पुरुष
छायाचित्र उपलब्ध

534 BKG0966127
नाव : वेणुताई रामकृष्ण गुल्हाने
पतीचे नाव: रामकृष्ण गुल्हाने
घर क्रमांक : 12-1-7-2
वय : 78 लिंग : महिला
छायाचित्र उपलब्ध

535 BKG0357913
नाव : कैलास रामकृष्ण गुल्हाने
वडिलांचे नाव: रामकृष्ण गुल्हाने
घर क्रमांक : 12 1 7 2
वय : 50 लिंग : पुरुष
छायाचित्र उपलब्ध

536 AIS6638712
नाव : आशा कृष्णराव जाधव
पतीचे नाव: कृष्णराव जाधव
घर क्रमांक : 12-1-7-3
वय : 76 लिंग : महिला
छायाचित्र उपलब्ध

537 AIS0102389
नाव : कमल पंजाबराव येवले
वडिलांचे नाव: पंजाबराव येवले
घर क्रमांक : 12 1 7 7
वय : 72 लिंग : महिला
छायाचित्र उपलब्ध

538 AIS6638498
नाव : रंजु नरहरी जोगी
वडिलांचे नाव: नरहरी जोगी
घर क्रमांक : 12-1-7-9
वय : 48 लिंग : महिला
छायाचित्र उपलब्ध

539 AIS0102577
नाव : अशोक भैय्याजी चौरीकर
वडिलांचे नाव: भैय्याजी चौरीकर
घर क्रमांक : 12-7-15
वय : 81 लिंग : पुरुष
छायाचित्र उपलब्ध

540 AIS2508307
नाव : रजनी मनोज खेकरे
पतीचे नाव: मनोज खेकरे
घर क्रमांक : 12-8-12
वय : 55 लिंग : महिला
छायाचित्र उपलब्ध

541 AIS6638662
नाव : भाग्यश्री देवीदास पुणेकर
पतीचे नाव: देवीदास पुणेकर
घर क्रमांक : 12871
वय : 84 लिंग : महिला
छायाचित्र उपलब्ध

542 AIS8189797
नाव : सचिन देवीदास पुणेकर
वडिलांचे नाव: देवीदास पुणेकर
घर क्रमांक : 12871
वय : 54 लिंग : पुरुष
छायाचित्र उपलब्ध

543 AIS6638670
नाव : भुषण देवीदास पुणेकर
वडिलांचे नाव: देवीदास पुणेकर
घर क्रमांक : 12871
वय : 48 लिंग : पुरुष
छायाचित्र उपलब्ध

544 AIS8189789
नाव : ज्योती संजय डोईफोडे
पतीचे नाव: संजय डोईफोडे
घर क्रमांक : 16-1-8-2
वय : 56 लिंग : महिला
छायाचित्र उपलब्ध

545 AIS0102608
नाव : इंदुमती देवचंद दंढारे
पतीचे नाव: देवचंद दंढारे
घर क्रमांक : 16-1-8-3
वय : 78 लिंग : महिला
छायाचित्र उपलब्ध

546 BKG0977926
नाव : राजू आनंद ढोरे
वडिलांचे नाव: आनंद ढोरे
घर क्रमांक : 16-1-8-4
वय : 58 लिंग : पुरुष
छायाचित्र उपलब्ध

547 BKG0978023
नाव : सतिश आनंद ढोरे
वडिलांचे नाव: आनंद ढोरे
घर क्रमांक : 16-1-8-4
वय : 55 लिंग : पुरुष
छायाचित्र उपलब्ध

548 AIS1383132
नाव : कविता प्रविण ठाकरे
पतीचे नाव: प्रविण ठाकरे
घर क्रमांक : 16-8-13
वय : 52 लिंग : महिला
छायाचित्र उपलब्ध

549 AIS1383124
नाव : हर्षा प्रशांत ठाकरे
पतीचे नाव: प्रशांत ठाकरे
घर क्रमांक : 16-8-13
वय : 49 लिंग : महिला
छायाचित्र उपलब्ध

550 AIS7877319
नाव : रश्मी प्रवीण ठाकरे
वडिलांचे नाव: प्रवीण ठाकरे
घर क्रमांक : 16एल-8/13,रघोजी नागर
वय : 30 लिंग : महिला
छायाचित्र उपलब्ध

551 AIS1341122
नाव : प्रभावती बापूराव मानकर
पतीचे नाव: बापूराव मानकर
घर क्रमांक : 16-8-14
वय : 80 लिंग : महिला
छायाचित्र उपलब्ध

552 AIS6638829
नाव : राजेंद्र भीयालाल जैसवाल
वडिलांचे नाव: भीयालाल जैसवाल
घर क्रमांक : 16-8-15
वय : 66 लिंग : पुरुष
छायाचित्र उपलब्ध

553 AIS6638837
नाव : निशा राजेंद्र जैसवाल
पतीचे नाव: राजेंद्र जैसवाल
घर क्रमांक : 16-8-15
वय : 56 लिंग : महिला
छायाचित्र उपलब्ध

554 AIS6638803
नाव : सुनंदा विजय नाईक
पतीचे नाव: विजय नाईक
घर क्रमांक : 16-8-16
वय : 57 लिंग : महिला
छायाचित्र उपलब्ध

555 AIS8189854
नाव : अविनाश चुडामन बन्सोड
वडिलांचे नाव: चुडामन बन्सोड
घर क्रमांक : 12-1-7-10
वय : 63 लिंग : पुरुष
छायाचित्र उपलब्ध

556 AIS8189821
नाव : संजय चुडामन बन्सोड
वडिलांचे नाव: चुडामन बन्सोड
घर क्रमांक : 12-1-7-10
वय : 55 लिंग : पुरुष
छायाचित्र उपलब्ध

557 AIS8189862
नाव : बिंदु अविनाश बन्सोड
पतीचे नाव: अविनाश बन्सोड
घर क्रमांक : 12-1-7-10
वय : 54 लिंग : महिला
छायाचित्र उपलब्ध

558 AIS8189839
नाव : सतिश चुडामन बन्सोड
वडिलांचे नाव: चुडामन बन्सोड
घर क्रमांक : 12-1-7-10
वय : 53 लिंग : पुरुष
छायाचित्र उपलब्ध

559 AIS8189847
नाव : प्रविण चुडामन बन्सोड
वडिलांचे नाव: चुडामन बन्सोड
घर क्रमांक : 12-1-7-10
वय : 51 लिंग : पुरुष
छायाचित्र उपलब्ध

560 AIS2332146
नाव : मनोज जगन्नाथ खेकरे
वडिलांचे नाव: जगन्नाथ खेकरे
घर क्रमांक : 12-1-7-12
वय : 53 लिंग : पुरुष
छायाचित्र उपलब्ध

561 AIS6638696
नाव : रवि जगन्नाथ खेकरे
वडिलांचे नाव: जगन्नाथ खेकरे
घर क्रमांक : 12-1-7-12
वय : 60 लिंग : पुरुष
छायाचित्र उपलब्ध

562 AIS8189870
नाव : किरण रवि खेकरे
पतीचे नाव: रवि खेकरे
घर क्रमांक : 12-1-7-12
वय : 55 लिंग : महिला
छायाचित्र उपलब्ध

563 AIS0102696
नाव : स्वाती दिलीप अतकरे
पतीचे नाव: दिलीप अतकरे
घर क्रमांक : 16-1-8-10
वय : 64 लिंग : महिला
छायाचित्र उपलब्ध

564 AIS1383090
नाव : सुमन बालक्रिष्ण ठाकरे
पतीचे नाव: बालक्रिष्ण ठाकरे
घर क्रमांक : 16-1-8-13
वय : 80 लिंग : महिला
छायाचित्र उपलब्ध

565 AIS1383108
नाव : प्रविण बालक्रिष्ण ठाकरे
वडिलांचे नाव: बालक्रिष्ण ठाकरे
घर क्रमांक : 16-1-8-13
वय : 58 लिंग : पुरुष
छायाचित्र उपलब्ध

566 AIS1383116
नाव : प्रशांत बालक्रिष्ण ठाकरे
वडिलांचे नाव: बालक्रिष्ण ठाकरे
घर क्रमांक : 16-1-8-13
वय : 56 लिंग : पुरुष
छायाचित्र उपलब्ध

567 AIS6638746
नाव : नरेंद्र बापूराव मानकर
वडिलांचे नाव: बापूराव मानकर
घर क्रमांक : 16-1-8-14
वय : 51 लिंग : पुरुष
छायाचित्र उपलब्ध

568 AIS6638761
नाव : देवानंद कृष्णराव नाईक
वडिलांचे नाव: कृष्णराव नाईक
घर क्रमांक : 16-1-8-16
वय : 57 लिंग : पुरुष
छायाचित्र उपलब्ध

569 AIS6638787
नाव : नंदा पुरुषोत्तम नाईक
पतीचे नाव: पुरुषोत्तम नाईक
घर क्रमांक : 16-1-8-16
वय : 57 लिंग : महिला
छायाचित्र उपलब्ध

570 AIS8900581
नाव : प्रज्ञा बालापुरकर
वडिलांचे नाव: सुभाष सपकाळ
घर क्रमांक : वी.एच.बी. कॉलोनी,क्यू.नं. एल/
वय : 53 लिंग : महिला
छायाचित्र उपलब्ध

571 AIS8901191
नाव : श्रावणी सतीश सिंगमवार
वडिलांचे नाव: सतीश शंकरराव सिंगमवार
घर क्रमांक : फ्लॅट नं. 302 एन.आई.टी बिल्डि
वय : 24 लिंग : महिला
छायाचित्र उपलब्ध

मतदारांचा सारांश

A) मतदारांची संख्या

		यादी प्रकार	यादी ओळख	मतदारांची संख्या			
				पुरुष	महिला	तृतिय पंथी	एकूण
I	मूळ यादी	मूळ यादी	विशेष सखोल पुनरिक्षण २०२६ च्या अंतर्गत तयार करण्यात आलेली प्रारूप मतदार यादी	280	291	0	571
				280	291	0	571

मतदार नोंदणी अधिकाऱ्याची स्वाक्षरी