निर्वाचक नामावली 2026 S20 राजस्थान

विधान सभा क्षेत्र की संख्या , नाम व आरक्षण स्थिति : 122 - फलौदी (सामान्य)	**भाग संख्या : : 248**

संसदीय निर्वाचन क्षेत्र की संख्या, नाम व आरक्षण स्थिति, जिसमें विधान सभा निर्वाचन क्षेत्र स्थित है : 16 - जोधपुर (सामान्य)

1. पुनरीक्षण का विवरण

पुनरीक्षण का वर्ष : 2026

अर्हता तिथि : 01-01-2026

पुनरीक्षण का स्वरूप : विशेष गहन पुनरीक्षण - 2026

प्रकाशन की तिथि : 21-02-2026

निर्वाचक नामावली की पहचान :

समस्त पूरकों को समेकित करते हुए विशेष गहन पुनरीक्षण 2026 की मूल नामावली

2. भाग व मतदान क्षेत्र का विवरण :

भाग में आने वाले अनुभागों की संख्या और नाम :

1-देचूरोड चुंगी नाके के पास,एंका भाटिया
2-मालम सिंह टयूवेल के पास,एंका भाटिया
3-मेघवालो की ढाणिया,एंका भाटिया
4-जोधसिंह की ढाणी,एंका भाटिया
5-सिनधियो की ढाणी,एंका भाटिया

मुख्य शहर / मुख्य ग्राम	: एका भाटियान
वार्ड	:
पोस्ट ऑफिस	: फलोदी एस.ओ.
पुलिस थाना	: फलौदी
तहसील	: फलोदी
जिला	: फलौदी
पिन कोड	: 342301

3. मतदान केंद्र का विवरण

मतदान केंद्र की संख्या व नाम :

248 - एका भाटियान

मतदान केंद्र का भवन व पता :

राजकीय उच्च माध्यमिक विद्यालय, (दायां भाग), एकां भाटियान

मतदान केन्द्र की विशेष हैसियत (पुरुष/महिला/सामान्य) :	सामान्य
इस मतदान क्षेत्र के सहायक (ऑक्जिलियरी) मतदान केन्द्रों की संख्या :	0

4. मतदाताओं की संख्या :

आरंभिक क्रम संख्या	अंतिम क्रम संख्या	मतदाताओं की संख्या			
		पुरुष	महिला	तृतीय लिंग	कुल
1	877	446	430	0	876

निर्वाचक रजिस्ट्रीकरण अधिकारी द्वारा जारी

Nazri Naksha

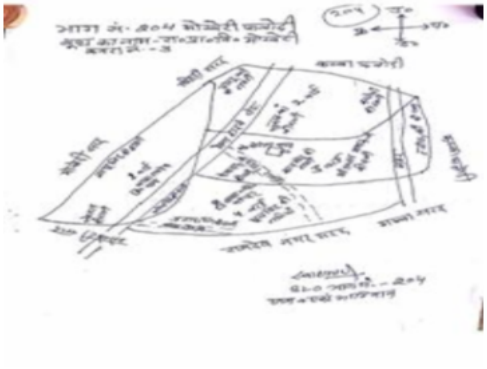

Google Map View

Polling Station Building Front View

Polling Station Front View

Cad View

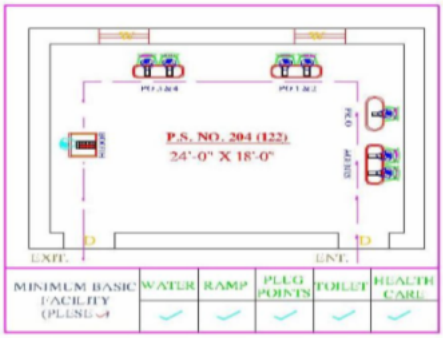

Key MAP View

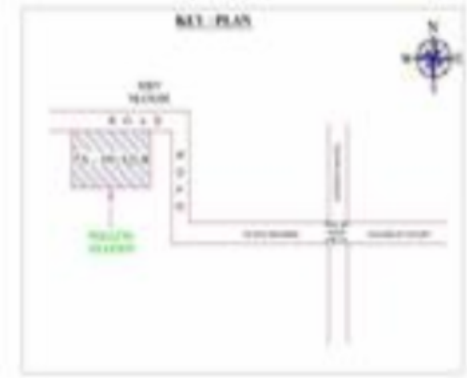

1 WJG0201145
निर्वाचक का नाम : झूमरलाल
पिता का नाम: दाऊलाल
गृह संख्या : 00
उम्र : 39 लिंग : पुरुष
फोटो उपलब्ध

2 WJG0959379
निर्वाचक का नाम : भंवरी
पति का नाम: झुमरलाल
गृह संख्या : 00
उम्र : 37 लिंग : महिला
फोटो उपलब्ध

3 WJG0944553
निर्वाचक का नाम : मीरा
पति का नाम: पठानखां
गृह संख्या : 0
उम्र : 36 लिंग : महिला
फोटो उपलब्ध

4 WJG1409176
निर्वाचक का नाम : दीना राम मेघवाल
पिता का नाम: ईगा राम
गृह संख्या : 00
उम्र : 24 लिंग : पुरुष
फोटो उपलब्ध

5 RJ/24/190/630327
निर्वाचक का नाम : रोमतो
पति का नाम: नेकुखां
गृह संख्या : 1
उम्र : 83 लिंग : महिला
फोटो उपलब्ध

6 RJ/24/190/630324
निर्वाचक का नाम : मोहम्मद खां
पिता का नाम: नेकुखां
गृह संख्या : 1
उम्र : 58 लिंग : पुरुष
फोटो उपलब्ध

7 RJ/24/190/630328
निर्वाचक का नाम : मोमु
पति का नाम: मोमधु
गृह संख्या : 1
उम्र : 58 लिंग : महिला
फोटो उपलब्ध

8 WJG1915685
निर्वाचक का नाम : मोती लाल
पिता का नाम: मालू राम
गृह संख्या : 1
उम्र : 46 लिंग : पुरुष
फोटो उपलब्ध

9 WJG0073288
निर्वाचक का नाम : करणाराम
पिता का नाम: पूनाराम
गृह संख्या : 01
उम्र : 41 लिंग : पुरुष
फोटो उपलब्ध

10 WJG1915701
निर्वाचक का नाम : पठानी देवी
पति का नाम: मोती लाल
गृह संख्या : 1
उम्र : 41 लिंग : महिला
फोटो उपलब्ध

11 WJG0069906
निर्वाचक का नाम : शान्ति
पति का नाम: करणाराम
गृह संख्या : 01
उम्र : 40 लिंग : महिला
फोटो उपलब्ध

12 WJG0069773
निर्वाचक का नाम : दुलाराम
पिता का नाम: पुनाराम
गृह संख्या : 01
उम्र : 40 लिंग : पुरुष
फोटो उपलब्ध

13 WJG1156744
निर्वाचक का नाम : पन्ना राम
पिता का नाम: ओम प्रकाश
गृह संख्या : 01
उम्र : 33 लिंग : पुरुष
फोटो उपलब्ध

14 WJG1324193
निर्वाचक का नाम : गुड्डी
पति का नाम: दूलाराम
गृह संख्या : 1
उम्र : 33 लिंग : महिला
फोटो उपलब्ध

15 WJG1156728
निर्वाचक का नाम : मीना
पति का नाम: पन्नालाल
गृह संख्या : 01
उम्र : 30 लिंग : महिला
फोटो उपलब्ध

16 WJG1111210
निर्वाचक का नाम : अलाबक्श
पिता का नाम: मोहम्मद खां
गृह संख्या : 1
उम्र : 29 लिंग : पुरुष
फोटो उपलब्ध

17 WJG1111228
निर्वाचक का नाम : खुदाबक्श
पिता का नाम: मोहम्मद खां
गृह संख्या : 1
उम्र : 27 लिंग : पुरुष
फोटो उपलब्ध

18 WJG1920214
निर्वाचक का नाम : विक्रम
पिता का नाम: जुमर लाल
गृह संख्या : 01
उम्र : 19 लिंग : पुरुष
फोटो उपलब्ध

19 WJG1941707
निर्वाचक का नाम : अर्जन राम
पिता का नाम: कर्ण राम
गृह संख्या : 1 ए
उम्र : 38 लिंग : पुरुष
फोटो उपलब्ध

20 WJG1941715
निर्वाचक का नाम : रानी माई
पति का नाम: अर्जन राम
गृह संख्या : 1 ए
उम्र : 37 लिंग : महिला
फोटो उपलब्ध

21 GJN1342013
निर्वाचक का नाम : सुमारखां
पिता का नाम: कमरेखां
गृह संख्या : 8
उम्र : 81 लिंग : पुरुष
फोटो उपलब्ध

22 RJ/24/190/630151
निर्वाचक का नाम : हाजु
पति का नाम: सुमारखां
गृह संख्या : 8
उम्र : 71 लिंग : महिला
फोटो उपलब्ध

23 GJN1621580
निर्वाचक का नाम : ईलयास
पिता का नाम: सुमार खां
गृह संख्या : 8
उम्र : 42 लिंग : पुरुष
फोटो उपलब्ध

24 GJN2763852
निर्वाचक का नाम : सूमरिखातुन
पति का नाम: ईलीयास
गृह संख्या : 8
उम्र : 41 लिंग : महिला
फोटो उपलब्ध

25 GJN2763860
निर्वाचक का नाम : जमू
पति का नाम: रमजान खाँ
गृह संख्या : 8
उम्र : 39 लिंग : महिला
फोटो उपलब्ध

26 GJN2763811
निर्वाचक का नाम : रईस खान
पिता का नाम: सुमार खान
गृह संख्या : 8
उम्र : 39 लिंग : पुरुष
फोटो उपलब्ध

27 WJG1445337
निर्वाचक का नाम : सलीम
पिता का नाम: सुमार खां
गृह संख्या : 08
उम्र : 29 लिंग : पुरुष
फोटो उपलब्ध

28 RJ/24/190/630088
निर्वाचक का नाम : रहमत
पति का नाम: फतेहखां
गृह संख्या : 9
उम्र : 71 लिंग : महिला
फोटो उपलब्ध

29 RJ/24/190/630001
निर्वाचक का नाम : जमलेखां
पिता का नाम: फतेहखां
गृह संख्या : 9
उम्र : 61 लिंग : पुरुष
फोटो उपलब्ध

30 WJG1452036
निर्वाचक का नाम : भाईखान
पिता का नाम: फतेहखा
गृह संख्या : 9
उम्र : 57 लिंग : पुरुष
फोटो उपलब्ध

31 RJ/24/190/630091
निर्वाचक का नाम : अजु
पति का नाम: जमलेखां
गृह संख्या : 9
उम्र : 56 लिंग : महिला
फोटो उपलब्ध

32 RJ/24/190/630090
निर्वाचक का नाम : अजु
पति का नाम: भाईखानं
गृह संख्या : 9
उम्र : 51 लिंग : महिला
फोटो उपलब्ध

33 GJN1621598
निर्वाचक का नाम : सकुर
पिता का नाम: फतेह खान
गृह संख्या : 9
उम्र : 42 लिंग : पुरुष
फोटो उपलब्ध

34 GJN1621606
निर्वाचक का नाम : हक्कू
पति का नाम: सकुर
गृह संख्या : 9
उम्र : 42 लिंग : महिला
फोटो उपलब्ध

35 GJN2763787
निर्वाचक का नाम : रमजान खान
पिता का नाम: फते खान
गृह संख्या : 9
उम्र : 41 लिंग : पुरुष
फोटो उपलब्ध

36 GJN2763332
निर्वाचक का नाम : मंजुर खाँ
पिता का नाम: फतेहखाँ
गृह संख्या : 9
उम्र : 40 लिंग : पुरुष
फोटो उपलब्ध

37 GJN2763894
निर्वाचक का नाम : जुबेदा खातुन
पति का नाम: मंजूर खान
गृह संख्या : 9
उम्र : 38 लिंग : महिला
फोटो उपलब्ध

38 WJG0862938
निर्वाचक का नाम : अरबी खातू
पति का नाम: शोकतअली
गृह संख्या : 9
उम्र : 30 लिंग : महिला
फोटो उपलब्ध

39 WJG0862912
निर्वाचक का नाम : शौकत अली
पिता का नाम: भाई खान
गृह संख्या : 9
उम्र : 30 लिंग : पुरुष
फोटो उपलब्ध

40 WJG1111236
निर्वाचक का नाम : बरकत
पिता का नाम: भाई खान
गृह संख्या : 9
उम्र : 28 लिंग : पुरुष
फोटो उपलब्ध

41 WJG1445600
निर्वाचक का नाम : परमीना
पति का नाम: बरकत
गृह संख्या : 09
उम्र : 26 लिंग : महिला
फोटो उपलब्ध

42 WJG1647890
निर्वाचक का नाम : यासीन खान
पिता का नाम: भाई खान
गृह संख्या : 9
उम्र : 24 लिंग : पुरुष
फोटो उपलब्ध

43 RJ/24/190/630164
निर्वाचक का नाम : मेहरद्दीन
पिता का नाम: ईब्रुखां
गृह संख्या : 10
उम्र : 71 लिंग : पुरुष
फोटो उपलब्ध

44 RJ/24/190/630150
निर्वाचक का नाम : मरीयम
पति का नाम: मेहरद्दीन
गृह संख्या : 10
उम्र : 66 लिंग : महिला
फोटो उपलब्ध

45 GJN1621614
निर्वाचक का नाम : रमजान
पिता का नाम: मेहरदीन
गृह संख्या : 10
उम्र : 43 लिंग : पुरुष
फोटो उपलब्ध

46 GJN1971811
निर्वाचक का नाम : अमी
पति का नाम: रमजान
गृह संख्या : 10
उम्र : 43 लिंग : महिला
फोटो उपलब्ध

47 GJN2763142
निर्वाचक का नाम : ईस्लामखाँ
पिता का नाम: मेहरदीन खाँ
गृह संख्या : 10
उम्र : 42 लिंग : पुरुष
फोटो उपलब्ध

48 WJG0039495
निर्वाचक का नाम : मदिना खातुन
पति का नाम: हजुरदीन (हजुरखाँ)
गृह संख्या : 10
उम्र : 39 लिंग : महिला
फोटो उपलब्ध

49 GJN2763803
निर्वाचक का नाम : लालदीन
पिता का नाम: मेहरदीन
गृह संख्या : 10
उम्र : 38 लिंग : पुरुष
फोटो उपलब्ध

50 GJN2763795
निर्वाचक का नाम : हजुर खां
पिता का नाम: मेहरदीन
गृह संख्या : 10
उम्र : 37 लिंग : पुरुष
फोटो उपलब्ध

51 WJG1198928
निर्वाचक का नाम : सलमा
पति का नाम: लालदीन
गृह संख्या : 10
उम्र : 27 लिंग : महिला
फोटो उपलब्ध

52 RJ/24/190/630086
निर्वाचक का नाम : खतीजो
पति का नाम: बचुखां
गृह संख्या : 11
उम्र : 66 लिंग : महिला
फोटो उपलब्ध

53 RJ/24/190/630342
निर्वाचक का नाम : मोहम्मदखां
पिता का नाम: शेरखा
गृह संख्या : 11
उम्र : 66 लिंग : पुरुष
फोटो उपलब्ध

54 GJN1342021
निर्वाचक का नाम : हिरो
पति का नाम: मोहम्मदखां
गृह संख्या : 11
उम्र : 56 लिंग : महिला
फोटो उपलब्ध

55 GJN1621630
निर्वाचक का नाम : सईद
पिता का नाम: बचुखा
गृह संख्या : 11
उम्र : 50 लिंग : पुरुष
फोटो उपलब्ध

56 GJN1621648
निर्वाचक का नाम : अमतु
पति का नाम: सईद
गृह संख्या : 11
उम्र : 47 लिंग : महिला
फोटो उपलब्ध

57 GJN1621622
निर्वाचक का नाम : हनीफ
पिता का नाम: बचु खां
गृह संख्या : 11
उम्र : 46 लिंग : पुरुष
फोटो उपलब्ध

58 GJN1896026
निर्वाचक का नाम : सुखी
पति का नाम: हनीफ
गृह संख्या : 11
उम्र : 44 लिंग : महिला
फोटो उपलब्ध

59 GJN2763589
निर्वाचक का नाम : शरादीद
पिता का नाम: मोमदखाँ
गृह संख्या : 11
उम्र : 38 लिंग : पुरुष
फोटो उपलब्ध

60 WJG1198910
निर्वाचक का नाम : सिकंदर मोहम्मद खा
पिता का नाम: मोहम्मद खान
गृह संख्या : 11
उम्र : 33 लिंग : पुरुष
फोटो उपलब्ध

61 WJG1647858
निर्वाचक का नाम : रज़िया
पति का नाम: सिकंदर
गृह संख्या : 11
उम्र : 32 लिंग : महिला
फोटो उपलब्ध

62 WJG1647866
निर्वाचक का नाम : रज़िया
पति का नाम: सिकंदर
गृह संख्या : 11
उम्र : 32 लिंग : महिला
फोटो उपलब्ध

63 WJG1198936
निर्वाचक का नाम : अफ़साना
पति का नाम: सरादीन
गृह संख्या : 11
उम्र : 31 लिंग : महिला
फोटो उपलब्ध

64 WJG1916840
निर्वाचक का नाम : ओमिन खा
पिता का नाम: हनीफ़ खा
गृह संख्या : 11
उम्र : 19 लिंग : पुरुष
फोटो उपलब्ध

65 RJ/24/190/630033
निर्वाचक का नाम : रहमत
पति का नाम: कायमखां
गृह संख्या : 12
उम्र : 76 लिंग : महिला
फोटो उपलब्ध

66 GJN1621655
निर्वाचक का नाम : उस्मान खां
पिता का नाम: कायमखां
गृह संख्या : 12
उम्र : 61 लिंग : पुरुष
फोटो उपलब्ध

67 RJ/24/190/630076
निर्वाचक का नाम : ईसलाम
पिता का नाम: कायमखां
गृह संख्या : 12
उम्र : 51 लिंग : पुरुष
फोटो उपलब्ध

68 GJN1621663
निर्वाचक का नाम : रहमत
पति का नाम: इस्लामखां
गृह संख्या : 12
उम्र : 45 लिंग : महिला
फोटो उपलब्ध

69 GJN2763845
निर्वाचक का नाम : हसीना खातुन
पति का नाम: रमजान
गृह संख्या : 12
उम्र : 41 लिंग : महिला
फोटो उपलब्ध

70 WJG0958918
निर्वाचक का नाम : सुमरी
पति का नाम: उस्मानखां
गृह संख्या : 12
उम्र : 33 लिंग : महिला
फोटो उपलब्ध

71 RJ/24/190/630083
निर्वाचक का नाम : मुरादा
पति का नाम: अब्दुखां
गृह संख्या : 13
उम्र : 76 लिंग : महिला
फोटो उपलब्ध

72 GJN2763829
निर्वाचक का नाम : रमजान
पिता का नाम: सुमारखाँ
गृह संख्या : 13
उम्र : 42 लिंग : पुरुष
फोटो उपलब्ध

73 GJN1621689
निर्वाचक का नाम : रमजान
पिता का नाम: अब्दु खां
गृह संख्या : 13
उम्र : 42 लिंग : पुरुष
फोटो उपलब्ध

74 GJN2763837
निर्वाचक का नाम : हसीना खातुन
पति का नाम: रमजान
गृह संख्या : 13
उम्र : 40 लिंग : महिला
फोटो उपलब्ध

75 WJG0584987
निर्वाचक का नाम : शकूर खां
पिता का नाम: अब्दुलखां
गृह संख्या : 13
उम्र : 33 लिंग : पुरुष
फोटो उपलब्ध

76 WJG0584995
निर्वाचक का नाम : रजिया खातु
पति का नाम: शकूर खां
गृह संख्या : 13
उम्र : 33 लिंग : महिला
फोटो उपलब्ध

77 WJG1518950
निर्वाचक का नाम : फ़करुदीन
पिता का नाम: फते खां
गृह संख्या : 14
उम्र : 58 लिंग : पुरुष
फोटो उपलब्ध

78 WJG1518992
निर्वाचक का नाम : कवरी खातून
पति का नाम: फ़क़रुदीन
गृह संख्या : 14
उम्र : 54 लिंग : महिला
फोटो उपलब्ध

79 RJ/24/190/631001
निर्वाचक का नाम : वलीमोहम्मद
पिता का नाम: फतेह खां
गृह संख्या : 14
उम्र : 53 लिंग : पुरुष
फोटो उपलब्ध

80 GJN1621697
निर्वाचक का नाम : हजूरदीन
पिता का नाम: फतेहखां
गृह संख्या : 14
उम्र : 47 लिंग : पुरुष
फोटो उपलब्ध

81 GJN2763886
निर्वाचक का नाम : रईसा खातुन
पति का नाम: हजुर खां
गृह संख्या : 14
उम्र : 40 लिंग : महिला
फोटो उपलब्ध

82 WJG0862953
निर्वाचक का नाम : सरादीन
पिता का नाम: फकरूदीन
गृह संख्या : 14
उम्र : 33 लिंग : पुरुष
फोटो उपलब्ध

83 WJG0862763
निर्वाचक का नाम : रहमतखातून
पति का नाम: सरादीन
गृह संख्या : 14
उम्र : 32 लिंग : महिला
फोटो उपलब्ध

84 WJG1087543
निर्वाचक का नाम : इलियास
पिता का नाम: फकरुद्दीन
गृह संख्या : 14
उम्र : 30 लिंग : पुरुष
फोटो उपलब्ध

85 WJG1349265
निर्वाचक का नाम : सदाम हुसैन
पिता का नाम: फकरूदीन
गृह संख्या : 14
उम्र : 30 लिंग : पुरुष
फोटो उपलब्ध

86 WJG1087550
निर्वाचक का नाम : रईसा
पति का नाम: इलियास खां
गृह संख्या : 14
उम्र : 27 लिंग : महिला
फोटो उपलब्ध

87 WJG1445543
निर्वाचक का नाम : इमामदीन
पिता का नाम: फकरूदीन
गृह संख्या : 14
उम्र : 26 लिंग : पुरुष
फोटो उपलब्ध

88 WJG1639251
निर्वाचक का नाम : बसीरा सदाम हुसैन
पति का नाम: सदाम हुसैन
गृह संख्या : 14
उम्र : 25 लिंग : महिला
फोटो उपलब्ध

89 WJG1926799
निर्वाचक का नाम : अनिशा
पति का नाम: इमाम दीन
गृह संख्या : 14
उम्र : 19 लिंग : महिला
फोटो उपलब्ध

90 RJ/24/190/630034
निर्वाचक का नाम : मस्तुरो
पति का नाम: जमालखां
गृह संख्या : 15
उम्र : 81 लिंग : महिला
फोटो उपलब्ध

91 GJN1728658
निर्वाचक का नाम : जमालो
पति का नाम: गफूर खां
गृह संख्या : 15
उम्र : 49 लिंग : महिला
फोटो उपलब्ध

92 GJN2763555
निर्वाचक का नाम : शहीदा खातुन
पति का नाम: आमदीन
गृह संख्या : 15
उम्र : 38 लिंग : महिला
फोटो उपलब्ध

93 RJ/24/190/630026
निर्वाचक का नाम : जुसब खां
पिता का नाम: अलीखां
गृह संख्या : 16
उम्र : 66 लिंग : पुरुष
फोटो उपलब्ध

94 RJ/24/190/630040
निर्वाचक का नाम : नुरो
पति का नाम: जुसबखां
गृह संख्या : 16
उम्र : 61 लिंग : महिला
फोटो उपलब्ध

95 GJN1621705
निर्वाचक का नाम : हाजु
पति का नाम: जुसबखां
गृह संख्या : 16
उम्र : 54 लिंग : महिला
फोटो उपलब्ध

96 GJN2763498
निर्वाचक का नाम : आमदीन
पिता का नाम: जुसबदीन
गृह संख्या : 16
उम्र : 40 लिंग : पुरुष
फोटो उपलब्ध

97 WJG0862797
निर्वाचक का नाम : बिलायतोखातु
पति का नाम: रईशखां
गृह संख्या : 16
उम्र : 30 लिंग : महिला
फोटो उपलब्ध

98 WJG0862821
निर्वाचक का नाम : रईशखां
पिता का नाम: जुसबखां
गृह संख्या : 16
उम्र : 30 लिंग : पुरुष
फोटो उपलब्ध

99 WJG1681949
निर्वाचक का नाम : रशीदा
पति का नाम: दीन मोहम्मद
गृह संख्या : 16
उम्र : 20 लिंग : महिला
फोटो उपलब्ध

100 RJ/24/190/630043
निर्वाचक का नाम : इलमदीन
पिता का नाम: रिडमलखां
गृह संख्या : 17
उम्र : 76 लिंग : पुरुष
फोटो उपलब्ध

101 RJ/24/190/630058
निर्वाचक का नाम : शखीनो
पति का नाम: इलमदीन
गृह संख्या : 17
उम्र : 71 लिंग : महिला
फोटो उपलब्ध

102 GJN1621721
निर्वाचक का नाम : ताजमोहमद
पिता का नाम: इलमदीन
गृह संख्या : 17
उम्र : 46 लिंग : पुरुष
फोटो उपलब्ध

103 GJN1621713
निर्वाचक का नाम : हसीनाखातु
पति का नाम: ताजमोहमद
गृह संख्या : 17
उम्र : 45 लिंग : महिला
फोटो उपलब्ध

104 GJN2764165
निर्वाचक का नाम : सिकन्द्र
पिता का नाम: ईलमदीन
गृह संख्या : 17
उम्र : 39 लिंग : पुरुष
फोटो उपलब्ध

105 WJG1878149
निर्वाचक का नाम : हबीब खान
पिता का नाम: इलमदीन
गृह संख्या : 17
उम्र : 27 लिंग : पुरुष
फोटो उपलब्ध

106 RJ/24/190/630019
निर्वाचक का नाम : कमरेखां
पिता का नाम: रिडमलखां
गृह संख्या : 18
उम्र : 76 लिंग : पुरुष
फोटो उपलब्ध

107 RJ/24/190/630035
निर्वाचक का नाम : अणची
पति का नाम: कमरेखां
गृह संख्या : 18
उम्र : 71 लिंग : महिला
फोटो उपलब्ध

108 GJN1621747
निर्वाचक का नाम : रईस
पिता का नाम: कमरेखां
गृह संख्या : 18
उम्र : 47 लिंग : पुरुष
फोटो उपलब्ध

109 GJN1621739
निर्वाचक का नाम : नजू
पति का नाम: रईस
गृह संख्या : 18
उम्र : 45 लिंग : महिला
फोटो उपलब्ध

110 GJN2763902
निर्वाचक का नाम : रहमत खातु
पिता का नाम: रमजान खाँ
गृह संख्या : 18
उम्र : 38 लिंग : महिला
फोटो उपलब्ध

111 WJG1198944
निर्वाचक का नाम : अफिजा
पति का नाम: शब्बीर खान
गृह संख्या : 18
उम्र : 27 लिंग : महिला
फोटो उपलब्ध

112 RJ/24/190/631019
निर्वाचक का नाम : नेकुखा
पिता का नाम: रिडमलखां
गृह संख्या : 19
उम्र : 81 लिंग : पुरुष
फोटो उपलब्ध

113 RJ/24/190/630036
निर्वाचक का नाम : रहमत
पति का नाम: नेकुखा
गृह संख्या : 19
उम्र : 71 लिंग : महिला
फोटो उपलब्ध

114 GJN1621754
निर्वाचक का नाम : बरियाम खां
पिता का नाम: नेकुखां
गृह संख्या : 19
उम्र : 46 लिंग : पुरुष
फोटो उपलब्ध

115 GJN2762888
निर्वाचक का नाम : उमरखान
पिता का नाम: नेकूखान
गृह संख्या : 19
उम्र : 43 लिंग : पुरुष
फोटो उपलब्ध

116 WJG0039420
निर्वाचक का नाम : अमीयत
पति का नाम: बरियाम खाँ
गृह संख्या : 19
उम्र : 41 लिंग : महिला
फोटो उपलब्ध

117 GJN2762904
निर्वाचक का नाम : नसरूदीन
पिता का नाम: नेकूखान
गृह संख्या : 19
उम्र : 38 लिंग : पुरुष
फोटो उपलब्ध

118 WJG0862615
निर्वाचक का नाम : हसीनाखातु
पति का नाम: उमरखान
गृह संख्या : 19
उम्र : 32 लिंग : महिला
फोटो उपलब्ध

119 WJG0862623
निर्वाचक का नाम : समीना खातू
पति का नाम: नसरूदीन
गृह संख्या : 19
उम्र : 31 लिंग : महिला
फोटो उपलब्ध

120 WJG1647783
निर्वाचक का नाम : परमीना रमज़ान खान
पति का नाम: रमज़ान खान
गृह संख्या : 19
उम्र : 25 लिंग : महिला
फोटो उपलब्ध

121 WJG1888312
निर्वाचक का नाम : रमज़ान खा
पिता का नाम: नेकू खा
गृह संख्या : 19
उम्र : 24 लिंग : पुरुष
फोटो उपलब्ध

122 RJ/24/190/630050
निर्वाचक का नाम : शफीखा
पिता का नाम: जमालखां
गृह संख्या : 20
उम्र : 66 लिंग : पुरुष
फोटो उपलब्ध

123 RJ/24/190/630039
निर्वाचक का नाम : चन्दु
पति का नाम: शफीखा
गृह संख्या : 20
उम्र : 61 लिंग : महिला
फोटो उपलब्ध

124 GJN2763597
निर्वाचक का नाम : नूरदीन
पिता का नाम: सफीखाँ
गृह संख्या : 20
उम्र : 40 लिंग : पुरुष
फोटो उपलब्ध

125 GJN2763605
निर्वाचक का नाम : रईस
पिता का नाम: शफी खान
गृह संख्या : 20
उम्र : 38 लिंग : पुरुष
फोटो उपलब्ध

126 WJG0862771
निर्वाचक का नाम : असियाखातु
पति का नाम: नूरदीन
गृह संख्या : 20
उम्र : 37 लिंग : महिला
फोटो उपलब्ध

127 WJG0862789
निर्वाचक का नाम : हुसीना
पति का नाम: रईश
गृह संख्या : 20
उम्र : 32 लिंग : महिला
फोटो उपलब्ध

128 RJ/24/190/630014
निर्वाचक का नाम : जमालदीन
पिता का नाम: नसीरखां
गृह संख्या : 22
उम्र : 71 लिंग : पुरुष
फोटो उपलब्ध

129 RJ/24/190/630056
निर्वाचक का नाम : अमीयत
पति का नाम: जमालदीन
गृह संख्या : 22
उम्र : 66 लिंग : महिला
फोटो उपलब्ध

130 RJ/24/190/630064
निर्वाचक का नाम : दोसुखा
पिता का नाम: नसीरखां
गृह संख्या : 22
उम्र : 66 लिंग : पुरुष
फोटो उपलब्ध

131 RJ/24/190/630060
निर्वाचक का नाम : मरीयम
पति का नाम: दोसुखा
गृह संख्या : 22
उम्र : 56 लिंग : महिला
फोटो उपलब्ध

132 RJ/24/190/630334
निर्वाचक का नाम : कासम
पिता का नाम: नसीरखां
गृह संख्या : 22
उम्र : 56 लिंग : पुरुष
फोटो उपलब्ध

133 GJN1621770
निर्वाचक का नाम : अजु
पति का नाम: कासमखा
गृह संख्या : 22
उम्र : 51 लिंग : महिला
फोटो उपलब्ध

134 WJG0272732
निर्वाचक का नाम : बरकततुला
पिता का नाम: जमालदीन
गृह संख्या : 22
उम्र : 36 लिंग : पुरुष
फोटो उपलब्ध

135 WJG0628768
निर्वाचक का नाम : ऐमा खातु
पति का नाम: बरकत तुला
गृह संख्या : 22
उम्र : 33 लिंग : महिला
फोटो उपलब्ध

136 WJG0862870
निर्वाचक का नाम : फजलदीन
पिता का नाम: जमालदील
गृह संख्या : 22
उम्र : 31 लिंग : पुरुष
फोटो उपलब्ध

137 WJG1319573
निर्वाचक का नाम : सतार खान
पिता का नाम: जमालदीन
गृह संख्या : 22
उम्र : 30 लिंग : पुरुष
फोटो उपलब्ध

138 WJG1445550
निर्वाचक का नाम : रफ़ीक खान
पिता का नाम: दोसु खां
गृह संख्या : 22
उम्र : 30 लिंग : पुरुष
फोटो उपलब्ध

139 WJG1300136
निर्वाचक का नाम : रतन खान
पिता का नाम: जमालदीन
गृह संख्या : 22
उम्र : 28 लिंग : पुरुष
फोटो उपलब्ध

140 WJG1445329
निर्वाचक का नाम : हनीफ़
पिता का नाम: जमालदीन
गृह संख्या : 22
उम्र : 26 लिंग : पुरुष
फोटो उपलब्ध

141 RJ/24/190/630096
निर्वाचक का नाम : ईच्छु
पति का नाम: भवरुखां
गृह संख्या : 23
उम्र : 66 लिंग : महिला
फोटो उपलब्ध

142 RJ/24/190/630074
निर्वाचक का नाम : सतारखा
पिता का नाम: सायरखां
गृह संख्या : 23
उम्र : 61 लिंग : पुरुष
फोटो उपलब्ध

143 RJ/24/190/630097
निर्वाचक का नाम : मुन्नी
पति का नाम: सतारखा
गृह संख्या : 23
उम्र : 56 लिंग : महिला
फोटो उपलब्ध

144 RJ/24/190/630073
निर्वाचक का नाम : सुमारखां
पिता का नाम: सायरखां
गृह संख्या : 23
उम्र : 53 लिंग : पुरुष
फोटो उपलब्ध

145 GJN2763530
निर्वाचक का नाम : सैलू खां
पिता का नाम: भंवरू खां
गृह संख्या : 23
उम्र : 49 लिंग : पुरुष
फोटो उपलब्ध

146 GJN2764660
निर्वाचक का नाम : ढेलू खातुन
पति का नाम: सैलू खां
गृह संख्या : 23
उम्र : 44 लिंग : महिला
फोटो उपलब्ध

147 GJN1621788
निर्वाचक का नाम : जीनत
पति का नाम: सुमार खां
गृह संख्या : 23
उम्र : 43 लिंग : महिला
फोटो उपलब्ध

148 GJN2764678
निर्वाचक का नाम : पठान खां
पिता का नाम: भंवरू खां
गृह संख्या : 23
उम्र : 41 लिंग : पुरुष
फोटो उपलब्ध

149 GJN2763662
निर्वाचक का नाम : समू खां
पिता का नाम: भंवरू खां
गृह संख्या : 23
उम्र : 37 लिंग : पुरुष
फोटो उपलब्ध

150 WJG0862722
निर्वाचक का नाम : सन्ती
पति का नाम: समुखां
गृह संख्या : 23
उम्र : 31 लिंग : महिला
फोटो उपलब्ध

151 WJG1911130
निर्वाचक का नाम : जाकिर हुसेन
पिता का नाम: सतार खान
गृह संख्या : 23
उम्र : 31 लिंग : पुरुष
फोटो उपलब्ध

152 WJG1087535
निर्वाचक का नाम : अशकर
पिता का नाम: भवरू राम
गृह संख्या : 23
उम्र : 29 लिंग : पुरुष
फोटो उपलब्ध

153 WJG1911155
निर्वाचक का नाम : मदीना
पति का नाम: जाकीर हुसैन
गृह संख्या : 23
उम्र : 29 लिंग : महिला
फोटो उपलब्ध

154 WJG1445311
निर्वाचक का नाम : विमला
पति का नाम: मनोहर राम
गृह संख्या : 23
उम्र : 27 लिंग : महिला
फोटो उपलब्ध

155 WJG1475706
निर्वाचक का नाम : प्रकाश भाटी
पिता का नाम: धर्मा राम
गृह संख्या : क
उम्र : 25 लिंग : पुरुष
फोटो उपलब्ध

156 WJG1475714
निर्वाचक का नाम : शिव कुमार
पिता का नाम: धर्मा राम
गृह संख्या : क
उम्र : 22 लिंग : पुरुष
फोटो उपलब्ध

157 WJG0863159
निर्वाचक का नाम : धर्मा राम
पिता का नाम: जसाराम
गृह संख्या : 23क
उम्र : 64 लिंग : पुरुष
फोटो उपलब्ध

158 WJG0863167
निर्वाचक का नाम : रुकमा देवी
पति का नाम: धर्मा राम
गृह संख्या : 23क
उम्र : 59 लिंग : महिला
फोटो उपलब्ध

159 WJG0898106
निर्वाचक का नाम : मनोहर राम
पिता का नाम: धर्मा राम
गृह संख्या : 23क
उम्र : 33 लिंग : पुरुष
फोटो उपलब्ध

160 WJG0898098
निर्वाचक का नाम : किशोर माली
पिता का नाम: धर्मा राम
गृह संख्या : 23क
उम्र : 32 लिंग : पुरुष
फोटो उपलब्ध

161 WJG1087568
निर्वाचक का नाम : ममता देवी
पति का नाम: किशोर माली
गृह संख्या : 23 क
उम्र : 29 लिंग : महिला
फोटो उपलब्ध

162 RJ/24/190/630053
निर्वाचक का नाम : नुरेखा
पिता का नाम: सायरखां
गृह संख्या : 24
उम्र : 66 लिंग : पुरुष
फोटो उपलब्ध

163 RJ/24/190/630094
निर्वाचक का नाम : प्रेमो
पति का नाम: नुरेखा
गृह संख्या : 24
उम्र : 56 लिंग : महिला
फोटो उपलब्ध

164 GJN2763522
निर्वाचक का नाम : बरकत खां
पिता का नाम: नूरो खां
गृह संख्या : 24
उम्र : 37 लिंग : पुरुष
फोटो उपलब्ध

165 WJG0944561
निर्वाचक का नाम : आयुबखां
पिता का नाम: नूरेखां
गृह संख्या : 24
उम्र : 32 लिंग : पुरुष
फोटो उपलब्ध

166 WJG0944587
निर्वाचक का नाम : रजिया
पति का नाम: बरकतखां
गृह संख्या : 24
उम्र : 30 लिंग : महिला
फोटो उपलब्ध

167 WJG0944579
निर्वाचक का नाम : छोटा
पति का नाम: आयुबखां
गृह संख्या : 24
उम्र : 29 लिंग : महिला
फोटो उपलब्ध

168 GJN1621796
निर्वाचक का नाम : इलीयास
पिता का नाम: गाजी खां
गृह संख्या : 25
उम्र : 43 लिंग : पुरुष
फोटो उपलब्ध

169 GJN1621804
निर्वाचक का नाम : उर्मीला खातुन
पति का नाम: इलीयास
गृह संख्या : 25
उम्र : 42 लिंग : महिला
फोटो उपलब्ध

170 WJG0354696
निर्वाचक का नाम : गुलशन
पिता का नाम: गाजीखां
गृह संख्या : 25
उम्र : 35 लिंग : पुरुष
फोटो उपलब्ध

171 WJG0584680
निर्वाचक का नाम : जीजा
पति का नाम: गुलशन
गृह संख्या : 25
उम्र : 34 लिंग : महिला
फोटो उपलब्ध

172 WJG1198951
निर्वाचक का नाम : उलफत आरिफ
पिता का नाम: गाजी खान
गृह संख्या : 25
उम्र : 27 लिंग : पुरुष
फोटो उपलब्ध

173 WJG1546860
निर्वाचक का नाम : रचना
पति का नाम: उलफ़त आरिफ
गृह संख्या : 25
उम्र : 25 लिंग : महिला
फोटो उपलब्ध

174 RJ/24/190/630290
निर्वाचक का नाम : रुपों
पति का नाम: कमरू खां
गृह संख्या : 26
उम्र : 76 लिंग : महिला
फोटो उपलब्ध

175 RJ/24/190/630075
निर्वाचक का नाम : गफुर खां
पिता का नाम: इस्माईल खां
गृह संख्या : 26
उम्र : 76 लिंग : पुरुष
फोटो उपलब्ध

176 RJ/24/190/630089
निर्वाचक का नाम : शेरु
पति का नाम: गफुरखां
गृह संख्या : 26
उम्र : 66 लिंग : महिला
फोटो उपलब्ध

177 GJN1621812
निर्वाचक का नाम : बिंजे खां
पिता का नाम: कमरूदीन
गृह संख्या : 26
उम्र : 43 लिंग : पुरुष
फोटो उपलब्ध

178 GJN1621820
निर्वाचक का नाम : सन्जु
पति का नाम: बिजे खां
गृह संख्या : 26
उम्र : 42 लिंग : महिला
फोटो उपलब्ध

179 WJG0513499
निर्वाचक का नाम : पीरेखां
पिता का नाम: गफुर खां
गृह संख्या : 26
उम्र : 35 लिंग : पुरुष
फोटो उपलब्ध

180 WJG0354704
निर्वाचक का नाम : कैलाश
पति का नाम: लुकमान
गृह संख्या : 26
उम्र : 35 लिंग : महिला
फोटो उपलब्ध

181 WJG0354712
निर्वाचक का नाम : घाउ
पति का नाम: पीरेखां
गृह संख्या : 26
उम्र : 35 लिंग : महिला
फोटो उपलब्ध

182 WJG0628669
निर्वाचक का नाम : लुकमान
पिता का नाम: कम़रूदीन
गृह संख्या : 26
उम्र : 34 लिंग : पुरुष
फोटो उपलब्ध

183 WJG1111251
निर्वाचक का नाम : रहमतुल्ला
पिता का नाम: गफूर खां
गृह संख्या : 26
उम्र : 29 लिंग : पुरुष
फोटो उपलब्ध

184 WJG1475631
निर्वाचक का नाम : ज्योति
पति का नाम: रहमतुल्ला
गृह संख्या : 26
उम्र : 26 लिंग : महिला
फोटो उपलब्ध

185 WJG1746080
निर्वाचक का नाम : उमर दीन
पिता का नाम: शफ़ी खान
गृह संख्या : 26
उम्र : 23 लिंग : पुरुष
फोटो उपलब्ध

186 WJG1928001
निर्वाचक का नाम : अरबाज़ खान
पिता का नाम: बिंजे खान
गृह संख्या : 26
उम्र : 19 लिंग : पुरुष
फोटो उपलब्ध

187 RJ/24/190/630286
निर्वाचक का नाम : दलेखा
पिता का नाम: रिमजेखा
गृह संख्या : 27
उम्र : 66 लिंग : पुरुष
फोटो उपलब्ध

188 RJ/24/190/630237
निर्वाचक का नाम : अमेदा
पति का नाम: दलेखा
गृह संख्या : 27
उम्र : 61 लिंग : महिला
फोटो उपलब्ध

189 RJ/24/190/630355
निर्वाचक का नाम : रईसो
पति का नाम: शफीखा
गृह संख्या : 28
उम्र : 56 लिंग : महिला
फोटो उपलब्ध

190 WJG0682690
निर्वाचक का नाम : मांगू
पति का नाम: मोहम्मद खां
गृह संख्या : 29
उम्र : 76 लिंग : महिला
फोटो उपलब्ध

191 GJN1621838
निर्वाचक का नाम : मोहम्मद रईस
पिता का नाम: मोहम्मद खां
गृह संख्या : 29
उम्र : 44 लिंग : पुरुष
फोटो उपलब्ध

192 GJN1621846
निर्वाचक का नाम : मुमताज
पति का नाम: मोहम्मद रईस
गृह संख्या : 29
उम्र : 43 लिंग : महिला
फोटो उपलब्ध

193 WJG0628727
निर्वाचक का नाम : रफीकखाँ
पिता का नाम: मोहम्मद खाँ
गृह संख्या : 29
उम्र : 36 लिंग : पुरुष
फोटो उपलब्ध

194 WJG0671289
निर्वाचक का नाम : हबीबा बानो
पति का नाम: रफीक खां
गृह संख्या : 29
उम्र : 34 लिंग : महिला
फोटो उपलब्ध

195 RJ/24/190/630238
निर्वाचक का नाम : हेमाराम
पिता का नाम: मोडाराम
गृह संख्या : 31
उम्र : 50 लिंग : पुरुष
फोटो उपलब्ध

196 GJN1621853
निर्वाचक का नाम : कंवरी
पति का नाम: हेमाराम
गृह संख्या : 31
उम्र : 44 लिंग : महिला
फोटो उपलब्ध

197 WJG0958819
निर्वाचक का नाम : धाउ देवी
पति का नाम: किशनाराम
गृह संख्या : 31
उम्र : 41 लिंग : महिला
फोटो उपलब्ध

198 WJG0092767
निर्वाचक का नाम : खीयाराम
पिता का नाम: मोडाराम
गृह संख्या : 31
उम्र : 38 लिंग : पुरुष
फोटो उपलब्ध

199 WJG0513507
निर्वाचक का नाम : लीला
पति का नाम: खीयाराम
गृह संख्या : 31
उम्र : 36 लिंग : महिला
फोटो उपलब्ध

200 WJG0092783
निर्वाचक का नाम : किशनाराम
पिता का नाम: मोडाराम
गृह संख्या : 31
उम्र : 36 लिंग : पुरुष
फोटो उपलब्ध

201 RJ/24/190/630259
निर्वाचक का नाम : तुलछाराम
पिता का नाम: जेठाराम
गृह संख्या : 32
उम्र : 76 लिंग : पुरुष
फोटो उपलब्ध

202 RJ/24/190/630262
निर्वाचक का नाम : सीरु
पति का नाम: तुलछाराम
गृह संख्या : 32
उम्र : 71 लिंग : महिला
फोटो उपलब्ध

203 RJ/24/190/630069
निर्वाचक का नाम : ओमप्रकाश
पिता का नाम: तुलछाराम
गृह संख्या : 32
उम्र : 53 लिंग : पुरुष
फोटो उपलब्ध

204 WJG0069203
निर्वाचक का नाम : गजरों
पति का नाम: खुशाल राम
गृह संख्या : 32
उम्र : 40 लिंग : महिला
फोटो उपलब्ध

205 WJG0862631
निर्वाचक का नाम : भंवरीदेवी
पति का नाम: कंवरलाल
गृह संख्या : 32
उम्र : 31 लिंग : महिला
फोटो उपलब्ध

206 WJG1111269
निर्वाचक का नाम : श्रवण कुमार
पिता का नाम: ओमप्रकाश
गृह संख्या : 32
उम्र : 27 लिंग : पुरुष
फोटो उपलब्ध

207 WJG1560762
निर्वाचक का नाम : हवा
पति का नाम: श्रवण कुमार
गृह संख्या : 3232
उम्र : 22 लिंग : महिला
फोटो उपलब्ध

208 RJ/24/190/630220
निर्वाचक का नाम : पेमाराम
पिता का नाम: भभुताराम
गृह संख्या : 33
उम्र : 66 लिंग : पुरुष
फोटो उपलब्ध

209 RJ/24/190/630340
निर्वाचक का नाम : कोजी
पति का नाम: पेमाराम
गृह संख्या : 33
उम्र : 61 लिंग : महिला
फोटो उपलब्ध

210 RJ/24/190/630249
निर्वाचक का नाम : चैनाराम
पिता का नाम: भभुताराम
गृह संख्या : 33
उम्र : 59 लिंग : पुरुष
फोटो उपलब्ध

211 RJ/24/190/630210
निर्वाचक का नाम : मोहनी
पति का नाम: चेनाराम
गृह संख्या : 33
उम्र : 56 लिंग : महिला
फोटो उपलब्ध

212 GJN1971860
निर्वाचक का नाम : प्रकाशचन्द्र
पिता का नाम: चेनाराम
गृह संख्या : 33
उम्र : 41 लिंग : पुरुष
फोटो उपलब्ध

213 WJG1159813
निर्वाचक का नाम : सुमन जयपाल
पति का नाम: विजय कुमार
गृह संख्या : 33
उम्र : 39 लिंग : महिला
फोटो उपलब्ध

214 WJG0342428
निर्वाचक का नाम : जितेन्द्र कुमार गोगलू
पिता का नाम: तिलोकराम
गृह संख्या : 33
उम्र : 36 लिंग : पुरुष
फोटो उपलब्ध

215 WJG0354720
निर्वाचक का नाम : सुरेश कुमार
पिता का नाम: पेमाराम
गृह संख्या : 33
उम्र : 35 लिंग : पुरुष
फोटो उपलब्ध

216 WJG0719690
निर्वाचक का नाम : ललिता
पति का नाम: प्रकाशचन्द
गृह संख्या : 33
उम्र : 34 लिंग : महिला
फोटो उपलब्ध

217 WJG0585000
निर्वाचक का नाम : संजय कुमार
पिता का नाम: चैनाराम
गृह संख्या : 33
उम्र : 34 लिंग : पुरुष
फोटो उपलब्ध

218 WJG0958850
निर्वाचक का नाम : चिमु गोगलू
पति का नाम: जितेन्द्र कुमार
गृह संख्या : 33
उम्र : 33 लिंग : महिला
फोटो उपलब्ध

219 WJG0719658
निर्वाचक का नाम : सुमन
पति का नाम: सुरेश
गृह संख्या : 33
उम्र : 32 लिंग : महिला
फोटो उपलब्ध

220 WJG0862565
निर्वाचक का नाम : कैलाश कुमार
पिता का नाम: पेमाराम
गृह संख्या : 33
उम्र : 30 लिंग : पुरुष
फोटो उपलब्ध

221 WJG1159771
निर्वाचक का नाम : खुशबू
पति का नाम: कमल किशोर
गृह संख्या : 33
उम्र : 29 लिंग : महिला
फोटो उपलब्ध

222 WJG1159862
निर्वाचक का नाम : रमण लाल
पिता का नाम: पेमाराम
गृह संख्या : 33
उम्र : 28 लिंग : पुरुष
फोटो उपलब्ध

223 WJG1639244
निर्वाचक का नाम : प्रियंका रमन लाल
पति का नाम: रमन लाल
गृह संख्या : 33
उम्र : 26 लिंग : महिला
फोटो उपलब्ध

224 WJG1475144
निर्वाचक का नाम : पूजा
पति का नाम: कैलाश कुमार
गृह संख्या : 33
उम्र : 24 लिंग : महिला
फोटो उपलब्ध

225 WJG1709385
निर्वाचक का नाम : भावना मेघवाल
पिता का नाम: ओम प्रकाश मेघवाल
गृह संख्या : 33
उम्र : 20 लिंग : महिला
फोटो उपलब्ध

226 WJG1716430
निर्वाचक का नाम : इमलि
पति का नाम: ओमप्रकाश
गृह संख्या : 44
उम्र : 22 लिंग : महिला
फोटो उपलब्ध

227 WJG0671388
निर्वाचक का नाम : गीता
पति का नाम: देवीलाल
गृह संख्या : 48
उम्र : 33 लिंग : महिला
फोटो उपलब्ध

228 WJG1759836
निर्वाचक का नाम : पारस पंवार
पति का नाम: महेंद्र चौहान
गृह संख्या : 63
उम्र : 28 लिंग : महिला
फोटो उपलब्ध

229 WJG1445626
निर्वाचक का नाम : दिनेश
पिता का नाम: शिवलाल
गृह संख्या : 64
उम्र : 23 लिंग : पुरुष
फोटो उपलब्ध

230 WJG1906668
निर्वाचक का नाम : सहिदा
पति का नाम: इकरामदिन
गृह संख्या : 67
उम्र : 21 लिंग : महिला
फोटो उपलब्ध

231 WJG1445568
निर्वाचक का नाम : राहुल कुमार मेघवाल
पिता का नाम: उमेदा राम
गृह संख्या : 74
उम्र : 26 लिंग : पुरुष
फोटो उपलब्ध

232 WJG1445584
निर्वाचक का नाम : अशोक
पिता का नाम: पेमाराम
गृह संख्या : 87
उम्र : 26 लिंग : पुरुष
फोटो उपलब्ध

233 WJG1445576
निर्वाचक का नाम : जुसन
पिता का नाम: इलमदीन
गृह संख्या : 126
उम्र : 29 लिंग : पुरुष
फोटो उपलब्ध

234 WJG1445592
निर्वाचक का नाम : सुरमा
पति का नाम: बाबू खान
गृह संख्या : 126
उम्र : 25 लिंग : महिला
फोटो उपलब्ध

235 WJG1445618
निर्वाचक का नाम : शोभा कंवर
पति का नाम: भीख सिंह भाटी
गृह संख्या : 432
उम्र : 29 लिंग : महिला
फोटो उपलब्ध

236 WJG1950203
निर्वाचक का नाम : अज़ीज़ा
पति का नाम: रोशन
गृह संख्या : एका भाटीयान
उम्र : 22 लिंग : महिला
फोटो उपलब्ध

237 WJG1950112
निर्वाचक का नाम : रोशन
पिता का नाम: रमज़ान
गृह संख्या : एका भाटीयान
उम्र : 20 लिंग : पुरुष
फोटो उपलब्ध

238 WJG1865302
निर्वाचक का नाम : जुलफा
पति का नाम: आमदीन
गृह संख्या : एका भाटिया
उम्र : 49 लिंग : महिला
फोटो उपलब्ध

239 WJG1864925
निर्वाचक का नाम : आमदीन
पिता का नाम: नसीर खान
गृह संख्या : एक भाटिया
उम्र : 40 लिंग : पुरुष
फोटो उपलब्ध

240 WJG1866722
निर्वाचक का नाम : बशीर खान
पिता का नाम: कमरे खान
गृह संख्या : एका भाटिया
उम्र : 29 लिंग : पुरुष
फोटो उपलब्ध

241 WJG1824416
निर्वाचक का नाम : ममता
पति का नाम: उमर डीन
गृह संख्या : एका भाटिया
उम्र : 27 लिंग : महिला
फोटो उपलब्ध

242 WJG1866771
निर्वाचक का नाम : ज़रीना
पति का नाम: बशीर खान
गृह संख्या : एका भाटिया
उम्र : 26 लिंग : महिला
फोटो उपलब्ध

243 WJG1824424
निर्वाचक का नाम : अरबाज़
पिता का नाम: नसीब खां
गृह संख्या : एका भाटिया
उम्र : 20 लिंग : पुरुष
फोटो उपलब्ध

244 WJG1864727
निर्वाचक का नाम : दरिया खान
पिता का नाम: आमदीन
गृह संख्या : एका भाटिया
उम्र : 20 लिंग : पुरुष
फोटो उपलब्ध

245 WJG1864875
निर्वाचक का नाम : करीम खा
पिता का नाम: आमदीन
गृह संख्या : एका भाटिया
उम्र : 19 लिंग : पुरुष
फोटो उपलब्ध

246 WJG1811264
निर्वाचक का नाम : दिनेश
पिता का नाम: दले खां
गृह संख्या : मांगनियर
उम्र : 20 लिंग : पुरुष
फोटो उपलब्ध

247 WJG1927193
निर्वाचक का नाम : राणाराम
पिता का नाम: लुम्बाराम
गृह संख्या : 2
उम्र : 76 लिंग : पुरुष
फोटो उपलब्ध

248 RJ/24/190/630281
निर्वाचक का नाम : चुतराराम
पिता का नाम: लुम्बाराम
गृह संख्या : 2
उम्र : 66 लिंग : पुरुष
फोटो उपलब्ध

249 WJG1811645
निर्वाचक का नाम : निजरो देवी
पति का नाम: चुतराराम
गृह संख्या : 2
उम्र : 61 लिंग : महिला
फोटो उपलब्ध

250 WJG1926542
निर्वाचक का नाम : शान्ति
पति का नाम: राणाराम
गृह संख्या : 2
उम्र : 61 लिंग : महिला
फोटो उपलब्ध

251 RJ/24/190/630279
निर्वाचक का नाम : रेखुराम
पिता का नाम: लुम्बाराम
गृह संख्या : 2
उम्र : 57 लिंग : पुरुष
फोटो उपलब्ध

252 RJ/24/190/630303
निर्वाचक का नाम : हस्तु
पति का नाम: रेखुराम
गृह संख्या : 2
उम्र : 51 लिंग : महिला
फोटो उपलब्ध

253 GJN1342229
निर्वाचक का नाम : गोरधनराम
पिता का नाम: राणाराम
गृह संख्या : 2
उम्र : 46 लिंग : पुरुष
फोटो उपलब्ध

254 WJG0272781
निर्वाचक का नाम : मगी
पति का नाम: गोरधनराम
गृह संख्या : 2
उम्र : 42 लिंग : महिला
फोटो उपलब्ध

255 WJG0466714
निर्वाचक का नाम : श्रवणराम
पिता का नाम: चुतराराम
गृह संख्या : 2
उम्र : 36 लिंग : पुरुष
फोटो उपलब्ध

256 WJG0585018
निर्वाचक का नाम : कोयलीदेवी
पति का नाम: शैतानाराम
गृह संख्या : 2
उम्र : 34 लिंग : महिला
फोटो उपलब्ध

257 WJG0671313
निर्वाचक का नाम : चैनी देवी
पति का नाम: श्रवणराम
गृह संख्या : 2
उम्र : 33 लिंग : महिला
फोटो उपलब्ध

258 WJG0944595
निर्वाचक का नाम : तारा
पति का नाम: तेजाराम
गृह संख्या : 2
उम्र : 30 लिंग : महिला
फोटो उपलब्ध

259 WJG0944603
निर्वाचक का नाम : रोशनी
पति का नाम: भजनलाल
गृह संख्या : 2
उम्र : 30 लिंग : महिला
फोटो उपलब्ध

260 WJG0863001
निर्वाचक का नाम : भजन लाल
पिता का नाम: चूतरा राम
गृह संख्या : 2
उम्र : 30 लिंग : पुरुष
फोटो उपलब्ध

261 WJG1111277
निर्वाचक का नाम : चम्पालाल
पिता का नाम: चुतराराम
गृह संख्या : 02
उम्र : 29 लिंग : पुरुष
फोटो उपलब्ध

262 WJG1087576
निर्वाचक का नाम : हुकमा राम
पिता का नाम: राणाराम
गृह संख्या : 2
उम्र : 27 लिंग : पुरुष
फोटो उपलब्ध

263 WJG1198878
निर्वाचक का नाम : कंवर लाल
पिता का नाम: रेखू राम
गृह संख्या : 02
उम्र : 27 लिंग : पुरुष
फोटो उपलब्ध

264 WJG1647833
निर्वाचक का नाम : शारदा
पति का नाम: छगनलाल
गृह संख्या : 02
उम्र : 23 लिंग : महिला
फोटो उपलब्ध

265 WJG1647825
निर्वाचक का नाम : मुली देवी
पति का नाम: कवरलाल
गृह संख्या : 02
उम्र : 21 लिंग : महिला
फोटो उपलब्ध

266 WJG1709377
निर्वाचक का नाम : भोजा राम गोगलू
पिता का नाम: राणाराम राणाराम
गृह संख्या : 2
उम्र : 20 लिंग : पुरुष
फोटो उपलब्ध

267 WJG1444009
निर्वाचक का नाम : अमीन खान
पिता का नाम: कायम खां
गृह संख्या : 12
उम्र : 25 लिंग : पुरुष
फोटो उपलब्ध

268 WJG1443985
निर्वाचक का नाम : अमीर दीन
पिता का नाम: वली मोहम्मद
गृह संख्या : 14
उम्र : 26 लिंग : पुरुष
फोटो उपलब्ध

269 WJG1875087
निर्वाचक का नाम : वारिस
पिता का नाम: इलियास
गृह संख्या : 25
उम्र : 20 लिंग : पुरुष
फोटो उपलब्ध

270 WJG1878610
निर्वाचक का नाम : सलमा
पति का नाम: अजीत
गृह संख्या : 28
उम्र : 22 लिंग : महिला
फोटो उपलब्ध

271 WJG1884782
निर्वाचक का नाम : अजीत
पिता का नाम: शफ़िखा
गृह संख्या : 28
उम्र : 21 लिंग : पुरुष
फोटो उपलब्ध

272 WJG1770015
निर्वाचक का नाम : समदा देवी
पति का नाम: तिलोका राम
गृह संख्या : 33
उम्र : 56 लिंग : महिला
फोटो उपलब्ध

273 XRW1936178
निर्वाचक का नाम : निर्मला कंवर
पिता का नाम: भंवर सिंह
गृह संख्या : 35
उम्र : 22 लिंग : महिला
फोटो उपलब्ध

274 WJG1636190
निर्वाचक का नाम : जसु कंवर सवाई सिह
पिता का नाम: सवाई सिंह
गृह संख्या : 37
उम्र : 24 लिंग : महिला
फोटो उपलब्ध

275 WJG1869726
निर्वाचक का नाम : नरेंद्र सिंह भाटी
पिता का नाम: छेलू सिंह
गृह संख्या : 38
उम्र : 19 लिंग : पुरुष
फोटो उपलब्ध

276 WJG1869569
निर्वाचक का नाम : शिवजीत सिंह
पिता का नाम: अर्जुन सिंह
गृह संख्या : 124
उम्र : 19 लिंग : पुरुष
फोटो उपलब्ध

277 WJG1869650
निर्वाचक का नाम : भवानी सिंह
पिता का नाम: अर्जुन सिंह
गृह संख्या : 124
उम्र : 19 लिंग : पुरुष
फोटो उपलब्ध

278 WJG0862854
निर्वाचक का नाम : तेजाराम
पिता का नाम: राणाराम
गृह संख्या : 239
उम्र : 29 लिंग : पुरुष
फोटो उपलब्ध

279 WJG1444819
निर्वाचक का नाम : किशोर कुमार गोगलु
पिता का नाम: राणा राम
गृह संख्या : 277
उम्र : 24 लिंग : पुरुष
फोटो उपलब्ध

280 WJG1947209
निर्वाचक का नाम : शंकरराम
पिता का नाम: राणाराम
गृह संख्या : 277
उम्र : 19 लिंग : पुरुष
फोटो उपलब्ध

281 WJG1860022
निर्वाचक का नाम : असमा
पति का नाम: अमीर दीन
गृह संख्या : एका भाटिया
उम्र : 23 लिंग : महिला
फोटो उपलब्ध

282 WJG1289180
निर्वाचक का नाम : छगनलाल
पिता का नाम: रेखूराम
गृह संख्या : 2
उम्र : 26 लिंग : पुरुष
फोटो उपलब्ध

283 RJ/24/190/630185
निर्वाचक का नाम : माडु
पति का नाम: खेमाराम
गृह संख्या : 6
उम्र : 76 लिंग : महिला
फोटो उपलब्ध

284 RJ/24/190/630316
निर्वाचक का नाम : कुभाराम
पिता का नाम: खेमाराम
गृह संख्या : 6
उम्र : 61 लिंग : पुरुष
फोटो उपलब्ध

285 RJ/24/190/630186
निर्वाचक का नाम : कवलु
पति का नाम: कुभाराम
गृह संख्या : 6
उम्र : 56 लिंग : महिला
फोटो उपलब्ध

286 GJN1622067
निर्वाचक का नाम : राम लाल मेघवाल
पिता का नाम: खेमा राम
गृह संख्या : 6
उम्र : 50 लिंग : पुरुष
फोटो उपलब्ध

287 WJG0584839
निर्वाचक का नाम : धाफु
पति का नाम: राम लाल मेघवाल
गृह संख्या : 6
उम्र : 42 लिंग : महिला
फोटो उपलब्ध

288 WJG0719732
निर्वाचक का नाम : प्रतापाराम
पिता का नाम: कुंभाराम
गृह संख्या : 6
उम्र : 35 लिंग : पुरुष
फोटो उपलब्ध

289 WJG0862664
निर्वाचक का नाम : मधु
पति का नाम: प्रतापाराम
गृह संख्या : 6
उम्र : 31 लिंग : महिला
फोटो उपलब्ध

290 WJG0994939
निर्वाचक का नाम : बल्लू
पति का नाम: लछमन राम
गृह संख्या : 6
उम्र : 27 लिंग : महिला
फोटो उपलब्ध

291 RJ/24/190/630230
निर्वाचक का नाम : देवाराम
पिता का नाम: खमाणाराम
गृह संख्या : 7
उम्र : 91 लिंग : पुरुष
फोटो उपलब्ध

292 RJ/24/190/630184
निर्वाचक का नाम : माडु
पति का नाम: देवाराम
गृह संख्या : 7
उम्र : 91 लिंग : महिला
फोटो उपलब्ध

293 RJ/24/190/630335
निर्वाचक का नाम : मोतीराम
पिता का नाम: देवाराम
गृह संख्या : 7
उम्र : 61 लिंग : पुरुष
फोटो उपलब्ध

294 GJN1622075
निर्वाचक का नाम : पुनाराम
पिता का नाम: देवाराम
गृह संख्या : 7
उम्र : 51 लिंग : पुरुष
फोटो उपलब्ध

295 GJN1342005
निर्वाचक का नाम : पप्पाराम
पिता का नाम: देवाराम
गृह संख्या : 7
उम्र : 49 लिंग : पुरुष
फोटो उपलब्ध

296 GJN1622091
निर्वाचक का नाम : पेम्पो
पति का नाम: पुनाराम
गृह संख्या : 7
उम्र : 48 लिंग : महिला
फोटो उपलब्ध

297 GJN1622083
निर्वाचक का नाम : जीया
पति का नाम: पप्पाराम
गृह संख्या : 7
उम्र : 47 लिंग : महिला
फोटो उपलब्ध

298 GJN1622109
निर्वाचक का नाम : मीरा
पति का नाम: मोतीराम
गृह संख्या : 7
उम्र : 46 लिंग : महिला
फोटो उपलब्ध

299 WJG0071290
निर्वाचक का नाम : रुपा
पति का नाम: दुर्गाराम
गृह संख्या : 7
उम्र : 36 लिंग : महिला
फोटो उपलब्ध

300 WJG1198886
निर्वाचक का नाम : पारू
पति का नाम: श्रवण राम
गृह संख्या : 07
उम्र : 28 लिंग : महिला
फोटो उपलब्ध

301 WJG1087857
निर्वाचक का नाम : चैनसुख
पिता का नाम: पूनाराम
गृह संख्या : 7
उम्र : 27 लिंग : पुरुष
फोटो उपलब्ध

302 WJG1198894
निर्वाचक का नाम : श्रवण राम
पिता का नाम: मोती राम
गृह संख्या : 07
उम्र : 26 लिंग : पुरुष
फोटो उपलब्ध

303 WJG1443654
निर्वाचक का नाम : प्रेम मेघवाल
पिता का नाम: पपुराम मेघवाल
गृह संख्या : 7
उम्र : 24 लिंग : पुरुष
फोटो उपलब्ध

304 WJG1445386
निर्वाचक का नाम : पार्वती
पति का नाम: चैनसुख मेघवाल
गृह संख्या : 07
उम्र : 24 लिंग : महिला
फोटो उपलब्ध

305 WJG1891803
निर्वाचक का नाम : बलवंती
पति का नाम: प्रेम मेघवाल
गृह संख्या : 7
उम्र : 20 लिंग : महिला
फोटो उपलब्ध

306 WJG1638113
निर्वाचक का नाम : रामनिवास
पिता का नाम: महीराम
गृह संख्या : 29
उम्र : 21 लिंग : पुरुष
फोटो उपलब्ध

307 WJG1780121
निर्वाचक का नाम : प्रियंका
पति का नाम: पप्पू राम
गृह संख्या : 46
उम्र : 25 लिंग : महिला
फोटो उपलब्ध

308 WJG1793165
निर्वाचक का नाम : मंजू
पति का नाम: कमल मेघवाल
गृह संख्या : 46
उम्र : 23 लिंग : महिला
फोटो उपलब्ध

309 RJ/24/190/630113
निर्वाचक का नाम : हरलाल
पिता का नाम: पाबुराम
गृह संख्या : 49
उम्र : 61 लिंग : पुरुष
फोटो उपलब्ध

310 RJ/24/190/630128
निर्वाचक का नाम : धापु
पति का नाम: हरलाल
गृह संख्या : 49
उम्र : 56 लिंग : महिला
फोटो उपलब्ध

311 WJG0354886
निर्वाचक का नाम : सन्तोष कुमार
पिता का नाम: हरलालराम
गृह संख्या : 49
उम्र : 38 लिंग : पुरुष
फोटो उपलब्ध

312 WJG0354878
निर्वाचक का नाम : कमल किशोर
पिता का नाम: हरलालराम
गृह संख्या : 49
उम्र : 37 लिंग : पुरुष
फोटो उपलब्ध

313 WJG1111483
निर्वाचक का नाम : दुर्गा
पति का नाम: कमल किशोर
गृह संख्या : 49
उम्र : 31 लिंग : महिला
फोटो उपलब्ध

314 WJG1111491
निर्वाचक का नाम : गुड्डी देवी
पति का नाम: संतोष कुमार
गृह संख्या : 49
उम्र : 29 लिंग : महिला
फोटो उपलब्ध

315 WJG1111509
निर्वाचक का नाम : रोशन लाल
पिता का नाम: हरलाल
गृह संख्या : 49
उम्र : 29 लिंग : पुरुष
फोटो उपलब्ध

316 WJG1887637
निर्वाचक का नाम : लीला मेघवाल
पति का नाम: रोशनलाल
गृह संख्या : 49
उम्र : 28 लिंग : महिला
फोटो उपलब्ध

317 WJG1644129
निर्वाचक का नाम : देवकी
पिता का नाम: हरलाल राम
गृह संख्या : 49
उम्र : 21 लिंग : महिला
फोटो उपलब्ध

318 RJ/24/190/630114
निर्वाचक का नाम : जवारीलाल
पिता का नाम: अमलखराम
गृह संख्या : 50
उम्र : 60 लिंग : पुरुष
फोटो उपलब्ध

319 RJ/24/190/631022
निर्वाचक का नाम : प्रेमी
पति का नाम: जवारीलाल
गृह संख्या : 50
उम्र : 56 लिंग : महिला
फोटो उपलब्ध

320 WJG1111517
निर्वाचक का नाम : जसराज
पिता का नाम: जवारी लाल
गृह संख्या : 50
उम्र : 30 लिंग : पुरुष
फोटो उपलब्ध

321 WJG1111525
निर्वाचक का नाम : सन्तु
पति का नाम: जसराज
गृह संख्या : 50
उम्र : 28 लिंग : महिला
फोटो उपलब्ध

322 WJG1775790
निर्वाचक का नाम : चननराम
पिता का नाम: जवारीलाल
गृह संख्या : 50
उम्र : 25 लिंग : पुरुष
फोटो उपलब्ध

323 WJG1904317
निर्वाचक का नाम : संतोष मेघवाल
पति का नाम: चननाराम
गृह संख्या : 50
उम्र : 25 लिंग : महिला
फोटो उपलब्ध

324 WJG1776889
निर्वाचक का नाम : कलाराम
पिता का नाम: जवारीलाल
गृह संख्या : 50
उम्र : 21 लिंग : पुरुष
फोटो उपलब्ध

325 RJ/24/190/630119
निर्वाचक का नाम : प्रयागाराम
पिता का नाम: पाबुराम
गृह संख्या : 51
उम्र : 61 लिंग : पुरुष
फोटो उपलब्ध

326 RJ/24/190/630122
निर्वाचक का नाम : गंगा
पति का नाम: प्रयागाराम
गृह संख्या : 51
उम्र : 56 लिंग : महिला
फोटो उपलब्ध

327 WJG0862805
निर्वाचक का नाम : यशोदा
पति का नाम: किशोर कुमार
गृह संख्या : 51
उम्र : 31 लिंग : महिला
फोटो उपलब्ध

328 WJG0862813
निर्वाचक का नाम : किशोर
पिता का नाम: प्रयागाराम
गृह संख्या : 51
उम्र : 31 लिंग : पुरुष
फोटो उपलब्ध

329 WJG1445261
निर्वाचक का नाम : पिंका कुमारी
पति का नाम: हरिशंकर
गृह संख्या : 51
उम्र : 30 लिंग : महिला
फोटो उपलब्ध

330 WJG1231893
निर्वाचक का नाम : हरी शंकर
पिता का नाम: प्रयागाराम
गृह संख्या : 51
उम्र : 29 लिंग : पुरुष
फोटो उपलब्ध

331 RJ/24/190/630062
निर्वाचक का नाम : जियो
पति का नाम: गोविन्द्राम
गृह संख्या : 52
उम्र : 56 लिंग : महिला
फोटो उपलब्ध

332 WJG1202928
निर्वाचक का नाम : हिम्मत कुमार
पिता का नाम: गोविंद राम
गृह संख्या : 52
उम्र : 26 लिंग : पुरुष
फोटो उपलब्ध

333 WJG1793157
निर्वाचक का नाम : दिव्या
पति का नाम: हिम्मत कुमार
गृह संख्या : 52
उम्र : 25 लिंग : महिला
फोटो उपलब्ध

334 RJ/24/190/630156
निर्वाचक का नाम : माधाराम
पिता का नाम: चुतराराम
गृह संख्या : 54
उम्र : 56 लिंग : पुरुष
फोटो उपलब्ध

335 RJ/24/190/630124
निर्वाचक का नाम : चन्द्रा
पति का नाम: माधाराम
गृह संख्या : 54
उम्र : 51 लिंग : महिला
फोटो उपलब्ध

336 WJG0585059
निर्वाचक का नाम : अशोककुमार
पिता का नाम: माधाराम
गृह संख्या : 54
उम्र : 33 लिंग : पुरुष
फोटो उपलब्ध

337 WJG1087907
निर्वाचक का नाम : सुशीला
पति का नाम: अशोक
गृह संख्या : 54
उम्र : 28 लिंग : महिला
फोटो उपलब्ध

338 RJ/24/190/630125
निर्वाचक का नाम : सिगरती
पति का नाम: उदाराम
गृह संख्या : 55
उम्र : 66 लिंग : महिला
फोटो उपलब्ध

339 RJ/24/190/630078
निर्वाचक का नाम : देवाराम
पिता का नाम: धर्माराम
गृह संख्या : 55
उम्र : 63 लिंग : पुरुष
फोटो उपलब्ध

340 RJ/24/190/630126
निर्वाचक का नाम : सुआ
पति का नाम: देवाराम
गृह संख्या : 55
उम्र : 56 लिंग : महिला
फोटो उपलब्ध

341 RJ/24/190/630107
निर्वाचक का नाम : जगदीश
पिता का नाम: उदाराम
गृह संख्या : 55
उम्र : 51 लिंग : पुरुष
फोटो उपलब्ध

342 RJ/24/190/630254
निर्वाचक का नाम : अनोपी
पति का नाम: जगदीश
गृह संख्या : 55
उम्र : 49 लिंग : महिला
फोटो उपलब्ध

343 GJN1342286
निर्वाचक का नाम : गोरधनराम
पिता का नाम: उदाराम
गृह संख्या : 55
उम्र : 48 लिंग : पुरुष
फोटो उपलब्ध

344 GJN1342278
निर्वाचक का नाम : गणेशीराम
पिता का नाम: देवाराम
गृह संख्या : 55
उम्र : 45 लिंग : पुरुष
फोटो उपलब्ध

345 WJG0354902
निर्वाचक का नाम : शन्तु
पति का नाम: गणेशाराम
गृह संख्या : 55
उम्र : 40 लिंग : महिला
फोटो उपलब्ध

346 WJG0354894
निर्वाचक का नाम : हवा देवी
पति का नाम: गोरधनराम
गृह संख्या : 55
उम्र : 39 लिंग : महिला
फोटो उपलब्ध

347 WJG0671339
निर्वाचक का नाम : महेन्द्र कुमार
पिता का नाम: देवाराम
गृह संख्या : 55
उम्र : 32 लिंग : पुरुष
फोटो उपलब्ध

348 WJG0958900
निर्वाचक का नाम : केशु
पति का नाम: महेन्द्र कुमार
गृह संख्या : 55
उम्र : 30 लिंग : महिला
फोटो उपलब्ध

349 RJ/24/190/630057
निर्वाचक का नाम : पेपो
पति का नाम: धुडाराम
गृह संख्या : 56
उम्र : 66 लिंग : महिला
फोटो उपलब्ध

350 GJN1342047
निर्वाचक का नाम : राधेश्याम
पिता का नाम: धुडाराम
गृह संख्या : 56
उम्र : 49 लिंग : पुरुष
फोटो उपलब्ध

351 WJG0333989
निर्वाचक का नाम : मनसुख राम
पिता का नाम: धूडाराम
गृह संख्या : 56
उम्र : 49 लिंग : पुरुष
फोटो उपलब्ध

352 GJN1728724
निर्वाचक का नाम : शान्ति
पति का नाम: राधेश्याम
गृह संख्या : 56
उम्र : 48 लिंग : महिला
फोटो उपलब्ध

353 WJG0354910
निर्वाचक का नाम : कविता
पति का नाम: मनसुखराम
गृह संख्या : 56
उम्र : 45 लिंग : महिला
फोटो उपलब्ध

354 WJG0354928
निर्वाचक का नाम : तिलोका राम
पिता का नाम: धूडाराम
गृह संख्या : 56
उम्र : 42 लिंग : पुरुष
फोटो उपलब्ध

355 WJG0342931
निर्वाचक का नाम : धाफू
पति का नाम: तिलोकचन्द
गृह संख्या : 56
उम्र : 39 लिंग : महिला
फोटो उपलब्ध

356 WJG0585042
निर्वाचक का नाम : डुगरराम
पिता का नाम: घुडाराम
गृह संख्या : 56
उम्र : 38 लिंग : पुरुष
फोटो उपलब्ध

357 WJG0898080
निर्वाचक का नाम : धन्नीदेवी
पति का नाम: डूंगरराम
गृह संख्या : 56
उम्र : 32 लिंग : महिला
फोटो उपलब्ध

358 RJ/24/190/630266
निर्वाचक का नाम : उत्तमाराम
पिता का नाम: भोमाराम
गृह संख्या : 57
उम्र : 81 लिंग : पुरुष
फोटो उपलब्ध

359 RJ/24/190/631024
निर्वाचक का नाम : लाछों
पति का नाम: उत्तमाराम
गृह संख्या : 57
उम्र : 76 लिंग : महिला
फोटो उपलब्ध

360 RJ/24/190/630065
निर्वाचक का नाम : भुराराम
पिता का नाम: उत्तमाराम
गृह संख्या : 57
उम्र : 51 लिंग : पुरुष
फोटो उपलब्ध

361 RJ/24/190/630267
निर्वाचक का नाम : रूखमो
पति का नाम: भुराराम
गृह संख्या : 57
उम्र : 49 लिंग : महिला
फोटो उपलब्ध

362 GJN1342153
निर्वाचक का नाम : पुखराज
पिता का नाम: उत्तमाराम
गृह संख्या : 57
उम्र : 47 लिंग : पुरुष
फोटो उपलब्ध

363 WJG0476259
निर्वाचक का नाम : पूना राम
पिता का नाम: उत्तमाराम
गृह संख्या : 57
उम्र : 35 लिंग : पुरुष
फोटो उपलब्ध

364 WJG0745208
निर्वाचक का नाम : भंवरी
पति का नाम: पुनाराम
गृह संख्या : 57
उम्र : 33 लिंग : महिला
फोटो उपलब्ध

365 WJG1850981
निर्वाचक का नाम : यशपाल चौहान
पिता का नाम: भूरा राम
गृह संख्या : 57
उम्र : 20 लिंग : पुरुष
फोटो उपलब्ध

366 RJ/24/190/630045
निर्वाचक का नाम : चैनाराम
पिता का नाम: जगमाल
गृह संख्या : 58
उम्र : 56 लिंग : पुरुष
फोटो उपलब्ध

367 RJ/24/190/630141
निर्वाचक का नाम : सीता
पति का नाम: चैनाराम
गृह संख्या : 58
उम्र : 51 लिंग : महिला
फोटो उपलब्ध

368 RJ/24/190/630077
निर्वाचक का नाम : उदाराम
पिता का नाम: धर्माराम
गृह संख्या : 59
उम्र : 69 लिंग : पुरुष
फोटो उपलब्ध

369 GJN1622117
निर्वाचक का नाम : रेशमाराम
पिता का नाम: उदाराम
गृह संख्या : 59
उम्र : 43 लिंग : पुरुष
फोटो उपलब्ध

370 WJG0343095
निर्वाचक का नाम : लाछो
पति का नाम: रेशमाराम
गृह संख्या : 59
उम्र : 40 लिंग : महिला
फोटो उपलब्ध

371 WJG0671347
निर्वाचक का नाम : अशोक कुमार
पिता का नाम: उदाराम
गृह संख्या : 59
उम्र : 32 लिंग : पुरुष
फोटो उपलब्ध

372 WJG0671354
निर्वाचक का नाम : सुशिला
पति का नाम: अशोक कुमार
गृह संख्या : 59
उम्र : 32 लिंग : महिला
फोटो उपलब्ध

373 RJ/24/190/630232
निर्वाचक का नाम : रामुराम
पिता का नाम: मगाराम
गृह संख्या : 60
उम्र : 63 लिंग : पुरुष
फोटो उपलब्ध

374 WJG1950435
निर्वाचक का नाम : लाखाराम
पिता का नाम: मगाराम
गृह संख्या : 60
उम्र : 61 लिंग : पुरुष
फोटो उपलब्ध

375 RJ/24/190/630147
निर्वाचक का नाम : भंवरी
पति का नाम: रामुराम
गृह संख्या : 60
उम्र : 56 लिंग : महिला
फोटो उपलब्ध

376 RJ/24/190/630149
निर्वाचक का नाम : शांती
पति का नाम: लाखाराम
गृह संख्या : 60
उम्र : 56 लिंग : महिला
फोटो उपलब्ध

377 WJG0528182
निर्वाचक का नाम : राधे श्याम
पिता का नाम: मघा राम
गृह संख्या : 60
उम्र : 49 लिंग : पुरुष
फोटो उपलब्ध

378 GJN1622125
निर्वाचक का नाम : राधा
पति का नाम: राधेश्याम
गृह संख्या : 60
उम्र : 45 लिंग : महिला
फोटो उपलब्ध

379 GJN1622133
निर्वाचक का नाम : लीलाधर मेघवाल
पिता का नाम: मगाराम
गृह संख्या : 60
उम्र : 44 लिंग : पुरुष
फोटो उपलब्ध

380 GJN1622141
निर्वाचक का नाम : मोहनी
पति का नाम: लीलाधर
गृह संख्या : 60
उम्र : 43 लिंग : महिला
फोटो उपलब्ध

381 GJN1971878
निर्वाचक का नाम : हुकमाराम
पिता का नाम: मघाराम
गृह संख्या : 60
उम्र : 41 लिंग : पुरुष
फोटो उपलब्ध

382 WJG0354936
निर्वाचक का नाम : सन्तोष
पिता का नाम: रामुराम
गृह संख्या : 60
उम्र : 38 लिंग : पुरुष
फोटो उपलब्ध

383 WJG0343004
निर्वाचक का नाम : मदनलाल
पिता का नाम: रामुराम
गृह संख्या : 60
उम्र : 37 लिंग : पुरुष
फोटो उपलब्ध

384 GJN2764058
निर्वाचक का नाम : जय शंकर मेघवाल
पिता का नाम: मगा राम मेघवाल
गृह संख्या : 60
उम्र : 37 लिंग : पुरुष
फोटो उपलब्ध

385 WJG0354951
निर्वाचक का नाम : गुड्डी
पति का नाम: मदनलाल
गृह संख्या : 60
उम्र : 35 लिंग : महिला
फोटो उपलब्ध

386 WJG0354969
निर्वाचक का नाम : चुनी
पति का नाम: सन्तोष
गृह संख्या : 60
उम्र : 35 लिंग : महिला
फोटो उपलब्ध

387 WJG0354944
निर्वाचक का नाम : जसोदा
पति का नाम: जयशंकर
गृह संख्या : 60
उम्र : 35 लिंग : महिला
फोटो उपलब्ध

388 WJG0944652
निर्वाचक का नाम : मुकेश कुमार
पिता का नाम: राधेश्याम
गृह संख्या : 60
उम्र : 29 लिंग : पुरुष
फोटो उपलब्ध

389 WJG1087816
निर्वाचक का नाम : गंगा देवी
पति का नाम: मुकेश कुमार
गृह संख्या : 60
उम्र : 27 लिंग : महिला
फोटो उपलब्ध

390 WJG1087915
निर्वाचक का नाम : भजन लाल
पिता का नाम: राधेश्याम
गृह संख्या : 60
उम्र : 27 लिंग : पुरुष
फोटो उपलब्ध

391 WJG1202902
निर्वाचक का नाम : बिरबल राम
पिता का नाम: रामू राम
गृह संख्या : 60
उम्र : 26 लिंग : पुरुष
फोटो उपलब्ध

392 WJG1710292
निर्वाचक का नाम : लाली
पति का नाम: बीरबल राम
गृह संख्या : meghawalon ki dhaniya Eka Bhatiya
उम्र : 26 लिंग : महिला
फोटो उपलब्ध

393 WJG1289198
निर्वाचक का नाम : दुर्गाराम
पिता का नाम: लखाराम
गृह संख्या : 60
उम्र : 25 लिंग : पुरुष
फोटो उपलब्ध

394 WJG1475664
निर्वाचक का नाम : प्रकाश
पिता का नाम: लीलाधर
गृह संख्या : 60
उम्र : 24 लिंग : पुरुष
फोटो उपलब्ध

395 WJG1710284
निर्वाचक का नाम : सीमा
पति का नाम: दुर्गाराम
गृह संख्या : 60
उम्र : 21 लिंग : महिला
फोटो उपलब्ध

396 WJG1746106
निर्वाचक का नाम : निरमा
पिता का नाम: लाखाराम
गृह संख्या : 60
उम्र : 20 लिंग : महिला
फोटो उपलब्ध

397 GJN1622182
निर्वाचक का नाम : गोरधनराम
पिता का नाम: राणाराम
गृह संख्या : 61
उम्र : 69 लिंग : पुरुष
फोटो उपलब्ध

398 GJN1622190
निर्वाचक का नाम : मोहनी
पति का नाम: गोरधनराम
गृह संख्या : 61
उम्र : 66 लिंग : महिला
फोटो उपलब्ध

399 WJG0040162
निर्वाचक का नाम : सुगनाराम
पिता का नाम: राणाराम
गृह संख्या : 61
उम्र : 63 लिंग : पुरुष
फोटो उपलब्ध

400 WJG0334078
निर्वाचक का नाम : अंतरो
पति का नाम: सुगनाराम
गृह संख्या : 61
उम्र : 58 लिंग : महिला
फोटो उपलब्ध

401 GJN1622166
निर्वाचक का नाम : गेनाराम
पिता का नाम: राणाराम
गृह संख्या : 61
उम्र : 54 लिंग : पुरुष
फोटो उपलब्ध

402 GJN1622174
निर्वाचक का नाम : भागो
पति का नाम: गेनाराम
गृह संख्या : 61
उम्र : 52 लिंग : महिला
फोटो उपलब्ध

403 RJ/24/190/630227
निर्वाचक का नाम : फुसाराम
पिता का नाम: राणाराम
गृह संख्या : 61
उम्र : 49 लिंग : पुरुष
फोटो उपलब्ध

404 GJN1622158
निर्वाचक का नाम : कमला
पति का नाम: फूसाराम
गृह संख्या : 61
उम्र : 46 लिंग : महिला
फोटो उपलब्ध

405 WJG0039792
निर्वाचक का नाम : हनुमान राम
पिता का नाम: गोरधन राम
गृह संख्या : 61
उम्र : 36 लिंग : पुरुष
फोटो उपलब्ध

406 WJG0092643
निर्वाचक का नाम : भेराराम
पिता का नाम: सुगनाराम
गृह संख्या : 61
उम्र : 36 लिंग : पुरुष
फोटो उपलब्ध

407 WJG1289206
निर्वाचक का नाम : गुडिया
पति का नाम: हनुमानराम
गृह संख्या : 61
उम्र : 32 लिंग : महिला
फोटो उपलब्ध

408 WJG1087881
निर्वाचक का नाम : जगदीश
पिता का नाम: गोरधनराम
गृह संख्या : 61
उम्र : 30 लिंग : पुरुष
फोटो उपलब्ध

409 WJG1159532
निर्वाचक का नाम : भंवरी
पति का नाम: भेरा राम
गृह संख्या : 61
उम्र : 30 लिंग : महिला
फोटो उपलब्ध

410 WJG0944660
निर्वाचक का नाम : हीरालाल
पिता का नाम: गेनाराम
गृह संख्या : 61
उम्र : 29 लिंग : पुरुष
फोटो उपलब्ध

411 WJG1087840
निर्वाचक का नाम : सुमन
पति का नाम: हीरालाल
गृह संख्या : 61
उम्र : 28 लिंग : महिला
फोटो उपलब्ध

412 WJG1087899
निर्वाचक का नाम : कमला
पति का नाम: जगदीश
गृह संख्या : 61
उम्र : 28 लिंग : महिला
फोटो उपलब्ध

413 WJG1289024
निर्वाचक का नाम : कन्हैयालाल
पिता का नाम: गेनाराम
गृह संख्या : 61
उम्र : 28 लिंग : पुरुष
फोटो उपलब्ध

414 WJG1475557
निर्वाचक का नाम : रोशनी
पति का नाम: कन्हैयालाल
गृह संख्या : 61
उम्र : 24 लिंग : महिला
फोटो उपलब्ध

415 RJ/24/190/630274
निर्वाचक का नाम : जमना
पति का नाम: घुडाराम
गृह संख्या : 62
उम्र : 81 लिंग : महिला
फोटो उपलब्ध

416 RJ/24/190/630260
निर्वाचक का नाम : पुखराज
पिता का नाम: घुडाराम
गृह संख्या : 62
उम्र : 56 लिंग : पुरुष
फोटो उपलब्ध

417 GJN1895986
निर्वाचक का नाम : पपू
पति का नाम: दुर्गाराम
गृह संख्या : 62
उम्र : 54 लिंग : महिला
फोटो उपलब्ध

418 RJ/24/190/630261
निर्वाचक का नाम : शांती
पति का नाम: पुखराज
गृह संख्या : 62
उम्र : 51 लिंग : महिला
फोटो उपलब्ध

419 GJN1342120
निर्वाचक का नाम : धारुराम
पिता का नाम: धूडाराम
गृह संख्या : 62
उम्र : 49 लिंग : पुरुष
फोटो उपलब्ध

420 RJ/24/190/630248
निर्वाचक का नाम : कालुराम
पिता का नाम: घुडाराम
गृह संख्या : 62
उम्र : 49 लिंग : पुरुष
फोटो उपलब्ध

421 WJG1271915
निर्वाचक का नाम : रमकू
पति का नाम: कालुराम
गृह संख्या : 62
उम्र : 44 लिंग : महिला
फोटो उपलब्ध

422 GJN1895994
निर्वाचक का नाम : कंवरलाल
पिता का नाम: धुडाराम
गृह संख्या : 62
उम्र : 43 लिंग : पुरुष
फोटो उपलब्ध

423 GJN1622208
निर्वाचक का नाम : पानी
पति का नाम: कंवरलाल
गृह संख्या : 62
उम्र : 42 लिंग : महिला
फोटो उपलब्ध

424 WJG0354977
निर्वाचक का नाम : रूंगाराम
पिता का नाम: धूडाराम
गृह संख्या : 62
उम्र : 40 लिंग : पुरुष
फोटो उपलब्ध

425 WJG0628701
निर्वाचक का नाम : माया
पति का नाम: धारूराम
गृह संख्या : 62
उम्र : 37 लिंग : महिला
फोटो उपलब्ध

426 WJG0354985
निर्वाचक का नाम : रूखमो देवी
पति का नाम: रूंगाराम
गृह संख्या : 62
उम्र : 37 लिंग : महिला
फोटो उपलब्ध

427 WJG0343046
निर्वाचक का नाम : लीलाधर
पिता का नाम: धूडाराम
गृह संख्या : 62
उम्र : 35 लिंग : पुरुष
फोटो उपलब्ध

428 WJG0628560
निर्वाचक का नाम : सुनितादेवी
पति का नाम: लीलाधर
गृह संख्या : 62
उम्र : 34 लिंग : महिला
फोटो उपलब्ध

429 WJG1289032
निर्वाचक का नाम : राजू
पिता का नाम: गोरधनराम
गृह संख्या : 62
उम्र : 30 लिंग : पुरुष
फोटो उपलब्ध

430 WJG1713577
निर्वाचक का नाम : विमला
पति का नाम: अचलाराम
गृह संख्या : 62
उम्र : 22 लिंग : महिला
फोटो उपलब्ध

431 WJG1749563
निर्वाचक का नाम : अचलाराम
पिता का नाम: चैनराम
गृह संख्या : 62
उम्र : 21 लिंग : पुरुष
फोटो उपलब्ध

432 RJ/24/190/630236
निर्वाचक का नाम : प्रेमा राम
पिता का नाम: भोमाराम
गृह संख्या : 63
उम्र : 61 लिंग : पुरुष
फोटो उपलब्ध

433 RJ/24/190/630138
निर्वाचक का नाम : गजरों
पति का नाम: प्रेमा राम
गृह संख्या : 63
उम्र : 56 लिंग : महिला
फोटो उपलब्ध

434 WJG0354993
निर्वाचक का नाम : मदनलाल
पिता का नाम: प्रेमाराम
गृह संख्या : 63
उम्र : 35 लिंग : पुरुष
फोटो उपलब्ध

435 WJG0719682
निर्वाचक का नाम : महेन्द्र
पिता का नाम: प्रेमाराम
गृह संख्या : 63
उम्र : 31 लिंग : पुरुष
फोटो उपलब्ध

436 RJ/24/190/630365
निर्वाचक का नाम : सरदाराराम
पिता का नाम: भोमाराम
गृह संख्या : 64
उम्र : 76 लिंग : पुरुष
फोटो उपलब्ध

437 RJ/24/190/630143
निर्वाचक का नाम : मीरो
पति का नाम: सरदाराराम
गृह संख्या : 64
उम्र : 71 लिंग : महिला
फोटो उपलब्ध

438 RJ/24/190/630066
निर्वाचक का नाम : सिवराम
पिता का नाम: सरदाराराम
गृह संख्या : 64
उम्र : 51 लिंग : पुरुष
फोटो उपलब्ध

439 GJN1728732
निर्वाचक का नाम : पार्वती
पति का नाम: शिवराम
गृह संख्या : 64
उम्र : 49 लिंग : महिला
फोटो उपलब्ध

440 GJN1342260
निर्वाचक का नाम : कालूराम
पिता का नाम: सरदाराराम
गृह संख्या : 64
उम्र : 48 लिंग : पुरुष
फोटो उपलब्ध

441 GJN1896000
निर्वाचक का नाम : अनु
पति का नाम: कालूराम
गृह संख्या : 64
उम्र : 44 लिंग : महिला
फोटो उपलब्ध

442 WJG0719674
निर्वाचक का नाम : चैनाराम
पिता का नाम: सिरदाराराम
गृह संख्या : 64
उम्र : 34 लिंग : पुरुष
फोटो उपलब्ध

443 WJG0745190
निर्वाचक का नाम : छगु
पति का नाम: चैनाराम
गृह संख्या : 64
उम्र : 32 लिंग : महिला
फोटो उपलब्ध

444 WJG1474816
निर्वाचक का नाम : दिलीप
पिता का नाम: कालू राम मेघवाल
गृह संख्या : 64
उम्र : 23 लिंग : पुरुष
फोटो उपलब्ध

445 RJ/24/190/630287
निर्वाचक का नाम : फुसाराम
पिता का नाम: जोधाराम
गृह संख्या : 65
उम्र : 71 लिंग : पुरुष
फोटो उपलब्ध

446 RJ/24/190/630288
निर्वाचक का नाम : दुर्गा
पति का नाम: फुसाराम
गृह संख्या : 65
उम्र : 66 लिंग : महिला
फोटो उपलब्ध

447 GJN1896018
निर्वाचक का नाम : आसूलाल
पिता का नाम: फूसाराम
गृह संख्या : 65
उम्र : 45 लिंग : पुरुष
फोटो उपलब्ध

448 WJG0415125
निर्वाचक का नाम : तीजो
पति का नाम: आसूलाल
गृह संख्या : 65
उम्र : 36 लिंग : महिला
फोटो उपलब्ध

449 WJG0415083
निर्वाचक का नाम : सुरेश
पिता का नाम: फूसाराम
गृह संख्या : 65
उम्र : 36 लिंग : पुरुष
फोटो उपलब्ध

450 WJG0671321
निर्वाचक का नाम : मदनलाल
पिता का नाम: फुसाराम
गृह संख्या : 65
उम्र : 34 लिंग : पुरुष
फोटो उपलब्ध

451 WJG0958892
निर्वाचक का नाम : राधा देवी
पति का नाम: सुरेश
गृह संख्या : 65
उम्र : 34 लिंग : महिला
फोटो उपलब्ध

452 WJG0958868
निर्वाचक का नाम : निरमा
पति का नाम: मदन लाल
गृह संख्या : 65
उम्र : 31 लिंग : महिला
फोटो उपलब्ध

453 WJG0958876
निर्वाचक का नाम : ललित कुमार
पिता का नाम: फूसाराम
गृह संख्या : 65
उम्र : 30 लिंग : पुरुष
फोटो उपलब्ध

454 WJG0958884
निर्वाचक का नाम : सुनिता
पति का नाम: ललित कुमार
गृह संख्या : 65
उम्र : 30 लिंग : महिला
फोटो उपलब्ध

455 WJG0980854
निर्वाचक का नाम : प्रसन्न कुमार
पिता का नाम: फूसाराम
गृह संख्या : 65
उम्र : 28 लिंग : पुरुष
फोटो उपलब्ध

456 RJ/24/190/630098
निर्वाचक का नाम : मोहन लाल
पिता का नाम: पाबुराम
गृह संख्या : 66
उम्र : 66 लिंग : पुरुष
फोटो उपलब्ध

457 RJ/24/190/630123
निर्वाचक का नाम : भंवरी
पति का नाम: मोहन लाल
गृह संख्या : 66
उम्र : 63 लिंग : महिला
फोटो उपलब्ध

458 WJG0898114
निर्वाचक का नाम : कन्हैयालाल
पिता का नाम: मोहनलाल
गृह संख्या : 66
उम्र : 34 लिंग : पुरुष
फोटो उपलब्ध

459 WJG0898122
निर्वाचक का नाम : सुमित्रा
पति का नाम: कन्हैयालाल
गृह संख्या : 66
उम्र : 31 लिंग : महिला
फोटो उपलब्ध

460 WJG0994954
निर्वाचक का नाम : सुन्दर लाल
पिता का नाम: मोहन लाल
गृह संख्या : 66
उम्र : 30 लिंग : पुरुष
फोटो उपलब्ध

461 WJG1087832
निर्वाचक का नाम : लीलाधर
पिता का नाम: मोहनलाल
गृह संख्या : 66
उम्र : 27 लिंग : पुरुष
फोटो उपलब्ध

462 WJG1087865
निर्वाचक का नाम : महेश कुमार
पिता का नाम: मोहन लाल
गृह संख्या : 66
उम्र : 27 लिंग : पुरुष
फोटो उपलब्ध

463 WJG1087873
निर्वाचक का नाम : पुष्पा
पति का नाम: सुन्दरलाल
गृह संख्या : 66
उम्र : 27 लिंग : महिला
फोटो उपलब्ध

464 WJG1793173
निर्वाचक का नाम : जसोदा
पति का नाम: महेश कुमार
गृह संख्या : 66
उम्र : 24 लिंग : महिला
फोटो उपलब्ध

465 WJG0944678
निर्वाचक का नाम : अशोक
पिता का नाम: उम्मेदाराम
गृह संख्या : 71
उम्र : 30 लिंग : पुरुष
फोटो उपलब्ध

466 WJG1610500
निर्वाचक का नाम : घनश्याम मेघवाल
पिता का नाम: गोविंद राम मेघवाल
गृह संख्या : 72
उम्र : 22 लिंग : पुरुष
फोटो उपलब्ध

467 RJ/24/190/630008
निर्वाचक का नाम : उम्मेदाराम
पिता का नाम: फूलाराम
गृह संख्या : 74
उम्र : 66 लिंग : पुरुष
फोटो उपलब्ध

468 RJ/24/190/630009
निर्वाचक का नाम : गोगी
पति का नाम: उम्मेदाराम
गृह संख्या : 74
उम्र : 61 लिंग : महिला
फोटो उपलब्ध

469 WJG1271923
निर्वाचक का नाम : निम्बूदेवी
पति का नाम: शेराराम
गृह संख्या : 74
उम्र : 47 लिंग : महिला
फोटो उपलब्ध

470 GJN1342245
निर्वाचक का नाम : शेराराम
पिता का नाम: उमेदाराम
गृह संख्या : 74
उम्र : 47 लिंग : पुरुष
फोटो उपलब्ध

471 GJN1622224
निर्वाचक का नाम : इन्दिरा
पति का नाम: सुरजाराम
गृह संख्या : 74
उम्र : 42 लिंग : महिला
फोटो उपलब्ध

472 GJN1622232
निर्वाचक का नाम : तिलोकाराम
पिता का नाम: उम्मेदाराम
गृह संख्या : 74
उम्र : 42 लिंग : पुरुष
फोटो उपलब्ध

473 GJN2763159
निर्वाचक का नाम : राजकुमार
पिता का नाम: उम्मेदाराम
गृह संख्या : 74
उम्र : 39 लिंग : पुरुष
फोटो उपलब्ध

474 WJG0628677
निर्वाचक का नाम : पप्पू देवी
पति का नाम: तिलोकाराम
गृह संख्या : 74
उम्र : 38 लिंग : महिला
फोटो उपलब्ध

475 WJG0355016
निर्वाचक का नाम : संजय कुमार
पिता का नाम: उम्मेदाराम
गृह संख्या : 74
उम्र : 38 लिंग : पुरुष
फोटो उपलब्ध

476 GJN2763308
निर्वाचक का नाम : रमेश चन्द्र मेघवाल
पिता का नाम: उम्मेदाराम
गृह संख्या : 74
उम्र : 38 लिंग : पुरुष
फोटो उपलब्ध

477 WJG0355008
निर्वाचक का नाम : सन्तु देवी
पति का नाम: संजय कुमार
गृह संख्या : 74
उम्र : 35 लिंग : महिला
फोटो उपलब्ध

478 WJG1645829
निर्वाचक का नाम : ममता
पति का नाम: रमेश कुमार
गृह संख्या : 74
उम्र : 32 लिंग : महिला
फोटो उपलब्ध

479 WJG0863142
निर्वाचक का नाम : सुरेश
पिता का नाम: उम्मेदाराम
गृह संख्या : 74
उम्र : 31 लिंग : पुरुष
फोटो उपलब्ध

480 WJG1087824
निर्वाचक का नाम : मनु
पति का नाम: राज कुमार
गृह संख्या : 74
उम्र : 28 लिंग : महिला
फोटो उपलब्ध

481 WJG1159722
निर्वाचक का नाम : जीतेन्द्र
पिता का नाम: शेराराम
गृह संख्या : 74
उम्र : 26 लिंग : पुरुष
फोटो उपलब्ध

482 WJG1322387
निर्वाचक का नाम : नैनी बाई
पिता का नाम: अशोक
गृह संख्या : 74
उम्र : 25 लिंग : पुरुष
फोटो उपलब्ध

483 WJG1647809
निर्वाचक का नाम : अर्पित चौहान सेरा राम
पिता का नाम: सेरा राम
गृह संख्या : 74
उम्र : 23 लिंग : पुरुष
फोटो उपलब्ध

484 WJG1647791
निर्वाचक का नाम : पूजा जितेंद्र
पति का नाम: जितेंद्र
गृह संख्या : 74
उम्र : 22 लिंग : महिला
फोटो उपलब्ध

485 WJG1645779
निर्वाचक का नाम : काजल
पति का नाम: मुकेश मेघवाल
गृह संख्या : 74
उम्र : 22 लिंग : महिला
फोटो उपलब्ध

486 WJG0525683
निर्वाचक का नाम : माणकलाल
पिता का नाम: जोधाराम
गृह संख्या : 75
उम्र : 73 लिंग : पुरुष
फोटो उपलब्ध

487 WJG1451665
निर्वाचक का नाम : फुली देवी
पति का नाम: माणकलाल
गृह संख्या : 75
उम्र : 66 लिंग : महिला
फोटो उपलब्ध

488 GJN1622240
निर्वाचक का नाम : हनुमानाराम
पिता का नाम: माणकलाल
गृह संख्या : 75
उम्र : 44 लिंग : पुरुष
फोटो उपलब्ध

489 GJN1342211
निर्वाचक का नाम : गुलाबचंद
पिता का नाम: माणकलाल
गृह संख्या : 75
उम्र : 42 लिंग : पुरुष
फोटो उपलब्ध

490 WJG0039545
निर्वाचक का नाम : रीना
पति का नाम: गुलाबचन्द
गृह संख्या : 75
उम्र : 40 लिंग : महिला
फोटो उपलब्ध

491 WJG0039529
निर्वाचक का नाम : वीरवंती
पति का नाम: हनुमानाराम
गृह संख्या : 75
उम्र : 40 लिंग : महिला
फोटो उपलब्ध

492 GJN2764645
निर्वाचक का नाम : ओम प्रकाश मेघवाल
पिता का नाम: माणकलाल
गृह संख्या : 75
उम्र : 28 लिंग : पुरुष
फोटो उपलब्ध

493 RJ/24/190/630280
निर्वाचक का नाम : अणछी
पति का नाम: पुनाराम
गृह संख्या : 76
उम्र : 81 लिंग : महिला
फोटो उपलब्ध

494 RJ/24/190/630265
निर्वाचक का नाम : मंगाराम
पिता का नाम: मन्छाराम
गृह संख्या : 76
उम्र : 66 लिंग : पुरुष
फोटो उपलब्ध

495 RJ/24/190/630264
निर्वाचक का नाम : कमला
पति का नाम: मंगाराम
गृह संख्या : 76
उम्र : 61 लिंग : महिला
फोटो उपलब्ध

496 RJ/24/190/630269
निर्वाचक का नाम : दलाराम
पिता का नाम: पुनाराम
गृह संख्या : 76
उम्र : 56 लिंग : पुरुष
फोटो उपलब्ध

497 GJN1342054
निर्वाचक का नाम : कमला
पति का नाम: दलाराम
गृह संख्या : 76
उम्र : 53 लिंग : महिला
फोटो उपलब्ध

498 RJ/24/190/630270
निर्वाचक का नाम : खुशालराम
पिता का नाम: पुनाराम
गृह संख्या : 76
उम्र : 51 लिंग : पुरुष
फोटो उपलब्ध

499 GJN1342203
निर्वाचक का नाम : पपू
पति का नाम: खुशालाराम
गृह संख्या : 76
उम्र : 48 लिंग : महिला
फोटो उपलब्ध

500 GJN2763167
निर्वाचक का नाम : मनोज
पिता का नाम: मगा राम
गृह संख्या : 76
उम्र : 43 लिंग : पुरुष
फोटो उपलब्ध

501 WJG0355024
निर्वाचक का नाम : अभिमन्यु
पिता का नाम: मगाराम
गृह संख्या : 76
उम्र : 38 लिंग : पुरुष
फोटो उपलब्ध

502 WJG1087758
निर्वाचक का नाम : प्रीती
पति का नाम: मनोज
गृह संख्या : 76
उम्र : 34 लिंग : महिला
फोटो उपलब्ध

503 WJG0958843
निर्वाचक का नाम : मंजू कुमारी
पति का नाम: अभिमन्यू
गृह संख्या : 76
उम्र : 31 लिंग : महिला
फोटो उपलब्ध

504 WJG1087790
निर्वाचक का नाम : गोपाल राम
पिता का नाम: खुशाला राम
गृह संख्या : 76
उम्र : 27 लिंग : पुरुष
फोटो उपलब्ध

505 WJG1475441
निर्वाचक का नाम : महिपाल
पिता का नाम: खूशालाराम
गृह संख्या : 76
उम्र : 24 लिंग : पुरुष
फोटो उपलब्ध

506 WJG0039651
निर्वाचक का नाम : राधा
पति का नाम: चुनाराम
गृह संख्या : 77
उम्र : 69 लिंग : महिला
फोटो उपलब्ध

507 RJ/24/190/630329
निर्वाचक का नाम : धन्नाराम
पिता का नाम: टाउराम
गृह संख्या : 77
उम्र : 66 लिंग : पुरुष
फोटो उपलब्ध

508 RJ/24/190/630330
निर्वाचक का नाम : गजरों
पति का नाम: धन्नाराम
गृह संख्या : 77
उम्र : 56 लिंग : महिला
फोटो उपलब्ध

509 GJN1784008
निर्वाचक का नाम : रेशमीदेवी
पति का नाम: ताराराम
गृह संख्या : 77
उम्र : 43 लिंग : महिला
फोटो उपलब्ध

510 GJN1622257
निर्वाचक का नाम : दूधाराम
पिता का नाम: चुनाराम
गृह संख्या : 77
उम्र : 42 लिंग : पुरुष
फोटो उपलब्ध

511 WJG0039537
निर्वाचक का नाम : कमला
पति का नाम: दूधाराम
गृह संख्या : 77
उम्र : 39 लिंग : महिला
फोटो उपलब्ध

512 WJG1475615
निर्वाचक का नाम : आईदान
पिता का नाम: धन्ना राम
गृह संख्या : 77
उम्र : 22 लिंग : पुरुष
फोटो उपलब्ध

513 WJG1866979
निर्वाचक का नाम : पूजा कुमारी
पिता का नाम: धन्ना राम
गृह संख्या : 77
उम्र : 20 लिंग : महिला
फोटो उपलब्ध

514 RJ/24/190/630276
निर्वाचक का नाम : समदा
पति का नाम: खीयाराम
गृह संख्या : 78
उम्र : 67 लिंग : महिला
फोटो उपलब्ध

515 GJN1342062
निर्वाचक का नाम : दमाराम
पिता का नाम: खीयाराम
गृह संख्या : 78
उम्र : 49 लिंग : पुरुष
फोटो उपलब्ध

516 WJG0333906
निर्वाचक का नाम : जीताराम
पिता का नाम: खियाराम
गृह संख्या : 78
उम्र : 45 लिंग : पुरुष
फोटो उपलब्ध

517 WJG0719666
निर्वाचक का नाम : पप्पु देवी
पति का नाम: दमाराम
गृह संख्या : 78
उम्र : 43 लिंग : महिला
फोटो उपलब्ध

518 WJG0333914
निर्वाचक का नाम : मोहनी
पति का नाम: जीताराम
गृह संख्या : 78
उम्र : 40 लिंग : महिला
फोटो उपलब्ध

519 WJG0719740
निर्वाचक का नाम : फरसाराम
पिता का नाम: खींयाराम
गृह संख्या : 78
उम्र : 33 लिंग : पुरुष
फोटो उपलब्ध

520 WJG1087774
निर्वाचक का नाम : विमला
पति का नाम: फरसाराम
गृह संख्या : 78
उम्र : 28 लिंग : महिला
फोटो उपलब्ध

521 WJG1087808
निर्वाचक का नाम : हीरालाल
पिता का नाम: खीयाराम
गृह संख्या : 78
उम्र : 27 लिंग : पुरुष
फोटो उपलब्ध

522 WJG1887561
निर्वाचक का नाम : परमेश्वर
पिता का नाम: दमा राम
गृह संख्या : 78
उम्र : 23 लिंग : पुरुष
फोटो उपलब्ध

523 WJG1934470
निर्वाचक का नाम : आसु
पति का नाम: परमेश्वर
गृह संख्या : 78,एका भाटियान
उम्र : 19 लिंग : महिला
फोटो उपलब्ध

524 GJN1622265
निर्वाचक का नाम : सुरजाराम
पिता का नाम: उमेदाराम
गृह संख्या : 79
उम्र : 46 लिंग : पुरुष
फोटो उपलब्ध

525 WJG0628719
निर्वाचक का नाम : मुकेश मेघवाल
पिता का नाम: उमेदा राम मेघवाल
गृह संख्या : 79
उम्र : 33 लिंग : पुरुष
फोटो उपलब्ध

526 RJ/24/190/630263
निर्वाचक का नाम : ईशाराम
पिता का नाम: टाउराम
गृह संख्या : 80
उम्र : 61 लिंग : पुरुष
फोटो उपलब्ध

527 RJ/24/190/630298
निर्वाचक का नाम : वीरो
पति का नाम: ईशाराम
गृह संख्या : 80
उम्र : 56 लिंग : महिला
फोटो उपलब्ध

528 GJN2763415
निर्वाचक का नाम : सुरेश
पिता का नाम: ईशाराम
गृह संख्या : 80
उम्र : 38 लिंग : पुरुष
फोटो उपलब्ध

529 WJG0092676
निर्वाचक का नाम : लक्ष्मी
पति का नाम: सुरेश
गृह संख्या : 80
उम्र : 36 लिंग : महिला
फोटो उपलब्ध

530 WJG0092650
निर्वाचक का नाम : दूलाराम
पिता का नाम: ईशाराम
गृह संख्या : 80
उम्र : 36 लिंग : पुरुष
फोटो उपलब्ध

531 WJG0671271
निर्वाचक का नाम : मोमताराम
पिता का नाम: ईशाराम
गृह संख्या : 80
उम्र : 33 लिंग : पुरुष
फोटो उपलब्ध

532 WJG0958942
निर्वाचक का नाम : पूजा
पति का नाम: दूला राम
गृह संख्या : 80
उम्र : 31 लिंग : महिला
फोटो उपलब्ध

533 WJG0994988
निर्वाचक का नाम : सन्तोष कुमार
पिता का नाम: ईशा राम
गृह संख्या : 80
उम्र : 28 लिंग : पुरुष
फोटो उपलब्ध

534 WJG1867092
निर्वाचक का नाम : हेमा मेघवाल
पिता का नाम: ईशा राम
गृह संख्या : 80
उम्र : 22 लिंग : महिला
फोटो उपलब्ध

535 WJG1862309
निर्वाचक का नाम : माडु
पति का नाम: मोम्ता राम
गृह संख्या : 80
उम्र : 20 लिंग : महिला
फोटो उपलब्ध

536 RJ/24/190/630299
निर्वाचक का नाम : हवाडी
पति का नाम: घेवरराम
गृह संख्या : 81
उम्र : 71 लिंग : महिला
फोटो उपलब्ध

537 WJG0039917
निर्वाचक का नाम : ताराराम
पिता का नाम: घेवरराम
गृह संख्या : 81
उम्र : 46 लिंग : पुरुष
फोटो उपलब्ध

538 GJN1784289
निर्वाचक का नाम : जयराम
पिता का नाम: धेवरराम
गृह संख्या : 81
उम्र : 43 लिंग : पुरुष
फोटो उपलब्ध

539 WJG0039560
निर्वाचक का नाम : राधा
पति का नाम: जयराम
गृह संख्या : 81
उम्र : 38 लिंग : महिला
फोटो उपलब्ध

540 WJG1087782
निर्वाचक का नाम : कमलेश
पिता का नाम: घेवरराम
गृह संख्या : 81
उम्र : 28 लिंग : पुरुष
फोटो उपलब्ध

541 WJG1087766
निर्वाचक का नाम : प्रेम चन्द
पिता का नाम: घेवर राम
गृह संख्या : 81
उम्र : 27 लिंग : पुरुष
फोटो उपलब्ध

542 WJG1947217
निर्वाचक का नाम : तमन्ना
पति का नाम: प्रेमचंद गोगलु
गृह संख्या : 81
उम्र : 19 लिंग : महिला
फोटो उपलब्ध

543 RJ/24/190/630306
निर्वाचक का नाम : गंगाराम
पिता का नाम: फुलाराम
गृह संख्या : 82
उम्र : 66 लिंग : पुरुष
फोटो उपलब्ध

544 RJ/24/190/630247
निर्वाचक का नाम : सोनी
पति का नाम: गंगाराम
गृह संख्या : 82
उम्र : 56 लिंग : महिला
फोटो उपलब्ध

545 GJN2763340
निर्वाचक का नाम : दीनाराम
पिता का नाम: गंगाराम
गृह संख्या : 82
उम्र : 39 लिंग : पुरुष
फोटो उपलब्ध

546 WJG0862920
निर्वाचक का नाम : देवेन्द्र
पिता का नाम: गंगाराम
गृह संख्या : 82
उम्र : 33 लिंग : पुरुष
फोटो उपलब्ध

547 WJG0944694
निर्वाचक का नाम : ममता
पति का नाम: दिनाराम
गृह संख्या : 82
उम्र : 30 लिंग : महिला
फोटो उपलब्ध

548 WJG0944728
निर्वाचक का नाम : हीरो देवी
पति का नाम: देवेन्द्र कुमार
गृह संख्या : 82
उम्र : 30 लिंग : महिला
फोटो उपलब्ध

549 WJG0944686
निर्वाचक का नाम : नरेन्द्र
पिता का नाम: गंगाराम
गृह संख्या : 82
उम्र : 29 लिंग : पुरुष
फोटो उपलब्ध

550 RJ/24/190/630054
निर्वाचक का नाम : घेवरराम
पिता का नाम: फुलाराम
गृह संख्या : 83
उम्र : 61 लिंग : पुरुष
फोटो उपलब्ध

551 RJ/24/190/630246
निर्वाचक का नाम : धाई
पति का नाम: घेवरराम
गृह संख्या : 83
उम्र : 56 लिंग : महिला
फोटो उपलब्ध

552 WJG0143917
निर्वाचक का नाम : शिवलाल
पिता का नाम: घेवरराम
गृह संख्या : 83
उम्र : 41 लिंग : पुरुष
फोटो उपलब्ध

553 WJG0355032
निर्वाचक का नाम : कैलाश कुमार
पिता का नाम: घेवरराम
गृह संख्या : 83
उम्र : 36 लिंग : पुरुष
फोटो उपलब्ध

554 WJG0628735
निर्वाचक का नाम : धीया
पति का नाम: कैलाशकुमार
गृह संख्या : 83
उम्र : 35 लिंग : महिला
फोटो उपलब्ध

555 WJG0628578
निर्वाचक का नाम : गुडडी
पति का नाम: भंवरलाल
गृह संख्या : 83
उम्र : 33 लिंग : महिला
फोटो उपलब्ध

556 WJG0628594
निर्वाचक का नाम : भंवरलाल
पिता का नाम: घेवरराम
गृह संख्या : 83
उम्र : 33 लिंग : पुरुष
फोटो उपलब्ध

557 WJG0944710
निर्वाचक का नाम : मैना
पति का नाम: शिवलाल
गृह संख्या : 83
उम्र : 30 लिंग : महिला
फोटो उपलब्ध

558 WJG0944702
निर्वाचक का नाम : हरिश
पिता का नाम: घेवरराम
गृह संख्या : 83
उम्र : 29 लिंग : पुरुष
फोटो उपलब्ध

559 WJG1111533
निर्वाचक का नाम : निर्मला
पति का नाम: हरीश कुमार
गृह संख्या : 83
उम्र : 29 लिंग : महिला
फोटो उपलब्ध

560 RJ/24/190/630046
निर्वाचक का नाम : पुखाराम
पिता का नाम: फुलाराम
गृह संख्या : 84
उम्र : 50 लिंग : पुरुष
फोटो उपलब्ध

561 GJN1342187
निर्वाचक का नाम : लीला
पति का नाम: पुखाराम
गृह संख्या : 84
उम्र : 46 लिंग : महिला
फोटो उपलब्ध

562 RJ/24/190/630042
निर्वाचक का नाम : प्रेमाराम
पिता का नाम: रामुराम
गृह संख्या : 85
उम्र : 66 लिंग : पुरुष
फोटो उपलब्ध

563 RJ/24/190/630084
निर्वाचक का नाम : फुली
पति का नाम: प्रेमाराम
गृह संख्या : 85
उम्र : 61 लिंग : महिला
फोटो उपलब्ध

564 GJN1342179
निर्वाचक का नाम : ताराराम
पिता का नाम: रामूराम
गृह संख्या : 85
उम्र : 46 लिंग : पुरुष
फोटो उपलब्ध

565 WJG0272708
निर्वाचक का नाम : मानीदेवी
पति का नाम: बालाराम
गृह संख्या : 85
उम्र : 46 लिंग : महिला
फोटो उपलब्ध

566 WJG0355040
निर्वाचक का नाम : हुआ देवी
पति का नाम: ताराराम
गृह संख्या : 85
उम्र : 42 लिंग : महिला
फोटो उपलब्ध

567 WJG0355065
निर्वाचक का नाम : सम्पतराम
पिता का नाम: जगाराम
गृह संख्या : 85
उम्र : 41 लिंग : पुरुष
फोटो उपलब्ध

568 WJG0355073
निर्वाचक का नाम : नप्रता
पति का नाम: डूगरराम
गृह संख्या : 85
उम्र : 40 लिंग : महिला
फोटो उपलब्ध

569 WJG0355081
निर्वाचक का नाम : डूंगरराम
पिता का नाम: पेमाराम
गृह संख्या : 85
उम्र : 40 लिंग : पुरुष
फोटो उपलब्ध

570 WJG0355099
निर्वाचक का नाम : औंकारराम
पिता का नाम: पेमाराम
गृह संख्या : 85
उम्र : 36 लिंग : पुरुष
फोटो उपलब्ध

571 WJG0628552
निर्वाचक का नाम : राधादेवी
पति का नाम: ओकारराम
गृह संख्या : 85
उम्र : 36 लिंग : महिला
फोटो उपलब्ध

572 WJG0355057
निर्वाचक का नाम : सुगना देवी
पति का नाम: सम्पतराम
गृह संख्या : 85
उम्र : 35 लिंग : महिला
फोटो उपलब्ध

573 WJG1198985
निर्वाचक का नाम : ईशा राम
पिता का नाम: प्रेमा राम
गृह संख्या : 85
उम्र : 28 लिंग : पुरुष
फोटो उपलब्ध

574 WJG1198993
निर्वाचक का नाम : आशा
पति का नाम: ईशा राम
गृह संख्या : 85
उम्र : 27 लिंग : महिला
फोटो उपलब्ध

575 RJ/24/190/630048
निर्वाचक का नाम : जगमालराम
पिता का नाम: रामुराम
गृह संख्या : 86
उम्र : 63 लिंग : पुरुष
फोटो उपलब्ध

576 WJG0628602
निर्वाचक का नाम : गणेशराम
पिता का नाम: जगमालराम
गृह संख्या : 86
उम्र : 37 लिंग : पुरुष
फोटो उपलब्ध

577 WJG0628644
निर्वाचक का नाम : दुर्गाराम
पिता का नाम: जगमालराम
गृह संख्या : 86
उम्र : 35 लिंग : पुरुष
फोटो उपलब्ध

578 WJG0863134
निर्वाचक का नाम : जीवणी
पति का नाम: दुर्गाराम
गृह संख्या : 86
उम्र : 32 लिंग : महिला
फोटो उपलब्ध

579 WJG0862698
निर्वाचक का नाम : किशोर
पिता का नाम: जगमालराम
गृह संख्या : 86
उम्र : 31 लिंग : पुरुष
फोटो उपलब्ध

580 WJG0862706
निर्वाचक का नाम : अम्बा
पति का नाम: किशोर
गृह संख्या : 86
उम्र : 31 लिंग : महिला
फोटो उपलब्ध

581 WJG0863118
निर्वाचक का नाम : गुड्डी
पति का नाम: गणेशाराम
गृह संख्या : 86
उम्र : 31 लिंग : महिला
फोटो उपलब्ध

582 WJG1319607
निर्वाचक का नाम : अशोक
पिता का नाम: जगाराम
गृह संख्या : 86
उम्र : 28 लिंग : पुरुष
फोटो उपलब्ध

583 WJG1779768
निर्वाचक का नाम : पुजा
पति का नाम: अशोक
गृह संख्या : 86
उम्र : 21 लिंग : महिला
फोटो उपलब्ध

584 RJ/24/190/630087
निर्वाचक का नाम : रेवती
पति का नाम: उत्तमाराम
गृह संख्या : 87
उम्र : 66 लिंग : महिला
फोटो उपलब्ध

585 WJG1926559
निर्वाचक का नाम : झम्मु
पति का नाम: उम्मेदाराम
गृह संख्या : 87
उम्र : 55 लिंग : महिला
फोटो उपलब्ध

586 WJG0272716
निर्वाचक का नाम : पपुदेवी
पति का नाम: पेमाराम
गृह संख्या : 87
उम्र : 49 लिंग : महिला
फोटो उपलब्ध

587 GJN2764041
निर्वाचक का नाम : हेमाराम
पिता का नाम: उत्तमाराम
गृह संख्या : 87
उम्र : 43 लिंग : पुरुष
फोटो उपलब्ध

588 WJG0039925
निर्वाचक का नाम : लीलाधर
पिता का नाम: उतमराम
गृह संख्या : 87
उम्र : 40 लिंग : पुरुष
फोटो उपलब्ध

589 GJN2764033
निर्वाचक का नाम : टीपू
पति का नाम: हेमाराम
गृह संख्या : 87
उम्र : 39 लिंग : महिला
फोटो उपलब्ध

590 WJG0628743
निर्वाचक का नाम : गवरीदेवी
पति का नाम: लीलाधर
गृह संख्या : 87
उम्र : 36 लिंग : महिला
फोटो उपलब्ध

591 WJG0628750
निर्वाचक का नाम : बरजू देवी
पति का नाम: धनाराम
गृह संख्या : 87
उम्र : 34 लिंग : महिला
फोटो उपलब्ध

592 WJG0862730
निर्वाचक का नाम : धन्नाराम
पिता का नाम: उतमाराम
गृह संख्या : 87
उम्र : 34 लिंग : पुरुष
फोटो उपलब्ध

593 WJG1752492
निर्वाचक का नाम : गुलाबा राम मेघवाल
पिता का नाम: पेमा राम
गृह संख्या : 87
उम्र : 20 लिंग : पुरुष
फोटो उपलब्ध

594 RJ/24/190/630224
निर्वाचक का नाम : मालमसिंह
पिता का नाम: कौशलसिंह
गृह संख्या : 88
उम्र : 81 लिंग : पुरुष
फोटो उपलब्ध

595 WJG1979178
निर्वाचक का नाम : संतोष कंवर
पति का नाम: मालमसिंह
गृह संख्या : 88
उम्र : 78 लिंग : महिला
फोटो उपलब्ध

596 WJG0628693
निर्वाचक का नाम : सुरेन्द्रसिंह
पिता का नाम: मालमसिंह
गृह संख्या : 88
उम्र : 44 लिंग : पुरुष
फोटो उपलब्ध

597 GJN1622273
निर्वाचक का नाम : पदमसिंह
पिता का नाम: मालमसिंह
गृह संख्या : 88
उम्र : 43 लिंग : पुरुष
फोटो उपलब्ध

598 WJG0628545
निर्वाचक का नाम : रसालकंवर
पति का नाम: पदमसिहं
गृह संख्या : 88
उम्र : 40 लिंग : महिला
फोटो उपलब्ध

599 WJG0628685
निर्वाचक का नाम : चन्द्रकंवर
पति का नाम: सुरेन्द्रसिंह
गृह संख्या : 88
उम्र : 38 लिंग : महिला
फोटो उपलब्ध

600 WJG0476275
निर्वाचक का नाम : भवर सिंह भाटी
पिता का नाम: मोहन सिंह
गृह संख्या : 89
उम्र : 51 लिंग : पुरुष
फोटो उपलब्ध

601 WJG0476267
निर्वाचक का नाम : हरि सिंह
पिता का नाम: मोहन सिंह
गृह संख्या : 89
उम्र : 44 लिंग : पुरुष
फोटो उपलब्ध

602 WJG0392506
निर्वाचक का नाम : उसब कंवर
पति का नाम: भंवरसिंह
गृह संख्या : 89
उम्र : 43 लिंग : महिला
फोटो उपलब्ध

603 WJG0392498
निर्वाचक का नाम : नीतुकंवर
पति का नाम: हरी सिंह
गृह संख्या : 89
उम्र : 40 लिंग : महिला
फोटो उपलब्ध

604 WJG1780956
निर्वाचक का नाम : रेखा कवर
पिता का नाम: भवर सिंह भाटी
गृह संख्या : 89
उम्र : 23 लिंग : महिला
फोटो उपलब्ध

605 WJG1758481
निर्वाचक का नाम : गोविंद सिंह भाटी
पिता का नाम: भंवर सिंह भाटी
गृह संख्या : 89
उम्र : 20 लिंग : पुरुष
फोटो उपलब्ध

606 WJG1792829
निर्वाचक का नाम : रीतु कवर
पिता का नाम: हरी सिंह
गृह संख्या : 89
उम्र : 20 लिंग : महिला
फोटो उपलब्ध

607 WJG1292234
निर्वाचक का नाम : सागर कंवर
पति का नाम: महेंद्र सिंह
गृह संख्या : 110
उम्र : 27 लिंग : महिला
फोटो उपलब्ध

608 WJG1887520
निर्वाचक का नाम : संतोष
पति का नाम: लाल चंद
गृह संख्या : 128
उम्र : 24 लिंग : महिला
फोटो उपलब्ध

609 WJG1887496
निर्वाचक का नाम : गीता
पति का नाम: पवन कुमार
गृह संख्या : 128
उम्र : 22 लिंग : महिला
फोटो उपलब्ध

610 WJG1646884
निर्वाचक का नाम : प्रकाश मेघवाल
पिता का नाम: पुखा राम मेघवाल
गृह संख्या : 244
उम्र : 21 लिंग : पुरुष
फोटो उपलब्ध

S 611 WJG1409234
निर्वाचक का नाम : महेश
पिता का नाम: लाखा राम
गृह संख्या : 434
उम्र : 24 लिंग : पुरुष
DELETED
फोटो उपलब्ध

612 WJG1853258
निर्वाचक का नाम : पूजा
माता का नाम: इंद्र देवी
गृह संख्या : एका भट्टइयान
उम्र : 21 लिंग : महिला
फोटो उपलब्ध

613 WJG1860220
निर्वाचक का नाम : एल्ची
पति का नाम: संतोष कुमार
गृह संख्या : एका भाटिया
उम्र : 21 लिंग : महिला
फोटो उपलब्ध

614 WJG1859958
निर्वाचक का नाम : सुमन
पिता का नाम: हनुमाना राम
गृह संख्या : एका भाटिया
उम्र : 20 लिंग : महिला
फोटो उपलब्ध

615 WJG1765171
निर्वाचक का नाम : तिलोका राम
पिता का नाम: भभुता राम
गृह संख्या : हाऊस नं 39
उम्र : 65 लिंग : पुरुष
फोटो उपलब्ध

616 GJN2764215
निर्वाचक का नाम : दुर्गाराम
पिता का नाम: प्रताप राम
गृह संख्या : 7
उम्र : 37 लिंग : पुरुष
फोटो उपलब्ध

617 WJG0527879
निर्वाचक का नाम : पप्पु कंवर
पति का नाम: बाबुसिंह
गृह संख्या : 34
उम्र : 66 लिंग : महिला
फोटो उपलब्ध

618 WJG0143925
निर्वाचक का नाम : जेठुसिंह
पिता का नाम: बाबूसिंह
गृह संख्या : 34
उम्र : 38 लिंग : पुरुष
फोटो उपलब्ध

619 WJG0143933
निर्वाचक का नाम : मगसिंह
पिता का नाम: बाबूसिंह
गृह संख्या : 34
उम्र : 37 लिंग : पुरुष
फोटो उपलब्ध

620 WJG0584722
निर्वाचक का नाम : गडडीकंवर
पति का नाम: जेठुसिंह
गृह संख्या : 34
उम्र : 36 लिंग : महिला
फोटो उपलब्ध

621 WJG0958827
निर्वाचक का नाम : प्रकाश कंवर
पति का नाम: मगसिंह
गृह संख्या : 34
उम्र : 30 लिंग : महिला
फोटो उपलब्ध

622 WJG0958835
निर्वाचक का नाम : रसाल कंवर
पति का नाम: रेवन्तसिंह
गृह संख्या : 34
उम्र : 30 लिंग : महिला
फोटो उपलब्ध

623 WJG0944736
निर्वाचक का नाम : रेंवतसिंह
पिता का नाम: बाबूसिंह
गृह संख्या : 34
उम्र : 29 लिंग : पुरुष
फोटो उपलब्ध

624 WJG0527002
निर्वाचक का नाम : मोहनसिंह
पिता का नाम: भेरुसिंह
गृह संख्या : 35
उम्र : 59 लिंग : पुरुष
फोटो उपलब्ध

625 WJG0527887
निर्वाचक का नाम : किरण कंवर
पति का नाम: मोहनसिंह
गृह संख्या : 35
उम्र : 56 लिंग : महिला
फोटो उपलब्ध

626 WJG0944744
निर्वाचक का नाम : मनोहर कंवर
पति का नाम: शेरसिंह
गृह संख्या : 35
उम्र : 33 लिंग : महिला
फोटो उपलब्ध

627 WJG0719724
निर्वाचक का नाम : शेरसिंह
पिता का नाम: मोहनसिंह
गृह संख्या : 35
उम्र : 31 लिंग : पुरुष
फोटो उपलब्ध

628 WJG1087949
निर्वाचक का नाम : लक्ष्मण सिंह भाटी
पिता का नाम: मोहन सिंह
गृह संख्या : 35
उम्र : 27 लिंग : पुरुष
फोटो उपलब्ध

629 GJN2764363
निर्वाचक का नाम : जेतु सिंह
पिता का नाम: जोध सिंह
गृह संख्या : 36
उम्र : 68 लिंग : पुरुष
फोटो उपलब्ध

630 RJ/24/190/630177
निर्वाचक का नाम : सुपीयार कवंर
पति का नाम: जेतुसिंह
गृह संख्या : 36
उम्र : 66 लिंग : महिला
फोटो उपलब्ध

631 WJG0092510
निर्वाचक का नाम : महेन्द्र सिंह
पिता का नाम: जेतु सिंह
गृह संख्या : 36
उम्र : 40 लिंग : पुरुष
फोटो उपलब्ध

632 GJN2764702
निर्वाचक का नाम : गोपाल सिंह
पिता का नाम: जेठु सिंह
गृह संख्या : 36
उम्र : 37 लिंग : पुरुष
फोटो उपलब्ध

633 WJG0272799
निर्वाचक का नाम : सुनीता कंवर
पति का नाम: महेंद्र सिंह
गृह संख्या : 36
उम्र : 36 लिंग : महिला
फोटो उपलब्ध

634 WJG0862557
निर्वाचक का नाम : सन्तोषकंवर
पति का नाम: गोपालसिंह
गृह संख्या : 36
उम्र : 31 लिंग : महिला
फोटो उपलब्ध

635 RJ/24/190/630099
निर्वाचक का नाम : सुगनसिंह
पिता का नाम: जोधसिंह
गृह संख्या : 37
उम्र : 61 लिंग : पुरुष
फोटो उपलब्ध

636 RJ/24/190/630176
निर्वाचक का नाम : मोहनकंवर
पति का नाम: सुगनसिंह
गृह संख्या : 37
उम्र : 56 लिंग : महिला
फोटो उपलब्ध

637 WJG1368810
निर्वाचक का नाम : सवाईसिंह
पिता का नाम: जोधसिंह
गृह संख्या : 37
उम्र : 52 लिंग : पुरुष
फोटो उपलब्ध

638 GJN1622281
निर्वाचक का नाम : मांगू कंवर
पति का नाम: सवाईसिंह
गृह संख्या : 37
उम्र : 49 लिंग : महिला
फोटो उपलब्ध

639 WJG0092551
निर्वाचक का नाम : भँवर सिंह भाटी
पिता का नाम: जेतू सिंह
गृह संख्या : 37
उम्र : 38 लिंग : पुरुष
फोटो उपलब्ध

640 WJG0584938
निर्वाचक का नाम : कंचन कंवर
पति का नाम: भंवरसिंह
गृह संख्या : 37
उम्र : 36 लिंग : महिला
फोटो उपलब्ध

641 RJ/24/190/630174
निर्वाचक का नाम : सीरुकंवर
पति का नाम: मालमसिंह
गृह संख्या : 38
उम्र : 71 लिंग : महिला
फोटो उपलब्ध

642 RJ/24/190/630170
निर्वाचक का नाम : छेलुसिंह
पिता का नाम: मालमसिंह
गृह संख्या : 38
उम्र : 49 लिंग : पुरुष
फोटो उपलब्ध

643 GJN1622299
निर्वाचक का नाम : हीराकंवर
पति का नाम: छेलु सिंह
गृह संख्या : 38
उम्र : 43 लिंग : महिला
फोटो उपलब्ध

644 WJG0092726
निर्वाचक का नाम : ललीता कंवर
पति का नाम: लक्ष्मण सिंह
गृह संख्या : 38
उम्र : 37 लिंग : महिला
फोटो उपलब्ध

645 WJG1758689
निर्वाचक का नाम : रणवीर सिंह
पिता का नाम: छैलु सिंह
गृह संख्या : 38
उम्र : 22 लिंग : पुरुष
फोटो उपलब्ध

646 WJG1644210
निर्वाचक का नाम : आशु कंवर
पिता का नाम: छैलू सिह
गृह संख्या : 38
उम्र : 21 लिंग : महिला
फोटो उपलब्ध

647 RJ/24/190/630206
निर्वाचक का नाम : प्रेमकंवर
पति का नाम: सगतसिंह
गृह संख्या : 39
उम्र : 71 लिंग : महिला
फोटो उपलब्ध

648 WJG0092544
निर्वाचक का नाम : जसवन्त सिंह
पिता का नाम: सगतसिंह
गृह संख्या : 39
उम्र : 49 लिंग : पुरुष
फोटो उपलब्ध

649 WJG0476242
निर्वाचक का नाम : मोड सिंह
पिता का नाम: सगत सिंह
गृह संख्या : 39
उम्र : 46 लिंग : पुरुष
फोटो उपलब्ध

650 GJN1622307
निर्वाचक का नाम : शोभाकंवर
पति का नाम: मोड सिंह
गृह संख्या : 39
उम्र : 43 लिंग : महिला
फोटो उपलब्ध

651 GJN2764686
निर्वाचक का नाम : फुल कंवर
पति का नाम: जसवन्त सिंह
गृह संख्या : 39
उम्र : 39 लिंग : महिला
फोटो उपलब्ध

652 WJG1474733
निर्वाचक का नाम : देरावर सिंह
पिता का नाम: सगत सिंह
गृह संख्या : 39
उम्र : 29 लिंग : पुरुष
फोटो उपलब्ध

653 WJG1474741
निर्वाचक का नाम : बेबू कंवर
अन्य: देरावर सिंह
गृह संख्या : 39
उम्र : 28 लिंग : महिला
फोटो उपलब्ध

654 RJ/24/190/630161
निर्वाचक का नाम : पेंपसिंह
पिता का नाम: जोधसिंह
गृह संख्या : 40
उम्र : 71 लिंग : पुरुष
फोटो उपलब्ध

655 RJ/24/190/630364
निर्वाचक का नाम : भंवर कंवर
पति का नाम: पेंपसिंह
गृह संख्या : 40
उम्र : 66 लिंग : महिला
फोटो उपलब्ध

656 GJN1372138
निर्वाचक का नाम : शंभूसिंह
पिता का नाम: पेंपसिंह
गृह संख्या : 40
उम्र : 46 लिंग : पुरुष
फोटो उपलब्ध

657 WJG0039958
निर्वाचक का नाम : भोमसिंह
पिता का नाम: पैपसिंह
गृह संख्या : 40
उम्र : 40 लिंग : पुरुष
फोटो उपलब्ध

658 WJG0092502
निर्वाचक का नाम : भंवर कंवर
पति का नाम: शंभू सिंह
गृह संख्या : 40
उम्र : 39 लिंग : महिला
फोटो उपलब्ध

659 WJG0092536
निर्वाचक का नाम : चन्द्र सिंह
पिता का नाम: पेंप सिंह
गृह संख्या : 40
उम्र : 38 लिंग : पुरुष
फोटो उपलब्ध

660 WJG0466722
निर्वाचक का नाम : छेलू कंवर
पति का नाम: भोमसिंह
गृह संख्या : 40
उम्र : 37 लिंग : महिला
फोटो उपलब्ध

661 WJG0466730
निर्वाचक का नाम : किरण कंवर
पति का नाम: चन्द्र सिंह
गृह संख्या : 40
उम्र : 37 लिंग : महिला
फोटो उपलब्ध

662 WJG0092528
निर्वाचक का नाम : भवानी सिंह
पिता का नाम: पेम्प सिंह
गृह संख्या : 40
उम्र : 36 लिंग : पुरुष
फोटो उपलब्ध

663 WJG0944751
निर्वाचक का नाम : गीता कंवर
पति का नाम: भवानीसिंह
गृह संख्या : 40
उम्र : 31 लिंग : महिला
फोटो उपलब्ध

664 GJN1342039
निर्वाचक का नाम : नारायणसिंह
पिता का नाम: बन्नेसिंह
गृह संख्या : 41
उम्र : 66 लिंग : पुरुष
फोटो उपलब्ध

665 WJG0040097
निर्वाचक का नाम : रतन सिंह
पिता का नाम: नारायण सिंह
गृह संख्या : 41
उम्र : 37 लिंग : पुरुष
फोटो उपलब्ध

666 WJG0584656
निर्वाचक का नाम : रमेशसिंह
पिता का नाम: नारायण सिंह
गृह संख्या : 41
उम्र : 33 लिंग : पुरुष
फोटो उपलब्ध

667 WJG0862714
निर्वाचक का नाम : मंजूकंवर
पति का नाम: रतनसिंह
गृह संख्या : 41
उम्र : 32 लिंग : महिला
फोटो उपलब्ध

668 WJG0862748
निर्वाचक का नाम : मुकेशसिंह
पिता का नाम: नारायणसिंह
गृह संख्या : 41
उम्र : 30 लिंग : पुरुष
फोटो उपलब्ध

669 WJG1292242
निर्वाचक का नाम : मंजू कंवर
पति का नाम: रमेश सिंग
गृह संख्या : 41
उम्र : 25 लिंग : महिला
फोटो उपलब्ध

670 WJG1560937
निर्वाचक का नाम : रामू कंवर रामू
पति का नाम: मुकेश सिंह
गृह संख्या : 41
उम्र : 25 लिंग : महिला
फोटो उपलब्ध

671 RJ/24/190/630003
निर्वाचक का नाम : राजुंसिंह
पिता का नाम: बन्नेसिंह
गृह संख्या : 42
उम्र : 56 लिंग : पुरुष
फोटो उपलब्ध

672 RJ/24/190/630004
निर्वाचक का नाम : तुलछकंवर
पति का नाम: राजुंसिंह
गृह संख्या : 42
उम्र : 51 लिंग : महिला
फोटो उपलब्ध

673 WJG0584664
निर्वाचक का नाम : सुरेशसिंह
पिता का नाम: राजूसिंह
गृह संख्या : 42
उम्र : 32 लिंग : पुरुष
फोटो उपलब्ध

674 WJG0958793
निर्वाचक का नाम : प्रकाशसिंह
पिता का नाम: राजुसिंह
गृह संख्या : 42
उम्र : 29 लिंग : पुरुष
फोटो उपलब्ध

675 WJG1087956
निर्वाचक का नाम : देवी सिंह
पिता का नाम: राजू सिंह
गृह संख्या : 42
उम्र : 27 लिंग : पुरुष
फोटो उपलब्ध

676 WJG1714534
निर्वाचक का नाम : नैनसी खीची
पति का नाम: प्रकाश सिंह
गृह संख्या : 42
उम्र : 26 लिंग : महिला
फोटो उपलब्ध

677 WJG1714435
निर्वाचक का नाम : किरण कंवर
पति का नाम: सुरेश सिंह
गृह संख्या : 42
उम्र : 23 लिंग : महिला
फोटो उपलब्ध

678 WJG1559764
निर्वाचक का नाम : डूंगर राम
पिता का नाम: भभुताराम
गृह संख्या : 43
उम्र : 53 लिंग : पुरुष
फोटो उपलब्ध

679 GJN1622315
निर्वाचक का नाम : बन्ना लाल मेघवाल
पिता का नाम: भभुताराम
गृह संख्या : 43
उम्र : 53 लिंग : पुरुष
फोटो उपलब्ध

680 WJG1559756
निर्वाचक का नाम : चम्पा देवी
पति का नाम: डुगरराम
गृह संख्या : 43
उम्र : 50 लिंग : महिला
फोटो उपलब्ध

681 GJN1622323
निर्वाचक का नाम : इंदु लावा
पति का नाम: बन्ना लाल मेघवाल
गृह संख्या : 43
उम्र : 49 लिंग : महिला
फोटो उपलब्ध

682 GJN1896034
निर्वाचक का नाम : राजेन्द्रकुमार
पिता का नाम: खींवराज
गृह संख्या : 43
उम्र : 45 लिंग : पुरुष
फोटो उपलब्ध

683 GJN1971993
निर्वाचक का नाम : रमेश कुमार गोगलू
पिता का नाम: खीवराज
गृह संख्या : 43
उम्र : 40 लिंग : पुरुष
फोटो उपलब्ध

684 WJG0513531
निर्वाचक का नाम : विमला
पति का नाम: राजेन्द्र कुमार
गृह संख्या : 43
उम्र : 39 लिंग : महिला
फोटो उपलब्ध

685 WJG0584755
निर्वाचक का नाम : दिनेश कुमार गोगलू
पिता का नाम: खीव राज गोगलू गोगलू
गृह संख्या : 43
उम्र : 39 लिंग : पुरुष
फोटो उपलब्ध

686 WJG0584763
निर्वाचक का नाम : संतोष कुमारी
पति का नाम: रमेश कुमार गोगलू
गृह संख्या : 43
उम्र : 35 लिंग : महिला
फोटो उपलब्ध

687 WJG1559244
निर्वाचक का नाम : दीपक कुमार
पिता का नाम: डूंगर राम
गृह संख्या : 43
उम्र : 30 लिंग : पुरुष
फोटो उपलब्ध

688 WJG1900844
निर्वाचक का नाम : पूजा कटारिया कटारिया
पति का नाम: दिनेश कुमार गोगलू गोगलू
गृह संख्या : 43
उम्र : 28 लिंग : महिला
फोटो उपलब्ध

689 WJG1202910
निर्वाचक का नाम : दिनेश कुमार
पिता का नाम: डूंगर राम
गृह संख्या : 43
उम्र : 26 लिंग : पुरुष
फोटो उपलब्ध

690 WJG1824341
निर्वाचक का नाम : गीता
पति का नाम: दीपक कुमार
गृह संख्या : 43
उम्र : 26 लिंग : महिला
फोटो उपलब्ध

691 WJG1559236
निर्वाचक का नाम : योगेश कुमार
पिता का नाम: डूंगर राम
गृह संख्या : 43
उम्र : 24 लिंग : पुरुष
फोटो उपलब्ध

692 WJG1947118
निर्वाचक का नाम : कनिष्का
पिता का नाम: राजेन्द्र कुमार
गृह संख्या : 43
उम्र : 19 लिंग : महिला
फोटो उपलब्ध

693 RJ/24/190/631011
निर्वाचक का नाम : चम्पालाल
पिता का नाम: भैराराम
गृह संख्या : 44
उम्र : 66 लिंग : पुरुष
फोटो उपलब्ध

694 WJG0355107
निर्वाचक का नाम : राधेश्याम
पिता का नाम: चम्पालाल
गृह संख्या : 44
उम्र : 38 लिंग : पुरुष
फोटो उपलब्ध

695 RJ/24/190/630136
निर्वाचक का नाम : खमा
पति का नाम: फुसाराम
गृह संख्या : 45
उम्र : 56 लिंग : महिला
फोटो उपलब्ध

696 GJN1622331
निर्वाचक का नाम : इन्दिरा
पति का नाम: ओमप्रकाश
गृह संख्या : 45
उम्र : 48 लिंग : महिला
फोटो उपलब्ध

697 WJG0862649
निर्वाचक का नाम : तेजाराम
पिता का नाम: फुसाराम
गृह संख्या : 45
उम्र : 39 लिंग : पुरुष
फोटो उपलब्ध

698 WJG0862656
निर्वाचक का नाम : विमलादेवी
पति का नाम: तेजाराम
गृह संख्या : 45
उम्र : 37 लिंग : महिला
फोटो उपलब्ध

699 WJG0862672
निर्वाचक का नाम : दीनदयाल
पिता का नाम: फुसाराम
गृह संख्या : 45
उम्र : 37 लिंग : पुरुष
फोटो उपलब्ध

700 WJG0862680
निर्वाचक का नाम : रामप्यारी
पति का नाम: दीनदयाल
गृह संख्या : 45
उम्र : 34 लिंग : महिला
फोटो उपलब्ध

701 RJ/24/190/630108
निर्वाचक का नाम : भागुराम
पिता का नाम: अमलखराम
गृह संख्या : 46
उम्र : 76 लिंग : पुरुष
फोटो उपलब्ध

702 RJ/24/190/630129
निर्वाचक का नाम : केसर
पति का नाम: भागुराम
गृह संख्या : 46
उम्र : 71 लिंग : महिला
फोटो उपलब्ध

703 RJ/24/190/630118
निर्वाचक का नाम : छगनाराम
पिता का नाम: भागुराम
गृह संख्या : 46
उम्र : 56 लिंग : पुरुष
फोटो उपलब्ध

704 RJ/24/190/630106
निर्वाचक का नाम : गोपाल
पिता का नाम: भागुराम
गृह संख्या : 46
उम्र : 53 लिंग : पुरुष
फोटो उपलब्ध

705 RJ/24/190/630132
निर्वाचक का नाम : सजीयों
पति का नाम: छगनाराम
गृह संख्या : 46
उम्र : 51 लिंग : महिला
फोटो उपलब्ध

706 RJ/24/190/630134
निर्वाचक का नाम : सुआ
पति का नाम: गोपाल
गृह संख्या : 46
उम्र : 51 लिंग : महिला
फोटो उपलब्ध

707 GJN1622349
निर्वाचक का नाम : हनुमानराम
पिता का नाम: फूसाराम
गृह संख्या : 46
उम्र : 46 लिंग : पुरुष
फोटो उपलब्ध

708 GJN1622356
निर्वाचक का नाम : खिंवराम
पिता का नाम: भागूराम
गृह संख्या : 46
उम्र : 45 लिंग : पुरुष
फोटो उपलब्ध

709 WJG0355123
निर्वाचक का नाम : गोमती देवी
पति का नाम: हनुमानराम
गृह संख्या : 46
उम्र : 39 लिंग : महिला
फोटो उपलब्ध

710 WJG0355115
निर्वाचक का नाम : करना राम
पिता का नाम: भागुराम
गृह संख्या : 46
उम्र : 37 लिंग : पुरुष
फोटो उपलब्ध

711 WJG0862839
निर्वाचक का नाम : कमलाबाई
पति का नाम: करनाराम
गृह संख्या : 46
उम्र : 35 लिंग : महिला
फोटो उपलब्ध

712 WJG1087923
निर्वाचक का नाम : पप्पुराम
पिता का नाम: गोपालाराम
गृह संख्या : 46
उम्र : 28 लिंग : पुरुष
फोटो उपलब्ध

713 WJG1111541
निर्वाचक का नाम : कमल मेघवाल
पिता का नाम: छगनाराम
गृह संख्या : 46
उम्र : 27 लिंग : पुरुष
फोटो उपलब्ध

714 WJG1202936
निर्वाचक का नाम : मोतीलाल
पिता का नाम: गोपाल राम
गृह संख्या : 46
उम्र : 26 लिंग : पुरुष
फोटो उपलब्ध

715 GJN1896042
निर्वाचक का नाम : शम्मुराम
पिता का नाम: अमलखराम
गृह संख्या : 47
उम्र : 73 लिंग : पुरुष
फोटो उपलब्ध

716 GJN1784446
निर्वाचक का नाम : मोहनी
पति का नाम: शम्मुराम
गृह संख्या : 47
उम्र : 66 लिंग : महिला
फोटो उपलब्ध

717 WJG1198977
निर्वाचक का नाम : सुनीता
पति का नाम: गोरधन राम
गृह संख्या : 47
उम्र : 31 लिंग : महिला
फोटो उपलब्ध

718 RJ/24/190/630162
निर्वाचक का नाम : गोपीलाल
पिता का नाम: सुरताराम
गृह संख्या : 48
उम्र : 66 लिंग : पुरुष
फोटो उपलब्ध

719 RJ/24/190/630165
निर्वाचक का नाम : प्रतापराम
पिता का नाम: सुरताराम
गृह संख्या : 48
उम्र : 63 लिंग : पुरुष
फोटो उपलब्ध

720 RJ/24/190/630131
निर्वाचक का नाम : छोटा
पति का नाम: गोपाराम
गृह संख्या : 48
उम्र : 61 लिंग : महिला
फोटो उपलब्ध

721 RJ/24/190/630351
निर्वाचक का नाम : भंवरी
पति का नाम: प्रतापराम
गृह संख्या : 48
उम्र : 58 लिंग : महिला
फोटो उपलब्ध

722 WJG0040006
निर्वाचक का नाम : देवीलाल
पिता का नाम: गोपी लाल
गृह संख्या : 48
उम्र : 38 लिंग : पुरुष
फोटो उपलब्ध

723 WJG0334029
निर्वाचक का नाम : हीरोदवी
पति का नाम: निकुराम
गृह संख्या : 48
उम्र : 37 लिंग : महिला
फोटो उपलब्ध

724 WJG0040014
निर्वाचक का नाम : ओम प्रकाश
पिता का नाम: गोपी लाल
गृह संख्या : 48
उम्र : 36 लिंग : पुरुष
फोटो उपलब्ध

725 WJG0334011
निर्वाचक का नाम : निकुराम
पिता का नाम: प्रतापराम
गृह संख्या : 48
उम्र : 34 लिंग : पुरुष
फोटो उपलब्ध

726 WJG0792135
निर्वाचक का नाम : गणपतराम
पिता का नाम: प्रतापराम
गृह संख्या : 48
उम्र : 32 लिंग : पुरुष
फोटो उपलब्ध

727 WJG1159425
निर्वाचक का नाम : कविता
पति का नाम: अशोक
गृह संख्या : 48
उम्र : 32 लिंग : महिला
फोटो उपलब्ध

728 WJG0980862
निर्वाचक का नाम : कुमारी ममता
पति का नाम: गणपतराम
गृह संख्या : 48
उम्र : 31 लिंग : महिला
फोटो उपलब्ध

729 WJG1087931
निर्वाचक का नाम : संतोष कुमार लीलावत
पिता का नाम: प्रतापाराम
गृह संख्या : 48
उम्र : 27 लिंग : पुरुष
फोटो उपलब्ध

730 WJG1159482
निर्वाचक का नाम : गीता
पति का नाम: ओम प्रकाश
गृह संख्या : 48
उम्र : 27 लिंग : महिला
फोटो उपलब्ध

731 WJG0863019
निर्वाचक का नाम : धनश्याम
पिता का नाम: मांगीलाल
गृह संख्या : 48क
उम्र : 44 लिंग : पुरुष
फोटो उपलब्ध

732 WJG0863035
निर्वाचक का नाम : गीता
पति का नाम: धनश्याम
गृह संख्या : 48क
उम्र : 41 लिंग : महिला
फोटो उपलब्ध

733 WJG0863027
निर्वाचक का नाम : सुमेरमल
पिता का नाम: मांगीलाल
गृह संख्या : 48क
उम्र : 35 लिंग : पुरुष
फोटो उपलब्ध

734 WJG0863050
निर्वाचक का नाम : समदा
पति का नाम: सुमेरमल
गृह संख्या : 48क
उम्र : 33 लिंग : महिला
फोटो उपलब्ध

735 WJG0272724
निर्वाचक का नाम : इन्द्रादेवी
पति का नाम: अर्जुनराम
गृह संख्या : 53
उम्र : 41 लिंग : महिला
फोटो उपलब्ध

736 WJG0039503
निर्वाचक का नाम : महेन्द्र
पिता का नाम: अर्जुनराम
गृह संख्या : 53
उम्र : 39 लिंग : पुरुष
फोटो उपलब्ध

737 WJG1644186
निर्वाचक का नाम : पायल
पिता का नाम: अर्जुन राम
गृह संख्या : 53
उम्र : 21 लिंग : महिला
फोटो उपलब्ध

738 WJG1934108
निर्वाचक का नाम : रमेश
पिता का नाम: रेखूराम
गृह संख्या : 65,मेघवालो की ढाणी
उम्र : 24 लिंग : पुरुष
फोटो उपलब्ध

739 WJG1292259
निर्वाचक का नाम : रहमत तुला
पिता का नाम: कासम खान
गृह संख्या : 116
उम्र : 25 लिंग : पुरुष
फोटो उपलब्ध

740 WJG1934082
निर्वाचक का नाम : करण सिंह भाटी
पिता का नाम: मोड सिंह भाटी
गृह संख्या : 601,एका भाटियान
उम्र : 21 लिंग : पुरुष
फोटो उपलब्ध

741 WJG1934090
निर्वाचक का नाम : कुलदीप सिंह भाटी
पिता का नाम: मोड सिंह भाटी
गृह संख्या : 601,एका भाटियान
उम्र : 19 लिंग : पुरुष
फोटो उपलब्ध

742 WJG1443530
निर्वाचक का नाम : युवराज सिंह
पिता का नाम: सवाई सिंह
गृह संख्या : 864
उम्र : 25 लिंग : पुरुष
फोटो उपलब्ध

743 WJG1756477
निर्वाचक का नाम : प्रकाश कंवर
पति का नाम: युवराज सिंह
गृह संख्या : 864
उम्र : 25 लिंग : महिला
फोटो उपलब्ध

744 WJG1759786
निर्वाचक का नाम : निखिल गोगलू
पिता का नाम: बन्नालाल गोगलू
गृह संख्या : एकां भटियाँ
उम्र : 25 लिंग : पुरुष
फोटो उपलब्ध

745 WJG0434662
निर्वाचक का नाम : शैतानाराम
पिता का नाम: रेखू राम
गृह संख्या : 2
उम्र : 35 लिंग : पुरुष
फोटो उपलब्ध

746 WJG1445428
निर्वाचक का नाम : जसोदा
पति का नाम: हुकमाराम
गृह संख्या : 02
उम्र : 26 लिंग : महिला
फोटो उपलब्ध

747 WJG0994962
निर्वाचक का नाम : लछमन राम
पिता का नाम: कुम्भा राम
गृह संख्या : 6
उम्र : 28 लिंग : पुरुष
फोटो उपलब्ध

748 WJG1444546
निर्वाचक का नाम : खिव राज
पिता का नाम: पुनाराम
गृह संख्या : 7
उम्र : 23 लिंग : पुरुष
फोटो उपलब्ध

749 WJG1542729
निर्वाचक का नाम : सईदा
पति का नाम: सलीम
गृह संख्या : 8
उम्र : 26 लिंग : महिला
फोटो उपलब्ध

750 WJG1444934
निर्वाचक का नाम : रईसा
पति का नाम: अल्लाहबक्स
गृह संख्या : 09
उम्र : 25 लिंग : महिला
फोटो उपलब्ध

751 WJG1444843
निर्वाचक का नाम : अल्लाहबक्स
पिता का नाम: जमालदीन
गृह संख्या : 9
उम्र : 25 लिंग : पुरुष
फोटो उपलब्ध

752 WJG1445006
निर्वाचक का नाम : इलामुदीन
पिता का नाम: सईद खान
गृह संख्या : 11
उम्र : 25 लिंग : पुरुष
फोटो उपलब्ध

753 WJG1445246
निर्वाचक का नाम : जलु
पति का नाम: अमीन खान
गृह संख्या : 12
उम्र : 30 लिंग : महिला
फोटो उपलब्ध

754 WJG1444892
निर्वाचक का नाम : मो. इक़बाल मेहर
पिता का नाम: इस्लाम खान
गृह संख्या : 12
उम्र : 24 लिंग : पुरुष
फोटो उपलब्ध

755 WJG1444835
निर्वाचक का नाम : मोहम्मद फ़ारुक़
पिता का नाम: फकरूदीन
गृह संख्या : 14
उम्र : 23 लिंग : पुरुष
फोटो उपलब्ध

756 WJG1444629
निर्वाचक का नाम : दीन मोहम्मद
पिता का नाम: जुसब खान
गृह संख्या : 16
उम्र : 23 लिंग : पुरुष
फोटो उपलब्ध

757 WJG1543602
निर्वाचक का नाम : आसमा
पति का नाम: हबीब खान
गृह संख्या : 17
उम्र : 29 लिंग : महिला
फोटो उपलब्ध

758 WJG1445105
निर्वाचक का नाम : सबीना खातू
पति का नाम: फ़ज़लदीन
गृह संख्या : 22
उम्र : 30 लिंग : महिला
फोटो उपलब्ध

759 WJG1445089
निर्वाचक का नाम : असमा
पति का नाम: सतार खान
गृह संख्या : 22
उम्र : 26 लिंग : महिला
फोटो उपलब्ध

760 WJG1444850
निर्वाचक का नाम : लालदीन
पिता का नाम: जमालदीन
गृह संख्या : 22
उम्र : 25 लिंग : पुरुष
फोटो उपलब्ध

761 WJG1445139
निर्वाचक का नाम : रुकाशन
पति का नाम: रतन खान
गृह संख्या : 22
उम्र : 25 लिंग : महिला
फोटो उपलब्ध

762 WJG1445345
निर्वाचक का नाम : सरीफा
पति का नाम: हनीफ़
गृह संख्या : 22
उम्र : 24 लिंग : महिला
फोटो उपलब्ध

763 WJG1444983
निर्वाचक का नाम : हाजी खान
पिता का नाम: कासम खान
गृह संख्या : 22
उम्र : 23 लिंग : पुरुष
फोटो उपलब्ध

764 WJG1444801
निर्वाचक का नाम : ओमप्रकाश
पिता का नाम: हेमाराम
गृह संख्या : 31
उम्र : 23 लिंग : पुरुष
फोटो उपलब्ध

765 WJG0434670
निर्वाचक का नाम : सन्तोषी कुमारी
पति का नाम: खींव राम
गृह संख्या : 46
उम्र : 36 लिंग : महिला
फोटो उपलब्ध

766 WJG1444603
निर्वाचक का नाम : रतनलाल
पिता का नाम: छगनलाल
गृह संख्या : 46
उम्र : 25 लिंग : पुरुष
फोटो उपलब्ध

767 WJG1444579
निर्वाचक का नाम : गजेंद्र कुमार
पिता का नाम: छगनलाल
गृह संख्या : 46
उम्र : 24 लिंग : पुरुष
फोटो उपलब्ध

768 WJG0671404
निर्वाचक का नाम : अशोक
पिता का नाम: गोपीलाल
गृह संख्या : 48
उम्र : 33 लिंग : पुरुष
फोटो उपलब्ध

769 WJG1444033
निर्वाचक का नाम : भूपेंद्र चौहान
पिता का नाम: माधाराम
गृह संख्या : 54
उम्र : 25 लिंग : पुरुष
फोटो उपलब्ध

770 WJG0434712
निर्वाचक का नाम : निजरो
पति का नाम: पुखराज
गृह संख्या : 57
उम्र : 40 लिंग : महिला
फोटो उपलब्ध

771 WJG0434720
निर्वाचक का नाम : पूजा देवी
पति का नाम: मदन लाल
गृह संख्या : 63
उम्र : 35 लिंग : महिला
फोटो उपलब्ध

772 GJN1728740
निर्वाचक का नाम : गनीखा
पिता का नाम: रायमलखा
गृह संख्या : 67
उम्र : 61 लिंग : पुरुष
फोटो उपलब्ध

773 RJ/24/190/630059
निर्वाचक का नाम : हनु
पति का नाम: गनीखा
गृह संख्या : 67
उम्र : 56 लिंग : महिला
फोटो उपलब्ध

774 WJG0039248
निर्वाचक का नाम : सिकन्द्र खां
पिता का नाम: यारू खां
गृह संख्या : 67
उम्र : 42 लिंग : पुरुष
फोटो उपलब्ध

775 WJG0863126
निर्वाचक का नाम : सुरमा
पति का नाम: सिकन्द्रखां
गृह संख्या : 67
उम्र : 33 लिंग : महिला
फोटो उपलब्ध

776 RJ/24/190/630253
निर्वाचक का नाम : बालमखां
पिता का नाम: कमरेखां
गृह संख्या : 68
उम्र : 61 लिंग : पुरुष
फोटो उपलब्ध

777 RJ/24/190/630216
निर्वाचक का नाम : पपेखा
पिता का नाम: कमरेखां
गृह संख्या : 68
उम्र : 56 लिंग : पुरुष
फोटो उपलब्ध

778 RJ/24/190/630215
निर्वाचक का नाम : खातु
पति का नाम: बालमखां
गृह संख्या : 68
उम्र : 56 लिंग : महिला
फोटो उपलब्ध

779 RJ/24/190/630337
निर्वाचक का नाम : अब्दुलखां
पिता का नाम: कमरेखां
गृह संख्या : 68
उम्र : 54 लिंग : पुरुष
फोटो उपलब्ध

780 RJ/24/190/630214
निर्वाचक का नाम : बिसिया
पति का नाम: पपेखा
गृह संख्या : 68
उम्र : 53 लिंग : महिला
फोटो उपलब्ध

781 RJ/24/190/630339
निर्वाचक का नाम : अजु
पति का नाम: अब्दुलखां
गृह संख्या : 68
उम्र : 51 लिंग : महिला
फोटो उपलब्ध

782 WJG0862987
निर्वाचक का नाम : मोडेखां
पिता का नाम: पप्पेखां
गृह संख्या : 68
उम्र : 35 लिंग : पुरुष
फोटो उपलब्ध

783 WJG0862961
निर्वाचक का नाम : अरबू
पति का नाम: मोडेखां
गृह संख्या : 68
उम्र : 32 लिंग : महिला
फोटो उपलब्ध

784 WJG0862979
निर्वाचक का नाम : दीन मोहम्मद
पिता का नाम: पम्पेखां
गृह संख्या : 68
उम्र : 31 लिंग : पुरुष
फोटो उपलब्ध

785 WJG1087980
निर्वाचक का नाम : जरीना
पति का नाम: निहाल दीन
गृह संख्या : 68
उम्र : 28 लिंग : महिला
फोटो उपलब्ध

786 WJG1087998
निर्वाचक का नाम : निहाल दीन
पिता का नाम: बालम खां
गृह संख्या : 68
उम्र : 28 लिंग : पुरुष
फोटो उपलब्ध

787 WJG1647742
निर्वाचक का नाम : रशीदा
पति का नाम: पठान खान
गृह संख्या : 68
उम्र : 28 लिंग : महिला
फोटो उपलब्ध

788 WJG1444025
निर्वाचक का नाम : पठान खान
पिता का नाम: अब्दू खान
गृह संख्या : 68
उम्र : 25 लिंग : पुरुष
फोटो उपलब्ध

789 WJG1444405
निर्वाचक का नाम : गायड खां
पिता का नाम: पप्पे खान
गृह संख्या : 68
उम्र : 24 लिंग : पुरुष
फोटो उपलब्ध

790 WJG1647734
निर्वाचक का नाम : जबरदीन
पिता का नाम: अब्दुलखान
गृह संख्या : 68
उम्र : 22 लिंग : पुरुष
फोटो उपलब्ध

791 RJ/24/190/630152
निर्वाचक का नाम : हफुरो
पति का नाम: रिडमलखा
गृह संख्या : 69
उम्र : 81 लिंग : महिला
फोटो उपलब्ध

792 RJ/24/190/630338
निर्वाचक का नाम : सदीक
पिता का नाम: रिडमलखा
गृह संख्या : 69
उम्र : 53 लिंग : पुरुष
फोटो उपलब्ध

793 RJ/24/190/630341
निर्वाचक का नाम : कलु
पति का नाम: सदीक
गृह संख्या : 69
उम्र : 51 लिंग : महिला
फोटो उपलब्ध

794 RJ/24/190/630222
निर्वाचक का नाम : मोहम्मद
पिता का नाम: रिडमलखा
गृह संख्या : 69
उम्र : 51 लिंग : पुरुष
फोटो उपलब्ध

795 RJ/24/190/630198
निर्वाचक का नाम : हसमी
पति का नाम: मोहम्मद
गृह संख्या : 69
उम्र : 49 लिंग : महिला
फोटो उपलब्ध

796 GJN1622372
निर्वाचक का नाम : सकुर
पिता का नाम: रिडमलखां
गृह संख्या : 69
उम्र : 43 लिंग : पुरुष
फोटो उपलब्ध

797 GJN2764710
निर्वाचक का नाम : मेहरदीन
पिता का नाम: रिडमल खान
गृह संख्या : 69
उम्र : 43 लिंग : पुरुष
फोटो उपलब्ध

798 GJN1622380
निर्वाचक का नाम : सुरमा खातुन
पिता का नाम: सकुर
गृह संख्या : 69
उम्र : 42 लिंग : महिला
फोटो उपलब्ध

799 GJN2764728
निर्वाचक का नाम : रईस खान
पिता का नाम: रिडमल खान
गृह संख्या : 69
उम्र : 40 लिंग : पुरुष
फोटो उपलब्ध

800 WJG0272690
निर्वाचक का नाम : सुरमाखातु
पति का नाम: मेहरदीन
गृह संख्या : 69
उम्र : 39 लिंग : महिला
फोटो उपलब्ध

801 WJG0280479
निर्वाचक का नाम : असमा खातुन
पति का नाम: रईस खान
गृह संख्या : 69
उम्र : 37 लिंग : महिला
फोटो उपलब्ध

802 WJG0863043
निर्वाचक का नाम : भीखेखां
पिता का नाम: सदीकखां
गृह संख्या : 69
उम्र : 31 लिंग : पुरुष
फोटो उपलब्ध

803 WJG1088004
निर्वाचक का नाम : उम्र दीन
पिता का नाम: मो. खां
गृह संख्या : 69
उम्र : 28 लिंग : पुरुष
फोटो उपलब्ध

804 WJG1088012
निर्वाचक का नाम : लालदीन
पिता का नाम: सदीक खां
गृह संख्या : 69
उम्र : 28 लिंग : पुरुष
फोटो उपलब्ध

805 WJG1159680
निर्वाचक का नाम : बिस्मिल्ला खातू
पति का नाम: भीखे खान
गृह संख्या : 69
उम्र : 27 लिंग : महिला
फोटो उपलब्ध

806 WJG1926476
निर्वाचक का नाम : गुडडी
पति का नाम: लालदीन
गृह संख्या : 69
उम्र : 22 लिंग : महिला
फोटो उपलब्ध

807 WJG1937796
निर्वाचक का नाम : इदरीश मेहर
पिता का नाम: मेहर दीन
गृह संख्या : 69
उम्र : 19 लिंग : पुरुष
फोटो उपलब्ध

808 RJ/24/190/630079
निर्वाचक का नाम : मेहबुबखां
पिता का नाम: अमीरदीन
गृह संख्या : 70
उम्र : 86 लिंग : पुरुष
फोटो उपलब्ध

809 RJ/24/190/630145
निर्वाचक का नाम : जिनत
पति का नाम: मेहबुबखां
गृह संख्या : 70
उम्र : 81 लिंग : महिला
फोटो उपलब्ध

810 RJ/24/190/631017
निर्वाचक का नाम : दीन मोहम्मद
पिता का नाम: मेहबुबखां
गृह संख्या : 70
उम्र : 56 लिंग : पुरुष
फोटो उपलब्ध

811 WJG1555903
निर्वाचक का नाम : इनायतो दीन मोहम्मद
पति का नाम: दीन मोहम्मद
गृह संख्या : 70
उम्र : 53 लिंग : महिला
फोटो उपलब्ध

812 WJG1778364
निर्वाचक का नाम : सईद खान
पिता का नाम: मेंहबूब खान
गृह संख्या : 70
उम्र : 47 लिंग : पुरुष
फोटो उपलब्ध

813 GJN1622406
निर्वाचक का नाम : अमुदेवी
पति का नाम: विशनलाल
गृह संख्या : 70
उम्र : 44 लिंग : महिला
फोटो उपलब्ध

814 GJN1622398
निर्वाचक का नाम : सुरमा खातु
पति का नाम: सईद खान
गृह संख्या : 70
उम्र : 41 लिंग : महिला
फोटो उपलब्ध

815 WJG0092908
निर्वाचक का नाम : सिकंदर
पिता का नाम: महबूब खां
गृह संख्या : 70
उम्र : 36 लिंग : पुरुष
फोटो उपलब्ध

816 WJG1156637
निर्वाचक का नाम : रशीदा
पति का नाम: सिकंदर
गृह संख्या : 70
उम्र : 34 लिंग : महिला
फोटो उपलब्ध

817 WJG1156694
निर्वाचक का नाम : अयूब खान
पिता का नाम: दीनमोहम्मद
गृह संख्या : 70
उम्र : 27 लिंग : पुरुष
फोटो उपलब्ध

818 WJG1905728
निर्वाचक का नाम : रशीदा
पति का नाम: अयूब खा
गृह संख्या : 70
उम्र : 21 लिंग : महिला
फोटो उपलब्ध

819 RJ/24/190/630285
निर्वाचक का नाम : दली
पति का नाम: गंगाराम
गृह संख्या : 72
उम्र : 79 लिंग : महिला
फोटो उपलब्ध

820 GJN1622430
निर्वाचक का नाम : रेशमा
पति का नाम: अर्जुनराम
गृह संख्या : 72
उम्र : 56 लिंग : महिला
फोटो उपलब्ध

821 WJG1111558
निर्वाचक का नाम : रेखा
पति का नाम: महेन्द्र कुमार
गृह संख्या : 72
उम्र : 27 लिंग : महिला
फोटो उपलब्ध

822 RJ/24/190/630284
निर्वाचक का नाम : समदा
पति का नाम: लिलाराम
गृह संख्या : 73
उम्र : 53 लिंग : महिला
फोटो उपलब्ध

823 GJN1971886
निर्वाचक का नाम : आशा
पति का नाम: हुकमाराम
गृह संख्या : 73
उम्र : 40 लिंग : महिला
फोटो उपलब्ध

824 WJG1198969
निर्वाचक का नाम : कौशल्या
पति का नाम: लीला राम
गृह संख्या : 73
उम्र : 38 लिंग : महिला
फोटो उपलब्ध

825 WJG1445279
निर्वाचक का नाम : गोमती बाई
पति का नाम: सुरेश
गृह संख्या : 74
उम्र : 31 लिंग : महिला
फोटो उपलब्ध

826 WJG1445352
निर्वाचक का नाम : मंजू
पति का नाम: कमलेश
गृह संख्या : 81
उम्र : 24 लिंग : महिला
फोटो उपलब्ध

827 WJG1444967
निर्वाचक का नाम : रिछपाल
पिता का नाम: पुखाराम
गृह संख्या : 84
उम्र : 23 लिंग : पुरुष
फोटो उपलब्ध

828 WJG1629716
निर्वाचक का नाम : निरमा
पति का नाम: रिछपाल
गृह संख्या : 84
उम्र : 23 लिंग : महिला
फोटो उपलब्ध

829 WJG1445360
निर्वाचक का नाम : कमला कंवर
पति का नाम: छगन सिंह
गृह संख्या : 100
उम्र : 24 लिंग : महिला
फोटो उपलब्ध

830 WJG1445121
निर्वाचक का नाम : हसीना
पति का नाम: रहमत तुला
गृह संख्या : 116
उम्र : 25 लिंग : महिला
फोटो उपलब्ध

831 WJG1546688
निर्वाचक का नाम : शबीना
पति का नाम: रफ़ीक खान
गृह संख्या : 116
उम्र : 23 लिंग : महिला
फोटो उपलब्ध

832 WJG0434654
निर्वाचक का नाम : जगदीश सिंह
पिता का नाम: बाबू सिंह
गृह संख्या : 124
उम्र : 70 लिंग : पुरुष
फोटो उपलब्ध

833 WJG0434621
निर्वाचक का नाम : पदमो देवी
पति का नाम: जगदीश सिंह
गृह संख्या : 124
उम्र : 67 लिंग : महिला
फोटो उपलब्ध

834 WJG0434647
निर्वाचक का नाम : मदन सिंह
पिता का नाम: जगदीश सिंह
गृह संख्या : 124
उम्र : 37 लिंग : पुरुष
फोटो उपलब्ध

835 WJG0434639
निर्वाचक का नाम : गीता देवी
पति का नाम: मदन सिंह
गृह संख्या : 124
उम्र : 35 लिंग : महिला
फोटो उपलब्ध

836 GJN1542877
निर्वाचक का नाम : समशेर
पिता का नाम: शफी मौ
गृह संख्या : 126
उम्र : 43 लिंग : पुरुष
फोटो उपलब्ध

837 WJG0434696
निर्वाचक का नाम : मेहबूब खां
पिता का नाम: जुसुफ खां
गृह संख्या : 126
उम्र : 41 लिंग : पुरुष
फोटो उपलब्ध

838 WJG0356113
निर्वाचक का नाम : जुफी
पति का नाम: रामशेर
गृह संख्या : 126
उम्र : 40 लिंग : महिला
फोटो उपलब्ध

839 WJG0434704
निर्वाचक का नाम : अमर खातू
पति का नाम: मेहबूब खां
गृह संख्या : 126
उम्र : 38 लिंग : महिला
फोटो उपलब्ध

840 WJG1542752
निर्वाचक का नाम : सलमा
पति का नाम: रहमतुल्ला
गृह संख्या : 126
उम्र : 34 लिंग : महिला
फोटो उपलब्ध

841 WJG0944777
निर्वाचक का नाम : पठानखां
पिता का नाम: मेहबूबखां
गृह संख्या : 126
उम्र : 32 लिंग : पुरुष
फोटो उपलब्ध

842 WJG1317346
निर्वाचक का नाम : रहमत तुला
पिता का नाम: शफ़ी मोहम्मद
गृह संख्या : 126
उम्र : 32 लिंग : पुरुष
फोटो उपलब्ध

843 WJG0863225
निर्वाचक का नाम : असकरखां
पिता का नाम: मेहबूबखां
गृह संख्या : 126
उम्र : 31 लिंग : पुरुष
फोटो उपलब्ध

844 WJG0944785
निर्वाचक का नाम : रहमत
पति का नाम: अश्करखां
गृह संख्या : 126
उम्र : 30 लिंग : महिला
फोटो उपलब्ध

845 WJG1445071
निर्वाचक का नाम : कासमदीन
पिता का नाम: गफ़ूर खान
गृह संख्या : 126
उम्र : 30 लिंग : पुरुष
फोटो उपलब्ध

846 WJG1542737
निर्वाचक का नाम : शाहिद
पिता का नाम: शफ़ी मोहम्मद
गृह संख्या : 126
उम्र : 29 लिंग : पुरुष
फोटो उपलब्ध

847 WJG1542745
निर्वाचक का नाम : रुखशा
पति का नाम: शाहिद
गृह संख्या : 126
उम्र : 29 लिंग : महिला
फोटो उपलब्ध

848 WJG1639277
निर्वाचक का नाम : मरियम मंजूर खान
पति का नाम: मंजूर खान
गृह संख्या : 126
उम्र : 28 लिंग : महिला
फोटो उपलब्ध

849 WJG1289214
निर्वाचक का नाम : असमा
पति का नाम: पठान खान
गृह संख्या : 126
उम्र : 27 लिंग : महिला
फोटो उपलब्ध

850 WJG1445113
निर्वाचक का नाम : हसीना
पति का नाम: जुसन
गृह संख्या : 126
उम्र : 27 लिंग : महिला
फोटो उपलब्ध

851 WJG1647767
निर्वाचक का नाम : आमदीन
पिता का नाम: गनी खान
गृह संख्या : 126
उम्र : 27 लिंग : पुरुष
फोटो उपलब्ध

852 WJG1444389
निर्वाचक का नाम : मंजूर
पिता का नाम: अलाहबक्स
गृह संख्या : 126
उम्र : 26 लिंग : पुरुष
फोटो उपलब्ध

853 WJG1444157
निर्वाचक का नाम : रऊफ़
पिता का नाम: निजामदीन
गृह संख्या : 126
उम्र : 26 लिंग : पुरुष
फोटो उपलब्ध

854 WJG1639269
निर्वाचक का नाम : असमा हुसैन
पति का नाम: हुसैन
गृह संख्या : 126
उम्र : 26 लिंग : महिला
फोटो उपलब्ध

855 WJG1639285
निर्वाचक का नाम : नेनू खान
पिता का नाम: बालम खा
गृह संख्या : 126
उम्र : 26 लिंग : पुरुष
फोटो उपलब्ध

856 WJG1647882
निर्वाचक का नाम : असमा
पति का नाम: हुसैन
गृह संख्या : 126
उम्र : 26 लिंग : महिला
फोटो उपलब्ध

857 WJG1444926
निर्वाचक का नाम : अपसीना
पति का नाम: इलियास
गृह संख्या : 126
उम्र : 25 लिंग : महिला
फोटो उपलब्ध

858 WJG1647775
निर्वाचक का नाम : अशमा
पति का नाम: आमदीन
गृह संख्या : 126
उम्र : 25 लिंग : महिला
फोटो उपलब्ध

859 WJG1444173
निर्वाचक का नाम : पवन कुमार
पिता का नाम: कालुराम
गृह संख्या : 128
उम्र : 25 लिंग : पुरुष
फोटो उपलब्ध

860 WJG1445014
निर्वाचक का नाम : संजय कुमार
पिता का नाम: कालुराम
गृह संख्या : 128
उम्र : 23 लिंग : पुरुष
फोटो उपलब्ध

861 RJ/24/190/420326
निर्वाचक का नाम : जेनब
पति का नाम: अलीखा
गृह संख्या : 131
उम्र : 90 लिंग : महिला
फोटो उपलब्ध

862 RJ/24/190/420093
निर्वाचक का नाम : कायमा
पति का नाम: छोटूखाद
गृह संख्या : 131
उम्र : 59 लिंग : महिला
फोटो उपलब्ध

863 WJG1475284
निर्वाचक का नाम : छोटू खा
पिता का नाम: अली खा
गृह संख्या : 131
उम्र : 58 लिंग : पुरुष
फोटो उपलब्ध

864 WJG1786888
निर्वाचक का नाम : नूरदीन
पिता का नाम: अली खां
गृह संख्या : 131
उम्र : 52 लिंग : पुरुष
फोटो उपलब्ध

865 WJG1922806
निर्वाचक का नाम : हीर खातू
पति का नाम: नूर दीन
गृह संख्या : 131
उम्र : 50 लिंग : महिला
फोटो उपलब्ध

866 WJG0356097
निर्वाचक का नाम : नसरा खातून
पति का नाम: रईस खां
गृह संख्या : 131
उम्र : 41 लिंग : महिला
फोटो उपलब्ध

867 WJG0356089
निर्वाचक का नाम : दीने खां
पिता का नाम: छोटू खां
गृह संख्या : 131
उम्र : 36 लिंग : पुरुष
फोटो उपलब्ध

868 WJG1263664
निर्वाचक का नाम : रफीक
पिता का नाम: छोटु खां
गृह संख्या : 131
उम्र : 31 लिंग : पुरुष
फोटो उपलब्ध

869 WJG1445048
निर्वाचक का नाम : दरिया
पति का नाम: दीने खान
गृह संख्या : 131
उम्र : 30 लिंग : महिला
फोटो उपलब्ध

870 WJG1445253
निर्वाचक का नाम : मदीना
पति का नाम: रफ़ीक
गृह संख्या : 131
उम्र : 28 लिंग : महिला
फोटो उपलब्ध

871 WJG1922764
निर्वाचक का नाम : अमीना
पति का नाम: मोहम्मद यासीन
गृह संख्या : 131
उम्र : 26 लिंग : महिला
फोटो उपलब्ध

872 WJG1637883
निर्वाचक का नाम : तय्युब हुसैन
पिता का नाम: मोहम्मद रईस
गृह संख्या : एका भाटियां
उम्र : 22 लिंग : पुरुष
फोटो उपलब्ध

873 WJG1637909
निर्वाचक का नाम : रहमत
पति का नाम: निसार
गृह संख्या : एका भाटियां
उम्र : 58 लिंग : महिला
फोटो उपलब्ध

874 | 4 | WJG1999150
निर्वाचक का नाम : महेन्द्र जयपाल
पिता का नाम: रामलाल मेघवाल
गृह संख्या : 06
उम्र : 21 लिंग : पुरुष
फोटो उपलब्ध

875 | 4 | WJG1999184
निर्वाचक का नाम : दिनेश कुमार
पिता का नाम: रामलाल मेघवाल
गृह संख्या : 06
उम्र : 18 लिंग : पुरुष
फोटो उपलब्ध

876 | 3 | WJG2002236
निर्वाचक का नाम : योगिता
पिता का नाम: हनुमाना राम
गृह संख्या : 75
उम्र : 18 लिंग : महिला
फोटो उपलब्ध

877 | 4 | WJG2011096
निर्वाचक का नाम : पूर्ण कुमार गोगालु
पिता का नाम: डूंगर राम
गृह संख्या : 43
उम्र : 21 लिंग : पुरुष
फोटो उपलब्ध

निर्वाचकों का विवरण :

A) मतदाताओं की संख्या :

		नामावली का प्रकार	निर्वाचक नामावली की पहचान :	**मतदाताओं की संख्या :**			
				पुरुष	महिला	तृतीय लिंग	कुल
I	मूल	मूल नामावली	समस्त पूरकों को समेकित करते हुए विशेष गहन पुनरीक्षण 2026 की मूल नामावली	444	429	0	873
II	घटक I - परिवर्धन सूची	पूरक 1	विशेष गहन पुनरीक्षण - 2026	3	1	0	4
III	घटक II - विलोपन सूची	पूरक 1	विशेष गहन पुनरीक्षण - 2026	1	0	0	1
IV	लिंग में संशोधन के कारण अंतर			0	0	0	0
पुनरीक्षण के बाद इस नामावली में शुद्ध निर्वाचक (I+II-III+IV)				446	430	0	876

B) संशोधनों की संख्या :

नामावली का प्रकार	निर्वाचक नामावली की पहचान :	संशोधनों की संख्या :
पूरक 1	विशेष गहन पुनरीक्षण - 2026	8

निर्वाचक रजिस्ट्रीकरण अधिकारी द्वारा जारी

E2-मृत्यु , S2-स्थानांतरित, R2-दोहरी प्रविष्टि, M2-लापता , Q2-अहर्ता नहीं