வாக்காளர் பட்டியல் 2026 S22 தமிழ்நாடு

சட்டமன்றத் தொகுதியின் எண். பெயர் மற்றும் ஒதுக்கீட்டுத்தகுதி நிலை : 128 - ஒட்டன்சத்திரம் (பொது)	பாகம் எண் : 32
சட்டமன்றத் தொகுதி அடங்கியுள்ள நாடாளுமன்றத் தொகுதியின் எண். பெயர் மற்றும் ஒதுக்கீட்டுத்தகுதி நிலை : 22 - திண்டுக்கல் (பொது)	

1. திருத்தத்தின் விவரங்கள்

திருத்தப்படும் ஆண்டு	2026
தகுதியேற்படுத்தும் நாள்	01-01-2026
திருத்தத்தின் வகை	சிறப்பு தீவிர திருத்தம் 2026
பட்டியல் வெளியிடப்பட்ட நாள்	23-02-2026

பட்டியல் விவரம்

19.12.2025 அன்று வெளியிடப்பட்ட, சிறப்பு தீவிர திருத்தம், 2026-இன் அடிப்படைப் பட்டியலோடு, ஒருங்கிணைக்கப்பட்ட அத்திருத்தத்தின் சேர்த்தல்கள் அடங்கிய துணைப்பட்டியல்-1 (துணைப்பட்டியல்-1 இல் உள்ள நீக்கங்களும் திருத்தங்களும் அடிப்படைப் பட்டியலில் குறிப்பிடப்பட்டுள்ளன)

2. பாகத்தின் விவரங்கள் மற்றும் வாக்குச்சாவடிக்கான பரப்பளவு

இந்த பாகத்தில், பாகத்தின் கீழ் வரும் பிரிவின் எண் மற்றும் பெயர்

1-தாளையூத்து (வ.கி) மற்றும் (ஊ), தாளையூத்து பிளாக்2. வா 1.

முக்கிய நகரம்/கிராமம்	: தாளையூத்து
வார்டு	:
அஞ்சல் அலுவலகம்	: நரிக்கல்பட்டி
காவல் நிலையம்	: சுவாமிநாதபுரம்
பஞ்சாயத்து	: தாழையூத்து
வட்டம்	: ஒட்டன்சத்திரம்
கோட்டம்	: பழனி
மாவட்டம்	: திண்டுக்கல்
அஞ்சல் குறியீட்டு எண்	: 624618

3. வாக்குச் சாவடியின் விவரங்கள்

வாக்குச் சாவடியின் எண் மற்றும் பெயர் :

32 - அரசு மேல்நிலைப்பள்ளி வடக்கு பகுதி தெற்கு பார்த்த கிழக்கு கட்டிடம் தாழையூத்து-624618

வாக்குச் சாவடியின் முகவரி :

அரசு மேல்நிலைப் பள்ளி, தாழையூத்து-624614

வாக்குச் சாவடியின் வகைப்பாடு (ஆண்/பெண்/பொது)	பொது
துணை வாக்குச் சாவடிகளின் எண்ணிக்கை :	0

4. வாக்காளர்களின் எண்ணிக்கை

தொடங்கும் வரிசை எண்	முடியும் வரிசை எண்.	நிகர வாக்காளர்களின் எண்ணிக்கை			
		ஆண்	பெண்	மூன்றாம் பாலினம்	மொத்தம்
1	732	345	376	0	721

வாக்காளர் பதிவு அலுவலரின்

கையொப்பம்

Nazri Naksha

Google Map View

Polling Station Building Front View

Polling Station Front View

Cad View

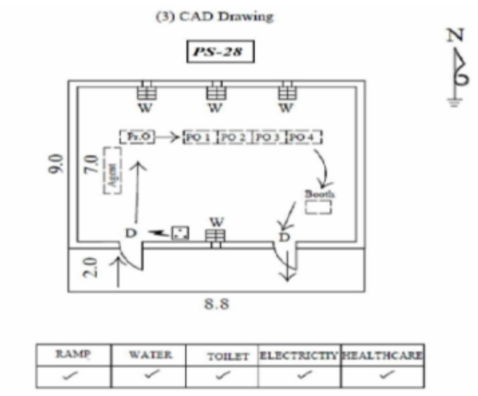

Key MAP View

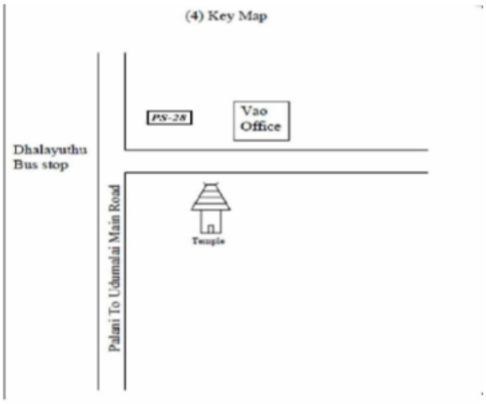

1 TRN0886762
பெயர் : பொன்னுசாமி
தந்தையின் பெயர்: செலாம்பனன்
வீட்டு எண் : 1
வயது : 86 பாலினம் : ஆண்
Photo is available

2 TRN0825729
பெயர் : முத்துச்சாமி -
தந்தையின் பெயர்: வீரப்பன் -
வீட்டு எண் : 1
வயது : 65 பாலினம் : ஆண்
Photo is available

3 FJV2605889
பெயர் : ராஜேந்திரன் -
தந்தையின் பெயர்: திருமலைச்சாமி -
வீட்டு எண் : 1
வயது : 61 பாலினம் : ஆண்
Photo is available

4 FJV2605913
பெயர் : முத்துலட்சுமி -
கணவர் பெயர்: ராஜேந்திரன் -
வீட்டு எண் : 1
வயது : 51 பாலினம் : பெண்
Photo is available

5 TRN1960756
பெயர் : கார்த்திகாதேவி
தந்தையின் பெயர்: ராஜேந்திரன்
வீட்டு எண் : 1
வயது : 30 பாலினம் : பெண்
Photo is available

6 TRN0871517
பெயர் : சண்முகசுந்தரம் -
தந்தையின் பெயர்: சுப்பிரமணி -
வீட்டு எண் : 1
வயது : 27 பாலினம் : ஆண்
Photo is available

7 TRN1831734
பெயர் : விஜயகண்ணன்
தந்தையின் பெயர்: ராஜேந்திரன்
வீட்டு எண் : 1
வயது : 26 பாலினம் : ஆண்
Photo is available

S 8 TRN0949313
பெயர் : சித்ரகலா
கணவர் பெயர்: வேலுச்சாமி
வீட்டு எண் : 1/29
வயது : 41 பாலினம் : பெண்
Photo is available
DELETED

S 9 FJV2605384
பெயர் : கவிதா -
கணவர் பெயர்: சிவராஜ் -
வீட்டு எண் : 1-31
வயது : 43 பாலினம் : பெண்
Photo is available
DELETED

10 TRN0825851
பெயர் : மஞ்சுளா -
கணவர் பெயர்: அருள்குமார் -
வீட்டு எண் : 1-50
வயது : 28 பாலினம் : பெண்
Photo is available

11 WRK0161265
பெயர் : ராதா -
கணவர் பெயர்: சாமிநாதன் -
வீட்டு எண் : 1/59
வயது : 38 பாலினம் : பெண்
Photo is available

12 TRN1995125
பெயர் : தமிழரசி
தந்தையின் பெயர்: மருதமுத்து
வீட்டு எண் : 1/71
வயது : 22 பாலினம் : பெண்
Photo is available

13 WTS0697953
பெயர் : ரேவதி
கணவர் பெயர்: கருப்புச்சாமி காளியப்பன்
வீட்டு எண் : 1/95
வயது : 31 பாலினம் : பெண்
Photo is available

14 FJV3304912
பெயர் : முருகராஜ் -
தந்தையின் பெயர்: பழனிச்சாமி -
வீட்டு எண் : 1-102
வயது : 52 பாலினம் : ஆண்
Photo is available

15 TRN1864396
பெயர் : பிரவீன் குமார் சின்னத்துரை
தந்தையின் பெயர்: சின்னத்துரை
வீட்டு எண் : 1-110-2
வயது : 24 பாலினம் : ஆண்
Photo is available

16 TRN1014893
பெயர் : ஜெயக்குமார் சின்னத்துரை
தந்தையின் பெயர்: சின்னத்துரை ஆறுமுகவேல்சாமி
வீட்டு எண் : 1/110(2)
வயது : 29 பாலினம் : ஆண்
Photo is available

17 TRN1995463
பெயர் : விஜயராணி
தந்தையின் பெயர்: சேகர்
வீட்டு எண் : 1/120
வயது : 22 பாலினம் : பெண்
Photo is available

18 TRN0825869
பெயர் : செல்வி -
கணவர் பெயர்: ஜோதிமணி -
வீட்டு எண் : 1-135
வயது : 52 பாலினம் : பெண்
Photo is available

19 TRN0825760
பெயர் : ராஜ்குமார் -
தந்தையின் பெயர்: ஜோதிமணி -
வீட்டு எண் : 1-135
வயது : 29 பாலினம் : ஆண்
Photo is available

20 TRN0825935
பெயர் : பிரியதர்ஷினி -
தந்தையின் பெயர்: ஜோதிமணி -
வீட்டு எண் : 1-135
வயது : 27 பாலினம் : பெண்
Photo is available

21 TRN0959858
பெயர் : இளவரசி
தந்தையின் பெயர்: சம்மந்தம்
வீட்டு எண் : 1/135
வயது : 27 பாலினம் : பெண்
Photo is available

22 TRN0827238
பெயர் : செல்வராணி -
தந்தையின் பெயர்: சுப்பிரமணியன் -
வீட்டு எண் : 1/163
வயது : 27 பாலினம் : பெண்
Photo is available

23 TRN0886796
பெயர் : சிவகுமார்
தந்தையின் பெயர்: செல்வராஜ்
வீட்டு எண் : 1-188
வயது : 28 பாலினம் : ஆண்
Photo is available

24 TRN0784082
பெயர் : காளியாத்தாள் -
கணவர் பெயர்: துரைச்சாமி
வீட்டு எண் : 1e
வயது : 75 பாலினம் : பெண்
Photo is available

25 TRN0619403
பெயர் : காயத்ரி -
கணவர் பெயர்: ராகேஷ் -
வீட்டு எண் : 1e
வயது : 41 பாலினம் : பெண்
Photo is available

26 TRN0532119
பெயர் : செல்வி -
கணவர் பெயர் : சக்திவேல் -
வீட்டு எண் : 1e
வயது : 39 பாலினம் : பெண்
Photo is available

27 TRN0825505
பெயர் : தேவி -
தந்தையின் பெயர்: ஆறுமுகம் -
வீட்டு எண் : 1E
வயது : 33 பாலினம் : பெண்
Photo is available

28 TRN0452300
பெயர் : கார்த்திகேயன் -
தந்தையின் பெயர்: பாலசுப்பிரமணி -
வீட்டு எண் : 1E
வயது : 31 பாலினம் : ஆண்
Photo is available

29 TRN0615740
பெயர் : அன்பரசன் -
தந்தையின் பெயர்: சம்பந்தம் -
வீட்டு எண் : 1e
வயது : 30 பாலினம் : ஆண்
Photo is available

30 TRN1104686
பெயர் : மாரியாத்தாள் -
கணவர் பெயர்: பெரியசாமி -
வீட்டு எண் : 2
வயது : 56 பாலினம் : பெண்
Photo is available

31 TRN0692723
பெயர் : தேவி -
தந்தையின் பெயர்: பாலசுப்பிரமணி -
வீட்டு எண் : 2
வயது : 29 பாலினம் : பெண்
Photo is available

32 TRN2011005
பெயர் : முருகமணி
கணவர் பெயர்: விக்னேஷ்
வீட்டு எண் : 2/5
வயது : 29 பாலினம் : பெண்
Photo is available

33 TRN0452458
பெயர் : ஜெய பாஸ்கர் -
தந்தையின் பெயர்: காளியப்பன் -
வீட்டு எண் : 2-6
வயது : 31 பாலினம் : ஆண்
Photo is available

34 TRN0825539
பெயர் : ஜெயபிரபாகர் -
தந்தையின் பெயர்: காளியப்பன் -
வீட்டு எண் : 2-6
வயது : 30 பாலினம் : ஆண்
Photo is available

35 TRN0964064
பெயர் : ஜெயசுதா
கணவர் பெயர்: கார்த்திக்
வீட்டு எண் : 2/12
வயது : 38 பாலினம் : பெண்
Photo is available

36 TRN0825885
பெயர் : கவிதா -
கணவர் பெயர்: பழனிச்சாமி -
வீட்டு எண் : 2-16
வயது : 32 பாலினம் : பெண்
Photo is available

37 TRN0886754
பெயர் : சிவா சங்கர்
தந்தையின் பெயர்: கிருஷ்ணசாமி
வீட்டு எண் : 2-16
வயது : 31 பாலினம் : ஆண்
Photo is available

38 TRN0949305
பெயர் : ரஹானாபானு
கணவர் பெயர்: சிவசங்கர்
வீட்டு எண் : 2/16
வயது : 30 பாலினம் : பெண்
Photo is available

39 TRN0825521
பெயர் : காடேஸ்வரி
கணவர் பெயர்: கார்த்திக் -
வீட்டு எண் : 2/30ஏ
வயது : 38 பாலினம் : பெண்
Photo is available

40 TRN0110817
பெயர் : குப்பாத்தாள் -
கணவர் பெயர்: செல்லமுத்து -
வீட்டு எண் : 2-31
வயது : 67 பாலினம் : பெண்
Photo is available

41 TRN1104694
பெயர் : பழனியம்மாள் -
கணவர் பெயர்: அப்பாச்சாமி -
வீட்டு எண் : 2-32B
வயது : 53 பாலினம் : பெண்
Photo is available

42 TRN0980060
பெயர் : காளிமுத்து
தந்தையின் பெயர்: செந்தில் குமார்
வீட்டு எண் : 2/33
வயது : 25 பாலினம் : ஆண்
Photo is available

43 TRN0918516
பெயர் : புஷ்பவதி
தந்தையின் பெயர்: காளிமுத்து
வீட்டு எண் : 2/34
வயது : 26 பாலினம் : பெண்
Photo is available

44 TRN0886812
பெயர் : பெரியசாமி
தந்தையின் பெயர்: மகு டீஸ்வரன்
வீட்டு எண் : 2-36
வயது : 26 பாலினம் : ஆண்
Photo is available

45 TRN1891324
பெயர் : கார்த்தி
தந்தையின் பெயர்: வேலுச்சாமி
வீட்டு எண் : 2/40
வயது : 23 பாலினம் : ஆண்
Photo is available

46 TRN0110692
பெயர் : முத்துச்சாமி -
தந்தையின் பெயர்: காளியப்பன் -
வீட்டு எண் : 2/42
வயது : 35 பாலினம் : ஆண்
Photo is available

47 TRN1873959
பெயர் : பாலசுப்பிரமணியன் -
தந்தையின் பெயர்: வீராச்சாமி -
வீட்டு எண் : 2-42
வயது : 33 பாலினம் : ஆண்
Photo is available

48 TRN2064038
பெயர் : கார்த்திகா ரா
தந்தையின் பெயர்: ராஜு
வீட்டு எண் : 2/42
வயது : 23 பாலினம் : பெண்
Photo is available

49 TRN1831700
பெயர் : பத்மா பிரியா
கணவர் பெயர்: விஜயசாரதி
வீட்டு எண் : 2/47
வயது : 33 பாலினம் : பெண்
Photo is available

50 TRN0984351
பெயர் : சுந்தரி
கணவர் பெயர்: கிட்டான்
வீட்டு எண் : 2/56ஏ
வயது : 53 பாலினம் : பெண்
Photo is available

51 TRN0984369
பெயர் : காயத்ரி
தந்தையின் பெயர்: கிட்டான்
வீட்டு எண் : 2/56ஏ
வயது : 32 பாலினம் : பெண்
Photo is available

52 TRN1831718
பெயர் : சங்கர்
தந்தையின் பெயர்: அழகர்சாமி
வீட்டு எண் : 2/61ஏ
வயது : 26 பாலினம் : ஆண்
Photo is available

53 TRN1891365
பெயர் : செல்வக்குமார்
தந்தையின் பெயர்: அழகர்சாமி
வீட்டு எண் : 2/62
வயது : 23 பாலினம் : ஆண்
Photo is available

54 TRN1861657
பெயர் : நிவஞ்சிதா
தந்தையின் பெயர்: கார்த்திகேயன்
வீட்டு எண் : 2/63
வயது : 24 பாலினம் : பெண்
Photo is available

55 TRN2083608
பெயர் : அனுமிதா
தந்தையின் பெயர்: கார்த்திகேயன்
வீட்டு எண் : 2/63
வயது : 20 பாலினம் : பெண்
Photo is available

56 TRN0452409
பெயர் : காளியாத்தாள் -
கணவர் பெயர்: குப்புச்சாமி -
வீட்டு எண் : 2-65
வயது : 52 பாலினம் : பெண்
Photo is available

57 FJV1368497
பெயர் : புவனேஸ்வரி
கணவர் பெயர்: சுப்பிரமணி -
வீட்டு எண் : 2/67
வயது : 43 பாலினம் : பெண்
Photo is available

58 TRN0981274
பெயர் : சத்தியபிரியா
கணவர் பெயர்: காளீஸ்வரன்
வீட்டு எண் : 2/67
வயது : 27 பாலினம் : பெண்
Photo is available

59 TRN1891209
பெயர் : திருமூர்த்தி
தந்தையின் பெயர்: சுப்பிரமணியன்
வீட்டு எண் : 2/67
வயது : 23 பாலினம் : ஆண்
Photo is available

60 TRN1831742
பெயர் : விக்னேஷ்
தந்தையின் பெயர்: கிட்டுச்சாமி
வீட்டு எண் : 2/77
வயது : 29 பாலினம் : ஆண்
Photo is available

61 TRN1825660 பெயர் : கோவிந்தராஜ் தந்தையின் பெயர்: மாரிமுத்து வீட்டு எண் : 2/77 வயது : 24 பாலினம் : ஆண் Photo is available	62 TRN1831577 பெயர் : பூங்கோதை தந்தையின் பெயர்: சுப்பிரமணி வீட்டு எண் : 2/79 வயது : 25 பாலினம் : பெண் Photo is available	63 TRN0918508 பெயர் : விமலா தந்தையின் பெயர்: கருப்புச்சாமி வீட்டு எண் : 2/80 வயது : 29 பாலினம் : பெண் Photo is available
64 TRN1831593 பெயர் : கோகிலா தந்தையின் பெயர்: பழனிச்சாமி வீட்டு எண் : 2/81 வயது : 24 பாலினம் : பெண் Photo is available	65 TRN0532127 பெயர் : மகேஷ்வரி - கணவர் பெயர்: சுப்பிரமனி - வீட்டு எண் : 2-84 வயது : 32 பாலினம் : பெண் Photo is available	66 TRN0979948 பெயர் : பவித்ரா தந்தையின் பெயர்: தெய்வசிகாமணி வீட்டு எண் : 2/87 வயது : 28 பாலினம் : பெண் Photo is available
67 TRN0825547 பெயர் : சுதா - கணவர் பெயர்: சண்முகவேல் - வீட்டு எண் : 2-91 வயது : 40 பாலினம் : பெண் Photo is available	68 TRN1990951 பெயர் : புவனேஸ்வரி கணவர் பெயர்: தங்கவேல் வீட்டு எண் : 2/95 வயது : 29 பாலினம் : பெண் Photo is available	69 TRN1891308 பெயர் : பிரவீண் குமார் தந்தையின் பெயர்: துரைசாமி வீட்டு எண் : 2/98 வயது : 23 பாலினம் : ஆண் Photo is available
70 TRN1873967 பெயர் : சின்னாத்தாள் - கணவர் பெயர்: ஆறுச்சாமி - வீட்டு எண் : 2-100 வயது : 75 பாலினம் : பெண் Photo is available	71 TRN0784116 பெயர் : ஈஸ்வரன் - தந்தையின் பெயர்: பழனிச்சாமி - வீட்டு எண் : 2/101 வயது : 60 பாலினம் : ஆண் Photo is available	72 TRN0452474 பெயர் : அன்பரசன் - தந்தையின் பெயர்: ஈஸ்வரன் - வீட்டு எண் : 2-101 வயது : 32 பாலினம் : ஆண் Photo is available
73 TRN0452466 பெயர் : விக்னேஷ் - தந்தையின் பெயர்: ஈஸ்வரன் - வீட்டு எண் : 2-101 வயது : 31 பாலினம் : ஆண் Photo is available	74 TRN1891225 பெயர் : தர்ஷினி தந்தையின் பெயர்: செல்லதுரை வீட்டு எண் : 2/105 வயது : 24 பாலினம் : பெண் Photo is available	75 TRN1831775 பெயர் : நாகராஜ் தந்தையின் பெயர்: செல்வராஜ் வீட்டு எண் : 2/107 வயது : 28 பாலினம் : ஆண் Photo is available
76 TRN0651653 பெயர் : ஐயப்பன் - தந்தையின் பெயர்: சீரங்கசாமி - வீட்டு எண் : 2-108 வயது : 31 பாலினம் : ஆண் Photo is available	77 TRN0651786 பெயர் : சக்திவேல் - தந்தையின் பெயர்: மாரிமுத்து - வீட்டு எண் : 2-111 வயது : 31 பாலினம் : ஆண் Photo is available	78 TRN0532143 பெயர் : மாரியம்மாள் - கணவர் பெயர்: குமார் - வீட்டு எண் : 2-117 வயது : 51 பாலினம் : பெண் Photo is available
79 TRN1930023 பெயர் : குப்புசாமி தந்தையின் பெயர்: குப்புசாமி வீட்டு எண் : 2/117 வயது : 50 பாலினம் : ஆண் Photo is available	80 TRN1929967 பெயர் : சித்ரா கணவர் பெயர்: குப்புச்சாமி வீட்டு எண் : 2/117 வயது : 38 பாலினம் : பெண் Photo is available	81 TRN0532150 பெயர் : கார்த்திக் - தந்தையின் பெயர்: குமார் - வீட்டு எண் : 2-117 வயது : 31 பாலினம் : ஆண் Photo is available
82 TRN0615716 பெயர் : கதிரேசன் - தந்தையின் பெயர்: மகுடீஸ்வரன் - வீட்டு எண் : 2-121 வயது : 31 பாலினம் : ஆண் Photo is available	83 TRN1891316 பெயர் : மகுடீஸ்வரன் தந்தையின் பெயர்: ஆனந்தன் வீட்டு எண் : 2/131 வயது : 23 பாலினம் : ஆண் Photo is available	84 TRN0110759 பெயர் : வஞ்சிமுத்து - தந்தையின் பெயர்: ராமசாமி - வீட்டு எண் : 2-135 வயது : 37 பாலினம் : ஆண் Photo is available
85 TRN0692731 பெயர் : சிவரத்தினம் - கணவர் பெயர்: மாரிமுத்து - வீட்டு எண் : 2-139 வயது : 47 பாலினம் : பெண் Photo is available	86 TRN0692756 பெயர் : மீனா - தந்தையின் பெயர்: மாரிமுத்து - வீட்டு எண் : 2-139 வயது : 32 பாலினம் : பெண் Photo is available	87 TRN1831619 பெயர் : ராஜேஷ் குமார் தந்தையின் பெயர்: சுப்பிரமணி வீட்டு எண் : 2/139 வயது : 25 பாலினம் : ஆண் Photo is available
88 TRN1831759 பெயர் : குப்புச்சாமி தந்தையின் பெயர்: குப்புச்சாமி வீட்டு எண் : 2/144 வயது : 36 பாலினம் : ஆண் Photo is available	89 TRN0825554 பெயர் : தீபா கணவர் பெயர்: ஈஸ்வரன் - வீட்டு எண் : 2-144 வயது : 34 பாலினம் : பெண் Photo is available	90 TRN0825562 பெயர் : ஈஸ்வரி - கணவர் பெயர்: முருகேசன் - வீட்டு எண் : 2-144 வயது : 31 பாலினம் : பெண் Photo is available

91 TRN2067254
பெயர் : கருப்புச்சாமி
தந்தையின் பெயர்: கருப்பணகவுண்டர்
வீட்டு எண் : 2/145
வயது : 60 பாலினம் : ஆண்
Photo is available

92 TRN2138840
பெயர் : தேன்மொழி க
தந்தையின் பெயர்: கருப்புச்சாமி க
வீட்டு எண் : 2/145,வடக்கு தெரு,தாழையூத்து
வயது : 20 பாலினம் : பெண்
Photo is available

93 TRN2107936
பெயர் : கிருஷ்ணவேணி
கணவர் பெயர்: முத்துக்குமார்
வீட்டு எண் : 2/147
வயது : 32 பாலினம் : பெண்
Photo is available

94 TRN0918532
பெயர் : முத்துக்குமார்
தந்தையின் பெயர்: காளியப்பன்
வீட்டு எண் : 2/147
வயது : 27 பாலினம் : ஆண்
Photo is available

95 TRN0825570
பெயர் : துர்கைராஜ் -
தந்தையின் பெயர்: செல்வராஜ் -
வீட்டு எண் : 2-149
வயது : 31 பாலினம் : ஆண்
Photo is available

96 TRN1831601
பெயர் : மனோஜ்குமார்
தந்தையின் பெயர்: முருகன்
வீட்டு எண் : 2/152
வயது : 24 பாலினம் : ஆண்
Photo is available

97 TRN1821131
பெயர் : ரேவதி
கணவர் பெயர்: செல்லதுரை
வீட்டு எண் : 2/153
வயது : 30 பாலினம் : பெண்
Photo is available

98 TRN0825588
பெயர் : மகுடீஸ்வரி -
கணவர் பெயர்: மகுடீஸ்வரன் -
வீட்டு எண் : 2-154
வயது : 40 பாலினம் : பெண்
Photo is available

99 TRN0918490
பெயர் : திலகவதி
தந்தையின் பெயர்: குமரவேல்
வீட்டு எண் : 2/161
வயது : 27 பாலினம் : பெண்
Photo is available

100 FJV3295664
பெயர் : கணேசன் -
தந்தையின் பெயர்: அருணாச்சலம் -
வீட்டு எண் : 2/168
வயது : 46 பாலினம் : ஆண்
Photo is available

101 YNK2463099
பெயர் : குருசெல்வி
தந்தையின் பெயர்: கணேசன்
வீட்டு எண் : 2/168
வயது : 22 பாலினம் : பெண்
Photo is available

102 TRN1831726
பெயர் : ராமசந்திரன்
தந்தையின் பெயர்: கந்தசாமி
வீட்டு எண் : 2/174
வயது : 45 பாலினம் : ஆண்
Photo is available

103 TRN0949339
பெயர் : துர்க்கைராஜ்
தந்தையின் பெயர்: ரவிச்சந்திரன்
வீட்டு எண் : 2/185
வயது : 26 பாலினம் : ஆண்
Photo is available

104 TRN2083889
பெயர் : மதுபாலா மு
தந்தையின் பெயர்: முருகன்
வீட்டு எண் : 2/196
வயது : 20 பாலினம் : பெண்
Photo is available

105 FTV1368174
பெயர் : விஜயகுமார் -
தந்தையின் பெயர்: கோபால் -
வீட்டு எண் : 2-198
வயது : 31 பாலினம் : ஆண்
Photo is available

106 TRN0651661
பெயர் : விஜயசேகர் -
தந்தையின் பெயர்: கோபால் -
வீட்டு எண் : 2-198
வயது : 29 பாலினம் : ஆண்
Photo is available

107 TRN0651802
பெயர் : காளியம்மாள் -
கணவர் பெயர்: மனோகரன் -
வீட்டு எண் : 2-201
வயது : 56 பாலினம் : பெண்
Photo is available

108 TRN0532168
பெயர் : லதா -
கணவர் பெயர்: முத்துச்சாமி
வீட்டு எண் : 2-201
வயது : 31 பாலினம் : பெண்
Photo is available

109 TRN0825596
பெயர் : மணிகண்டன் -
தந்தையின் பெயர்: சுப்பிரமணியன் -
வீட்டு எண் : 2-206
வயது : 33 பாலினம் : ஆண்
Photo is available

110 TRN1972520
பெயர் : காந்திமதி
கணவர் பெயர்: கதிர்வேல்
வீட்டு எண் : 2/208
வயது : 44 பாலினம் : பெண்
Photo is available

111 TRN0532176
பெயர் : காயத்திரி -
தந்தையின் பெயர்: பரமான ந்தன் -
வீட்டு எண் : 2-215
வயது : 31 பாலினம் : பெண்
Photo is available

112 TRN1924273
பெயர் : கவிப்பிரியா
தந்தையின் பெயர்: வெள்ளியங்கிரி
வீட்டு எண் : 2/215
வயது : 27 பாலினம் : பெண்
Photo is available

113 TRN0825604
பெயர் : அங்குராஜ் -
தந்தையின் பெயர்: பரமானந்தம் -
வீட்டு எண் : 2-217
வயது : 33 பாலினம் : ஆண்
Photo is available

114 TRN0452334
பெயர் : அருள்குமார் -
தந்தையின் பெயர்: சுப்பிரமணி -
வீட்டு எண் : 2-218
வயது : 34 பாலினம் : ஆண்
Photo is available

115 FJV1213297
பெயர் : நீலாவதி -
கணவர் பெயர்: குமரவேல் -
வீட்டு எண் : 2-225
வயது : 56 பாலினம் : பெண்
Photo is available

116 TRN1831635
பெயர் : நவீன்குமார்
தந்தையின் பெயர்: கிட்டுச்சாமி
வீட்டு எண் : 2/227
வயது : 25 பாலினம் : ஆண்
Photo is available

117 TRN0882969
பெயர் : ராமாத்தாள் -
கணவர் பெயர்: செல்லப்பன் -
வீட்டு எண் : 2-229
வயது : 79 பாலினம் : பெண்
Photo is available

118 TRN0979559
பெயர் : ரேகா ப
கணவர் பெயர்: செந்தில் குமார் ம
வீட்டு எண் : 2/240
வயது : 25 பாலினம் : பெண்
Photo is available

119 TRN1104736
பெயர் : பொன்னுச்சாமி -
தந்தையின் பெயர்: ஸ்ரீராம கவுண்டர் -
வீட்டு எண் : 2/241
வயது : 69 பாலினம் : ஆண்
Photo is available

120 FJV3305034
பெயர் : பிரகாஷ் -
தந்தையின் பெயர்: கருப்புச்சாமி -
வீட்டு எண் : 2/242
வயது : 43 பாலினம் : ஆண்
Photo is available

121 TRN2117067 பெயர் : கோகிலா கு தந்தையின் பெயர்: குமாரசாமி வீட்டு எண் : 2/245 வயது : 24 பாலினம் : பெண் Photo is available	122 TRN2120285 பெயர் : கு தனுஷ் தந்தையின் பெயர்: குமாரசாமி வீட்டு எண் : 2/245 வயது : 21 பாலினம் : ஆண் Photo is available	123 TRN0918474 பெயர் : சுகன்யா தந்தையின் பெயர்: குப்புச்சாமி வீட்டு எண் : 2/253 வயது : 28 பாலினம் : பெண் Photo is available
124 TRN0615757 பெயர் : ஈஸ்வரன் - தந்தையின் பெயர்: தங்கவேல் - வீட்டு எண் : 2-254 வயது : 34 பாலினம் : ஆண் Photo is available	125 TRN0615732 பெயர் : மகுடீஸ்வரன் - தந்தையின் பெயர்: தங்கவேல் - வீட்டு எண் : 2-254 வயது : 31 பாலினம் : ஆண் Photo is available	126 TRN0615781 பெயர் : கலாராணி - தந்தையின் பெயர்: உத்தமசாமி - வீட்டு எண் : 2-273 வயது : 33 பாலினம் : பெண் Photo is available
127 TRN1024678 பெயர் : தீபா கணவர் பெயர்: கருப்புச்சாமி வீட்டு எண் : 2/278 வயது : 26 பாலினம் : பெண் Photo is available	128 TRN2003382 பெயர் : காளீஸ்வரி கணவர் பெயர்: தங்கராசு வீட்டு எண் : 2/289 வயது : 34 பாலினம் : பெண் Photo is available	129 TRN0452375 பெயர் : சரஸ்வதி - தந்தையின் பெயர்: கோபால்சாமி - வீட்டு எண் : 2-292 வயது : 33 பாலினம் : பெண் Photo is available
130 TRN1891282 பெயர் : சிவ செந்தில்குமார் தந்தையின் பெயர்: தங்கவேல் வீட்டு எண் : 2/310 வயது : 24 பாலினம் : ஆண் Photo is available	131 TRN1831676 பெயர் : கலைச்செல்வி தந்தையின் பெயர்: காளியப்பன் வீட்டு எண் : 2/313 வயது : 25 பாலினம் : பெண் Photo is available	132 TRN1891290 பெயர் : கலையரசி தந்தையின் பெயர்: காளியப்பன் வீட்டு எண் : 2/313 வயது : 23 பாலினம் : பெண் Photo is available
133 TRN2071637 பெயர் : கலையரசன் தந்தையின் பெயர்: காளியப்பன் வீட்டு எண் : 2/313 வயது : 21 பாலினம் : ஆண் Photo is available	134 TRN1831544 பெயர் : ஷாகுல் ஹமீது கா தந்தையின் பெயர்: காதர் மைதீன் வீட்டு எண் : 2/314 வயது : 74 பாலினம் : ஆண் Photo is available	135 TRN0007591 பெயர் : கலாமணி - தந்தையின் பெயர்: பொண்ணுச்சாமி வீட்டு எண் : 2/315 வயது : 36 பாலினம் : பெண் Photo is available
136 TRN0452417 பெயர் : பழனிச்சாமி - தந்தையின் பெயர்: ராமசாமி - வீட்டு எண் : 2-317 வயது : 52 பாலினம் : ஆண் Photo is available	137 TRN0825612 பெயர் : மகாலிங்கம் - தந்தையின் பெயர்: மாரியப்பகவுண்டர் - வீட்டு எண் : 2-318 வயது : 58 பாலினம் : ஆண் Photo is available	138 TRN0110791 பெயர் : செல்வபிரசாத் - தந்தையின் பெயர்: மகாலிங்கம் - வீட்டு எண் : 2-318 வயது : 30 பாலினம் : ஆண் Photo is available
139 TRN0825901 பெயர் : சங்கர் - தந்தையின் பெயர்: பழனிச்சாமி - வீட்டு எண் : 2-318 வயது : 28 பாலினம் : ஆண் Photo is available	140 TRN1020585 பெயர் : சந்திரமதி கணவர் பெயர்: கருப்புச்சாமி வீட்டு எண் : 2/327 வயது : 60 பாலினம் : பெண் Photo is available	141 TRN1020643 பெயர் : கருப்புச்சாமி - தந்தையின் பெயர்: கந்தசாமி - வீட்டு எண் : 2/327 வயது : 59 பாலினம் : ஆண் Photo is available
142 TRN0825620 பெயர் : செல்வராஜ் - தந்தையின் பெயர்: குப்புச்சாமி - வீட்டு எண் : 2-327 வயது : 36 பாலினம் : ஆண் Photo is available	143 TRN0532184 பெயர் : கௌசல்யா - கணவர் பெயர்: செல்வராஜ் - வீட்டு எண் : 2-327 வயது : 31 பாலினம் : பெண் Photo is available	144 TRN1017623 பெயர் : மாரிமுத்து தந்தையின் பெயர்: கந்தசாமி வீட்டு எண் : 2/330 வயது : 31 பாலினம் : ஆண் Photo is available
145 TRN0007609 பெயர் : காளியப்பன் - தந்தையின் பெயர்: முத்துச்சாமி - வீட்டு எண் : 2-331 வயது : 50 பாலினம் : ஆண் Photo is available	146 TRN2063428 பெயர் : மனோஜ் தந்தையின் பெயர்: காளியப்பன் வீட்டு எண் : 2/331 வயது : 20 பாலினம் : ஆண் Photo is available	147 TRN0825638 பெயர் : கருப்புச்சாமி - தந்தையின் பெயர்: மருதமுத்து - வீட்டு எண் : 2-364 வயது : 41 பாலினம் : ஆண் Photo is available
148 TRN0532192 பெயர் : சுமதி - கணவர் பெயர்: கருப்புச்சாமி - வீட்டு எண் : 2-364 வயது : 38 பாலினம் : பெண் Photo is available	149 TRN0007526 பெயர் : செல்வாத்தாள் - கணவர் பெயர்: காளியப்பன் - வீட்டு எண் : 2/442 வயது : 46 பாலினம் : பெண் Photo is available	150 TRN1831767 பெயர் : சுமித்ரா கணவர் பெயர்: முத்துசாமி வீட்டு எண் : 2/442 வயது : 32 பாலினம் : பெண் Photo is available

151 TRN1831585 பெயர் : கிருஷ்ணகுமாரி தந்தையின் பெயர்: பாலகிருஷ்ணன் வீட்டு எண் : 2/484 வயது : 24 பாலினம் : பெண் Photo is available	152 TRN2177251 பெயர் : ஸ்ரீகா தந்தையின் பெயர்: பால்ராஜ் வீட்டு எண் : 2/568 வயது : 19 பாலினம் : பெண் Photo is available	153 TRN0532200 பெயர் : சித்ரா கணவர் பெயர்: மகுடிஸ்வரன் - வீட்டு எண் : 2a வயது : 42 பாலினம் : பெண் Photo is available
154 TRN0452342 பெயர் : ஈஸ்வரன் - தந்தையின் பெயர்: நாச்சிமுத்துக்கவுண்டர் - வீட்டு எண் : 2E வயது : 36 பாலினம் : ஆண் Photo is available	155 TRN0452318 பெயர் : கனகராசு - தந்தையின் பெயர்: உத்தமசாமி - வீட்டு எண் : 2E வயது : 29 பாலினம் : ஆண் Photo is available	156 FJV1213636 பெயர் : பொன்னுச்சாமி - தந்தையின் பெயர்: வெள்ளைச்சாமி - வீட்டு எண் : 3 வயது : 62 பாலினம் : ஆண் Photo is available
157 TRN1104744 பெயர் : ஜோதிமணி - கணவர் பெயர்: பொன்னுசாமி - வீட்டு எண் : 3 வயது : 59 பாலினம் : பெண் Photo is available	158 TRN2013332 பெயர் : சினேகா தந்தையின் பெயர்: திருமலைசாமி வீட்டு எண் : 3/16 வயது : 21 பாலினம் : பெண் Photo is available	159 TRN0692715 பெயர் : அன்பரசன் - தந்தையின் பெயர்: அப்பாச்சாமி - வீட்டு எண் : 3-32B வயது : 29 பாலினம் : ஆண் Photo is available
160 TRN1104751 பெயர் : வள்ளியம்மாள் - கணவர் பெயர்: வேலுச்சாமி - வீட்டு எண் : 4 வயது : 71 பாலினம் : பெண் Photo is available	161 TRN1109289 பெயர் : சுப்பிரமணி - தந்தையின் பெயர்: வேலுச்சாமி - வீட்டு எண் : 4 வயது : 56 பாலினம் : ஆண் Photo is available	162 FJV2606267 பெயர் : சந்திரமதி - கணவர் பெயர்: சுப்பிரமணி - வீட்டு எண் : 5 வயது : 43 பாலினம் : பெண் Photo is available
163 FJV3385275 பெயர் : கார்த்திக் தந்தையின் பெயர்: பழனிச்சாமி - வீட்டு எண் : 5 வயது : 40 பாலினம் : ஆண் Photo is available	164 TRN2119279 பெயர் : தக் ஷதா தந்தையின் பெயர்: சுப்பிரமணி வீட்டு எண் : 5/2 வயது : 21 பாலினம் : பெண் Photo is available	165 TRN0651828 பெயர் : இந்திராணி - கணவர் பெயர்: செந்தில்குமார் - வீட்டு எண் : 5-4-2 வயது : 39 பாலினம் : பெண் Photo is available
166 TRN2115756 பெயர் : அமுதலட்சுமி கணவர் பெயர்: அன்பரசன் வீட்டு எண் : 5/34 வயது : 28 பாலினம் : பெண் Photo is available	167 TRN2138519 பெயர் : புவனேஸ்வரி கணவர் பெயர்: விஜயகுமார் வீட்டு எண் : 5/198 வயது : 20 பாலினம் : பெண் Photo is available	168 TRN1109305 பெயர் : காளியப்பன் - தந்தையின் பெயர்: சுப்பிரமணிய கவுண்டர் - வீட்டு எண் : 6 வயது : 61 பாலினம் : ஆண் Photo is available
169 TRN1109313 பெயர் : ரேவதி - கணவர் பெயர்: காளியப்பன் - வீட்டு எண் : 6 வயது : 55 பாலினம் : பெண் Photo is available	170 TRN2154565 பெயர் : கலையரசி தந்தையின் பெயர்: ராமசாமி வீட்டு எண் : 6/5 வயது : 19 பாலினம் : பெண் Photo is available	171 YII2100220 பெயர் : முனியப்பன் தந்தையின் பெயர்: சுப்பிரமணி வீட்டு எண் : 6/114 வயது : 48 பாலினம் : ஆண் Photo is available
172 TRN1109321 பெயர் : முருகசாமி - தந்தையின் பெயர்: பழனிச்சாமி வீட்டு எண் : 6-136 வயது : 62 பாலினம் : ஆண் Photo is available	173 TRN0825653 பெயர் : சின்னத்தாய் - கணவர் பெயர்: முருகசாமி - வீட்டு எண் : 6-136 வயது : 55 பாலினம் : பெண் Photo is available	174 TRN1930072 பெயர் : காவியா தந்தையின் பெயர்: முருகசாமி வீட்டு எண் : 6/136 வயது : 26 பாலினம் : பெண் Photo is available
175 TRN2139434 பெயர் : சங்கவி மு தந்தையின் பெயர்: முருகசாமி ப வீட்டு எண் : 6/136 வயது : 23 பாலினம் : பெண் Photo is available	176 YNK0161315 பெயர் : கிருஷ்ணவேணி - கணவர் பெயர்: கணேசன் - வீட்டு எண் : 6/168 வயது : 51 பாலினம் : பெண் Photo is available	177 FLH4826368 பெயர் : சுரேஸ்குமார் - தந்தையின் பெயர்: லட்சுமணன் - வீட்டு எண் : 6/327 வயது : 41 பாலினம் : ஆண் Photo is available
178 WTS0995753 பெயர் : பொன்னுத்தாய் - தந்தையின் பெயர்: சவரிமுத்து - வீட்டு எண் : 6/327 வயது : 36 பாலினம் : பெண் Photo is available	179 TRN1109339 பெயர் : கருப்பாத்தாள் - கணவர் பெயர்: வெள்ளைசாமி கவுண்டர் - வீட்டு எண் : 7 வயது : 81 பாலினம் : பெண் Photo is available	180 TRN1109347 பெயர் : பெருமாள்சாமி - தந்தையின் பெயர்: வெள்ளைசாமி கவுண்டர் - வீட்டு எண் : 7 வயது : 53 பாலினம் : ஆண் Photo is available

181 WTS0338681
பெயர் : பெருமாளம்மாள் -
கணவர் பெயர்: வீரன் -
வீட்டு எண் : 7/76
வயது : 37 பாலினம் : பெண்
Photo is available

182 TRN1109354
பெயர் : சின்னாத்தாள் -
கணவர் பெயர்: ராமசாமி கவுண்டர் -
வீட்டு எண் : 8
வயது : 76 பாலினம் : பெண்
Photo is available

183 TRN1109362
பெயர் : ரகுபதி -
தந்தையின் பெயர்: ராமசாமி கவுண்டர் -
வீட்டு எண் : 8
வயது : 53 பாலினம் : ஆண்
Photo is available

184 TRN1109388
பெயர் : இந்துராணி -
கணவர் பெயர்: ராமகிருஷ்ணன் -
வீட்டு எண் : 10
வயது : 65 பாலினம் : பெண்
Photo is available

185 FJV2114015
பெயர் : செல்வபிரகாஷ் -
தந்தையின் பெயர்: ராமகிருஷ்ணன் -
வீட்டு எண் : 10
வயது : 42 பாலினம் : ஆண்
Photo is available

186 TRN0825893
பெயர் : கனகமணி -
கணவர் பெயர்: செல்வ பிரகாஷ் -
வீட்டு எண் : 10
வயது : 39 பாலினம் : பெண்
Photo is available

187 TRN2118396
பெயர் : சங்கமித்ரா
தந்தையின் பெயர்: பாலகிருஷ்ணன்
வீட்டு எண் : 10/1
வயது : 22 பாலினம் : பெண்
Photo is available

188 TRN1109396
பெயர் : சண்முக சுந்தரம் -
தந்தையின் பெயர்: கருப்புச்சாமிக் கவுண்டர் -
வீட்டு எண் : 11
வயது : 65 பாலினம் : ஆண்
Photo is available

189 TRN1109404
பெயர் : பாலகிருஷ்ணன் -
தந்தையின் பெயர்: கருப்புச்சாமிக் கவுண்டர் -
வீட்டு எண் : 11
வயது : 55 பாலினம் : ஆண்
Photo is available

190 FJV1368463
பெயர் : சாந்தி -
கணவர் பெயர்: பாலகிருஷ்ணன் -
வீட்டு எண் : 11
வயது : 50 பாலினம் : பெண்
Photo is available

191 TRN0930024
பெயர் : சூர்யா
தந்தையின் பெயர்: சண்முகசுந்தரம்
வீட்டு எண் : 11/2
வயது : 27 பாலினம் : ஆண்
Photo is available

192 TRN1109412
பெயர் : காளிமுத்து -
தந்தையின் பெயர்: குப்புச்சாமிக் கவுண்டர் -
வீட்டு எண் : 12
வயது : 81 பாலினம் : ஆண்
Photo is available

193 TRN1109420
பெயர் : சரஸ்வதி -
கணவர் பெயர்: காளிமுத்து -
வீட்டு எண் : 12
வயது : 71 பாலினம் : பெண்
Photo is available

194 FJV1456102
பெயர் : கார்த்திக் -
தந்தையின் பெயர்: காளிமுத்து -
வீட்டு எண் : 12
வயது : 42 பாலினம் : ஆண்
Photo is available

195 FJV1466952
பெயர் : பழனிச்சாமி -
தந்தையின் பெயர்: காளியப்பகவுண்டர் -
வீட்டு எண் : 16
வயது : 44 பாலினம் : ஆண்
Photo is available

196 TRN1109453
பெயர் : பாப்பாத்தி -
கணவர் பெயர்: உடையார் கவுண்டர் -
வீட்டு எண் : 16A
வயது : 61 பாலினம் : பெண்
Photo is available

197 TRN1109495
பெயர் : கருப்புச்சாமி -
தந்தையின் பெயர்: வேலுச்சாமிகவண்டர் -
வீட்டு எண் : 20
வயது : 53 பாலினம் : ஆண்
Photo is available

198 FJV2112621
பெயர் : செல்லக்கண்ணு -
கணவர் பெயர்: வஞ்சிமுத்து -
வீட்டு எண் : 22
வயது : 49 பாலினம் : பெண்
Photo is available

199 TRN2086726
பெயர் : சுபஸ்ரீ
தந்தையின் பெயர்: நாச்சிமுத்து
வீட்டு எண் : 22/2
வயது : 20 பாலினம் : பெண்
Photo is available

200 FJV2115129
பெயர் : மகேஸ்வரி -
கணவர் பெயர்: மகுடீஸ்வரன் -
வீட்டு எண் : 22A-2
வயது : 44 பாலினம் : பெண்
Photo is available

201 TRN2018380
பெயர் : கௌதம்சூர்யா
தாயின் பெயர்: மகேஸ்வரி
வீட்டு எண் : 22ஏ/2
வயது : 22 பாலினம் : ஆண்
Photo is available

202 TRN2046753
பெயர் : செல்லத்துரை
தாயின் பெயர்: மகேஸ்வரி
வீட்டு எண் : 22ஏ/2
வயது : 21 பாலினம் : ஆண்
Photo is available

203 TRN1109511
பெயர் : செல்வராஜ் -
தந்தையின் பெயர்: ரங்கசாமி கவுண்டர் -
வீட்டு எண் : 23
வயது : 65 பாலினம் : ஆண்
Photo is available

204 TRN1109529
பெயர் : தனசெல்வி -
கணவர் பெயர்: செல்வராஜ் -
வீட்டு எண் : 23
வயது : 51 பாலினம் : பெண்
Photo is available

205 TRN1109537
பெயர் : ராசேந்திரன் -
தந்தையின் பெயர்: பழனிச்சாமி -
வீட்டு எண் : 24
வயது : 55 பாலினம் : ஆண்
Photo is available

206 TRN1109545
பெயர் : தமிழரசி -
கணவர் பெயர்: பழனிச்சாமி -
வீட்டு எண் : 24
வயது : 53 பாலினம் : பெண்
Photo is available

207 TRN2066330
பெயர் : சிவதீபா
கணவர் பெயர்: கார்த்திகேயன்
வீட்டு எண் : 25
வயது : 25 பாலினம் : பெண்
Photo is available

208 TRN1109578
பெயர் : குமரவேல் செட்டியார் -
தந்தையின் பெயர்: அக்கஞ் செட்டியார் -
வீட்டு எண் : 26
வயது : 66 பாலினம் : ஆண்
Photo is available

209 TRN0825810
பெயர் : பெரியாத்தாள் -
கணவர் பெயர்: முத்துச்சாமி -
வீட்டு எண் : 26-8
வயது : 59 பாலினம் : பெண்
Photo is available

210 TRN1109586
பெயர் : கருப்பாத்தாள் -
கணவர் பெயர்: மாரிமுத்து கவுண்டர் -
வீட்டு எண் : 27
வயது : 91 பாலினம் : பெண்
Photo is available

211 TRN1109610
பெயர் : சுப்புலட்சுமி -
கணவர் பெயர்: கிருஷ்ணசாமி -
வீட்டு எண் : 28
வயது : 51 பாலினம் : பெண்
Photo is available

212 TRN2049369
பெயர் : செல்வகுமார்
தந்தையின் பெயர்: கருப்புசாமி
வீட்டு எண் : 29/2
வயது : 21 பாலினம் : ஆண்
Photo is available

213 TRN1109628
பெயர் : குப்புசாமி கவுண்டர் -
தந்தையின் பெயர்: வேலுசாமி கவுண்டர் -
வீட்டு எண் : 30
வயது : 61 பாலினம் : ஆண்
Photo is available

214 FJV1467000
பெயர் : மகுடீஸ்வரன் -
தந்தையின் பெயர்: குப்புசாமி -
வீட்டு எண் : 30
வயது : 43 பாலினம் : ஆண்
Photo is available

215 TRN1103712
பெயர் : பழனாத்தாள் -
தந்தையின் பெயர்: வேலுச்சாமி -
வீட்டு எண் : 30A
வயது : 63 பாலினம் : பெண்
Photo is available

216 TRN1103720
பெயர் : பழனிச்சாமி -
தந்தையின் பெயர்: வேலுச்சாமி கவுண்டர் -
வீட்டு எண் : 30A
வயது : 59 பாலினம் : ஆண்
Photo is available

217 TRN1103738
பெயர் : வளர்மதி -
கணவர் பெயர்: பழனிச்சாமி -
வீட்டு எண் : 30A
வயது : 56 பாலினம் : பெண்
Photo is available

218 TRN0984344
பெயர் : அருண்குமார்
தந்தையின் பெயர்: செல்லமுத்து
வீட்டு எண் : 31/1
வயது : 37 பாலினம் : ஆண்
Photo is available

219 TRN1930064
பெயர் : செல்லமுத்து
தந்தையின் பெயர்: குப்பண கவுண்டர்
வீட்டு எண் : 31/2
வயது : 68 பாலினம் : ஆண்
Photo is available

220 FJV2034751
பெயர் : மகுடீஸ்வரன் -
தந்தையின் பெயர்: துரைச்சாமி -
வீட்டு எண் : 31A
வயது : 48 பாலினம் : ஆண்
Photo is available

221 FJV2034742
பெயர் : லட்சுமி -
கணவர் பெயர்: மகுடீஸ்வரன் -
வீட்டு எண் : 31A
வயது : 44 பாலினம் : பெண்
Photo is available

222 TRN1103746
பெயர் : வெங்கிடுசாமி -
தந்தையின் பெயர்: ராமசாமி -
வீட்டு எண் : 32
வயது : 58 பாலினம் : ஆண்
Photo is available

223 TRN1103753
பெயர் : பொன்னுதாய் -
கணவர் பெயர்: வெங்கிடுசாமி -
வீட்டு எண் : 32
வயது : 51 பாலினம் : பெண்
Photo is available

224 TRN1103779
பெயர் : அப்பாச்சாமி -
தந்தையின் பெயர்: ராமசாமி -
வீட்டு எண் : 32B
வயது : 66 பாலினம் : ஆண்
Photo is available

225 TRN0007674
பெயர் : செந்தில்குமார் -
தந்தையின் பெயர்: வேலுச்சாமி -
வீட்டு எண் : 33
வயது : 47 பாலினம் : ஆண்
Photo is available

226 TRN0007666
பெயர் : மல்லிகா -
கணவர் பெயர்: செந்தில்குமார் -
வீட்டு எண் : 33
வயது : 43 பாலினம் : பெண்
Photo is available

227 FJV3369915
பெயர் : காளிமுத்து -
தந்தையின் பெயர்: மாரியப்பகவுண்டர் -
வீட்டு எண் : 34
வயது : 60 பாலினம் : ஆண்
Photo is available

228 TRN0532226
பெயர் : லெட்சுமி -
கணவர் பெயர்: காளிமுத்து -
வீட்டு எண் : 34-2
வயது : 56 பாலினம் : பெண்
Photo is available

229 FJV1466895
பெயர் : முருகேசன் -
தந்தையின் பெயர்: வேலுச்சாமி -
வீட்டு எண் : 35
வயது : 57 பாலினம் : ஆண்
Photo is available

230 TRN1103803
பெயர் : வள்ளியம்மாள் -
கணவர் பெயர்: காளியப்ப கவுண்டர் -
வீட்டு எண் : 36
வயது : 78 பாலினம் : பெண்
Photo is available

231 FJV1214345
பெயர் : பழனியம்மாள் -
கணவர் பெயர்: மகுடீஸ்வரன் -
வீட்டு எண் : 36
வயது : 52 பாலினம் : பெண்
Photo is available

232 TRN1103811
பெயர் : காளிமுத்து கவுண்டர் -
தந்தையின் பெயர்: பழனிச்சாமி கவுண்டர் -
வீட்டு எண் : 37
வயது : 92 பாலினம் : ஆண்
Photo is available

233 TRN1831692
பெயர் : பிரித்தியா
கணவர் பெயர்: சங்கிலித்துரை
வீட்டு எண் : 37/2
வயது : 28 பாலினம் : பெண்
Photo is available

234 TRN1913110
பெயர் : ராகுல் குமார்
தந்தையின் பெயர்: செல்வராஜ்
வீட்டு எண் : 37/2
வயது : 26 பாலினம் : ஆண்
Photo is available

235 TRN1103829
பெயர் : சின்னதுரை -
தந்தையின் பெயர்: காளிமுத்து கவுண்டர் -
வீட்டு எண் : 37A
வயது : 58 பாலினம் : ஆண்
Photo is available

236 TRN1103837
பெயர் : ஆனந்தி -
கணவர் பெயர்: சின்னதுரை -
வீட்டு எண் : 37A
வயது : 51 பாலினம் : பெண்
Photo is available

237 TRN1103845
பெயர் : அங்குராசு -
தந்தையின் பெயர்: காளிமுத்து -
வீட்டு எண் : 37B
வயது : 63 பாலினம் : ஆண்
Photo is available

238 TRN1103852
பெயர் : கலாமணி -
கணவர் பெயர்: அங்குராசு -
வீட்டு எண் : 37B
வயது : 61 பாலினம் : பெண்
Photo is available

239 TRN1103878
பெயர் : கருப்புசாமி -
தந்தையின் பெயர்: காளியப்ப கவுண்டர் -
வீட்டு எண் : 38
வயது : 61 பாலினம் : ஆண்
Photo is available

240 TRN1103886
பெயர் : ராஜலட்சுமி
கணவர் பெயர்: கருப்புசாமி -
வீட்டு எண் : 38
வயது : 55 பாலினம் : பெண்
Photo is available

241 YNK0694893 பெயர் : வசந்தகுமாரி கணவர் பெயர்: பாலசுப்பிரமணியன் வீட்டு எண் : 38 (2) வயது : 35 பாலினம் : பெண் Photo is available	242 TRN0524116 பெயர் : அருணாதேவி - தந்தையின் பெயர்: முத்துச்சாமி - வீட்டு எண் : 38 (2) வயது : 31 பாலினம் : பெண் Photo is available	243 FJV1214600 பெயர் : காளியாத்தாள் - தந்தையின் பெயர்: கருப்புச்சாமி - வீட்டு எண் : 39 வயது : 55 பாலினம் : பெண் Photo is available
244 TRN0452508 பெயர் : கலைவானன் - தந்தையின் பெயர்: சண்முகசுந்தரம் - வீட்டு எண் : 39-2 வயது : 31 பாலினம் : ஆண் Photo is available	245 FJV1213651 பெயர் : மணிமேகலை - கணவர் பெயர்: வேலுச்சாமி - வீட்டு எண் : 40 வயது : 46 பாலினம் : பெண் Photo is available	S 246 TRN1966290 பெயர் : விஜயலட்சுமி கணவர் பெயர்: கருப்புச்சாமி வீட்டு எண் : 40/8 வயது : 62 பாலினம் : பெண் DELETED Photo is available
247 TRN1103910 பெயர் : வேலுச்சாமி கவுண்டர் - தந்தையின் பெயர்: குமரவேல் கவுண்டர் - வீட்டு எண் : 41 வயது : 78 பாலினம் : ஆண் Photo is available	248 TRN1103928 பெயர் : விசயலட்சுமி - கணவர் பெயர்: வேலுச்சாமி - வீட்டு எண் : 41 வயது : 73 பாலினம் : பெண் Photo is available	249 TRN1103936 பெயர் : மகுடீஸ்வரி - கணவர் பெயர்: மங்கள கவுண்டர் - வீட்டு எண் : 42 வயது : 76 பாலினம் : பெண் Photo is available
250 TRN1103944 பெயர் : ராசு - தந்தையின் பெயர்: மங்கள கவுண்டர் - வீட்டு எண் : 42 வயது : 56 பாலினம் : ஆண் Photo is available	251 FJV2114148 பெயர் : குழந்தையாத்தாள் - கணவர் பெயர்: ராசு - வீட்டு எண் : 42 வயது : 45 பாலினம் : பெண் Photo is available	252 TRN1103951 பெயர் : கார்த்திகேயன் - தந்தையின் பெயர்: வேலுசாமி - வீட்டு எண் : 43 வயது : 54 பாலினம் : ஆண் Photo is available
253 FJV1456284 பெயர் : இந்திராணி - கணவர் பெயர்: கார்த்திகேயன் - வீட்டு எண் : 43 வயது : 49 பாலினம் : பெண் Photo is available	254 TRN1020650 பெயர் : சாந்தி - கணவர் பெயர்: சண்முக சுந்தரம் - வீட்டு எண் : 45/1 வயது : 61 பாலினம் : பெண் Photo is available	255 TRN1103977 பெயர் : தெய்வசிகாமணி - தந்தையின் பெயர்: பழனிச்சாமி - வீட்டு எண் : 46 வயது : 56 பாலினம் : ஆண் Photo is available
256 FJV1456409 பெயர் : சுப்புலட்சுமி - கணவர் பெயர்: தெய்வசிகாமணி - வீட்டு எண் : 46 வயது : 46 பாலினம் : பெண் Photo is available	257 TRN2100212 பெயர் : சண்முகவேல் தந்தையின் பெயர்: சக்திவேல் வீட்டு எண் : 46-5 வயது : 21 பாலினம் : ஆண் Photo is available	258 TRN1103985 பெயர் : முத்தாத்தாள் - கணவர் பெயர்: குமரவேல் - வீட்டு எண் : 47 வயது : 86 பாலினம் : பெண் Photo is available
259 TRN1103993 பெயர் : பாலசுப்ரமணி - தந்தையின் பெயர்: பழனிசாமிக் கவுண்டர் - வீட்டு எண் : 47 வயது : 74 பாலினம் : ஆண் Photo is available	260 TRN1104009 பெயர் : அங்காத்தாள் - கணவர் பெயர்: பாலசுப்ரமணி - வீட்டு எண் : 47 வயது : 66 பாலினம் : பெண் Photo is available	261 TRN1104017 பெயர் : மகாலிங்கம் - தந்தையின் பெயர்: குமரவேல் - வீட்டு எண் : 47 வயது : 62 பாலினம் : ஆண் Photo is available
262 FJV2961035 பெயர் : திருமாத்தாள் - கணவர் பெயர்: சிவசாமி - வீட்டு எண் : 47 வயது : 53 பாலினம் : பெண் Photo is available	263 FJV1456706 பெயர் : கண்ணியம்மாள் - கணவர் பெயர்: மகாலிங்கம் - வீட்டு எண் : 47 வயது : 49 பாலினம் : பெண் Photo is available	264 FJV1213388 பெயர் : விஜயசாரதி - தந்தையின் பெயர்: பாலசுப்பிரமணி - வீட்டு எண் : 47 வயது : 46 பாலினம் : ஆண் Photo is available
265 TRN1104025 பெயர் : தமிழ்க்கொடி - கணவர் பெயர்: குமரவேல் - வீட்டு எண் : 48 வயது : 81 பாலினம் : பெண் Photo is available	266 TRN1104033 பெயர் : முத்தாத்தாள் - கணவர் பெயர்: ராமசாமி கவுண்டர் - வீட்டு எண் : 48A வயது : 71 பாலினம் : பெண் Photo is available	267 TRN1104041 பெயர் : சுப்ரமணி - தந்தையின் பெயர்: ராமசாமி - வீட்டு எண் : 48A வயது : 53 பாலினம் : ஆண் Photo is available
268 TRN1104058 பெயர் : திருஞானம் - தந்தையின் பெயர்: ராமசாமி - வீட்டு எண் : 48A வயது : 52 பாலினம் : ஆண் Photo is available	269 TRN1104066 பெயர் : பொன்னாத்தாள் - கணவர் பெயர்: சின்னப்பன் - வீட்டு எண் : 49 வயது : 76 பாலினம் : பெண் Photo is available	270 FJV2606275 பெயர் : சித்ரா - கணவர் பெயர்: முருகேசன் - வீட்டு எண் : 49 வயது : 46 பாலினம் : பெண் Photo is available

271 TRN2114890 பெயர் : அஜய் முருகேசன் தந்தையின் பெயர்: முருகேசன் வீட்டு எண் : 49/1 வயது : 21 பாலினம் : ஆண் Photo is available	272 FJV1214238 பெயர் : அழகர்சாமி - தந்தையின் பெயர்: முத்துச்சாமி - வீட்டு எண் : 50 வயது : 47 பாலினம் : ஆண் Photo is available	273 FJV1214477 பெயர் : முத்துழகு - கணவர் பெயர்: அழகர்சாமி - வீட்டு எண் : 50 வயது : 46 பாலினம் : பெண் Photo is available
274 FJV1456664 பெயர் : முருகேஷன் - தந்தையின் பெயர்: முத்துசாமி - வீட்டு எண் : 50 வயது : 44 பாலினம் : ஆண் Photo is available	275 FJV1456680 பெயர் : தங்கமணி - கணவர் பெயர்: முருகேஷன் - வீட்டு எண் : 50 வயது : 43 பாலினம் : பெண் Photo is available	276 FJV1213875 பெயர் : கண்ணம்மாள் - கணவர் பெயர்: பழனி மாதாரி - வீட்டு எண் : 51 வயது : 78 பாலினம் : பெண் Photo is available
277 FJV1213560 பெயர் : காளியம்மாள் - கணவர் பெயர்: தண்டபாணி - வீட்டு எண் : 52 வயது : 51 பாலினம் : பெண் Photo is available	278 TRN0825919 பெயர் : சந்தியா - தந்தையின் பெயர்: தண்டபாணி - வீட்டு எண் : 52-2 வயது : 27 பாலினம் : பெண் Photo is available	279 TRN0201384 பெயர் : தன்னாசி - தந்தையின் பெயர்: பழனிச்சாமி - வீட்டு எண் : 56 வயது : 44 பாலினம் : ஆண் Photo is available
280 TRN0201533 பெயர் : சென்பகம் - கணவர் பெயர்: தன்னாசி - வீட்டு எண் : 56 வயது : 38 பாலினம் : பெண் Photo is available	281 TRN1104108 பெயர் : கிட்டான் - தந்தையின் பெயர்: பழனி - வீட்டு எண் : 56-2 வயது : 46 பாலினம் : ஆண் Photo is available	282 TRN2154557 பெயர் : கருப்புசாமி தந்தையின் பெயர்: ராமசாமி வீட்டு எண் : 56/5 வயது : 43 பாலினம் : ஆண் Photo is available
283 TRN2154722 பெயர் : சித்ரா தந்தையின் பெயர்: கருப்புசாமி வீட்டு எண் : 56/5 வயது : 42 பாலினம் : பெண் Photo is available	S 284 TRN2139145 பெயர் : ஜெய்சூர்யா தந்தையின் பெயர்: சிவராஜ் வீட்டு எண் : 56-5 வயது : 19 பாலினம் : ஆண் DELETED Photo is available	285 TRN2154540 பெயர் : கலையரசி ம தந்தையின் பெயர்: மருத முத்து வீட்டு எண் : 56/5 வயது : 19 பாலினம் : பெண் Photo is available
286 TRN1104116 பெயர் : சின்னான் மாதாரி - தந்தையின் பெயர்: நாச்சிமுத்து மாதாரி - வீட்டு எண் : 59 வயது : 63 பாலினம் : ஆண் Photo is available	287 TRN1104124 பெயர் : லட்சுமி - கணவர் பெயர்: சின்னான் மாதாரி - வீட்டு எண் : 59 வயது : 59 பாலினம் : பெண் Photo is available	288 FJV1456524 பெயர் : மணிகண்டன் - தந்தையின் பெயர்: சின்னான்மாதாரி - வீட்டு எண் : 59 வயது : 42 பாலினம் : ஆண் Photo is available
289 TRN0825687 பெயர் : கிருஷ்ணன் - தந்தையின் பெயர்: நாச்சிமுத்து மாதாரி - வீட்டு எண் : 60 வயது : 58 பாலினம் : ஆண் Photo is available	290 TRN1104132 பெயர் : பாண்டியம்மாள் - கணவர் பெயர்: கிருஷ்ணன் - வீட்டு எண் : 60 வயது : 53 பாலினம் : பெண் Photo is available	291 TRN1104140 பெயர் : பிரபாகரன் - தந்தையின் பெயர்: கிருஷ்ணன் - வீட்டு எண் : 60-2 வயது : 30 பாலினம் : ஆண் Photo is available
292 TRN0918565 பெயர் : கார்த்திக் தந்தையின் பெயர்: கிருஷ்ணன் வீட்டு எண் : 60/2 வயது : 30 பாலினம் : ஆண் Photo is available	293 TRN1104157 பெயர் : குப்புசாமி - தந்தையின் பெயர்: பழனி மாதாரி - வீட்டு எண் : 61 வயது : 68 பாலினம் : ஆண் Photo is available	294 TRN1104165 பெயர் : லட்சுமி - கணவர் பெயர்: குப்புசாமி - வீட்டு எண் : 61 வயது : 61 பாலினம் : பெண் Photo is available
295 TRN1104173 பெயர் : திருமாத்தாள் - கணவர் பெயர்: காளிமுத்து மாதாரி - வீட்டு எண் : 62 வயது : 61 பாலினம் : பெண் Photo is available	296 FJV2112696 பெயர் : மகுடீஸ்வரன் - தந்தையின் பெயர்: காளிமுத்து - வீட்டு எண் : 62 வயது : 43 பாலினம் : ஆண் Photo is available	297 TRN1104181 பெயர் : காளிமுத்து - தந்தையின் பெயர்: பழனியப்பன் மாதாரி - வீட்டு எண் : 63 வயது : 61 பாலினம் : ஆண் Photo is available
298 TRN1104199 பெயர் : சின்னத்தாய் - கணவர் பெயர்: காளிமுத்து - வீட்டு எண் : 63 வயது : 56 பாலினம் : பெண் Photo is available	299 TRN0452441 பெயர் : அமர்நாத் - தந்தையின் பெயர்: சின்னத்துரை - வீட்டு எண் : 63-2 வயது : 31 பாலினம் : ஆண் Photo is available	300 TRN0615708 பெயர் : காளீஸ்வரன் - தந்தையின் பெயர்: காளிமுத்து - வீட்டு எண் : 63-2 வயது : 31 பாலினம் : ஆண் Photo is available

301 TRN0651729	302 TRN1967140	303 TRN1104207
பெயர் : அபிநயா - தந்தையின் பெயர்: சின்னத்துரை - வீட்டு எண் : 63-2 வயது : 29 பாலினம் : பெண் Photo is available	பெயர் : சித்ரா கணவர் பெயர்: காளீஸ்வரன் வீட்டு எண் : 63/2 வயது : 27 பாலினம் : பெண் Photo is available	பெயர் : வீரம்மாள் - கணவர் பெயர்: கிட்டான் - வீட்டு எண் : 65 வயது : 63 பாலினம் : பெண் Photo is available
304 FJV2115418 பெயர் : செல்வராஜ் - தந்தையின் பெயர்: கிட்டான் - வீட்டு எண் : 65 வயது : 47 பாலினம் : ஆண் Photo is available	**305** TRN1104215 பெயர் : முருகன் மாதாரி - தந்தையின் பெயர்: கருப்பன் மாதாரி - வீட்டு எண் : 66 வயது : 68 பாலினம் : ஆண் Photo is available	**306** TRN0825745 பெயர் : காளீஸ்வரன் - தந்தையின் பெயர்: முருகன் - வீட்டு எண் : 67-2 வயது : 29 பாலினம் : ஆண் Photo is available
307 TRN1104223 பெயர் : முருகன் - தந்தையின் பெயர்: சின்னான் மாதாரி - வீட்டு எண் : 68 வயது : 67 பாலினம் : ஆண் Photo is available	**308** TRN1104231 பெயர் : காளியம்மாள் - கணவர் பெயர்: முருகன் மாதாரி - வீட்டு எண் : 68 வயது : 63 பாலினம் : பெண் Photo is available	**309** FJV2114866 பெயர் : பாலசுப்பிரமணி - தந்தையின் பெயர்: முருகன் - வீட்டு எண் : 68 வயது : 45 பாலினம் : ஆண் Photo is available
310 TRN1104249 பெயர் : காளியப்பன் - தந்தையின் பெயர்: முருகன் மாதாரி - வீட்டு எண் : 69 வயது : 58 பாலினம் : ஆண் Photo is available	**311** TRN1104256 பெயர் : பாக்கியம் - கணவர் பெயர்: காளியப்பன் - வீட்டு எண் : 69 வயது : 53 பாலினம் : பெண் Photo is available	**312** TRN1104306 பெயர் : சின்னான் தந்தையின் பெயர்: குப்பன் மாதாரி - வீட்டு எண் : 71 வயது : 73 பாலினம் : ஆண் Photo is available
313 TRN1104314 பெயர் : காளியம்மாள் - கணவர் பெயர்: சின்னான் மாதாரி - வீட்டு எண் : 71 வயது : 68 பாலினம் : பெண் Photo is available	**314** FJV1368208 பெயர் : மருதமுத்து - தந்தையின் பெயர்: சின்னான் - வீட்டு எண் : 71 வயது : 46 பாலினம் : ஆண் Photo is available	**315** TRN1104330 பெயர் : கருப்பாயம்மாள் - கணவர் பெயர்: வீரன் மாதாரி - வீட்டு எண் : 72 வயது : 74 பாலினம் : பெண் Photo is available
316 TRN1109636 பெயர் : காளிமுத்து - தந்தையின் பெயர்: வீரன் மாதாரி - வீட்டு எண் : 72 வயது : 54 பாலினம் : ஆண் Photo is available	**317** FJV1456573 பெயர் : ஜெயா - கணவர் பெயர்: காளிமுத்து - வீட்டு எண் : 72 வயது : 44 பாலினம் : பெண் Photo is available	**318** TRN0981365 பெயர் : கோபாலகிருஷ்ணன் தந்தையின் பெயர்: காளிமுத்து வீட்டு எண் : 72/ஏ வயது : 27 பாலினம் : ஆண் Photo is available
319 TRN0981357 பெயர் : தினேஷ்குமார் தந்தையின் பெயர்: காளிமுத்து வீட்டு எண் : 72/ஏ வயது : 27 பாலினம் : ஆண் Photo is available	**320** TRN1109644 பெயர் : மாரியம்மாள் - கணவர் பெயர்: ஆறுமுகம் மாதாரி - வீட்டு எண் : 73 வயது : 67 பாலினம் : பெண் Photo is available	**321** FJV1368489 பெயர் : சக்திவேல் - தந்தையின் பெயர்: ஆறுமுகம் - வீட்டு எண் : 73 வயது : 48 பாலினம் : ஆண் Photo is available
322 TRN1109651 பெயர் : பார்வதி - கணவர் பெயர்: தங்கவேல் - வீட்டு எண் : 74 வயது : 71 பாலினம் : பெண் Photo is available	**323** TRN1109677 பெயர் : மாரியப்பன் - தந்தையின் பெயர்: கருப்பன் மாதாரி - வீட்டு எண் : 77 வயது : 61 பாலினம் : ஆண் Photo is available	**324** TRN1109685 பெயர் : கிட்டான் - தந்தையின் பெயர்: கருப்பன் மாதாரி - வீட்டு எண் : 77 வயது : 59 பாலினம் : ஆண் Photo is available
325 TRN0825737 பெயர் : சிவக்குமார் - தந்தையின் பெயர்: கருப்புச்சாமி - வீட்டு எண் : 77-2 வயது : 28 பாலினம் : ஆண் Photo is available	**326** TRN1109693 பெயர் : மாரியம்மாள் - கணவர் பெயர்: கிட்டான் - வீட்டு எண் : 77A வயது : 51 பாலினம் : பெண் Photo is available	**327** FJV1368307 பெயர் : ஜோதி - கணவர் பெயர்: மாரியப்பன் - வீட்டு எண் : 77A வயது : 45 பாலினம் : பெண் Photo is available
328 TRN1109701 பெயர் : சுப்பிரமணியன் - தந்தையின் பெயர்: சின்னான் மாதாரி - வீட்டு எண் : 78A வயது : 63 பாலினம் : ஆண் Photo is available	**329** TRN1109719 பெயர் : ஈஸ்வரி - கணவர் பெயர்: சுப்பிரமணியன் - வீட்டு எண் : 78A வயது : 61 பாலினம் : பெண் Photo is available	**330** TRN1109727 பெயர் : சுப்பிரமணியன் - தந்தையின் பெயர்: வேலன் மாதாரி - வீட்டு எண் : 79 வயது : 55 பாலினம் : ஆண் Photo is available

331 FJV1456417 பெயர் : சித்ரா - கணவர் பெயர்: சுப்பிரமணியம் - வீட்டு எண் : 79 வயது : 48 பாலினம் : பெண் Photo is available	332 TRN0917930 பெயர் : அருண் குமார் தந்தையின் பெயர்: சுப்பிரமணி வீட்டு எண் : 79/2-207/2 வயது : 26 பாலினம் : ஆண் Photo is available	333 TRN1109735 பெயர் : கருப்புச்சாமி - தந்தையின் பெயர்: வேலன் மாதாரி - வீட்டு எண் : 80 வயது : 62 பாலினம் : ஆண் Photo is available
334 FJV2113843 பெயர் : காளியம்மாள் - கணவர் பெயர்: கருப்புச்சாமி - வீட்டு எண் : 80 வயது : 53 பாலினம் : பெண் Photo is available	335 TRN1109750 பெயர் : கிட்டுச்சாமி - தந்தையின் பெயர்: முத்தன் மாதாரி - வீட்டு எண் : 82 வயது : 61 பாலினம் : ஆண் Photo is available	336 TRN1109776 பெயர் : மாரியப்பன் - தந்தையின் பெயர்: முத்தன் மாதாரி - வீட்டு எண் : 83 வயது : 52 பாலினம் : ஆண் Photo is available
337 FJV1368299 பெயர் : தங்காபதி - கணவர் பெயர்: மாரியப்பன் - வீட்டு எண் : 83 வயது : 47 பாலினம் : பெண் Photo is available	338 TRN1109784 பெயர் : பெரியமாரி தந்தையின் பெயர்: முத்தன் வீட்டு எண் : 84 வயது : 74 பாலினம் : ஆண் Photo is available	339 TRN1109792 பெயர் : கருப்பாத்தாள் - கணவர் பெயர்: பெரியமாரியப்பன் - வீட்டு எண் : 84 வயது : 68 பாலினம் : பெண் Photo is available
340 TRN0784066 பெயர் : பிரியா - கணவர் பெயர்: தீருஞானம் - வீட்டு எண் : 84 வயது : 31 பாலினம் : பெண் Photo is available	# 341 TRN1109818 பெயர் : அருக்காணி முருகன் கணவர் பெயர்: முருகன் மாதாரி - வீட்டு எண் : 85 வயது : 63 பாலினம் : பெண் Photo is available	342 TRN0805853 பெயர் : பிரியா - தந்தையின் பெயர்: முருகன் - வீட்டு எண் : 85 வயது : 28 பாலினம் : பெண் Photo is available
343 TRN1109834 பெயர் : கிட்டுச்சாமி - தந்தையின் பெயர்: பழனி மாதாரி - வீட்டு எண் : 87 வயது : 64 பாலினம் : ஆண் Photo is available	344 TRN1109842 பெயர் : மருதாயி கணவர் பெயர்: கிட்டுக்சாமி - வீட்டு எண் : 87 வயது : 54 பாலினம் : பெண் Photo is available	345 TRN1109883 பெயர் : சண்முகவேல் - தந்தையின் பெயர்: முருகசாமி - வீட்டு எண் : 91 வயது : 50 பாலினம் : ஆண் Photo is available
346 TRN1109909 பெயர் : சின்னகாளியாத்தாள் - கணவர் பெயர்: சுப்ரமணி - வீட்டு எண் : 92 வயது : 56 பாலினம் : பெண் Photo is available	347 TRN1109917 பெயர் : முருகசாமி - தந்தையின் பெயர்: வேலுசாமி - வீட்டு எண் : 93 வயது : 85 பாலினம் : ஆண் Photo is available	348 TRN1109925 பெயர் : பழனியம்மாள் - கணவர் பெயர்: முருகசாமி - வீட்டு எண் : 93 வயது : 75 பாலினம் : பெண் Photo is available
349 TRN1109933 பெயர் : செல்லாத்தாள் - கணவர் பெயர்: காளியப்ப கவுண்டர் - வீட்டு எண் : 93 வயது : 68 பாலினம் : பெண் Photo is available	350 FJV1456466 பெயர் : முருகேஷன் - தந்தையின் பெயர்: காளியப்பகவுண்டர் - வீட்டு எண் : 93 வயது : 43 பாலினம் : ஆண் Photo is available	351 FJV2605392 பெயர் : துரைச்சாமி - தந்தையின் பெயர்: முருகசாமி - வீட்டு எண் : 93 வயது : 43 பாலினம் : ஆண் Photo is available
352 FJV2605467 பெயர் : விஜயகுமாரி - கணவர் பெயர்: துரைசாமி - வீட்டு எண் : 93A வயது : 43 பாலினம் : பெண் Photo is available	353 TRN1109941 பெயர் : கருப்பாத்தாள் - கணவர் பெயர்: காளியப்ப கவுண்டர் - வீட்டு எண் : 94 வயது : 76 பாலினம் : பெண் Photo is available	# 354 TRN1109958 பெயர் : நாச்சிமுத்து காளியப்பன் தந்தையின் பெயர்: காளியப்பன் வீட்டு எண் : 94 வயது : 49 பாலினம் : ஆண் Photo is available
355 TRN1109966 பெயர் : சின்னத்துரை - தந்தையின் பெயர்: சங்கரப்ப கவுண்டர் - வீட்டு எண் : 95 வயது : 68 பாலினம் : ஆண் Photo is available	356 TRN1109974 பெயர் : ராசாத்தி - கணவர் பெயர்: சுப்ரமணி - வீட்டு எண் : 95 வயது : 59 பாலினம் : பெண் Photo is available	357 FJV3305000 பெயர் : வள்ளியாத்தாள் - கணவர் பெயர்: சின்னத்துரை - வீட்டு எண் : 95 வயது : 56 பாலினம் : பெண் Photo is available
S 358 TRN2086742 பெயர் : முகில் சஞ்சய் தந்தையின் பெயர்: முத்துச்சாமி வீட்டு எண் : 98/2 வயது : 21 பாலினம் : ஆண் DELETED Photo is available	S 359 FJV2605897 பெயர் : செல்வி - கணவர் பெயர்: முத்துச்சாமி - வீட்டு எண் : 100 வயது : 44 பாலினம் : பெண் DELETED Photo is available	360 TRN1110022 பெயர் : ரத்தினம் - கணவர் பெயர்: ஈஸ்வரன் - வீட்டு எண் : 101 வயது : 55 பாலினம் : பெண் Photo is available

361 TRN1110030 பெயர் : மயிலாத்தாள் - கணவர் பெயர்: வெள்ளைசாமி - வீட்டு எண் : 102 வயது : 63 பாலினம் : பெண் Photo is available	362 TRN1110048 பெயர் : சின்னதாய் - கணவர் பெயர்: சுப்ரமணிய கவுண்டர் - வீட்டு எண் : 103 வயது : 78 பாலினம் : பெண் Photo is available	363 TRN1110055 பெயர் : கருப்பாத்தாள் - கணவர் பெயர்: குப்புசாமி - வீட்டு எண் : 104 வயது : 88 பாலினம் : பெண் Photo is available
364 TRN1110063 பெயர் : வேலாத்தாள் - கணவர் பெயர்: முருகேஷ் - வீட்டு எண் : 104 வயது : 61 பாலினம் : பெண் Photo is available	365 TRN0784108 பெயர் : செல்வராஜ் - தந்தையின் பெயர்: ஆண்டிச்சாமி - வீட்டு எண் : 104 வயது : 45 பாலினம் : ஆண் Photo is available	366 TRN0784090 பெயர் : சசிகலா - கணவர் பெயர்: செல்வராஜ் - வீட்டு எண் : 104 வயது : 35 பாலினம் : பெண் Photo is available
367 FJV1213982 பெயர் : குமார சாமி - தந்தையின் பெயர்: குமாரசாமி - வீட்டு எண் : 104-2 வயது : 57 பாலினம் : ஆண் Photo is available	368 FJV1457472 பெயர் : ஜோதிலட்சுமி - கணவர் பெயர்: குமார சாமி - வீட்டு எண் : 104-2 வயது : 50 பாலினம் : பெண் Photo is available	369 TRN1110089 பெயர் : மயிலாத்தாள் - கணவர் பெயர்: வேலுசாமி கவுண்டர் - வீட்டு எண் : 105 வயது : 76 பாலினம் : பெண் Photo is available
370 TRN1110097 பெயர் : செல்லத்துரை - தந்தையின் பெயர்: வேலுச்சாமி கவுண்டர் - வீட்டு எண் : 105 வயது : 51 பாலினம் : ஆண் Photo is available	371 FJV2113876 பெயர் : கல்யாணி - கணவர் பெயர்: செல்லத்துரை - வீட்டு எண் : 105 வயது : 45 பாலினம் : பெண் Photo is available	372 TRN0825778 பெயர் : சுப்பிரமணி - தந்தையின் பெயர்: வேலுச்சாமி - வீட்டு எண் : 107-2 வயது : 58 பாலினம் : ஆண் Photo is available
373 TRN1110113 பெயர் : தனலட்சுமி - கணவர் பெயர்: குப்புசாமி - வீட்டு எண் : 108 வயது : 81 பாலினம் : பெண் Photo is available	374 TRN1110121 பெயர் : கார்த்திகேயன் - தந்தையின் பெயர்: குப்புசாமி - வீட்டு எண் : 108 வயது : 49 பாலினம் : ஆண் Photo is available	375 TRN0886770 பெயர் : சின்ன பொன்னுதாயி கணவர் பெயர்: கார்த்திகேயன் வீட்டு எண் : 108 வயது : 45 பாலினம் : பெண் Photo is available
376 FJV3410966 பெயர் : ஈஸ்வரன் - தந்தையின் பெயர்: சுப்பிரமணி - வீட்டு எண் : 108A வயது : 45 பாலினம் : ஆண் Photo is available	377 TRN1110139 பெயர் : நல்லம்மாள் - கணவர் பெயர்: பாப்புசாமி - வீட்டு எண் : 109 வயது : 73 பாலினம் : பெண் Photo is available	378 TRN1110147 பெயர் : அங்கமுத்து போயன் - தந்தையின் பெயர்: பொன்னா போயன் - வீட்டு எண் : 109 வயது : 67 பாலினம் : ஆண் Photo is available
379 TRN1110154 பெயர் : கருப்பாத்தாள் - கணவர் பெயர்: அங்கமுத்து போயன் - வீட்டு எண் : 109 வயது : 63 பாலினம் : பெண் Photo is available	380 FJV2606440 பெயர் : சிவகுமார் - தந்தையின் பெயர்: அங்கமுத்து - வீட்டு எண் : 109 வயது : 39 பாலினம் : ஆண் Photo is available	381 TRN1110162 பெயர் : அங்கம்மாள் - கணவர் பெயர்: ரெங்கசாமி - வீட்டு எண் : 110 வயது : 73 பாலினம் : பெண் Photo is available
382 TRN1110170 பெயர் : முருகன் தந்தையின் பெயர்: ரங்கசாமி வீட்டு எண் : 110 வயது : 53 பாலினம் : ஆண் Photo is available	383 TRN1110188 பெயர் : பாப்பம்மாள் - கணவர் பெயர்: ஆறுமுக போயன் - வீட்டு எண் : 111 வயது : 81 பாலினம் : பெண் Photo is available	384 TRN1110196 பெயர் : வள்ளியம்மாள் - கணவர் பெயர்: மாரிமுத்து - வீட்டு எண் : 111 வயது : 59 பாலினம் : பெண் Photo is available
385 TRN1110204 பெயர் : அப்பாதுரை - தந்தையின் பெயர்: குப்புசாமி - வீட்டு எண் : 112 வயது : 68 பாலினம் : ஆண் Photo is available	386 TRN1110220 பெயர் : முருகசாமி - தந்தையின் பெயர்: குப்பண கவுண்டர் - வீட்டு எண் : 116 வயது : 73 பாலினம் : ஆண் Photo is available	387 TRN1110238 பெயர் : மயிலாத்தாள் - கணவர் பெயர்: முருகசாமி - வீட்டு எண் : 116 வயது : 68 பாலினம் : பெண் Photo is available
388 FJV2606374 பெயர் : பெரியசாமி - தந்தையின் பெயர்: முருகசாமி - வீட்டு எண் : 116 வயது : 45 பாலினம் : ஆண் Photo is available	389 FJV1456391 பெயர் : கருப்புச்சாமி தந்தையின் பெயர்: முருகசாமி - வீட்டு எண் : 116 வயது : 41 பாலினம் : ஆண் Photo is available	390 TRN0452243 பெயர் : சந்திரிகா - கணவர் பெயர்: கருப்புச்சாமி - வீட்டு எண் : 116-2 வயது : 31 பாலினம் : பெண் Photo is available

391 TRN1110246
பெயர் : வேலாத்தாள் -
கணவர் பெயர்: வேலுசாமி -
வீட்டு எண் : 117
வயது : 79 பாலினம் : பெண்
Photo is available

392 TRN1110253
பெயர் : ரவிச்சந்திரன் -
தந்தையின் பெயர்: வேலுச்சாமி -
வீட்டு எண் : 117
வயது : 55 பாலினம் : ஆண்
Photo is available

393 FJV1214352
பெயர் : ராஜேஸ்வரி -
கணவர் பெயர்: ரவிச்சந்திரன்
வீட்டு எண் : 117
வயது : 46 பாலினம் : பெண்
Photo is available

394 FJV2115426
பெயர் : முத்துசாமி -
தந்தையின் பெயர்: குழந்தைவேல் -
வீட்டு எண் : 118
வயது : 52 பாலினம் : ஆண்
Photo is available

395 TRN0692764
பெயர் : தங்கமணி -
கணவர் பெயர்: முத்துச்சாமி -
வீட்டு எண் : 118-2
வயது : 38 பாலினம் : பெண்
Photo is available

396 TRN1110279
பெயர் : கருப்புசாமி -
தந்தையின் பெயர்: சங்கரப்ப கவுண்டர் -
வீட்டு எண் : 120
வயது : 76 பாலினம் : ஆண்
Photo is available

397 FJV3369931
பெயர் : காளியாத்தாள் -
கணவர் பெயர்: கருப்புசாமி -
வீட்டு எண் : 120
வயது : 63 பாலினம் : பெண்
Photo is available

398 FJV1214402
பெயர் : ராமகிருஷ்ணன் -
தந்தையின் பெயர்: கருப்பணக் கவுண்டர் -
வீட்டு எண் : 121
வயது : 57 பாலினம் : ஆண்
Photo is available

399 FJV2114619
பெயர் : ராஜலிங்கம் -
தந்தையின் பெயர்: தட்சணாமூர்த்தி -
வீட்டு எண் : 122
வயது : 71 பாலினம் : ஆண்
Photo is available

400 FJV1456557
பெயர் : அய்யம்மாள் -
கணவர் பெயர்: ராஜலிங்கம் -
வீட்டு எண் : 122
வயது : 56 பாலினம் : பெண்
Photo is available

401 TRN1110311
பெயர் : கருப்பாத்தாள் -
கணவர் பெயர்: காளியப கவுண்டர் -
வீட்டு எண் : 123A
வயது : 73 பாலினம் : பெண்
Photo is available

402 TRN1110329
பெயர் : ஜோதிமணி -
தந்தையின் பெயர்: கருப்புக்சாமி கவுண்டர் -
வீட்டு எண் : 123A
வயது : 58 பாலினம் : ஆண்
Photo is available

403 TRN1873884
பெயர் : திருமலை ராசா -
தந்தையின் பெயர்: காளியப்ப கவுண்டர் -
வீட்டு எண் : 123A
வயது : 51 பாலினம் : ஆண்
Photo is available

404 TRN1110345
பெயர் : செல்வராசு -
தந்தையின் பெயர்: கருப்புசாமிகவுண்டர் -
வீட்டு எண் : 123D
வயது : 63 பாலினம் : ஆண்
Photo is available

405 TRN1110352
பெயர் : ராணி -
கணவர் பெயர்: செல்வராசு -
வீட்டு எண் : 123D
வயது : 60 பாலினம் : பெண்
Photo is available

406 TRN1111491
பெயர் : முருகாத்தாள் -
கணவர் பெயர்: நடராசு -
வீட்டு எண் : 124
வயது : 62 பாலினம் : பெண்
Photo is available

407 FJV1467026
பெயர் : சின்னசாமி -
தந்தையின் பெயர்: நடராசு -
வீட்டு எண் : 124
வயது : 44 பாலினம் : ஆண்
Photo is available

408 TRN1873934
பெயர் : பூங்கொடி -
கணவர் பெயர்: திருமலைராஜ் -
வீட்டு எண் : 125-2
வயது : 41 பாலினம் : பெண்
Photo is available

409 TRN1111517
பெயர் : லட்சுமி -
கணவர் பெயர்: மகுடீஸ்வரன் -
வீட்டு எண் : 126
வயது : 52 பாலினம் : பெண்
Photo is available

410 TRN0825752
பெயர் : ஆனந்தராஜ் -
தந்தையின் பெயர்: கருப்புச்சாமி -
வீட்டு எண் : 126-2
வயது : 55 பாலினம் : ஆண்
Photo is available

411 TRN0825844
பெயர் : சந்திரகலாமணி -
கணவர் பெயர்: ஆனந்தராஜ் -
வீட்டு எண் : 126-2
வயது : 50 பாலினம் : பெண்
Photo is available

412 TRN1831684
பெயர் : வசந்த குமார்
தந்தையின் பெயர்: ஆனந்த ராஜ்
வீட்டு எண் : 126/2
வயது : 24 பாலினம் : ஆண்
Photo is available

413 TRN1996487
பெயர் : பிரேம லதா
தந்தையின் பெயர்: ஆனந்தராஜ்
வீட்டு எண் : 126/2
வயது : 22 பாலினம் : பெண்
Photo is available

414 TRN1111533
பெயர் : சரஸ்வதி -
கணவர் பெயர்: குப்புசாமி நாவிதர் -
வீட்டு எண் : 128
வயது : 73 பாலினம் : பெண்
Photo is available

415 TRN1102508
பெயர் : ஆனந்தன் -
தந்தையின் பெயர்: பழனியப்ப நாவிதர் -
வீட்டு எண் : 131
வயது : 53 பாலினம் : ஆண்
Photo is available

416 FJV1456565
பெயர் : அம்சவேணி -
கணவர் பெயர்: ஆனந்தன் -
வீட்டு எண் : 131
வயது : 43 பாலினம் : பெண்
Photo is available

417 TRN2005874
பெயர் : இலக்கியா
தந்தையின் பெயர்: ஆனந்தன்
வீட்டு எண் : 131/2
வயது : 22 பாலினம் : பெண்
Photo is available

418 TRN1102524
பெயர் : தங்கராசு -
தந்தையின் பெயர்: பெருவுடைச்சாமி -
வீட்டு எண் : 132
வயது : 63 பாலினம் : ஆண்
Photo is available

419 FJV3305067
பெயர் : கவிதா -
கணவர் பெயர்: தங்கராஜ் -
வீட்டு எண் : 132
வயது : 50 பாலினம் : பெண்
Photo is available

420 TRN1102532
பெயர் : சின்னாததாள் -
கணவர் பெயர்: சுப்ரமணி -
வீட்டு எண் : 133
வயது : 63 பாலினம் : பெண்
Photo is available

421 TRN1102540 பெயர் : லட்சுமணசாமி - தந்தையின் பெயர்: வெள்ளைச்சாமி - வீட்டு எண் : 133 வயது : 53 பாலினம் : ஆண் Photo is available	422 TRN1102557 பெயர் : மயிலாத்தாள் - கணவர் பெயர்: லட்சுமணசாமி - வீட்டு எண் : 133 வயது : 52 பாலினம் : பெண் Photo is available	423 TRN1102565 பெயர் : பால்ராசு - தந்தையின் பெயர்: முனியப்ப ஆசாரி - வீட்டு எண் : 134 வயது : 69 பாலினம் : ஆண் Photo is available
424 TRN1102581 பெயர் : ராசாமணி - கணவர் பெயர்: பொன்னுசாமி - வீட்டு எண் : 134 வயது : 63 பாலினம் : பெண் Photo is available	425 FJV1214071 பெயர் : பாலசுப்பிரமணி - தந்தையின் பெயர்: பொன்னுச்சாமி - வீட்டு எண் : 134 வயது : 47 பாலினம் : ஆண் Photo is available	426 FJV2605517 பெயர் : முருகானந்தன் - தந்தையின் பெயர்: பால்ராசு - வீட்டு எண் : 134 வயது : 43 பாலினம் : ஆண் Photo is available
427 TRN1102599 பெயர் : தங்கவேல் பண்டித - தந்தையின் பெயர்: சுப்பிரமணிய பண்டிதர் - வீட்டு எண் : 135 வயது : 65 பாலினம் : ஆண் Photo is available	428 TRN1102607 பெயர் : முனியாத்தாள் - கணவர் பெயர்: தங்கவேல் பண்டிதர் - வீட்டு எண் : 135 வயது : 59 பாலினம் : பெண் Photo is available	429 TRN0825695 பெயர் : முருகேசன் - தந்தையின் பெயர்: தங்கவேல் - வீட்டு எண் : 135 வயது : 45 பாலினம் : ஆண் Photo is available
430 FJV1368232 பெயர் : நந்தினி - கணவர் பெயர்: முருகேசன் - வீட்டு எண் : 135-2 வயது : 33 பாலினம் : பெண் Photo is available	431 FJV1214261 பெயர் : வேலாயுதம் - தந்தையின் பெயர்: வெள்ளைச்சாமி - வீட்டு எண் : 137 வயது : 65 பாலினம் : ஆண் Photo is available	432 FJV1214303 பெயர் : பேச்சியம்மாள் - கணவர் பெயர்: வேலாயுதம் - வீட்டு எண் : 137 வயது : 55 பாலினம் : பெண் Photo is available
433 TRN1102615 பெயர் : காளியம்மாள் கணவர் பெயர்: கருப்பண கவுண்டர் வீட்டு எண் : 138/2 வயது : 82 பாலினம் : பெண் Photo is available	434 FJV1466713 பெயர் : தங்கவேல் - தந்தையின் பெயர்: மருதமுத்து - வீட்டு எண் : 139 வயது : 79 பாலினம் : ஆண் Photo is available	435 FJV3410909 பெயர் : மாரிமுத்து - தந்தையின் பெயர்: குருசாமி - வீட்டு எண் : 139 வயது : 62 பாலினம் : ஆண் Photo is available
436 FJV1214717 பெயர் : செல்லம்மாள் - கணவர் பெயர்: தங்கவேல் - வீட்டு எண் : 139 வயது : 51 பாலினம் : பெண் Photo is available	437 TRN1102623 பெயர் : சுப்பிரமணி - தந்தையின் பெயர்: முத்துசாமி - வீட்டு எண் : 139-2 வயது : 55 பாலினம் : ஆண் Photo is available	438 TRN2139624 பெயர் : தசரத் சூர்யா தந்தையின் பெயர்: ஆறுச்சாமி வீட்டு எண் : 140/2 வயது : 20 பாலினம் : ஆண் Photo is available
439 TRN1102664 பெயர் : மகுடீஸ்வரி - கணவர் பெயர்: தங்கராசு - வீட்டு எண் : 141E வயது : 56 பாலினம் : பெண் Photo is available	440 TRN1873892 பெயர் : வீராச்சாமி - தந்தையின் பெயர்: சின்னா போயன் - வீட்டு எண் : 142 வயது : 62 பாலினம் : ஆண் Photo is available	441 TRN1102680 பெயர் : அருக்காணி - கணவர் பெயர்: வீராச்சாமி - வீட்டு எண் : 142 வயது : 59 பாலினம் : பெண் Photo is available
442 TRN0526160 பெயர் : மகேஸ்வரி - தந்தையின் பெயர்: ஈஸ்வரன் - வீட்டு எண் : 142/2 வயது : 31 பாலினம் : பெண் Photo is available	443 TRN1102698 பெயர் : காளீஸ்வரன் - தந்தையின் பெயர்: கிருஸ்ணசாமி - வீட்டு எண் : 143 வயது : 49 பாலினம் : ஆண் Photo is available	444 FJV3305018 பெயர் : கோமதி - கணவர் பெயர்: காளீஸ்வரன் - வீட்டு எண் : 143 வயது : 43 பாலினம் : பெண் Photo is available
445 TRN1102706 பெயர் : காளியம்மாள் - கணவர் பெயர்: வெள்ளியங்கிரி - வீட்டு எண் : 144 வயது : 58 பாலினம் : பெண் Photo is available	446 FJV2114858 பெயர் : ஈஸ்வரன் - தந்தையின் பெயர்: வெள்ளியங்கிரி - வீட்டு எண் : 144 வயது : 43 பாலினம் : ஆண் Photo is available	447 FJV3410958 பெயர் : முருகேசன் - தந்தையின் பெயர்: வெள்ளியங்கிரி - வீட்டு எண் : 144/2 வயது : 39 பாலினம் : ஆண் Photo is available
448 FJV2114551 பெயர் : வேலாத்தாள் - கணவர் பெயர்: மாரியப்பன் - வீட்டு எண் : 146 வயது : 58 பாலினம் : பெண் Photo is available	449 FJV2114635 பெயர் : சம்மந்தம் - கணவர் பெயர்: கோதண்டபாணி - வீட்டு எண் : 146 வயது : 56 பாலினம் : பெண் Photo is available	450 FJV2114627 பெயர் : கவிதா - கணவர் பெயர்: சம்மந்தம் - வீட்டு எண் : 146 வயது : 53 பாலினம் : பெண் Photo is available

451 FJV3385309 பெயர் : செல்வராஜ் தந்தையின் பெயர்: மாரிமுத்து வீட்டு எண் : 146 வயது : 40 பாலினம் : ஆண் Photo is available	452 TRN0692954 பெயர் : கல்பனா - கணவர் பெயர்: செல்வராஜ் - வீட்டு எண் : 146/2 வயது : 34 பாலினம் : பெண் Photo is available	453 TRN1102722 பெயர் : காளியம்மாள் - கணவர் பெயர்: தண்டபாணி டோபி - வீட்டு எண் : 147 வயது : 69 பாலினம் : பெண் Photo is available
454 FJV2113942 பெயர் : மகுடீஸ்வரி - கணவர் பெயர்: முருகன் - வீட்டு எண் : 147 வயது : 46 பாலினம் : பெண் Photo is available	455 FJV2605426 பெயர் : கருப்புச்சாமி - தந்தையின் பெயர்: குப்புச்சாமி - வீட்டு எண் : 147 வயது : 40 பாலினம் : ஆண் Photo is available	456 TRN1891332 பெயர் : பரத் குமார் தந்தையின் பெயர்: முருகன் வீட்டு எண் : 147/2 வயது : 23 பாலினம் : ஆண் Photo is available
457 TRN0452383 பெயர் : பரமசாமி - தந்தையின் பெயர்: வீராச்சாமி - வீட்டு எண் : 148-2 வயது : 52 பாலினம் : ஆண் Photo is available	458 TRN0452367 பெயர் : தனலட்சுமி - கணவர் பெயர்: பரமசாமி - வீட்டு எண் : 148-2 வயது : 49 பாலினம் : பெண் Photo is available	459 TRN2018471 பெயர் : அஞ்சலி கணவர் பெயர்: வீரக்குமார் வீட்டு எண் : 148/2 வயது : 28 பாலினம் : பெண் Photo is available
460 TRN1102730 பெயர் : முருகேசு - தந்தையின் பெயர்: ராமசாமி போயன் - வீட்டு எண் : 149 வயது : 68 பாலினம் : ஆண் Photo is available	461 TRN1102748 பெயர் : பழனியம்மாள் - கணவர் பெயர்: முருகேசு - வீட்டு எண் : 149 வயது : 59 பாலினம் : பெண் Photo is available	462 FJV2112670 பெயர் : கணேஷ் - தந்தையின் பெயர்: முருகேசு - வீட்டு எண் : 149 வயது : 45 பாலினம் : ஆண் Photo is available
463 TRN1102755 பெயர் : பால்ராஜ் - தந்தையின் பெயர்: வேலுச்சாமி - வீட்டு எண் : 150 வயது : 49 பாலினம் : ஆண் Photo is available	464 FJV2114098 பெயர் : புஷ்பராணி - தந்தையின் பெயர்: பால்ராஜ் - வீட்டு எண் : 150 வயது : 41 பாலினம் : பெண் Photo is available	465 TRN0805804 பெயர் : செல்லதுரை - தந்தையின் பெயர்: ஆறுமுகம் - வீட்டு எண் : 150-2 வயது : 34 பாலினம் : ஆண் Photo is available
466 TRN0918664 பெயர் : தேவி தந்தையின் பெயர்: ஆறுச்சாமி வீட்டு எண் : 150/2 வயது : 28 பாலினம் : பெண் Photo is available	467 TRN2068823 பெயர் : எஸ்தர் ராஜாத்தி கணவர் பெயர்: ஈஸ்வரன் வீட்டு எண் : 150/2 வயது : 21 பாலினம் : பெண் Photo is available	468 TRN1958727 பெயர் : செல்வக்குமார் தந்தையின் பெயர்: பால்ராஜ் வீட்டு எண் : 150B வயது : 23 பாலினம் : ஆண் Photo is available
469 TRN1102763 பெயர் : பழனியம்மாள் - கணவர் பெயர்: கந்தசாமி பண்டிதர் - வீட்டு எண் : 151 வயது : 74 பாலினம் : பெண் Photo is available	470 TRN1102771 பெயர் : பாலமுருகன் - தந்தையின் பெயர்: கந்தசாமி பண்டிதர் - வீட்டு எண் : 151 வயது : 55 பாலினம் : ஆண் Photo is available	471 TRN2060846 பெயர் : சாருகேசினி தந்தையின் பெயர்: பாலமுருகன் வீட்டு எண் : 151/2 வயது : 22 பாலினம் : பெண் Photo is available
472 TRN1102789 பெயர் : ஆறுமுக டோபி - தந்தையின் பெயர்: முத்துசாமி டோபி - வீட்டு எண் : 153 வயது : 75 பாலினம் : ஆண் Photo is available	473 TRN1102797 பெயர் : நாச்சம்மாள் - கணவர் பெயர்: ஆறுமுக டோபி - வீட்டு எண் : 153 வயது : 63 பாலினம் : பெண் Photo is available	474 TRN1102805 பெயர் : செல்வராஜ் - தந்தையின் பெயர்: துரைசாமி - வீட்டு எண் : 154 வயது : 56 பாலினம் : ஆண் Photo is available
475 TRN1102813 பெயர் : மகுடீஸ்வரி - கணவர் பெயர்: செல்வராஜ் - வீட்டு எண் : 154 வயது : 52 பாலினம் : பெண் Photo is available	476 TRN2073294 பெயர் : கௌதம் தந்தையின் பெயர்: செந்தில் குமார் வீட்டு எண் : 155/2 வயது : 22 பாலினம் : ஆண் Photo is available	477 FJV2115392 பெயர் : காளியப்பன் - தந்தையின் பெயர்: குப்புசாமி - வீட்டு எண் : 156 வயது : 56 பாலினம் : ஆண் Photo is available
478 FJV2113991 பெயர் : கவிதா - கணவர் பெயர்: பாலமுருகன் - வீட்டு எண் : 156 வயது : 44 பாலினம் : பெண் Photo is available	479 TRN1102821 பெயர் : வெங்கிடுசாமி - தந்தையின் பெயர்: குப்புசாமி - வீட்டு எண் : 156A வயது : 55 பாலினம் : ஆண் Photo is available	480 TRN1102839 பெயர் : குப்புசாமி - தந்தையின் பெயர்: கருப்புசாமி - வீட்டு எண் : 158 வயது : 64 பாலினம் : ஆண் Photo is available

481 TRN1102847 பெயர் : செல்லமுத்து - தந்தையின் பெயர்: கருப்புசாமி - வீட்டு எண் : 159 வயது : 62 பாலினம் : ஆண் Photo is available	482 TRN1102854 பெயர் : செல்வி - கணவர் பெயர்: செல்லமுத்து - வீட்டு எண் : 159 வயது : 49 பாலினம் : பெண் Photo is available	483 TRN0917898 பெயர் : வீரக்குமார் தந்தையின் பெயர்: செல்வமுத்து வீட்டு எண் : 159/2 வயது : 26 பாலினம் : ஆண் Photo is available
484 TRN0805820 பெயர் : செல்வி - கணவர் பெயர்: குப்புசாமி - வீட்டு எண் : 160-2 வயது : 49 பாலினம் : பெண் Photo is available	485 TRN0692749 பெயர் : ராஜலட்சுமி - கணவர் பெயர்: கணேசன் - வீட்டு எண் : 160-2 வயது : 37 பாலினம் : பெண் Photo is available	486 TRN0805796 பெயர் : மூர்த்தி - தந்தையின் பெயர்: குப்புசாமி - வீட்டு எண் : 160-2 வயது : 32 பாலினம் : ஆண் Photo is available
487 TRN1102862 பெயர் : குமரவேல் - தந்தையின் பெயர்: கருப்புசாமி - வீட்டு எண் : 161 வயது : 58 பாலினம் : ஆண் Photo is available	488 FJV1214360 பெயர் : காளியாத்தாள் - கணவர் பெயர்: குமரவேல் - வீட்டு எண் : 161 வயது : 53 பாலினம் : பெண் Photo is available	489 TRN1878776 பெயர் : சித்ராதேவி தந்தையின் பெயர்: குமரவேல் வீட்டு எண் : 161/2 வயது : 24 பாலினம் : பெண் Photo is available
490 TRN0651646 பெயர் : ராம்குமார் - தாயின் பெயர்: மல்லிகா - வீட்டு எண் : 162-2 வயது : 35 பாலினம் : ஆண் Photo is available	491 TRN0651737 பெயர் : கல்யாணி - கணவர் பெயர்: ராம்குமார் - வீட்டு எண் : 162-2 வயது : 33 பாலினம் : பெண் Photo is available	492 FJV1456441 பெயர் : சக்திவேல் - தந்தையின் பெயர்: பெரியமாரியப்பன் - வீட்டு எண் : 163 வயது : 43 பாலினம் : ஆண் Photo is available
493 FJV2605475 பெயர் : காளீஸ்வரி - கணவர் பெயர்: சக்திவேல் - வீட்டு எண் : 163 வயது : 40 பாலினம் : பெண் Photo is available	494 TRN2086783 பெயர் : சிவ சுப்பிரமணி தந்தையின் பெயர்: மகுடீஸ்வரன் வீட்டு எண் : 163/2 வயது : 21 பாலினம் : ஆண் Photo is available	495 TRN1102888 பெயர் : தனபாலன் - தந்தையின் பெயர்: தங்கையா பிள்ளை - வீட்டு எண் : 165 வயது : 65 பாலினம் : ஆண் Photo is available
496 TRN1102896 பெயர் : கலைச்செல்வி - கணவர் பெயர்: தனபாலன் - வீட்டு எண் : 165 வயது : 58 பாலினம் : பெண் Photo is available	497 FJV1466945 பெயர் : ஆறுச்சாமி - தந்தையின் பெயர்: பழனிசாமி - வீட்டு எண் : 165A வயது : 69 பாலினம் : ஆண் Photo is available	498 FJV1457217 பெயர் : சரஸ்வதி - கணவர் பெயர்: ஆறுச்சாமி - வீட்டு எண் : 165A வயது : 61 பாலினம் : பெண் Photo is available
499 TRN1102912 பெயர் : டெய்சிராணி - கணவர் பெயர்: ஞானமூர்த்தி - வீட்டு எண் : 166 வயது : 56 பாலினம் : பெண் Photo is available	500 TRN1102920 பெயர் : கோமதி - கணவர் பெயர்: கனகராஜ் - வீட்டு எண் : 167 வயது : 48 பாலினம் : பெண் Photo is available	501 TRN1102938 பெயர் : கனகராஜ் - தந்தையின் பெயர்: தங்கையா பிள்ளை - வீட்டு எண் : 167-2 வயது : 56 பாலினம் : ஆண் Photo is available
502 TRN0651752 பெயர் : அன்பரசன் - தந்தையின் பெயர்: கனகராஜ் - வீட்டு எண் : 167-2 வயது : 29 பாலினம் : ஆண் Photo is available	503 TRN0886804 பெயர் : மதன்குமார் தந்தையின் பெயர்: கனகராஜ் வீட்டு எண் : 167-2 வயது : 26 பாலினம் : ஆண் Photo is available	504 TRN1102946 பெயர் : ஆறுமுகம் - தந்தையின் பெயர்: கணபதி பண்டாரம் - வீட்டு எண் : 168 வயது : 71 பாலினம் : ஆண் Photo is available
# 505 TRN1102953 பெயர் : ஈஸ்வரி ஆறுமுகம் கணவர் பெயர்: ஆறுமுகம் - வீட்டு எண் : 168 வயது : 63 பாலினம் : பெண் Photo is available	506 FJV1214147 பெயர் : மணியன் - தந்தையின் பெயர்: ஆறுமுகம் - வீட்டு எண் : 168 வயது : 45 பாலினம் : ஆண் Photo is available	507 TRN0615773 பெயர் : கற்பகபிரியா - கணவர் பெயர்: மணியன் - வீட்டு எண் : 168-2 வயது : 36 பாலினம் : பெண் Photo is available
508 TRN2180818 பெயர் : அண்ணாமலை தந்தையின் பெயர்: கணேசன் வீட்டு எண் : 168/2 வயது : 19 பாலினம் : ஆண் Photo is available	509 TRN1102979 பெயர் : குப்புசாமி - தந்தையின் பெயர்: நாச்சிமுத்துக் கவுண்டர் - வீட்டு எண் : 170 வயது : 63 பாலினம் : ஆண் Photo is available	510 TRN1102987 பெயர் : ஆறுச்சாமி - தந்தையின் பெயர்: ஆறுச்சாமி - வீட்டு எண் : 172 வயது : 51 பாலினம் : ஆண் Photo is available

511 TRN1102995 பெயர் : சுந்தரம் - கணவர் பெயர்: ஆறுச்சாமி - வீட்டு எண் : 172 வயது : 48 பாலினம் : பெண் Photo is available	512 FJV1456540 பெயர் : பேச்சிமுத்து - தந்தையின் பெயர்: சிவமணி - வீட்டு எண் : 173 வயது : 45 பாலினம் : ஆண் Photo is available	513 TRN0825703 பெயர் : அன்னபூரணி - கணவர் பெயர்: பேச்சிமுத்து - வீட்டு எண் : 173/2 வயது : 42 பாலினம் : பெண் Photo is available
514 FJV2605905 பெயர் : பாப்பாத்தி - கணவர் பெயர்: தங்கவேல் - வீட்டு எண் : 174 வயது : 53 பாலினம் : பெண் Photo is available	515 TRN0918557 பெயர் : ஜெயந்தி கணவர் பெயர்: ராமச்சந்திரன் வீட்டு எண் : 174/2 வயது : 29 பாலினம் : பெண் Photo is available	516 TRN1103027 பெயர் : காளியப்பன் - தந்தையின் பெயர்: வஞ்சியப்ப கவுண்டர் - வீட்டு எண் : 175 வயது : 63 பாலினம் : ஆண் Photo is available
517 TRN1103035 பெயர் : நாச்சாத்தாள் - கணவர் பெயர்: காளியப்பன் - வீட்டு எண் : 175 வயது : 58 பாலினம் : பெண் Photo is available	518 TRN1103043 பெயர் : முத்துசாமி கவுண்டர் - தந்தையின் பெயர்: பழனியப்ப கவுண்டர் - வீட்டு எண் : 176 வயது : 83 பாலினம் : ஆண் Photo is available	519 TRN1103050 பெயர் : காளியாத்தாள் - கணவர் பெயர்: முத்துசாமி கவுண்டர் - வீட்டு எண் : 176 வயது : 76 பாலினம் : பெண் Photo is available
520 FJV1457175 பெயர் : நாயகம் - கணவர் பெயர்: சுப்பிரமணி - வீட்டு எண் : 176 வயது : 47 பாலினம் : பெண் Photo is available	521 TRN1103068 பெயர் : மயிலாத்தாள் - கணவர் பெயர்: ரத்தினசாமி - வீட்டு எண் : 177 வயது : 53 பாலினம் : பெண் Photo is available	522 TRN1891340 பெயர் : பூபதி தந்தையின் பெயர்: ரவிசந்திரன் வீட்டு எண் : 185/2 வயது : 24 பாலினம் : ஆண் Photo is available
523 TRN0784058 பெயர் : புஷ்பராணி - தந்தையின் பெயர்: செல்வராஜ் - வீட்டு எண் : 188 வயது : 29 பாலினம் : பெண் Photo is available	524 TRN2179703 பெயர் : தமிழ்செல்வி தந்தையின் பெயர்: ரவி வீட்டு எண் : 188/2 வயது : 23 பாலினம் : பெண் Photo is available	525 FJV1214485 பெயர் : காயத்திரி - தந்தையின் பெயர்: சௌந்திரராசன் - வீட்டு எண் : 192 வயது : 47 பாலினம் : பெண் Photo is available
526 FJV1214139 பெயர் : ராகேஸ் - தந்தையின் பெயர்: சௌந்திரராசன் - வீட்டு எண் : 192 வயது : 45 பாலினம் : ஆண் Photo is available	527 TRN1103100 பெயர் : கோமதி - கணவர் பெயர்: தெண்டபாணி - வீட்டு எண் : 193 வயது : 61 பாலினம் : பெண் Photo is available	528 TRN2100204 பெயர் : பிருந்தா தந்தையின் பெயர்: வடிவேல் வீட்டு எண் : 194/2 வயது : 21 பாலினம் : பெண் Photo is available
529 TRN1103118 பெயர் : தெய்வநாயகி - கணவர் பெயர்: தெண்டபாணி ஆசாரி - வீட்டு எண் : 195 வயது : 73 பாலினம் : பெண் Photo is available	530 TRN1103142 பெயர் : ரவி - தந்தையின் பெயர்: தெண்டபாணி - வீட்டு எண் : 195 வயது : 51 பாலினம் : ஆண் Photo is available	531 FJV2605863 பெயர் : வடிவேல் - தந்தையின் பெயர்: சின்னான் - வீட்டு எண் : 195 வயது : 40 பாலினம் : ஆண் Photo is available
532 TRN1103159 பெயர் : நெடுஞ்செழியன் - தந்தையின் பெயர்: குமாரசாமி கவுண்டர் - வீட்டு எண் : 197 வயது : 67 பாலினம் : ஆண் Photo is available	533 TRN1103167 பெயர் : பழனாத்தாள் - கணவர் பெயர்: நெடுஞ்செழியன் - வீட்டு எண் : 197 வயது : 63 பாலினம் : பெண் Photo is available	534 FJV1368224 பெயர் : வீரம்மாள் - கணவர் பெயர்: கோபால் - வீட்டு எண் : 198 வயது : 55 பாலினம் : பெண் Photo is available
535 TRN1103175 பெயர் : செல்வராசு - தந்தையின் பெயர்: சின்னா போயன் - வீட்டு எண் : 199 வயது : 58 பாலினம் : ஆண் Photo is available	536 TRN1103183 பெயர் : கருப்பாத்தாள் - கணவர் பெயர்: செல்வராசு - வீட்டு எண் : 199 வயது : 57 பாலினம் : பெண் Photo is available	537 TRN1103191 பெயர் : ஈஸ்வரி - கணவர் பெயர்: பழனிச்சாமி செட்டியார் - வீட்டு எண் : 200 வயது : 62 பாலினம் : பெண் Photo is available
538 FJV3385333 பெயர் : வடிவேல் - தந்தையின் பெயர்: சுப்பிரமணி - வீட்டு எண் : 201 வயது : 44 பாலினம் : ஆண் Photo is available	539 FJV3385325 பெயர் : சுமதி - கணவர் பெயர்: வடிவேல் - வீட்டு எண் : 201 வயது : 43 பாலினம் : பெண் Photo is available	540 TRN0651760 பெயர் : மனோகரன் - தந்தையின் பெயர்: கிருஷ்ணசாமி - வீட்டு எண் : 201-2 வயது : 60 பாலினம் : ஆண் Photo is available

541 FJV1214618
பெயர் : கந்தசாமி -
தந்தையின் பெயர்: வெள்ளைசாமி -
வீட்டு எண் : 202
வயது : 63 பாலினம் : ஆண்
Photo is available

542 TRN0805861
பெயர் : கவிதா -
கணவர் பெயர்: ராமசாமி -
வீட்டு எண் : 203-2
வயது : 45 பாலினம் : பெண்
Photo is available

543 TRN0805812
பெயர் : முருகேசன் -
தந்தையின் பெயர்: சுப்பிரமணி -
வீட்டு எண் : 203-2
வயது : 43 பாலினம் : ஆண்
Photo is available

544 TRN0805879
பெயர் : மல்லிகா -
கணவர் பெயர்: முருகேசன் -
வீட்டு எண் : 203-2
வயது : 38 பாலினம் : பெண்
Photo is available

545 TRN1103225
பெயர் : ரெங்கநாயகி -
கணவர் பெயர்: துரைசாமி பண்டாரம் -
வீட்டு எண் : 204
வயது : 73 பாலினம் : பெண்
Photo is available

546 FJV2114122
பெயர் : சக்திவேல் -
தந்தையின் பெயர்: துரைசாமி -
வீட்டு எண் : 204
வயது : 48 பாலினம் : ஆண்
Photo is available

547 TRN1103241
பெயர் : சந்திரா -
கணவர் பெயர்: செந்தில்குமார் -
வீட்டு எண் : 204A
வயது : 49 பாலினம் : பெண்
Photo is available

548 TRN1103258
பெயர் : சந்திரா -
கணவர் பெயர்: சுப்பிரமணியம் -
வீட்டு எண் : 205
வயது : 58 பாலினம் : பெண்
Photo is available

549 TRN1103266
பெயர் : இந்திராணி -
கணவர் பெயர்: அய்யாவு -
வீட்டு எண் : 207
வயது : 60 பாலினம் : பெண்
Photo is available

550 TRN1958719
பெயர் : காளீஸ்வரி சி
தந்தையின் பெயர்: சின்னசாமி
வீட்டு எண் : 207/2
வயது : 25 பாலினம் : பெண்
Photo is available

551 TRN1103282
பெயர் : லோகநாயகி -
கணவர் பெயர்: ராஜேந்திரன் -
வீட்டு எண் : 209
வயது : 58 பாலினம் : பெண்
Photo is available

S 552 TRN0825513
பெயர் : கோகிலாம்பாள் -
தந்தையின் பெயர்: முருகேசன்
வீட்டு எண் : 210/2
வயது : 31 பாலினம் : பெண்
DELETED
Photo is available

S 553 TRN1831650
பெயர் : மோகனசுந்தரி
தந்தையின் பெயர்: முருகேசன்
வீட்டு எண் : 210/2
வயது : 27 பாலினம் : பெண்
DELETED
Photo is available

554 TRN1103290
பெயர் : முத்துசாமி -
தந்தையின் பெயர்: கருப்புசாமி -
வீட்டு எண் : 210B
வயது : 76 பாலினம் : ஆண்
Photo is available

555 TRN1103308
பெயர் : கௌசல்யா -
கணவர் பெயர்: முத்துசாமி -
வீட்டு எண் : 210B
வயது : 70 பாலினம் : பெண்
Photo is available

556 FJV1418102
பெயர் : மணிக்காளியப்பன் -
தந்தையின் பெயர்:
முத்துச்சாமிக்கவுண்டர் -
வீட்டு எண் : 210B
வயது : 45 பாலினம் : ஆண்
Photo is available

S 557 TRN1103324
பெயர் : ரத்தினம் -
கணவர் பெயர்: முருகேசன் -
வீட்டு எண் : 212
வயது : 53 பாலினம் : பெண்
DELETED
Photo is available

558 FJV1457092
பெயர் : செல்லக்கிளி -
கணவர் பெயர்: ராமசந்திரன் -
வீட்டு எண் : 213
வயது : 46 பாலினம் : பெண்
Photo is available

559 TRN0949297
பெயர் : புவனேஸ்வரி
தந்தையின் பெயர்: நாச்சிமுத்து
வீட்டு எண் : 231/2
வயது : 28 பாலினம் : பெண்
Photo is available

560 TRN1103332
பெயர் : சத்தியவாணி -
கணவர் பெயர்: இளங்கோவன் -
வீட்டு எண் : 214
வயது : 54 பாலினம் : பெண்
Photo is available

561 TRN1104728
பெயர் : சந்தோஷ் குமார் -
தந்தையின் பெயர்: வெங்கிடுசாமி -
வீட்டு எண் : 214/2
வயது : 31 பாலினம் : ஆண்
Photo is available

562 TRN1103357
பெயர் : கோபால்சாமி கவுண்டர் -
தந்தையின் பெயர்: கந்தசாமி
கவுண்டர் -
வீட்டு எண் : 215
வயது : 73 பாலினம் : ஆண்
Photo is available

563 TRN1103365
பெயர் : வள்ளி நாயகம் -
கணவர் பெயர்: கோபால்சாமி
கவுண்டர் -
வீட்டு எண் : 215
வயது : 61 பாலினம் : பெண்
Photo is available

564 FJV1456532
பெயர் : சின்னச்சாமி -
தந்தையின் பெயர்: கந்தசாமி -
வீட்டு எண் : 215
வயது : 45 பாலினம் : ஆண்
Photo is available

565 FJV1466747
பெயர் : செல்வி -
கணவர் பெயர்: சின்னச்சாமி -
வீட்டு எண் : 215
வயது : 44 பாலினம் : பெண்
Photo is available

566 TRN1103373
பெயர் : திருமலைசாமி -
தந்தையின் பெயர்: கந்தசாமி
கவுண்டர் -
வீட்டு எண் : 215A
வயது : 72 பாலினம் : ஆண்
Photo is available

567 TRN1103381
பெயர் : செல்வராணி -
கணவர் பெயர்: திருமலைசாமி -
வீட்டு எண் : 215A
வயது : 65 பாலினம் : பெண்
Photo is available

568 FJV3410990
பெயர் : அத்தம்மாள் -
கணவர் பெயர்: பழனிச்சாமி -
வீட்டு எண் : 215A
வயது : 63 பாலினம் : பெண்
Photo is available

569 FJV3411014
பெயர் : சாந்தி -
கணவர் பெயர்: மூர்த்தி -
வீட்டு எண் : 215A
வயது : 45 பாலினம் : பெண்
Photo is available

570 FJV3410925
பெயர் : ராமசாமி -
தந்தையின் பெயர்: பழனிச்சாமி -
வீட்டு எண் : 215A
வயது : 43 பாலினம் : ஆண்
Photo is available

571 TRN1103407 பெயர் : சண்முக சுந்தரம் - தந்தையின் பெயர்: காளிமுத்து - வீட்டு எண் : 216 வயது : 51 பாலினம் : ஆண் Photo is available	572 TRN0825711 பெயர் : துரை ராஜ் - தந்தையின் பெயர்: ஆறுமுகம் - வீட்டு எண் : 216 வயது : 33 பாலினம் : ஆண் Photo is available	573 TRN0825794 பெயர் : இராஜசேகரன் - தந்தையின் பெயர்: கிட்டுச்சாமி - வீட்டு எண் : 216-2 வயது : 30 பாலினம் : ஆண் Photo is available
574 TRN0825802 பெயர் : சக்திவேல் - தந்தையின் பெயர்: பஞ்சலிங்கம் - வீட்டு எண் : 216-2 வயது : 29 பாலினம் : ஆண் Photo is available	575 TRN1929868 பெயர் : கார்த்திக் தந்தையின் பெயர்: லட்சுமணன் வீட்டு எண் : 216/2 வயது : 23 பாலினம் : ஆண் Photo is available	576 FJV2114783 பெயர் : முருகானந்தம் - தந்தையின் பெயர்: நடராஜ் - வீட்டு எண் : 216A வயது : 57 பாலினம் : ஆண் Photo is available
577 FJV2114775 பெயர் : ஜோதிலட்சுமி - கணவர் பெயர்: முருகானந்தம் - வீட்டு எண் : 216A வயது : 50 பாலினம் : பெண் Photo is available	578 TRN1873918 பெயர் : ராஜேஸ் - தந்தையின் பெயர்: ஆறுமுகம் - வீட்டு எண் : 216-NA வயது : 30 பாலினம் : ஆண் Photo is available	579 FJV1418201 பெயர் : மயிலாத்தாள் - கணவர் பெயர்: வேலுச்சாமி - வீட்டு எண் : 217 வயது : 70 பாலினம் : பெண் Photo is available
580 TRN1103415 பெயர் : கலைசெல்வி - கணவர் பெயர்: பரமானந்தம் - வீட்டு எண் : 217 வயது : 53 பாலினம் : பெண் Photo is available	581 TRN1103423 பெயர் : பழனிச்சாமி - தந்தையின் பெயர்: நாச்சிமுத்து குறவன் - வீட்டு எண் : 219 வயது : 58 பாலினம் : ஆண் Photo is available	582 TRN1103431 பெயர் : தெய்வாத்தாள் - கணவர் பெயர்: பழனிசாமி - வீட்டு எண் : 219 வயது : 54 பாலினம் : பெண் Photo is available
583 TRN0007682 பெயர் : தியாகராஜன் - தந்தையின் பெயர்: இராமசாமி - வீட்டு எண் : 223 வயது : 76 பாலினம் : ஆண் Photo is available	584 TRN0007708 பெயர் : மல்லிகா - கணவர் பெயர்: தியாகராஜன் - வீட்டு எண் : 223 வயது : 67 பாலினம் : பெண் Photo is available	585 TRN0007690 பெயர் : விஜயாலயஸ்ரீனிவாஸ் - தந்தையின் பெயர்: தியாகராஜன் - வீட்டு எண் : 223 வயது : 42 பாலினம் : ஆண் Photo is available
586 TRN1864271 பெயர் : கிருத்திகா தந்தையின் பெயர்: மகுடீஸ்வரன் வீட்டு எண் : 227/2 வயது : 27 பாலினம் : பெண் Photo is available	S 587 TRN1967967 DELETED பெயர் : ஜெயந்தி கணவர் பெயர்: சின்னகருப்புசாமி வீட்டு எண் : 227/3 வயது : 34 பாலினம் : பெண் Photo is available	588 FJV2112704 பெயர் : சதீஸ்குமார் - தந்தையின் பெயர்: முருகசாமி வீட்டு எண் : 229 வயது : 40 பாலினம் : ஆண் Photo is available
589 TRN1103456 பெயர் : நாச்சிமுத்து கவுண்டர் - தந்தையின் பெயர்: நாச்சிமுத்து கவுண்டர் - வீட்டு எண் : 232 வயது : 78 பாலினம் : ஆண் Photo is available	590 FJV1418185 பெயர் : குப்புசாமி - தந்தையின் பெயர்: செல்லப்ப கவுண்டர் - வீட்டு எண் : 232 வயது : 60 பாலினம் : ஆண் Photo is available	591 TRN1103464 பெயர் : பழனிச்சாமி தந்தையின் பெயர்: செல்லப்ப கவுண்டர் - வீட்டு எண் : 232 வயது : 53 பாலினம் : ஆண் Photo is available
592 FJV1466838 பெயர் : பூங்கொடி - கணவர் பெயர்: பழனிசாமி - வீட்டு எண் : 232 வயது : 50 பாலினம் : பெண் Photo is available	593 TRN1103472 பெயர் : மயிலாத்தாள் - கணவர் பெயர்: நாச்சிமுத்து கவுண்டர் - வீட்டு எண் : 233 வயது : 64 பாலினம் : பெண் Photo is available	594 TRN0532242 பெயர் : பொன்முருகன் - தந்தையின் பெயர்: வேலாயுதம் - வீட்டு எண் : 233-2 வயது : 33 பாலினம் : ஆண் Photo is available
595 TRN1103480 பெயர் : அப்பாதுரை - தந்தையின் பெயர்: கருப்பண கவுண்டர் - வீட்டு எண் : 234 வயது : 60 பாலினம் : ஆண் Photo is available	596 FJV1456714 பெயர் : கலாமணி - கணவர் பெயர்: அப்பாத்துரை - வீட்டு எண் : 234 வயது : 53 பாலினம் : பெண் Photo is available	597 TRN1831643 பெயர் : ராஜேஷ் தந்தையின் பெயர்: மூர்த்தி வீட்டு எண் : 234/2 வயது : 26 பாலினம் : ஆண் Photo is available
598 TRN1831627 பெயர் : ரமேஷ் தந்தையின் பெயர்: மூர்த்தி வீட்டு எண் : 234/2 வயது : 24 பாலினம் : ஆண் Photo is available	599 TRN1103498 பெயர் : நாச்சிமுத்து - தந்தையின் பெயர்: கருப்பண கவுண்டர் - வீட்டு எண் : 235 வயது : 63 பாலினம் : ஆண் Photo is available	600 TRN1103506 பெயர் : பெரியநாயகம் - கணவர் பெயர்: நாச்சிமுத்து - வீட்டு எண் : 235 வயது : 59 பாலினம் : பெண் Photo is available

601 TRN0110809 பெயர் : கார்த்திகேஸ்வரன் - தந்தையின் பெயர்: செல்வராஜ் - வீட்டு எண் : 235-2 வயது : 35 பாலினம் : ஆண் Photo is available	602 TRN1103514 பெயர் : நாட்டுத்துரை - தந்தையின் பெயர்: கருப்பண கவுண்டர் - வீட்டு எண் : 237 வயது : 61 பாலினம் : ஆண் Photo is available	603 TRN1103522 பெயர் : சுந்தரமூர்த்தி - தந்தையின் பெயர்: துரைராஜ் - வீட்டு எண் : 237 வயது : 56 பாலினம் : ஆண் Photo is available
604 TRN1103530 பெயர் : வசந்தாமணி - கணவர் பெயர்: நாட்டுத்துரை - வீட்டு எண் : 237 வயது : 52 பாலினம் : பெண் Photo is available	605 FJV1456995 பெயர் : இந்திராணி - கணவர் பெயர்: சுந்தரமூர்த்தி - வீட்டு எண் : 237 வயது : 46 பாலினம் : பெண் Photo is available	606 FJV3369949 பெயர் : மகுடீஸ்வரன் - தந்தையின் பெயர்: தங்கவேல் - வீட்டு எண் : 237A வயது : 49 பாலினம் : ஆண் Photo is available
607 TRN1103555 பெயர் : நாச்சம்மாள் - கணவர் பெயர்: குமாரசாமி - வீட்டு எண் : 238 வயது : 72 பாலினம் : பெண் Photo is available	608 TRN1103563 பெயர் : தங்கவேல் - தந்தையின் பெயர்: குப்புசாமி கவுண்டர் - வீட்டு எண் : 239 வயது : 73 பாலினம் : ஆண் Photo is available	609 TRN2207330 பெயர் : மோகனப்பிரியா மகுடீஸ்வரன் தந்தையின் பெயர்: மகுடீஸ்வரன் வீட்டு எண் : 239 வயது : 20 பாலினம் : பெண் Photo is available
610 TRN1103597 பெயர் : சின்னத்துரை - தந்தையின் பெயர்: குமாரசாமி - வீட்டு எண் : 240 வயது : 50 பாலினம் : ஆண் Photo is available	611 FJV2113892 பெயர் : மகுடீஸ்வரன் - தந்தையின் பெயர்: வத்தப்பகவுண்டர் - வீட்டு எண் : 241 வயது : 58 பாலினம் : ஆண் Photo is available	612 FJV3305026 பெயர் : தெய்வலட்சுமி - கணவர் பெயர்: மகுடீஸ்வரன் - வீட்டு எண் : 241 வயது : 52 பாலினம் : பெண் Photo is available
613 FJV2960813 பெயர் : விஜயலட்சுமி - கணவர் பெயர்: பாலசுப்பிரமணியன் - வீட்டு எண் : 241 வயது : 46 பாலினம் : பெண் Photo is available	614 TRN1891217 பெயர் : நவீன்குமார் தந்தையின் பெயர்: மகுடீஸ்வரன் வீட்டு எண் : 241/1 வயது : 27 பாலினம் : ஆண் Photo is available	615 FJV3305042 பெயர் : கருப்பாத்தாள் - கணவர் பெயர்: கந்தசாமிகவுண்டர் - வீட்டு எண் : 242 வயது : 59 பாலினம் : பெண் Photo is available
616 TRN0825836 பெயர் : வள்ளியாத்தாள் - கணவர் பெயர்: மகுடீஸ்வரன் - வீட்டு எண் : 242-2 வயது : 37 பாலினம் : பெண் Photo is available	617 TRN1103613 பெயர் : பழனிச்சாமி - தந்தையின் பெயர்: கந்தசாமி - வீட்டு எண் : 243 வயது : 72 பாலினம் : ஆண் Photo is available	618 TRN1103621 பெயர் : அழகேஸ்வரி - கணவர் பெயர்: பழனிச்சாமி - வீட்டு எண் : 243 வயது : 65 பாலினம் : பெண் Photo is available
619 TRN2106854 பெயர் : பிரேம்குமார் தந்தையின் பெயர்: சுந்தரமூர்த்தி வீட்டு எண் : 243 வயது : 21 பாலினம் : ஆண் Photo is available	620 TRN0651679 பெயர் : கனகமணி - தந்தையின் பெயர்: லட்சுமணசாமி - வீட்டு எண் : 243-2 வயது : 29 பாலினம் : பெண் Photo is available	621 TRN2001410 பெயர் : முத்துகுமார் தந்தையின் பெயர்: வேணுகோபால் வீட்டு எண் : 244/2 வயது : 40 பாலினம் : ஆண் Photo is available
622 TRN0651687 பெயர் : பிரியா - தந்தையின் பெயர்: முருகானந்தம் - வீட்டு எண் : 246-2 வயது : 29 பாலினம் : பெண் Photo is available	623 TRN1107028 பெயர் : பாப்பாத்தி - கணவர் பெயர்: சுப்பிரமணி - வீட்டு எண் : 248 வயது : 50 பாலினம் : பெண் Photo is available	624 FJV3410941 பெயர் : காளிமுத்து - தந்தையின் பெயர்: சுப்பிரமணி - வீட்டு எண் : 248 வயது : 37 பாலினம் : ஆண் Photo is available
625 TRN1107036 பெயர் : துரைச்சாமி - தந்தையின் பெயர்: கருப்பண கவுண்டர் - வீட்டு எண் : 254 வயது : 78 பாலினம் : ஆண் Photo is available	626 TRN1107044 பெயர் : மயிலாத்தாள் - கணவர் பெயர்: துரைச்சாமி - வீட்டு எண் : 254 வயது : 71 பாலினம் : பெண் Photo is available	627 FJV2112597 பெயர் : அங்கப்பண் - தந்தையின் பெயர்: வீரப்பதேவர் - வீட்டு எண் : 270 வயது : 56 பாலினம் : ஆண் Photo is available
628 FJV2114528 பெயர் : ஜோதிமணி - கணவர் பெயர்: அங்கப்பண் - வீட்டு எண் : 270 வயது : 52 பாலினம் : பெண் Photo is available	629 TRN1107051 பெயர் : மகுடீஸ்வரன் - தந்தையின் பெயர்: அங்கமுத்து நாவிதர் - வீட்டு எண் : 272 வயது : 55 பாலினம் : ஆண் Photo is available	630 TRN1107069 பெயர் : முத்துசாமி - தந்தையின் பெயர்: பெரியசாமி கவுண்டர் - வீட்டு எண் : 273 வயது : 78 பாலினம் : ஆண் Photo is available

631 TRN1107077 பெயர் : முருகாத்தாள் - கணவர் பெயர்: முத்துசாமி - வீட்டு எண் : 273 வயது : 68 பாலினம் : பெண் Photo is available	632 FJV1466911 பெயர் : கருப்புச்சாமி - தந்தையின் பெயர்: முத்துச்சாமி - வீட்டு எண் : 273 வயது : 46 பாலினம் : ஆண் Photo is available	633 TRN0452268 பெயர் : ஜோதிமணி - கணவர் பெயர்: பொன்ராஜ் - வீட்டு எண் : 273-2 வயது : 35 பாலினம் : பெண் Photo is available
634 TRN0452284 பெயர் : வளர்மதி - கணவர் பெயர்: பிரகாஷ் - வீட்டு எண் : 273-2 வயது : 35 பாலினம் : பெண் Photo is available	635 TRN0452276 பெயர் : பொன்ராஜ் - தந்தையின் பெயர்: பழனிச்சாமி - வீட்டு எண் : 273-2 வயது : 34 பாலினம் : ஆண் Photo is available	636 TRN2115327 பெயர் : முகமது முபாரக் தந்தையின் பெயர்: முகமது சிராஜுதீன் வீட்டு எண் : 274 வயது : 46 பாலினம் : ஆண் Photo is available
637 TRN2115228 பெயர் : முகமது சல்மா முபாரக் கணவர் பெயர்: முகமது முபாரக் வீட்டு எண் : 274 வயது : 41 பாலினம் : பெண் Photo is available	638 FJV1467034 பெயர் : அய்யம்மாள் - கணவர் பெயர்: ஆறுமுகம் - வீட்டு எண் : 281 வயது : 64 பாலினம் : பெண் Photo is available	639 FJV1456151 பெயர் : பஞ்சலிங்கம் - தந்தையின் பெயர்: கோபால்சாமி - வீட்டு எண் : 281 வயது : 52 பாலினம் : ஆண் Photo is available
# 640 FJV1456169 பெயர் : வேல்மணி பஞ்சலிங்கம் கணவர் பெயர்: பஞ்சலிங்கம் - வீட்டு எண் : 281 வயது : 49 பாலினம் : பெண் Photo is available	641 TRN1107093 பெயர் : ராசு - தந்தையின் பெயர்: சாமியப்ப கவுண்டர் - வீட்டு எண் : 287 வயது : 56 பாலினம் : ஆண் Photo is available	642 TRN1107101 பெயர் : தங்கராசு - தந்தையின் பெயர்: சாமியப்ப கவுண்டர் - வீட்டு எண் : 287 வயது : 53 பாலினம் : ஆண் Photo is available
643 FJV2606408 பெயர் : கருப்பாத்தாள் - கணவர் பெயர்: அப்பாத்துரை - வீட்டு எண் : 287A வயது : 49 பாலினம் : பெண் Photo is available	644 FJV3385358 பெயர் : ராஜ்குமார் - தந்தையின் பெயர்: முருகசாமி - வீட்டு எண் : 291 வயது : 38 பாலினம் : ஆண் Photo is available	645 TRN2071991 பெயர் : கவிபாரதி தந்தையின் பெயர்: சண்முகசுந்தரம் வீட்டு எண் : 295 வயது : 23 பாலினம் : பெண் Photo is available
646 TRN0918540 பெயர் : சரஸ்வதி கணவர் பெயர்: குப்புச்சாமி வீட்டு எண் : 296/2 வயது : 40 பாலினம் : பெண் Photo is available	647 TRN2188969 பெயர் : நந்தினி தந்தையின் பெயர்: குப்புசாமி வீட்டு எண் : 296/2 வயது : 19 பாலினம் : பெண் Photo is available	648 TRN0452391 பெயர் : சண்முகப்பிரியா - தந்தையின் பெயர்: நாச்சிமுத்து - வீட்டு எண் : 302-2 வயது : 33 பாலினம் : பெண் Photo is available
649 TRN0452292 பெயர் : நாட்ராயசாமி - தந்தையின் பெயர்: நாட்டுத்துரை - வீட்டு எண் : 303-2 வயது : 31 பாலினம் : ஆண் Photo is available	650 TRN0805838 பெயர் : அன்பரசி - கணவர் பெயர்: சின்னதுரை - வீட்டு எண் : 304-2 வயது : 32 பாலினம் : பெண் Photo is available	651 TRN1107143 பெயர் : குப்புச்சாமி - தந்தையின் பெயர்: குப்புச்சாமி - வீட்டு எண் : 307 வயது : 58 பாலினம் : ஆண் Photo is available
652 TRN1107150 பெயர் : பூங்கோதை - கணவர் பெயர்: காளியப்பன் - வீட்டு எண் : 307 வயது : 54 பாலினம் : பெண் Photo is available	653 TRN1107168 பெயர் : பழனிச்சாமி - தந்தையின் பெயர்: முத்துச்சாமி - வீட்டு எண் : 308 வயது : 52 பாலினம் : ஆண் Photo is available	654 TRN1107176 பெயர் : ராமாத்தாள் - கணவர் பெயர்: காளியப்பன் - வீட்டு எண் : 308-1 வயது : 58 பாலினம் : பெண் Photo is available
655 TRN1107184 பெயர் : தங்கவேல் - தந்தையின் பெயர்: பழனிச்சாமி - வீட்டு எண் : 310 வயது : 52 பாலினம் : ஆண் Photo is available	656 TRN1107192 பெயர் : லலிதா - கணவர் பெயர்: தங்கவேல் - வீட்டு எண் : 310 வயது : 50 பாலினம் : பெண் Photo is available	657 TRN0886788 பெயர் : பங்கயா ஸ்ரிதா தந்தையின் பெயர்: தங்கவேல் வீட்டு எண் : 310-2 வயது : 26 பாலினம் : பெண் Photo is available
658 TRN0007716 பெயர் : செந்தில்குமார் - தந்தையின் பெயர்: சுப்பிரமணி - வீட்டு எண் : 311-2 வயது : 36 பாலினம் : ஆண் Photo is available	659 TRN1107226 பெயர் : சின்ன காளியப்பன் - தந்தையின் பெயர்: வேலுசாமி கவுண்டர் - வீட்டு எண் : 313 வயது : 58 பாலினம் : ஆண் Photo is available	660 TRN1107234 பெயர் : காளியப்பன் - தந்தையின் பெயர்: சின்ன காளியப்பன் - வீட்டு எண் : 313A வயது : 51 பாலினம் : ஆண் Photo is available

661 FJV2606366 பெயர் : வளர்மதி - கணவர் பெயர்: காளியப்பன் - வீட்டு எண் : 313A வயது : 42 பாலினம் : பெண் Photo is available	662 TRN1107259 பெயர் : முத்துலெட்சுமி - கணவர் பெயர்: சுப்பிரமணியன் - வீட்டு எண் : 314 வயது : 55 பாலினம் : பெண் Photo is available	663 TRN1107267 பெயர் : குப்புசாமி - தந்தையின் பெயர்: ஆறுமுகம் - வீட்டு எண் : 314A வயது : 96 பாலினம் : ஆண் Photo is available
664 TRN1107275 பெயர் : சின்னக்கண்ணு - கணவர் பெயர்: குப்புசாமி - வீட்டு எண் : 314A வயது : 61 பாலினம் : பெண் Photo is available	665 FJV1214675 பெயர் : கன்னிமுத்து - தந்தையின் பெயர்: காளிமுத்து - வீட்டு எண் : 316 வயது : 66 பாலினம் : ஆண் Photo is available	666 FJV2114130 பெயர் : ராசாத்தி - கணவர் பெயர்: கன்னிமுத்து - வீட்டு எண் : 316 வயது : 62 பாலினம் : பெண் Photo is available
667 FJV2114536 பெயர் : தங்கவேல் - தந்தையின் பெயர்: கன்னிமுத்து - வீட்டு எண் : 316 வயது : 42 பாலினம் : ஆண் Photo is available	668 TRN1107291 பெயர் : முத்தாத்தாள் - கணவர் பெயர்: நாச்சிமுத்து கவுண்டர் - வீட்டு எண் : 317 வயது : 68 பாலினம் : பெண் Photo is available	669 FJV3385366 பெயர் : ஈஸ்வரி - கணவர் பெயர்: பழனிச்சாமி - வீட்டு எண் : 317 வயது : 52 பாலினம் : பெண் Photo is available
670 TRN1107309 பெயர் : முத்துலட்சுமி - கணவர் பெயர்: பழனிச்சாமி - வீட்டு எண் : 317A வயது : 50 பாலினம் : பெண் Photo is available	671 TRN1107317 பெயர் : உத்தமசாமி - தந்தையின் பெயர்: கந்தசாமிகவுண்டர் - வீட்டு எண் : 317B வயது : 52 பாலினம் : ஆண் Photo is available	672 TRN1107325 பெயர் : மாரியம்மாள் - கணவர் பெயர்: உத்தமசாமி - வீட்டு எண் : 317B வயது : 51 பாலினம் : பெண் Photo is available
673 FJV3385390 பெயர் : லட்சுமி - கணவர் பெயர்: முத்துச்சாமி - வீட்டு எண் : 318 வயது : 57 பாலினம் : பெண் Photo is available	674 TRN1107333 பெயர் : பானுமதி - கணவர் பெயர்: மகாலிங்கம் - வீட்டு எண் : 318 வயது : 55 பாலினம் : பெண் Photo is available	675 TRN1107358 பெயர் : பாலசுப்ரமணி - தந்தையின் பெயர்: மாரியப்ப கவுண்டர் - வீட்டு எண் : 318B வயது : 58 பாலினம் : ஆண் Photo is available
676 TRN1107366 பெயர் : பொன்னுத்தாய் - கணவர் பெயர்: பாலசுப்பிரமணி - வீட்டு எண் : 318B வயது : 57 பாலினம் : பெண் Photo is available	677 TRN1107382 பெயர் : பழனியம்மாள் - கணவர் பெயர்: சின்னப்பன் - வீட்டு எண் : 319 வயது : 56 பாலினம் : பெண் Photo is available	678 TRN1107408 பெயர் : கவுண்டாத்தாள் - கணவர் பெயர்: சேமலை கவுண்டர் - வீட்டு எண் : 321 வயது : 74 பாலினம் : பெண் Photo is available
679 TRN1107416 பெயர் : சிவராசு - தந்தையின் பெயர்: சேமலை கவுண்டர் - வீட்டு எண் : 321 வயது : 53 பாலினம் : ஆண் Photo is available	680 TRN1107424 பெயர் : ரவீந்தரன் - தந்தையின் பெயர்: பழனிசாமி - வீட்டு எண் : 323 வயது : 59 பாலினம் : ஆண் Photo is available	681 TRN1107432 பெயர் : வெங்கிடுசாமி - தந்தையின் பெயர்: பழனிசாமி - வீட்டு எண் : 323 வயது : 57 பாலினம் : ஆண் Photo is available
682 TRN1107440 பெயர் : சந்திரமதி - கணவர் பெயர்: ரவீந்திரன் - வீட்டு எண் : 323 வயது : 54 பாலினம் : பெண் Photo is available	683 FJV2605921 பெயர் : மகேஸ்வரி - கணவர் பெயர்: காளியப்பன் - வீட்டு எண் : 331 வயது : 44 பாலினம் : பெண் Photo is available	684 FJV3305075 பெயர் : ராஜலட்சுமி - கணவர் பெயர்: மணிகாளியப்பன் - வீட்டு எண் : 331 வயது : 42 பாலினம் : பெண் Photo is available
685 FJV3410982 பெயர் : நாகவேணி - கணவர் பெயர்: வேணுகோபால் - வீட்டு எண் : 332 வயது : 60 பாலினம் : பெண் Photo is available	686 TRN0825786 பெயர் : குணசேகரன் - தந்தையின் பெயர்: வேணுகோபால் - வீட்டு எண் : 334-2 வயது : 39 பாலினம் : ஆண் Photo is available	687 TRN1891381 பெயர் : அருண் தந்தையின் பெயர்: ராமசந்திரன் வீட்டு எண் : 373/2 வயது : 23 பாலினம் : ஆண் Photo is available
688 TRN0452490 பெயர் : ரஞ்சித்குமார் - தந்தையின் பெயர்: செல்வராஜ் - வீட்டு எண் : 376A வயது : 32 பாலினம் : ஆண் Photo is available	689 TRN0784124 பெயர் : ஈஸ்வரன் - தந்தையின் பெயர்: ஆறுச்சாமி - வீட்டு எண் : 387 வயது : 29 பாலினம் : ஆண் Photo is available	690 TRN2049351 பெயர் : ஜெயபிரகாஷ் தந்தையின் பெயர்: பாலசுப்ரமணி வீட்டு எண் : 418/2 வயது : 21 பாலினம் : ஆண் Photo is available

691 TRN2107001 பெயர் : ராஜாமணி கணவர் பெயர்: நாட்ராயசாமி வீட்டு எண் : 213 2/2 வயது : 32 பாலினம் : பெண் Photo is available	692 TRN2118651 பெயர் : சில்பா சுவாதி கணவர் பெயர்: ஈஸ்வரன் வீட்டு எண் : . வயது : 28 பாலினம் : பெண் Photo is available	693 TRN0452482 பெயர் : செல்வி - கணவர் பெயர்: மகுடீஸ்வரன் - வீட்டு எண் : E2 வயது : 43 பாலினம் : பெண் Photo is available
694 UVQ1896000 பெயர் : மகாலட்சுமி - கணவர் பெயர்: நரசிம்மலு - வீட்டு எண் : எண் 3 வயது : 53 பாலினம் : பெண் Photo is available	695 UVQ1895986 பெயர் : நரசிம்மலு - தந்தையின் பெயர்: பெருமாள் - வீட்டு எண் : எண் 3 வயது : 45 பாலினம் : ஆண் Photo is available	696 TRN2204816 பெயர் : அரிகரன் ந தந்தையின் பெயர்: நரசிம்மலு வீட்டு எண் : எண் 3 வயது : 19 பாலினம் : ஆண் Photo is available

S 697 | 1 | TRN2057644
பெயர் : ஸி ராத
தந்தையின் பெயர்: சின்னத்துரை
வீட்டு எண் : 6/154
வயது : 21 பாலினம் : பெண்
DELETED
Photo is available

698 | 1 | TRN2208601
பெயர் : மோகனப்ரியா
தந்தையின் பெயர்: மகுடீஸ்வரன்
வீட்டு எண் : 23 A
வயது : 19 பாலினம் : பெண்
Photo is available

699 | 1 | TRN2208619
பெயர் : கு.தரணீஷ்
தந்தையின் பெயர்: குப்புசாமி
வீட்டு எண் : 2/117
வயது : 18 பாலினம் : ஆண்
Photo is available

700 | 1 | TRN2208734
பெயர் : சிவரஞ்சனி
கணவர் பெயர்: ராஜ்குமார்
வீட்டு எண் : 1/135
வயது : 23 பாலினம் : பெண்
Photo is available

701 | 1 | TRN2208882
பெயர் : வி பாரதி
தந்தையின் பெயர்: வஞ்சிமுத்து
வீட்டு எண் : 2/22
வயது : 18 பாலினம் : பெண்
Photo is available

702 | 1 | TRN2208965
பெயர் : ம நந்தினி
கணவர் பெயர்: தினேஷ்குமார்
வீட்டு எண் : 66/1
வயது : 21 பாலினம் : பெண்
Photo is available

703 | 1 | TRN2208981
பெயர் : கமலேஷ் ம
தந்தையின் பெயர்: மணிகாளியப்பன்
வீட்டு எண் : 2/331
வயது : 19 பாலினம் : ஆண்
Photo is available

704 | 1 | TRN2208999
பெயர் : மு.தரணீஸ்குமார்
தந்தையின் பெயர்: முத்துச்சாமி
வீட்டு எண் : 2/118
வயது : 18 பாலினம் : ஆண்
Photo is available

705 | 1 | TRN2209005
பெயர் : பேச்சிமுத்து
தந்தையின் பெயர்: பிரகாஷ்
வீட்டு எண் : 217/2
வயது : 18 பாலினம் : ஆண்
Photo is available

706 | 1 | TRN2209013
பெயர் : பெ விகாஷினி
தாயின் பெயர்: கலாமணி
வீட்டு எண் : 2/315
வயது : 18 பாலினம் : பெண்
Photo is available

707 | 1 | TRN2209021
பெயர் : ம செந்தில்குமார்
தந்தையின் பெயர்: சுப்பிரமணி
வீட்டு எண் : 514/2
வயது : 43 பாலினம் : ஆண்
Photo is available

708 | 1 | TRN2209039
பெயர் : சுபாஷிதா சி
தந்தையின் பெயர்: சின்னசாமி
வீட்டு எண் : 2/124
வயது : 18 பாலினம் : பெண்
Photo is available

709 | 1 | TRN2210029
பெயர் : கௌதமி பி
கணவர் பெயர்: பிரகாஷ்
வீட்டு எண் : 125
வயது : 36 பாலினம் : பெண்
Photo is available

710 | 1 | TRN2212207
பெயர் : கார்த்திக் ராஜா வேலுச்சாமி
தந்தையின் பெயர்: வேலுச்சாமி
வீட்டு எண் : 6/38
வயது : 19 பாலினம் : ஆண்
Photo is available

711 | 1 | TRN2213726
பெயர் : பாரதி வஞ்சிமுத்து
தந்தையின் பெயர்: வஞ்சிமுத்து
வீட்டு எண் : 2/22
வயது : 18 பாலினம் : பெண்
Photo is available

712 | 1 | TRN2218329
பெயர் : ம.நந்தினி
கணவர் பெயர்: தினேஷ்குமார்
வீட்டு எண் : 66/1
வயது : 21 பாலினம் : பெண்
Photo is available

713 | 1 | TRN2218352
பெயர் : கண்ணிமுத்து
தந்தையின் பெயர்: மகுடீஸ்வரன்
வீட்டு எண் : 163/2
வயது : 18 பாலினம் : ஆண்
Photo is available

714 | 1 | TRN2218469
பெயர் : அபிலேஷ்.ம
தந்தையின் பெயர்: மணிகாளியப்பன்
வீட்டு எண் : 2/331
வயது : 18 பாலினம் : ஆண்
Photo is available

715 | 1 | TRN2223642
பெயர் : ஆ.ராமசாமி
தந்தையின் பெயர்: ஆறுமுகம்
வீட்டு எண் : 2/21
வயது : 70 பாலினம் : ஆண்
Photo is available

716 | 1 | TRN2224491
பெயர் : அ.காவியா
கணவர் பெயர்: அன்பரசன்
வீட்டு எண் : 167/2
வயது : 24 பாலினம் : பெண்
Photo is available

717 | 1 | TRN2225134
பெயர் : காளீஸ்வரி.ம
கணவர் பெயர்: செல்வகுமார்
வீட்டு எண் : 2/62
வயது : 20 பாலினம் : பெண்
Photo is available

718 | 1 | TRN2226223
பெயர் : சுப்பிரமணியன்
தந்தையின் பெயர்: ஆறுமுகம்
வீட்டு எண் : 67/2
வயது : 46 பாலினம் : ஆண்
Photo is available

719 | 1 | TRN2226314
பெயர் : த..பாவனா
தந்தையின் பெயர்: தன்னாசி
வீட்டு எண் : 2/56
வயது : 19 பாலினம் : பெண்
Photo is available

720 | 1 | TRN2226355
பெயர் : த.பவானி
தந்தையின் பெயர்: தன்னாசி
வீட்டு எண் : 2/56
வயது : 19 பாலினம் : பெண்
Photo is available

721 | 1 | TRN2226405
பெயர் : பழனியம்மாள்
கணவர் பெயர்: முத்துசாமி
வீட்டு எண் : 247
வயது : 69 பாலினம் : பெண்
Photo is available

722 | 1 | TRN2226447
பெயர் : அஜய்குமார் .கா
தந்தையின் பெயர்: காளியப்பன்
வீட்டு எண் : 248
வயது : 28 பாலினம் : ஆண்
Photo is available

723 | 1 | TRN2226587
பெயர் : சண்முகப்ரியா
கணவர் பெயர்: முருகேஷன்
வீட்டு எண் : 93/2
வயது : 30 பாலினம் : பெண்
Photo is available

724 | 1 | TRN2226611
பெயர் : விக்னேஷ்
தந்தையின் பெயர்: முருகன்
வீட்டு எண் : 67/2
வயது : 28 பாலினம் : ஆண்
Photo is available

725 | 1 | TRN2227924
பெயர் : க.பிரதாப்
தந்தையின் பெயர்: காளீஸ்வரன்
வீட்டு எண் : 2/143
வயது : 21 பாலினம் : ஆண்
Photo is available

726 | 1 | TRN2237832
பெயர் : காளியப்பன்
தந்தையின் பெயர்: முத்துசாமி
வீட்டு எண் : 17/2
வயது : 43 பாலினம் : ஆண்
Photo is available

727 | 1 | TRN2238178
பெயர் : முத்துசாமி
தந்தையின் பெயர்: முருகசாமி
வீட்டு எண் : 17/2
வயது : 70 பாலினம் : ஆண்
Photo is available

728 | 1 | TRN2238202
பெயர் : வஞ்சாத்தாள்
கணவர் பெயர்: முத்துசாமி
வீட்டு எண் : 17/2
வயது : 64 பாலினம் : பெண்
Photo is available

729 | 1 | TRN2243921
பெயர் : லெதிஸ்குமார் வ
தந்தையின் பெயர்: வடிவேல்
வீட்டு எண் : 194
வயது : 19 பாலினம் : ஆண்
Photo is available

730 | 1 | TRN2250033
பெயர் : முருகேசன் மு
தந்தையின் பெயர்: முத்துச்சாமி
வீட்டு எண் : 3/18
வயது : 55 பாலினம் : ஆண்
Photo is available

731 | 1 | TRN2277895
பெயர் : கௌசல்யா சி
தந்தையின் பெயர்: சின்னசாமி
வீட்டு எண் : 207/2
வயது : 18 பாலினம் : பெண்
Photo is available

732 | 1 | TRN2287431
பெயர் : மகுடீஸ்வரன் ச
தந்தையின் பெயர்: சண்முகவேல்
வீட்டு எண் : 2/91
வயது : 19 பாலினம் : ஆண்
Photo is available

வாக்காளர் குறித்த விவரங்களின் சுருக்கம்

A) வாக்காளர்களின் எண்ணிக்கை

		பட்டியலின் வகை	பட்டியல் விவரம்	வாக்காளர்களின் எண்ணிக்கை			
				ஆண்	பெண்	மூன்றாம் பாலினம்	மொத்தம்
I	அடிப்படைப் பட்டியல்	அடிப்படைப் பட்டியல்	19.12.2025 அன்று வெளியிடப்பட்ட, சிறப்பு தீவிர திருத்தம், 2026-இன் அடிப்படைப் பட்டியலோடு, ஒருங்கிணைக்கப்பட்ட அத்திருத்தத்தின் சேர்த்தல்கள் அடங்கிய துணைப்பட்டியல்-1 (துணைப்பட்டியல்-1 இல் உள்ள நீக்கங்களும் திருத்தங்களும் அடிப்படைப் பட்டியலில் குறிப்பிடப்பட்டுள்ளன)	329	367	0	696
II	சேர்த்தல் பட்டியல்	துணை பட்டியல் 1	சிறப்பு தீவிர திருத்தம் 2026	18	18	0	36
III	நீக்கல் பட்டியல்	துணை பட்டியல் 1	சிறப்பு தீவிர திருத்தம் 2026	2	9	0	11
IV	பாலினப் பிரிவில் மாற்றம் செய்வதால் ஏற்படும் வேறுபாடு			0	0	0	0
திருத்தங்களுக்கு பிறகு பட்டியலிலுள்ள நிகர வாக்காளர்களின் எண்ணிக்கை (I+II-III+IV)				345	376	0	721

B) திருத்தங்களின் எண்ணிக்கை

பட்டியலின் வகை	பட்டியல் விவரம்	திருத்தங்களின் எண்ணிக்கை
துணை பட்டியல் 1	சிறப்பு தீவிர திருத்தம் 2026	5

வாக்காளர் பதிவு அலுவலரின் கையொப்பம்

E- Expired, S- Shifted, R-Repeated, M - Missing, Q- Disqualified