வாக்காளர் பட்டியல் 2026 S22 தமிழ்நாடு

சட்டமன்றத் தொகுதியின் எண். பெயர் மற்றும் ஒதுக்கீட்டுத்தகுதி நிலை : 144 - மணச்சநல்லூர் (பொது)	பாகம் எண் : 287
சட்டமன்றத் தொகுதி அடங்கியுள்ள நாடாளுமன்றத் தொகுதியின் எண். பெயர் மற்றும் ஒதுக்கீட்டுத்தகுதி நிலை : 25 - பெரம்பலூர் (பொது)	

1. திருத்தத்தின் விவரங்கள்

திருத்தப்படும் ஆண்டு	2026
தகுதியேற்படுத்தும் நாள்	01-01-2026
திருத்தத்தின் வகை	சிறப்பு தீவிர திருத்தம் 2026
பட்டியல் வெளியிடப்பட்ட நாள்	23-02-2026

பட்டியல் விவரம்

19.12.2025 அன்று வெளியிடப்பட்ட, சிறப்பு தீவிர திருத்தம், 2026-இன் அடிப்படைப் பட்டியலோடு, ஒருங்கிணைக்கப்பட்ட அத்திருத்தத்தின் சேர்த்தல்கள் அடங்கிய துணைப்பட்டியல்-1 (துணைப்பட்டியல்-1 இல் உள்ள நீக்கங்களும் திருத்தங்களும் அடிப்படைப் பட்டியலில் குறிப்பிடப்பட்டுள்ளன)

2. பாகத்தின் விவரங்கள் மற்றும் வாக்குச்சாவடிக்கான பரப்பளவு

இந்த பாகத்தில், பாகத்தின் கீழ் வரும் பிரிவின் எண் மற்றும் பெயர்

1-பிச்சாண்டார் கோவில் (வ.கி) மற்றும் (ஊ), வார்டு-6 பிரங்கிமேடு, பழனியப்பா நகர்

முக்கிய நகரம்/கிராமம்	: பிச்சாண்டார்கோவில்
வார்டு	:
அஞ்சல் அலுவலகம்	: பிச்சாண்டவர் கோவில்
காவல் நிலையம்	: கொள்ளிடம் டோல்கேட்
பஞ்சாயத்து	: பிச்சாண்டார்கோவில்
வட்டம்	: மண்ணச்சநல்லூர்
கோட்டம்	: இலால்குடி
மாவட்டம்	: திருச்சிராப்பள்ளி
அஞ்சல் குறியீட்டு எண்	: 621216

3. வாக்குச் சாவடியின் விவரங்கள்

வாக்குச் சாவடியின் எண் மற்றும் பெயர் :

287 - செயின்ட் மேரீஸ் மேல்நிலைப்பள்ளி, பிச்சாண்டார் கோவில், தென்வடல் கூடுதல் கெட்டி மெத்தை கட்டிடம், வடக்கு பகுதி கிழக்கு பார்த்தது வடக்கிலிருந்து 5வது அறை

வாக்குச் சாவடியின் முகவரி :

செயின்ட் மேரீஸ் மேல்நிலைப்பள்ளி, பிச்சாண்டார் கோவில், பிச்சாண்டார் கோவில்

வாக்குச் சாவடியின் வகைப்பாடு (ஆண்/பெண்/பொது)	பொது
துணை வாக்குச் சாவடிகளின் எண்ணிக்கை :	0

4. வாக்காளர்களின் எண்ணிக்கை

தொடங்கும் வரிசை எண்	முடியும் வரிசை எண்.	நிகர வாக்காளர்களின் எண்ணிக்கை			
		ஆண்	பெண்	மூன்றாம் பாலினம்	மொத்தம்
1	802	375	417	0	792

வாக்காளர் பதிவு அலுவலரின்
கையொப்பம்

Nazri Naksha	Google Map View

Polling Station Building Front View	Polling Station Front View

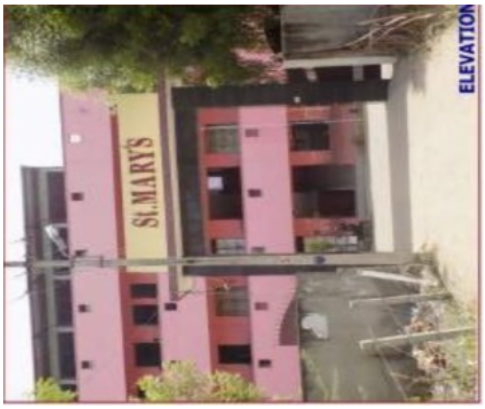

Cad View	Key MAP View

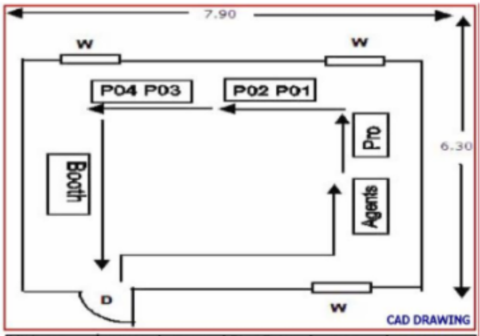

Minimum Basic Facility (Please)	Water	Ramp	Plug Points	Toilet	Health Care
	✓	✓	✓	✓	✓

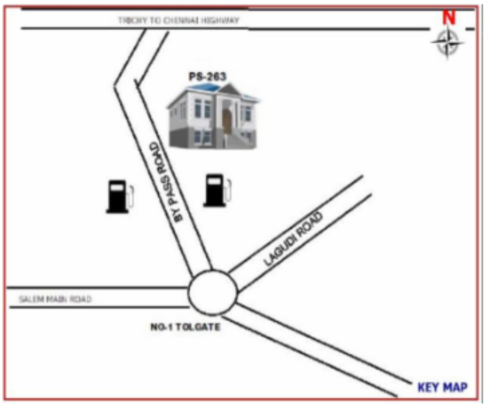

1 UQH0907170
பெயர் : சுப்ரமணியன் -
தந்தையின் பெயர்: அண்ணாமலை -
வீட்டு எண் : 1
வயது : 74 பாலினம் : ஆண்
Photo is available

2 UQH0285783
பெயர் : கோவிந்தராஜ் -
தந்தையின் பெயர்: ராமசாமி -
வீட்டு எண் : 1
வயது : 61 பாலினம் : ஆண்
Photo is available

3 UQH0285965
பெயர் : சசிகுமார் -
தந்தையின் பெயர்: கலியமூர்த்தி -
வீட்டு எண் : 1
வயது : 52 பாலினம் : ஆண்
Photo is available

4 UQH0285957
பெயர் : உமாதேவி -
கணவர் பெயர்: சசிகுமார் -
வீட்டு எண் : 1
வயது : 46 பாலினம் : பெண்
Photo is available

5 UQH0285833
பெயர் : சசிகுமார் -
தந்தையின் பெயர்: வேலு -
வீட்டு எண் : 1
வயது : 43 பாலினம் : ஆண்
Photo is available

6 UQH0734293
பெயர் : பிரதீப்கண்ணன் -
தந்தையின் பெயர்: தங்கராஜ் -
வீட்டு எண் : 1
வயது : 40 பாலினம் : ஆண்
Photo is available

7 UQH1886357
பெயர் : அகிலாஸ்ரீ
தாயின் பெயர்: உமா
வீட்டு எண் : 1
வயது : 28 பாலினம் : பெண்
Photo is available

8 DVS1662774
பெயர் : சரஸ்வதி -
கணவர் பெயர்: மீனாஷிசுந்தரம் -
வீட்டு எண் : 1-4
வயது : 83 பாலினம் : பெண்
Photo is available

9 UQH0925404
பெயர் : பாலாஜி -
தந்தையின் பெயர்: மீனாஷிசுந்தரம் -
வீட்டு எண் : 1-4
வயது : 53 பாலினம் : ஆண்
Photo is available

10 DVS7213549
பெயர் : நாராயணன் -
தந்தையின் பெயர்: மீனாஷிசுந்தரம் -
வீட்டு எண் : 1-4
வயது : 51 பாலினம் : ஆண்
Photo is available

11 UQH0925412
பெயர் : சுகன்யா -
கணவர் பெயர்: பாலாஜி -
வீட்டு எண் : 1-4
வயது : 43 பாலினம் : பெண்
Photo is available

12 DHH1754340
பெயர் : அண்ணாமலை ஆ
தந்தையின் பெயர்: ஆறுமுரம்
வீட்டு எண் : மனை எண் 16 ஏ,கதவு எண் 1/2459
வயது : 65 பாலினம் : ஆண்
Photo is available

13 UQH1875434
பெயர் : லோகலக்ஷ்மி
தந்தையின் பெயர்: செல்வம்
வீட்டு எண் : 1/2802
வயது : 23 பாலினம் : பெண்
Photo is available

14 UQH1951912
பெயர் : ஜஃப்பார் ஹூஸேந
தந்தையின் பெயர்: ஸ்திடிகாலி
வீட்டு எண் : 2/40
வயது : 24 பாலினம் : ஆண்
Photo is available

15 UQH2078939
பெயர் : முகமது ரபீக் சி
தந்தையின் பெயர்: சித்திக் அலி
வீட்டு எண் : 2/40
வயது : 21 பாலினம் : ஆண்
Photo is available

16 UQH0468199
பெயர் : வேலாயுதம் -
தந்தையின் பெயர்: ஏகாம்பரம் -
வீட்டு எண் : 2/229
வயது : 65 பாலினம் : ஆண்
Photo is available

17 UQH0468454
பெயர் : தெய்வமணி -
கணவர் பெயர்: வேலாயுதம் -
வீட்டு எண் : 2/229
வயது : 63 பாலினம் : பெண்
Photo is available

18 UQH1870724
பெயர் : ஹரிணி
தந்தையின் பெயர்: சுந்தரவடிவேல்
வீட்டு எண் : 3
வயது : 27 பாலினம் : பெண்
Photo is available

19 UQH2077394
பெயர் : ராஜகலா ரா
தந்தையின் பெயர்: ராஜேந்திரன்
வீட்டு எண் : 3/921 பழனியப்பா இல்லம்
வயது : 22 பாலினம் : பெண்
Photo is available

20 UQH0935148
பெயர் : அமுதா -
கணவர் பெயர்: பிரகாசம் -
வீட்டு எண் : 4
வயது : 59 பாலினம் : பெண்
Photo is available

21 UQH0935130
பெயர் : ஜனனி -
தந்தையின் பெயர்: பிரகாசம் -
வீட்டு எண் : 4
வயது : 29 பாலினம் : பெண்
Photo is available

22 UQH0196816
பெயர் : சந்துரு -
தந்தையின் பெயர்: சீனிவாசன் -
வீட்டு எண் : 5
வயது : 76 பாலினம் : ஆண்
Photo is available

23 UQH0177840
பெயர் : கோகிலா -
கணவர் பெயர்: சந்துரு -
வீட்டு எண் : 5
வயது : 70 பாலினம் : பெண்
Photo is available

24 UQH0743146
பெயர் : தாமஸ் -
தந்தையின் பெயர்: தாமஸ் -
வீட்டு எண் : 5
வயது : 70 பாலினம் : ஆண்
Photo is available

25 UQH0468926
பெயர் : சகாயராஜ் -
தந்தையின் பெயர்: இன்னாசிமுத்து -
வீட்டு எண் : 5
வயது : 47 பாலினம் : ஆண்
Photo is available

26 UQH0177857
பெயர் : ராமச்சந்திரன் -
தந்தையின் பெயர்: சந்துரு -
வீட்டு எண் : 5
வயது : 42 பாலினம் : ஆண்
Photo is available

27 UQH0468918
பெயர் : காரோலின் -
கணவர் பெயர்: சகாயராஜ் -
வீட்டு எண் : 5
வயது : 42 பாலினம் : பெண்
Photo is available

28 UQH0177865
பெயர் : ஸ்ரீதர் -
தந்தையின் பெயர்: சந்துரு -
வீட்டு எண் : 5
வயது : 39 பாலினம் : ஆண்
Photo is available

29 UQH1877448
பெயர் : அருண் -
தந்தையின் பெயர்: கணேசன்
வீட்டு எண் : 5
வயது : 34 பாலினம் : ஆண்
Photo is available

30 UQH1806207
பெயர் : முருகானந்தம்
தந்தையின் பெயர்: மாணிக்கம்
வீட்டு எண் : 5
வயது : 24 பாலினம் : ஆண்
Photo is available

31 UQH0743153 பெயர் : முத்தரசி - கணவர் பெயர்: செந்தில்குமார் - வீட்டு எண் : 5-2077 வயது : 36 பாலினம் : பெண் Photo is available	32 UQH1805951 பெயர் : பழனி தந்தையின் பெயர்: கன்னியப்பன் வீட்டு எண் : 5/3282 வயது : 54 பாலினம் : ஆண் Photo is available	33 UQH1875426 பெயர் : கண்ணன் தந்தையின் பெயர்: பழனி வீட்டு எண் : 5/3282 வயது : 27 பாலினம் : ஆண் Photo is available
34 CDV1515295 பெயர் : சீனிவாசன் - தந்தையின் பெயர்: செல்லப்பன் - வீட்டு எண் : 6/2/22 வயது : 58 பாலினம் : ஆண் Photo is available	35 UQH1878909 பெயர் : கார்த்திகேயா - தந்தையின் பெயர்: சிங்காரவேல் வீட்டு எண் : 6/3 வயது : 27 பாலினம் : ஆண் Photo is available	36 UQH1951771 பெயர் : சுமித்ரா தந்தையின் பெயர்: சுரேஷ்கண்ணன் வீட்டு எண் : 6/78 வயது : 23 பாலினம் : பெண் Photo is available
37 UQH0359026 பெயர் : ஸ்ரீ கிருஷ்ணசாமி - தந்தையின் பெயர்: ஸ்ரீரங்கன் - வீட்டு எண் : 6-196A வயது : 59 பாலினம் : ஆண் Photo is available	38 UQH0481994 பெயர் : கல்யாணி - கணவர் பெயர்: மாரியப்பன் - வீட்டு எண் : 6-213 வயது : 41 பாலினம் : பெண் Photo is available	39 UQH0967414 பெயர் : புருஷோசோத்தமன் தந்தையின் பெயர்: பெரியசாமி வீட்டு எண் : 6/217பி வயது : 28 பாலினம் : ஆண் Photo is available
40 UQH0647404 பெயர் : லெட்சுமி - கணவர் பெயர்: முத்துசாமி - வீட்டு எண் : 6-253 வயது : 85 பாலினம் : பெண் Photo is available	41 UQH0551119 பெயர் : சசிகுமார் - தந்தையின் பெயர்: கலியமூர்த்தி - வீட்டு எண் : 6-291 வயது : 35 பாலினம் : ஆண் Photo is available	42 UQH1806124 பெயர் : வஹிதா பானு கணவர் பெயர்: ஷேக் தாவூத் வீட்டு எண் : 6/345 வயது : 42 பாலினம் : பெண் Photo is available
43 UQH0849471 பெயர் : சிவகுமார் - தந்தையின் பெயர்: கந்தசாமி - வீட்டு எண் : 6-359 வயது : 51 பாலினம் : ஆண் Photo is available	44 UQH1709377 பெயர் : சிந்தாத்ரிமேரி - கணவர் பெயர்: சகாயபிரான்சிஸ் - வீட்டு எண் : 6-391 வயது : 63 பாலினம் : பெண் Photo is available	45 UQH0813337 பெயர் : மல்லிகா - தந்தையின் பெயர்: தங்கமணி - வீட்டு எண் : 6-440 வயது : 46 பாலினம் : பெண் Photo is available
46 UQH0551234 பெயர் : பாலசுப்ரமணியன் - தந்தையின் பெயர்: மாசிலாமணி - வீட்டு எண் : 6-442 வயது : 47 பாலினம் : ஆண் Photo is available	47 UQH0551259 பெயர் : சுமதி - தந்தையின் பெயர்: மாசிலாமணி - வீட்டு எண் : 6-442 வயது : 42 பாலினம் : பெண் Photo is available	48 UQH0813212 பெயர் : தனலெட்சுமி - கணவர் பெயர்: பாலசுப்ரமணியன் - வீட்டு எண் : 6-442 வயது : 37 பாலினம் : பெண் Photo is available
49 UQH0468579 பெயர் : கார்த்திகேயன் - தந்தையின் பெயர்: சுவாமிநாதன் - வீட்டு எண் : 6-475 வயது : 43 பாலினம் : ஆண் Photo is available	50 CDV4458402 பெயர் : சண்முகம் - தந்தையின் பெயர்: தில்லைசிதம்பரம் - வீட்டு எண் : 6-476 வயது : 74 பாலினம் : ஆண் Photo is available	51 UQH0551085 பெயர் : ஹரி பிரசாத் - தந்தையின் பெயர்: ஸ்ரீதர் - வீட்டு எண் : 6-496E வயது : 31 பாலினம் : ஆண் Photo is available
52 UQH0468272 பெயர் : ராஜேஸ்வரி - கணவர் பெயர்: சக்திவேல் - வீட்டு எண் : 6-502C வயது : 45 பாலினம் : பெண் Photo is available	53 UQH0813352 பெயர் : பிரசன்னா - தந்தையின் பெயர்: சுப்பிரமணியன் - வீட்டு எண் : 6-502C வயது : 29 பாலினம் : ஆண் Photo is available	54 UQH0813295 பெயர் : ஜெயராமன் - தந்தையின் பெயர்: சுப்பிரமணியன் - வீட்டு எண் : 6-502C வயது : 28 பாலினம் : ஆண் Photo is available
55 UQH1876044 பெயர் : பார்த்திபன் தந்தையின் பெயர்: சக்திவேல் வீட்டு எண் : 6/502 ஸீ வயது : 23 பாலினம் : ஆண் Photo is available	56 UQH0647644 பெயர் : மெர்வின் மெக்வெல் - தந்தையின் பெயர்: ஜெயராஜ் - வீட்டு எண் : 6-507A வயது : 30 பாலினம் : ஆண் Photo is available	57 UQH0647040 பெயர் : விக்னேஷ் - தந்தையின் பெயர்: சங்கபிள்ளை - வீட்டு எண் : 6-522 வயது : 30 பாலினம் : ஆண் Photo is available
58 UQH0907196 பெயர் : சிவபாலன் - தந்தையின் பெயர்: ஜெயக்குமார் - வீட்டு எண் : 6-537 வயது : 29 பாலினம் : ஆண் Photo is available	59 UQH0813303 பெயர் : சூர்யா - கணவர் பெயர்: சுரேஷ் குமார் - வீட்டு எண் : 6-577 வயது : 36 பாலினம் : பெண் Photo is available	60 UQH0098079 பெயர் : வளர்மதி - கணவர் பெயர்: சந்திரமௌலி - வீட்டு எண் : 6-1232 வயது : 67 பாலினம் : பெண் Photo is available

61 UQH0866525 பெயர் : வீரகுமார் - கணவர் பெயர்: அய்யப்பன் - வீட்டு எண் : 6-1259 வயது : 43 பாலினம் : பெண் Photo is available	62 DVS1552777 பெயர் : வீரகுமாரி கணவர் பெயர்: ஐயப்பன் வீட்டு எண் : 6/1259 வயது : 36 பாலினம் : பெண் Photo is available	63 UQH0551143 பெயர் : தாயம்மாள் - கணவர் பெயர்: லெட்சுமணன் - வீட்டு எண் : 6-1311 வயது : 52 பாலினம் : பெண் Photo is available
64 UQH0468165 பெயர் : பாலகிருஷ்ணன் - தந்தையின் பெயர்: முத்துசாமி - வீட்டு எண் : 6-1333 வயது : 74 பாலினம் : ஆண் Photo is available	65 UQH0475905 பெயர் : கவிதா - தந்தையின் பெயர்: மதுரைவீரபாண்டியன் - வீட்டு எண் : 6-1902A வயது : 33 பாலினம் : பெண் Photo is available	66 UQH0933762 பெயர் : பிரியா - தந்தையின் பெயர்: மதுரைவீரபாண்டியன் - வீட்டு எண் : 6-1902A வயது : 29 பாலினம் : பெண் Photo is available
67 UQH0734012 பெயர் : செல்வரஜ் - தந்தையின் பெயர்: இராமசாமி - வீட்டு எண் : 6-1906 வயது : 55 பாலினம் : ஆண் Photo is available	68 UQH0468991 பெயர் : சிந்துஜா - தந்தையின் பெயர்: ஆறுமுகம் - வீட்டு எண் : 6-1906 வயது : 34 பாலினம் : பெண் Photo is available	69 UQH0647461 பெயர் : முகில் - தந்தையின் பெயர்: கரிகாலன் - வீட்டு எண் : 6-1906 வயது : 31 பாலினம் : பெண் Photo is available
70 UQH0843110 பெயர் : எழில் - தந்தையின் பெயர்: கரிகாலன் - வீட்டு எண் : 6-1906 வயது : 28 பாலினம் : பெண் Photo is available	71 UQH1806108 பெயர் : ஹரிஷ் தந்தையின் பெயர்: பாரதிதாசன் வீட்டு எண் : 6/1906 வயது : 24 பாலினம் : ஆண் Photo is available	72 CDV4700381 பெயர் : பெருமாள் - தந்தையின் பெயர்: மூக்கன் - வீட்டு எண் : 6-1969 வயது : 70 பாலினம் : ஆண் Photo is available
73 UQH2010908 பெயர் : ராஜா இதரர் பெயர்: அனிதா வீட்டு எண் : 6/1970 வயது : 41 பாலினம் : ஆண் Photo is available	74 UQH0646380 பெயர் : நாராயணசாமி - தந்தையின் பெயர்: சுப்பிரமணியன் - வீட்டு எண் : 6-1972 வயது : 74 பாலினம் : ஆண் Photo is available	75 UQH0646448 பெயர் : சந்திரா - கணவர் பெயர்: நாராயணன் - வீட்டு எண் : 6-1972 வயது : 55 பாலினம் : பெண் Photo is available
76 UQH0468041 பெயர் : வினோத்குமார் - தந்தையின் பெயர்: நாராயண சாமி - வீட்டு எண் : 6-1972 வயது : 41 பாலினம் : ஆண் Photo is available	77 UQH0468058 பெயர் : கவிதா - கணவர் பெயர்: வினோத்குமார் - வீட்டு எண் : 6-1972 வயது : 41 பாலினம் : பெண் Photo is available	78 UQH0468652 பெயர் : சுகன்யா - தந்தையின் பெயர்: செவந்திலிங்கம் - வீட்டு எண் : 6-1973 வயது : 33 பாலினம் : பெண் Photo is available
79 UQH0763193 பெயர் : பாண்டுரெங்கன் - தந்தையின் பெயர்: ராமகிருஷ்ணன் - வீட்டு எண் : 6-1975 வயது : 52 பாலினம் : ஆண் Photo is available	80 UQH0763201 பெயர் : சண்முகவடிவு - கணவர் பெயர்: பாண்டுரெங்கன் - வீட்டு எண் : 6-1975 வயது : 43 பாலினம் : பெண் Photo is available	81 UQH1870740 பெயர் : அருண் பிரசாத் தந்தையின் பெயர்: பாண்டுரங்கன் வீட்டு எண் : 6/1975 வயது : 23 பாலினம் : ஆண் Photo is available
82 UQH1951334 பெயர் : காவியாஞ்சலி பா தந்தையின் பெயர்: பாண்டுரங்கன் வீட்டு எண் : 6/1975 வயது : 22 பாலினம் : பெண் Photo is available	83 RCH1239086 பெயர் : விக்னேஷ் தந்தையின் பெயர்: விஜயகுமார் வீட்டு எண் : 6/1983 வயது : 35 பாலினம் : ஆண் Photo is available	84 UCH0568451 பெயர் : பார்கவி கணவர் பெயர்: விக்னேஷ் வீட்டு எண் : 6/1983 வயது : 31 பாலினம் : பெண் Photo is available
85 UQH0647974 பெயர் : வெங்கடேஷ் - தந்தையின் பெயர்: சீனிவாசன் - வீட்டு எண் : 6-1984 வயது : 31 பாலினம் : ஆண் Photo is available	86 UQH0971218 பெயர் : ஹரிஷ் பிரசன்னா இதரர் பெயர்: ஜெயகுமார் வீட்டு எண் : 6/1999 வயது : 26 பாலினம் : ஆண் Photo is available	87 UQH1894963 பெயர் : அழகேந்திரன் தந்தையின் பெயர்: பிச்சைமுத்து வீட்டு எண் : 6/2003 வயது : 63 பாலினம் : ஆண் Photo is available
88 UQH0551267 பெயர் : இளஞ்செழியன் - தந்தையின் பெயர்: வாசுதேவன் - வீட்டு எண் : 6-2004 வயது : 32 பாலினம் : ஆண் Photo is available	89 UQH0146332 பெயர் : அப்துல் அஜீஸ் - தந்தையின் பெயர்: முகமது காசிம் - வீட்டு எண் : 6-2006 வயது : 43 பாலினம் : ஆண் Photo is available	90 CDV3077260 பெயர் : சிவசந்திரன் - தந்தையின் பெயர்: முத்துசாமி - வீட்டு எண் : 6-2010 வயது : 38 பாலினம் : ஆண் Photo is available

91 UQH0550962
பெயர் : அருண்குமார் -
தாயின் பெயர்: பங்கஜம் -
வீட்டு எண் : 6-2010
வயது : 32 பாலினம் : ஆண்
Photo is available

92 UQH0752659
பெயர் : இந்துஜா -
தாயின் பெயர்: பங்கஜம் -
வீட்டு எண் : 6-2010
வயது : 29 பாலினம் : பெண்
Photo is available

93 UQH0551275
பெயர் : சுபேதா பேகம் -
கணவர் பெயர்: குலாம் தஸ்தகீர் -
வீட்டு எண் : 6-2011
வயது : 61 பாலினம் : பெண்
Photo is available

94 UQH0813147
பெயர் : சங்கீதா -
கணவர் பெயர்: சந்தரகுமார் -
வீட்டு எண் : 6-2011
வயது : 48 பாலினம் : பெண்
Photo is available

95 UQH0468660
பெயர் : ஆயிஷா நிஹார் -
தந்தையின் பெயர்: கு லாம் தஸ்தகீர் -
வீட்டு எண் : 6-2011
வயது : 36 பாலினம் : பெண்
Photo is available

96 UQH0815191
பெயர் : ஹிபா -
தந்தையின் பெயர்: குலாம் தஸ்தகீர் -
வீட்டு எண் : 6-2011
வயது : 31 பாலினம் : பெண்
Photo is available

97 UQH0815092
பெயர் : அப்துல்லா -
தந்தையின் பெயர்: குலாம் தஸ்தகீர் -
வீட்டு எண் : 6-2011
வயது : 28 பாலினம் : ஆண்
Photo is available

98 UQH0933788
பெயர் : அப்துல் ரகுமான்
தந்தையின் பெயர்: குளம் தஸ்தகிர் -
வீட்டு எண் : 6-2011
வயது : 27 பாலினம் : ஆண்
Photo is available

99 UQH0097865
பெயர் : பிச்சை -
தந்தையின் பெயர்: ராமசாமி -
வீட்டு எண் : 6-2014
வயது : 77 பாலினம் : ஆண்
Photo is available

100 UQH0098947
பெயர் : அசோக்பிரபு -
தந்தையின் பெயர்: பிச்சை -
வீட்டு எண் : 6-2014
வயது : 44 பாலினம் : ஆண்
Photo is available

101 UQH2098325
பெயர் : சந்திர என் ஏ
கணவர் பெயர்: நடராஜ பிள்ளை
வீட்டு எண் : 6/2014 தரைத்தளம் பழனியப்பா நகர்
வயது : 73 பாலினம் : பெண்
Photo is available

102 UQH0285817
பெயர் : பூங்கொடி -
கணவர் பெயர்: சுப்ரமணியன் -
வீட்டு எண் : 6-2015
வயது : 61 பாலினம் : பெண்
Photo is available

103 UQH0285809
பெயர் : கார்த்திகேயன் -
தந்தையின் பெயர்: சுப்ரமணியன் -
வீட்டு எண் : 6-2015
வயது : 36 பாலினம் : ஆண்
Photo is available

104 UQH0468637
பெயர் : ராம்குமார் -
தந்தையின் பெயர்: கோவிந்தராஜ் -
வீட்டு எண் : 6-2015
வயது : 33 பாலினம் : ஆண்
Photo is available

105 UQH0551283
பெயர் : ஹேமலதா -
தந்தையின் பெயர்: சுப்பிரமணியன் -
வீட்டு எண் : 6-2015
வயது : 31 பாலினம் : பெண்
Photo is available

106 UQH1709385
பெயர் : பாலசுப்ரமணியன் -
தந்தையின் பெயர்: வைத்யநாதன் -
வீட்டு எண் : 6-2018
வயது : 75 பாலினம் : ஆண்
Photo is available

107 UQH0098137
பெயர் : ஜெயலட்சுமி -
கணவர் பெயர்: பாலசுப்ரமணியன் -
வீட்டு எண் : 6-2018
வயது : 62 பாலினம் : பெண்
Photo is available

108 UQH0097626
பெயர் : பிரபா -
தந்தையின் பெயர்: பாலசுப்ரமணியன் -
வீட்டு எண் : 6-2018
வயது : 39 பாலினம் : பெண்
Photo is available

109 CDV2708014
பெயர் : கபிலன் -
தந்தையின் பெயர்: வாசுதேவன் -
வீட்டு எண் : 6-2019
வயது : 64 பாலினம் : ஆண்
Photo is available

110 CDV2709145
பெயர் : வசந்தி -
கணவர் பெயர்: கபிலன் -
வீட்டு எண் : 6-2019
வயது : 58 பாலினம் : பெண்
Photo is available

111 UQH0468561
பெயர் : அர்ச்சனா -
தந்தையின் பெயர்: கபிலன் -
வீட்டு எண் : 6-2019
வயது : 33 பாலினம் : பெண்
Photo is available

112 UQH0843052
பெயர் : யோகேஷ் -
தந்தையின் பெயர்: கபிலன் -
வீட்டு எண் : 6-2019
வயது : 29 பாலினம் : ஆண்
Photo is available

113 UQH0646919
பெயர் : மணிமேகலை -
கணவர் பெயர்: குமாரவேலு -
வீட்டு எண் : 6-2021
வயது : 42 பாலினம் : பெண்
Photo is available

114 UQH0679928
பெயர் : ராஜேஸ்வரி -
கணவர் பெயர்: குணசேகரன் -
வீட்டு எண் : 6-2021
வயது : 37 பாலினம் : பெண்
Photo is available

115 CDV1612621
பெயர் : கலைச்செல்வி -
கணவர் பெயர்: செல்வராஜ் -
வீட்டு எண் : 6/2023
வயது : 56 பாலினம் : பெண்
Photo is available

116 WRC1950815
பெயர் : நந்தினி
தந்தையின் பெயர்: இலங்காலி
வீட்டு எண் : 6/2023
வயது : 28 பாலினம் : பெண்
Photo is available

117 UQH0764506
பெயர் : ஜெயபால் -
தந்தையின் பெயர்: சுவாமிநாதன் -
வீட்டு எண் : 6-2024
வயது : 64 பாலினம் : ஆண்
Photo is available

118 WOU0555607
பெயர் : பேபிகஸ்தூரிபாய் -
கணவர் பெயர்: கோவிந்தசாமி -
வீட்டு எண் : 6/2025
வயது : 76 பாலினம் : பெண்
Photo is available

119 UQH2079218
பெயர் : ராஜா கோ
தந்தையின் பெயர்: கோவிந்தசாமி
வீட்டு எண் : 6/2025
வயது : 54 பாலினம் : ஆண்
Photo is available

120 UQH1964782
பெயர் : பரணிகுமார்
தந்தையின் பெயர்: வெங்கடேசன்
வீட்டு எண் : 6/2025
வயது : 22 பாலினம் : ஆண்
Photo is available

121 UQH1805803 பெயர் : ஜெகநாதன் வெ தந்தையின் பெயர்: வெங்கடேசன் வீட்டு எண் : 6/2025 பழனியப்பா நகர் வயது : 24 பாலினம் : ஆண் Photo is available	122 UQH0647289 பெயர் : இராமகிருஷ்ணன் - தந்தையின் பெயர்: இராதாகிருஷ்ணன் - வீட்டு எண் : 6-2026 வயது : 33 பாலினம் : ஆண் Photo is available	123 UQH0481986 பெயர் : ஸ்ரீனிவாசன் - தந்தையின் பெயர்: கோவிந்தன் - வீட்டு எண் : 6-2028 வயது : 65 பாலினம் : ஆண் Photo is available
124 UQH0481978 பெயர் : விஜயலெட்சுமி - கணவர் பெயர்: ஸ்ரீனிவாசன் - வீட்டு எண் : 6-2028 வயது : 64 பாலினம் : பெண் Photo is available	125 UQH2088771 பெயர் : ஸஞ்ஜய் ர தந்தையின் பெயர்: ரவி கி வீட்டு எண் : 6/2029 வயது : 22 பாலினம் : ஆண் Photo is available	126 UQH1932516 பெயர் : முகமது உமர் தந்தையின் பெயர்: சர்புதீன் மீ வீட்டு எண் : 6/2031 வயது : 25 பாலினம் : ஆண் Photo is available
127 UQH1987965 பெயர் : அருண்குமார் தந்தையின் பெயர்: ஆறுமுகம் வீட்டு எண் : 6/2041 வயது : 38 பாலினம் : ஆண் Photo is available	128 UQH1987791 பெயர் : காஞ்சனமாலா கணவர் பெயர்: அருண்குமார் வீட்டு எண் : 6/2041 வயது : 35 பாலினம் : பெண் Photo is available	129 UQH0843060 பெயர் : புவனேஸ்வரி - கணவர் பெயர்: சிவபாலன் - வீட்டு எண் : 6-2042 வயது : 46 பாலினம் : பெண் Photo is available
# 130 UQH2064210 பெயர் : ஷைனி கணவர் பெயர்: பிரசாந்த் வீட்டு எண் : 6/2042 வயது : 32 பாலினம் : பெண் Photo is available	131 UQH2054591 பெயர் : அபிராமி தந்தையின் பெயர்: பிரதாப் வீட்டு எண் : 6/2042 வயது : 30 பாலினம் : பெண் Photo is available	132 UQH0752592 பெயர் : பிரதாப் - தந்தையின் பெயர்: ராமன் - வீட்டு எண் : 6-2042 வயது : 29 பாலினம் : ஆண் Photo is available
133 UQH1870690 பெயர் : பிரியா தந்தையின் பெயர்: விஜயா வீட்டு எண் : 6/2044 வயது : 30 பாலினம் : பெண் Photo is available	134 UQH1876036 பெயர் : தாரணி தந்தையின் பெயர்: துரை ராஜன் வீட்டு எண் : 6/2045 வயது : 28 பாலினம் : பெண் Photo is available	135 CDV4580684 பெயர் : முத்தையா - தந்தையின் பெயர்: சேவிக்கவுண்டர் - வீட்டு எண் : 6-2050 வயது : 77 பாலினம் : ஆண் Photo is available
136 CDV4580700 பெயர் : ரவிக்குமார் - தந்தையின் பெயர்: முத்தையா - வீட்டு எண் : 6-2050 வயது : 51 பாலினம் : ஆண் Photo is available	137 CDV4580734 பெயர் : தினகரன் - தந்தையின் பெயர்: முத்தையா - வீட்டு எண் : 6-2050 வயது : 42 பாலினம் : ஆண் Photo is available	138 CDV4580718 பெயர் : பானுமதி - கணவர் பெயர்: ரவிக்குமார் - வீட்டு எண் : 6-2050 வயது : 41 பாலினம் : பெண் Photo is available
139 UQH1937515 பெயர் : திலகவள்ளி கணவர் பெயர்: தினகரன் வீட்டு எண் : 6/2050 வயது : 35 பாலினம் : பெண் Photo is available	140 CDV2706190 பெயர் : முருகன் - தந்தையின் பெயர்: ரத்தினம் - வீட்டு எண் : 6-2061 வயது : 44 பாலினம் : ஆண் Photo is available	141 UQH0551010 பெயர் : வனிதா - கணவர் பெயர்: முருகன் - வீட்டு எண் : 6-2061 வயது : 37 பாலினம் : பெண் Photo is available
142 UQH0468512 பெயர் : ராதிகா தேவி - தந்தையின் பெயர்: நடராஜன் - வீட்டு எண் : 6-2064 வயது : 34 பாலினம் : பெண் Photo is available	143 CDV1612191 பெயர் : ஞானமலர் - கணவர் பெயர்: அந்தோணிமுத்து - வீட்டு எண் : 6/2065 வயது : 45 பாலினம் : பெண் Photo is available	144 UQH0951137 பெயர் : ஜெனிட்டா தந்தையின் பெயர்: அந்தோனி முத்து வீட்டு எண் : 6-2065 வயது : 26 பாலினம் : பெண் Photo is available
145 UQH1805852 பெயர் : லாரன்ஸ் தந்தையின் பெயர்: அந்தோனி முத்து வீட்டு எண் : 6/2065 வயது : 24 பாலினம் : ஆண் Photo is available	146 UQH1987833 பெயர் : அரோக்கியகிறிஸ்டோபர் தந்தையின் பெயர்: அந்தோணிமுத்து வீட்டு எண் : 6/2065 வயது : 22 பாலினம் : ஆண் Photo is available	147 UQH0468330 பெயர் : லாவண்யா - தந்தையின் பெயர்: நாராயணசாமி - வீட்டு எண் : 6-2066 வயது : 40 பாலினம் : பெண் Photo is available
148 UQH0468280 பெயர் : லலிதா - தந்தையின் பெயர்: நாராயணசாமி - வீட்டு எண் : 6-2066 வயது : 33 பாலினம் : பெண் Photo is available	149 UQH0154443 பெயர் : மணிமாறன் தந்தையின் பெயர்: சேட்டு வீட்டு எண் : 6-2068 வயது : 35 பாலினம் : ஆண் Photo is available	150 UQH0993519 பெயர் : காஞ்சனா தேவி கணவர் பெயர்: மணிவண்ணன் வீட்டு எண் : 6-2068 வயது : 34 பாலினம் : பெண் Photo is available

151 UQH1987957
பெயர் : சுகன்யா
கணவர் பெயர்: பாலாஜி
வீட்டு எண் : 6/2069
வயது : 32 பாலினம் : பெண்
Photo is available

152 UQH1709393
பெயர் : அமுதா -
கணவர் பெயர்: கிருஷ்ணமூர்த்தி -
வீட்டு எண் : 6-2073
வயது : 53 பாலினம் : பெண்
Photo is available

153 UQH2038701
பெயர் : ரமேஷ்
தந்தையின் பெயர்: ராஜா
வீட்டு எண் : 6/2073
வயது : 38 பாலினம் : ஆண்
Photo is available

154 UQH0468314
பெயர் : காயத்ரி -
தாயின் பெயர்: அமுதா -
வீட்டு எண் : 6-2073
வயது : 34 பாலினம் : பெண்
Photo is available

155 UQH2161412
பெயர் : ரெங்கநாயகி கே
தந்தையின் பெயர்: கேசவன்
வீட்டு எண் : 6/2074
வயது : 21 பாலினம் : பெண்
Photo is available

156 UQH0647586
பெயர் : ரேவதி -
தந்தையின் பெயர்: சேகர் -
வீட்டு எண் : 6-2075
வயது : 31 பாலினம் : பெண்
Photo is available

157 UQH0734285
பெயர் : அனு -
தந்தையின் பெயர்: சேகர் -
வீட்டு எண் : 6-2075
வயது : 29 பாலினம் : பெண்
Photo is available

158 UQH2115517
பெயர் : தீபிகா
கணவர் பெயர்: பிரவீண் குமார்
வீட்டு எண் : 6/2075
வயது : 21 பாலினம் : பெண்
Photo is available

159 CDV2703643
பெயர் : செந்தில்குமார் -
தந்தையின் பெயர்: பன்னீர்செல்வம் -
வீட்டு எண் : 6-2077
வயது : 43 பாலினம் : ஆண்
Photo is available

160 UQH0359042
பெயர் : சுமதி -
கணவர் பெயர்: சுரேஷ் -
வீட்டு எண் : 6-2078
வயது : 37 பாலினம் : பெண்
Photo is available

161 UQH0647511
பெயர் : நாகேந்திர சுகுமார்
தந்தையின் பெயர்: சந்திரசேகரன் -
வீட்டு எண் : 6-2078A
வயது : 51 பாலினம் : ஆண்
Photo is available

162 UQH0647545
பெயர் : சித்ரா -
கணவர் பெயர்: நாகேந்திர சுகுமார் -
வீட்டு எண் : 6-2078A
வயது : 41 பாலினம் : பெண்
Photo is available

163 UQH1970136
பெயர் : வேலு
தந்தையின் பெயர்: வடிவேல்
வீட்டு எண் : 6/2079
வயது : 48 பாலினம் : ஆண்
Photo is available

164 UQH0647560
பெயர் : தமிழரசி -
கணவர் பெயர்: வெங்கடேஷ் -
வீட்டு எண் : 6-2079
வயது : 46 பாலினம் : பெண்
Photo is available

165 UCH0985911
பெயர் : ஆனந்தி
தாயின் பெயர்: கோபி
வீட்டு எண் : 6/2079
வயது : 38 பாலினம் : பெண்
Photo is available

166 UQH0468843
பெயர் : பழனியப்பன் -
தந்தையின் பெயர்: பாலகிருஷ்ணன் -
வீட்டு எண் : 6-2079
வயது : 33 பாலினம் : ஆண்
Photo is available

167 UQH1875392
பெயர் : ஸ்ரீவித்யா வீ
தந்தையின் பெயர்: வெங்கடெஷ்
வீட்டு எண் : 6/2079
வயது : 25 பாலினம் : பெண்
Photo is available

168 UQH1965078
பெயர் : மணிகண்டன் -
தாயின் பெயர்: ஆனந்தி
வீட்டு எண் : 6/2079
வயது : 23 பாலினம் : ஆண்
Photo is available

169 UQH1974401
பெயர் : ஹரிபிரசாத்
தந்தையின் பெயர்: வெங்கடேசன்
வீட்டு எண் : 6/2079
வயது : 23 பாலினம் : ஆண்
Photo is available

170 UQH2073955
பெயர் : சத்யா கோபி
தந்தையின் பெயர்: கோபி
வீட்டு எண் : 6/2079 பீரங்கிமேடு
வயது : 30 பாலினம் : பெண்
Photo is available

S 171 UQH0468462
பெயர் : எழிலரசி -
தந்தையின் பெயர்: வேலாயுதம் -
வீட்டு எண் : 6-2082
வயது : 38 பாலினம் : பெண்
DELETED
Photo is available

172 UQH0468488
பெயர் : வீராக்குமார் -
தந்தையின் பெயர்: வேலாயுதம் -
வீட்டு எண் : 6-2082
வயது : 35 பாலினம் : ஆண்
Photo is available

173 UQH0468470
பெயர் : விஷ்ணுகுமார் -
தந்தையின் பெயர்: வேலாயுதம் -
வீட்டு எண் : 6-2082
வயது : 34 பாலினம் : ஆண்
Photo is available

174 UQH1937465
பெயர் : மனோன்மணி
கணவர் பெயர்: வீரகுமார்
வீட்டு எண் : 6/2082
வயது : 30 பாலினம் : பெண்
Photo is available

175 CDV2713238
பெயர் : சங்கப்பிள்ளை -
தந்தையின் பெயர்: பெரியசாமி -
வீட்டு எண் : 6-2086
வயது : 56 பாலினம் : ஆண்
Photo is available

176 CDV2713212
பெயர் : ஜெயசித்ரா -
கணவர் பெயர்: சங்கப்பிள்ளை -
வீட்டு எண் : 6-2086
வயது : 46 பாலினம் : பெண்
Photo is available

177 UQH0468306
பெயர் : மணிகண்டன் -
தந்தையின் பெயர்: மனோகர் -
வீட்டு எண் : 6-2091
வயது : 32 பாலினம் : ஆண்
Photo is available

178 UQH0752550
பெயர் : சங்கீதா -
தந்தையின் பெயர்: கிருஷ்ணமூர்த்தி -
வீட்டு எண் : 6-2093
வயது : 29 பாலினம் : பெண்
Photo is available

179 UQH1709401
பெயர் : தமிழ்ச்செல்வி -
கணவர் பெயர்: வீரமணி -
வீட்டு எண் : 6-2101
வயது : 53 பாலினம் : பெண்
Photo is available

180 UQH0967422
பெயர் : சூர்யா
தாயின் பெயர்: தமிழ்செல்வி
வீட்டு எண் : 6/2101
வயது : 27 பாலினம் : ஆண்
Photo is available

181 UQH0752576 பெயர் : ராஜேந்திரன் - தந்தையின் பெயர்: பாலு - வீட்டு எண் : 6-2102 வயது : 66 பாலினம் : ஆண் Photo is available	182 UQH0752519 பெயர் : சகாயராணி - கணவர் பெயர்: ராஜேந்திரன் - வீட்டு எண் : 6-2102 வயது : 54 பாலினம் : பெண் Photo is available	183 UQH0343731 பெயர் : சந்திரஹாசன் - தந்தையின் பெயர்: ராஜேந்திரன் - வீட்டு எண் : 6-2102 வயது : 38 பாலினம் : ஆண் Photo is available
184 UQH0285742 பெயர் : புவனேஸ்வரி - தந்தையின் பெயர்: ராஜேந்திரன் - வீட்டு எண் : 6-2102 வயது : 37 பாலினம் : பெண் Photo is available	185 UQH0285734 பெயர் : ராஜேஷ் - தந்தையின் பெயர்: ராஜேந்திரன் - வீட்டு எண் : 6-2102 வயது : 34 பாலினம் : ஆண் Photo is available	186 UQH2115582 பெயர் : தேவதர்ஷிநி தந்தையின் பெயர்: சிதம்பரம் வீட்டு எண் : 6/2103 வயது : 20 பாலினம் : பெண் Photo is available
187 CDV2705937 பெயர் : லெட்சுமி - கணவர் பெயர்: பழனி - வீட்டு எண் : 6-2105 வயது : 74 பாலினம் : பெண் Photo is available	188 UQH1879329 பெயர் : விக்னேஷ்வர் தந்தையின் பெயர்: மணி வீட்டு எண் : 6/2107 வயது : 24 பாலினம் : ஆண் Photo is available	189 UQH0468496 பெயர் : மணி - தந்தையின் பெயர்: துரைசாமி - வீட்டு எண் : 6-2108 வயது : 46 பாலினம் : ஆண் Photo is available
190 CDV4327524 பெயர் : தங்கமணி - தந்தையின் பெயர்: மணி - வீட்டு எண் : 6-2108 வயது : 44 பாலினம் : பெண் Photo is available	191 UQH0468504 பெயர் : கோபாலகிருஷ்ணன் - தந்தையின் பெயர்: புருசோத்தமன் - வீட்டு எண் : 6-2108A வயது : 57 பாலினம் : ஆண் Photo is available	192 CDV2711547 பெயர் : கற்பகவள்ளி - கணவர் பெயர்: கோபால கிருஷ்ணன் வீட்டு எண் : 6/2108 பீரங்கிமேடு வயது : 42 பாலினம் : பெண் Photo is available
193 UQH1806082 பெயர் : பிரகாஷ் தந்தையின் பெயர்: துரைராஜ் வீட்டு எண் : 6/2109 வயது : 24 பாலினம் : ஆண் Photo is available	194 UQH0285759 பெயர் : தாஹிராபானு - கணவர் பெயர்: ராஜ்நாராயணன் - வீட்டு எண் : 6-2110 வயது : 43 பாலினம் : பெண் Photo is available	195 UQH0907154 பெயர் : மதுபாலா - தந்தையின் பெயர்: ரெத்தினவேலு - வீட்டு எண் : 6-2111 வயது : 28 பாலினம் : பெண் Photo is available
196 CDV4535217 பெயர் : அரவிதவள்ளி சு கணவர் பெயர்: சுந்தரமூர்த்தி வீட்டு எண் : 6/2119 வயது : 51 பாலினம் : பெண் Photo is available	197 UQH0951947 பெயர் : சௌமியா தந்தையின் பெயர்: சுந்தரமூர்த்தி வீட்டு எண் : 6/2119 வயது : 27 பாலினம் : பெண் Photo is available	198 UQH0098103 பெயர் : பிரசன்னவெங்கடேஷ் - தந்தையின் பெயர்: கோவிந்தராஜன் - வீட்டு எண் : 6-2121 வயது : 36 பாலினம் : ஆண் Photo is available
199 UQH2143071 பெயர் : ரம்யா க ச தந்தையின் பெயர்: சசிகுமார் வீட்டு எண் : 6/2121 வயது : 22 பாலினம் : பெண் Photo is available	200 UQH1805878 பெயர் : ஜேக்கப்பெலிக்ஸ் - தந்தையின் பெயர்: தாஸ் வீட்டு எண் : 6/2124 வயது : 25 பாலினம் : ஆண் Photo is available	201 UQH1875376 பெயர் : அபிபியுலா தா தந்தையின் பெயர்: தாஸ் வீட்டு எண் : 6/2124 வயது : 23 பாலினம் : பெண் Photo is available
202 UQH1806033 பெயர் : சுரேந்தர் தந்தையின் பெயர்: முருகேசன் வீட்டு எண் : 6/2125 வயது : 25 பாலினம் : ஆண் Photo is available	203 UQH1013648 பெயர் : ஆறுமுகம் தந்தையின் பெயர்: சுப்ரமணியன் வீட்டு எண் : 6ய2133 வயது : 28 பாலினம் : ஆண் Photo is available	204 UQH0925388 பெயர் : அன்னபூரணி - கணவர் பெயர்: வீரப்பன் - வீட்டு எண் : 6-2134 வயது : 54 பாலினம் : பெண் Photo is available
205 UQH1965805 பெயர் : சித்ரா கணவர் பெயர்: வீரமணி வீட்டு எண் : 6/2135 வயது : 43 பாலினம் : பெண் Photo is available	206 UQH0734046 பெயர் : தாமரைச்செல்வி - கணவர் பெயர்: கதிர்வேல் - வீட்டு எண் : 6-2137 வயது : 37 பாலினம் : பெண் Photo is available	207 UQH1875384 பெயர் : தமிழரசி ட கணவர் பெயர்: தமிழ்ழேழகந வீட்டு எண் : 6/2141 வயது : 64 பாலினம் : பெண் Photo is available
208 UQH1875970 பெயர் : டமிழேழகந ஷா தந்தையின் பெயர்: ஸ்கிலீ வீட்டு எண் : 6/2141 வயது : 55 பாலினம் : ஆண் Photo is available	209 UQH0752642 பெயர் : லோகாம்பாள் - கணவர் பெயர்: சரவணன் - வீட்டு எண் : 6-2145 வயது : 37 பாலினம் : பெண் Photo is available	210 UQH0993550 பெயர் : அகிலாம்பாள் தந்தையின் பெயர்: ராஜேந்திரன் வீட்டு எண் : 6-2147 வயது : 25 பாலினம் : பெண் Photo is available

211 UQH1806280
பெயர் : சங்கீதா
தந்தையின் பெயர்: ரவிச்சந்திரன்
வீட்டு எண் : 6/2148
வயது : 27 பாலினம் : பெண்
Photo is available

212 UQH1806272
பெயர் : ஐஸ்வர்யா
தந்தையின் பெயர்: ரவிச்சந்திரன்
வீட்டு எண் : 6/2148
வயது : 25 பாலினம் : பெண்
Photo is available

213 UQH0942771
பெயர் : அப்ரார் ஷரிப்
தந்தையின் பெயர்: அஹமத் பாஷா
வீட்டு எண் : 6-2152
வயது : 27 பாலினம் : ஆண்
Photo is available

214 UQH1806298
பெயர் : சுல்தானா பேகம்
கணவர் பெயர்: தாஜூதீன்
வீட்டு எண் : 6/2153
வயது : 32 பாலினம் : பெண்
Photo is available

215 UQH0646927
பெயர் : காயத்ரி -
கணவர் பெயர்: கருப்பையா -
வீட்டு எண் : 6-2154
வயது : 37 பாலினம் : பெண்
Photo is available

216 UQH0285940
பெயர் : செந்தில்குமாரி -
கணவர் பெயர்: சுதாகர் -
வீட்டு எண் : 6-2156
வயது : 42 பாலினம் : பெண்
Photo is available

217 UQH0813279
பெயர் : கஸ்தூரி -
கணவர் பெயர்: மதிவாணன்
வீட்டு எண் : 6/2158
வயது : 36 பாலினம் : பெண்
Photo is available

218 UQH0285932
பெயர் : ஹரிபிரபு -
தந்தையின் பெயர்: ராஜேந்திரன் -
வீட்டு எண் : 6-2160
வயது : 37 பாலினம் : ஆண்
Photo is available

219 UQH0843003
பெயர் : பிரியங்கா -
கணவர் பெயர்: ஹரிபிரபு -
வீட்டு எண் : 6-2162
வயது : 32 பாலினம் : பெண்
Photo is available

220 UQH0550954
பெயர் : கௌதம் குமார் -
தாயின் பெயர்: அங்காள ஈஸ்வரி -
வீட்டு எண் : 6-2164
வயது : 31 பாலினம் : ஆண்
Photo is available

221 UQH0285890
பெயர் : செந்தில் -
தந்தையின் பெயர்: அருணாச்சலம் -
வீட்டு எண் : 6-2167
வயது : 42 பாலினம் : ஆண்
Photo is available

222 UQH0551317
பெயர் : ராதா -
கணவர் பெயர்: ராஜசேகர் -
வீட்டு எண் : 6-2171
வயது : 48 பாலினம் : பெண்
Photo is available

223 UQH1974385
பெயர் : ரம்யா
தந்தையின் பெயர்: ராஜ சேகர்
வீட்டு எண் : 6/2171
வயது : 28 பாலினம் : பெண்
Photo is available

224 UQH0967406
பெயர் : அருண்
தந்தையின் பெயர்: ராஜாசேகர்
வீட்டு எண் : 6/2171
வயது : 27 பாலினம் : ஆண்
Photo is available

225 UQH1806066
பெயர் : ஹரிஹரன்
தந்தையின் பெயர்: ராஜசேகர்
வீட்டு எண் : 6/2171
வயது : 25 பாலினம் : ஆண்
Photo is available

226 UQH0324756
பெயர் : சதீஸ்குமார் -
தந்தையின் பெயர்: ராமைய்யா -
வீட்டு எண் : 6-2172
வயது : 35 பாலினம் : ஆண்
Photo is available

227 UQH0971465
பெயர் : பிரியாங்கா தேவி
தந்தையின் பெயர்: ராஜேந்தரன்
வீட்டு எண் : 6/2173
வயது : 29 பாலினம் : பெண்
Photo is available

228 UQH1805837
பெயர் : விகேஷ்வரன்
தந்தையின் பெயர்: பெரியசாமி
வீட்டு எண் : 6/2173
வயது : 24 பாலினம் : ஆண்
Photo is available

229 UQH0993592
பெயர் : கார்த்திக்
தந்தையின் பெயர்: ராஜேந்திரன்
வீட்டு எண் : 6-2175
வயது : 26 பாலினம் : ஆண்
Photo is available

230 UQH2010973
பெயர் : சிவ கலை
தந்தையின் பெயர்: ஜெயகுமார்
வீட்டு எண் : 6/2177
வயது : 24 பாலினம் : பெண்
Photo is available

231 UQH0973826
பெயர் : வீரமணிகண்டன்
தந்தையின் பெயர்: ஐயப்பன்
வீட்டு எண் : 6/2179
வயது : 25 பாலினம் : ஆண்
Photo is available

232 UQH0843037
பெயர் : ஜாய் ஜெனிபர் -
தந்தையின் பெயர்: முடியப்பன் -
வீட்டு எண் : 6-2181
வயது : 38 பாலினம் : பெண்
Photo is available

233 UQH0324574
பெயர் : பத்மாவதி -
கணவர் பெயர்: சின்னகருணாநிதி -
வீட்டு எண் : 6-2182
வயது : 82 பாலினம் : பெண்
Photo is available

234 UQH1937622
பெயர் : சிவா பிரியா
கணவர் பெயர்: கலி ராஜ்
வீட்டு எண் : 6/2674
வயது : 23 பாலினம் : பெண்
Photo is available

235 UQH1002633
பெயர் : சத்யா
தந்தையின் பெயர்: முருகன்
வீட்டு எண் : 6/2703
வயது : 27 பாலினம் : பெண்
Photo is available

236 UQH0551333
பெயர் : கமலா -
கணவர் பெயர்: அர்ச்சுணன் -
வீட்டு எண் : 6-2959
வயது : 60 பாலினம் : பெண்
Photo is available

237 CDV2683498
பெயர் : சங்கர் -
தந்தையின் பெயர்: ரத்தினம் -
வீட்டு எண் : 6-3008
வயது : 51 பாலினம் : ஆண்
Photo is available

238 DVG2096493
பெயர் : சாந்தி -
கணவர் பெயர்: சங்கர் -
வீட்டு எண் : 6-3008
வயது : 43 பாலினம் : பெண்
Photo is available

239 UQH1709419
பெயர் : செல்வகுமார் -
தந்தையின் பெயர்: மாணிக்கவாசகம் -
வீட்டு எண் : 6-3102
வயது : 67 பாலினம் : ஆண்
Photo is available

240 UQH1709427
பெயர் : சரோஜா -
கணவர் பெயர்: செல்வகுமார் -
வீட்டு எண் : 6-3102
வயது : 64 பாலினம் : பெண்
Photo is available

241 UQH0098822
பெயர் : சரவணன் -
தந்தையின் பெயர்: செல்வக்குமார் -
வீட்டு எண் : 6-3102
வயது : 44 பாலினம் : ஆண்
Photo is available

242 UQH1883040
பெயர் : சரண்யா
தந்தையின் பெயர்: சரவணன்
வீட்டு எண் : 6/3102
வயது : 39 பாலினம் : பெண்
Photo is available

243 UQH0177816
பெயர் : வைஷ்ணவி -
தந்தையின் பெயர்: ரெங்கநாதன் -
வீட்டு எண் : 6-3125
வயது : 34 பாலினம் : பெண்
Photo is available

S 244 WRC0736967
பெயர் : சுப்ரமணியன்
தந்தையின் பெயர்: வெள்ளாந்துரை பிள்ளை
வீட்டு எண் : 6/3149/5
வயது : 62 பாலினம் : ஆண்
DELETED
Photo is available

S 245 WRC0494005
பெயர் : கெஜலட்சுமி
கணவர் பெயர்: சுப்ரமணியன்
வீட்டு எண் : 6/3149/5
வயது : 56 பாலினம் : பெண்
DELETED
Photo is available

246 UQH1920214
பெயர் : மனோஜ்
தந்தையின் பெயர்: சுப்ரமணியன்
வீட்டு எண் : 6/3149/5
வயது : 35 பாலினம் : ஆண்
Photo is available

247 UQH1917939
பெயர் : கிரிதரன்
தந்தையின் பெயர்: சுப்ரமணியன்
வீட்டு எண் : 6/3149/5
வயது : 28 பாலினம் : ஆண்
Photo is available

248 UQH0933770
பெயர் : அருண்சந்தர் -
தந்தையின் பெயர்: கவுதம் -
வீட்டு எண் : 6-3149-6
வயது : 39 பாலினம் : ஆண்
Photo is available

249 UQH1967595
பெயர் : சாந்தா
கணவர் பெயர்: ஹரிகேசவன்
வீட்டு எண் : 6/3173
வயது : 55 பாலினம் : பெண்
Photo is available

250 UQH1932235
பெயர் : ராஜசேகரன்
தந்தையின் பெயர்: பெரியசாமி
வீட்டு எண் : 6/3173
வயது : 47 பாலினம் : ஆண்
Photo is available

251 UQH1932672
பெயர் : நளினி
தந்தையின் பெயர்: கலீங்காதுரை
வீட்டு எண் : 6/3173
வயது : 39 பாலினம் : பெண்
Photo is available

252 UQH1967462
பெயர் : கருணாகரன்
தந்தையின் பெயர்: ஹரிகேசவன்
வீட்டு எண் : 6/3173
வயது : 35 பாலினம் : ஆண்
Photo is available

253 CDV2709772
பெயர் : பழனிமுத்து -
தந்தையின் பெயர்: கருப்பண்ணன் -
வீட்டு எண் : 6-3198
வயது : 72 பாலினம் : ஆண்
Photo is available

254 CDV2709780
பெயர் : வெண்ணிலா -
கணவர் பெயர்: பழனிமுத்து -
வீட்டு எண் : 6-3198
வயது : 63 பாலினம் : பெண்
Photo is available

S 255 UQH0100727
பெயர் : இதயதர்ஷினி -
தந்தையின் பெயர்: பழனிமுத்து -
வீட்டு எண் : 6-3198
வயது : 36 பாலினம் : பெண்
DELETED
Photo is available

256 UQH0646943
பெயர் : கீதா -
கணவர் பெயர்: முரளி -
வீட்டு எண் : 6-3247
வயது : 34 பாலினம் : பெண்
Photo is available

S 257 UQH0647628
பெயர் : ஜார்ஜ் -
தந்தையின் பெயர்: பிச்சையா -
வீட்டு எண் : 6-3271
வயது : 56 பாலினம் : ஆண்
DELETED
Photo is available

S 258 UQH0647503
பெயர் : ஆரோக்கியசகாயராணி -
கணவர் பெயர்: ஜார்ஜ் -
வீட்டு எண் : 6-3271
வயது : 55 பாலினம் : பெண்
DELETED
Photo is available

259 UQH0647669
பெயர் : செல்வராஜ் -
தந்தையின் பெயர்: பெரியசாமி -
வீட்டு எண் : 6-3271
வயது : 47 பாலினம் : ஆண்
Photo is available

260 UQH0647537
பெயர் : நிர்மலா -
கணவர் பெயர்: செல்வராஜ் -
வீட்டு எண் : 6-3271
வயது : 43 பாலினம் : பெண்
Photo is available

261 UQH0647602
பெயர் : ரூபன் நிக்கோலஸ் -
தந்தையின் பெயர்: ஜார்ஜ் -
வீட்டு எண் : 6-3271
வயது : 30 பாலினம் : ஆண்
Photo is available

262 UQH1870757
பெயர் : ஜேக்கப் ஸ்மித்
தந்தையின் பெயர்: லூர்க்காஸ்
வீட்டு எண் : 6/3279
வயது : 24 பாலினம் : ஆண்
Photo is available

263 IOR0150086
பெயர் : சுகன்யா
கணவர் பெயர்: தாந்தோணி
வீட்டு எண் : 6/3284
வயது : 69 பாலினம் : பெண்
Photo is available

264 UQH0647693
பெயர் : ஜெயக்குமார் பா
தந்தையின் பெயர்: பால்பாண்டி -
வீட்டு எண் : 6-3284
வயது : 49 பாலினம் : ஆண்
Photo is available

265 UQH0551093
பெயர் : ஜெ மணி மேரி ஸ்டெல்லா
தந்தையின் பெயர்: ஜெயக்குமார் -
வீட்டு எண் : 6-3284
வயது : 39 பாலினம் : பெண்
Photo is available

266 IOR0150094
பெயர் : கல்யாண வெங்கடரமணன்
தந்தையின் பெயர்: தாந்தோணி
வீட்டு எண் : 6/3284
வயது : 40 பாலினம் : ஆண்
Photo is available

267 UQH2044022
பெயர் : ஜெ பால் ஜெயபிரகாஷ்
தந்தையின் பெயர்: ஜெயகுமார்
வீட்டு எண் : 6/3284
வயது : 21 பாலினம் : ஆண்
Photo is available

268 DVS7002827
பெயர் : கண்ணன் -
தந்தையின் பெயர்: தைலான்குமார் -
வீட்டு எண் : 6-3285
வயது : 59 பாலினம் : ஆண்
Photo is available

269 WJP0804187
பெயர் : சுமதி
கணவர் பெயர்: மணிகண்டன்
வீட்டு எண் : 6/3285
வயது : 33 பாலினம் : பெண்
Photo is available

270 UQH0359034
பெயர் : மணிகண்டன் -
தந்தையின் பெயர்: கண்ணன் -
வீட்டு எண் : 6/3285
வயது : 33 பாலினம் : ஆண்
Photo is available

271 UQH0815126
பெயர் : ரெங்கநாதன் -
தந்தையின் பெயர்: கருணாகர பாண்டியன் -
வீட்டு எண் : 6-3305
வயது : 28 பாலினம் : ஆண்
Photo is available

272 UQH1895622
பெயர் : கவிதா
தந்தையின் பெயர்: மாணிக்கம்
வீட்டு எண் : 6
வயது : 23 பாலினம் : பெண்
Photo is available

273 CDV4700084
பெயர் : பூபதி -
கணவர் பெயர்: மாணிக்கம் -
வீட்டு எண் : 6-3314
வயது : 64 பாலினம் : பெண்
Photo is available

274 UQH0925495
பெயர் : சேதுராமன் -
தந்தையின் பெயர்: ரெங்கநாதன் -
வீட்டு எண் : 6-3366
வயது : 44 பாலினம் : ஆண்
Photo is available

275 UQH0925503
பெயர் : செல்வராணி -
கணவர் பெயர்: சேதுராமன் -
வீட்டு எண் : 6-3366
வயது : 43 பாலினம் : பெண்
Photo is available

276 UQH0647412
பெயர் : விக்டர் தேவசகாயம் -
தந்தையின் பெயர்: ராஜ் -
வீட்டு எண் : 6-3386
வயது : 52 பாலினம் : ஆண்
Photo is available

277 UQH0815100
பெயர் : அஜய் -
தந்தையின் பெயர்: சந்திரசேகர் -
வீட்டு எண் : 6-3455
வயது : 28 பாலினம் : ஆண்
Photo is available

278 CDV4700563
பெயர் : ரவி -
தந்தையின் பெயர்: ராஜலிங்கம் -
வீட்டு எண் : 6-3496
வயது : 63 பாலினம் : ஆண்
Photo is available

279 CDV4700571
பெயர் : சிவசங்கரி -
கணவர் பெயர்: ரவி -
வீட்டு எண் : 6-3496
வயது : 52 பாலினம் : பெண்
Photo is available

280 UQH0647636
பெயர் : அரவிந்குமார் -
தந்தையின் பெயர்: ரவி -
வீட்டு எண் : 6-3496
வயது : 31 பாலினம் : ஆண்
Photo is available

281 UQH2064160
பெயர் : விக்னேஷ்வரன்
தந்தையின் பெயர்: ரவி
வீட்டு எண் : 6/3496
வயது : 22 பாலினம் : ஆண்
Photo is available

282 UQH0993386
பெயர் : சுரேஷ்
தந்தையின் பெயர்: தங்கவேலு
வீட்டு எண் : 6-3513
வயது : 53 பாலினம் : ஆண்
Photo is available

283 LNQ7266505
பெயர் : பாஸ்கர் -
தந்தையின் பெயர்: தங்கவேலு -
வீட்டு எண் : 6-3513
வயது : 42 பாலினம் : ஆண்
Photo is available

284 UQH0752568
பெயர் : பூபதி -
தந்தையின் பெயர்: பெருமாள் -
வீட்டு எண் : 6-3533
வயது : 65 பாலினம் : ஆண்
Photo is available

285 CDV2707727
பெயர் : ராஜஜெயம் சா
தந்தையின் பெயர்: சாமிநாதன் -
வீட்டு எண் : எண்.6/3537
வயது : 74 பாலினம் : ஆண்
Photo is available

286 CDV2705440
பெயர் : ரா பார்வதி
கணவர் பெயர்: ராஜஜெயம்
வீட்டு எண் : எண்.6/3537
வயது : 65 பாலினம் : பெண்
Photo is available

287 CDV4327714
பெயர் : மணிகண்டன் -
தந்தையின் பெயர்: ராஜஜெயம்
வீட்டு எண் : 6/3537
வயது : 42 பாலினம் : ஆண்
Photo is available

288 UQH0647032
பெயர் : தினேஷ் -
தந்தையின் பெயர்: மலையப்பன் -
வீட்டு எண் : 6/3547,ஏ2, தரை தளம்,
வயது : 30 பாலினம் : ஆண்
Photo is available

289 UQH0866558
பெயர் : பர்ஹத் ஜபின் -
கணவர் பெயர்: சலீம் -
வீட்டு எண் : 6-3563
வயது : 36 பாலினம் : பெண்
Photo is available

290 ABQ0504993
பெயர் : பயாஸ் அகமது
தந்தையின் பெயர்: ஜமால் முகமது
வீட்டு எண் : 6/3568 V.R apartment
வயது : 35 பாலினம் : ஆண்
Photo is available

291 UQH0907139
பெயர் : விஜயலட்சுமி -
கணவர் பெயர்: ரவீந்திரன் -
வீட்டு எண் : 6-3597
வயது : 72 பாலினம் : பெண்
Photo is available

292 UQH0097840
பெயர் : மணிமேகலை -
கணவர் பெயர்: மாரிமுத்து -
வீட்டு எண் : 6-3597
வயது : 63 பாலினம் : பெண்
Photo is available

293 UQH0734327
பெயர் : தீபா -
கணவர் பெயர்: விக்னேஷ் மாதவன் -
வீட்டு எண் : 6-3597
வயது : 42 பாலினம் : பெண்
Photo is available

294 UQH0097642
பெயர் : மோகனா -
தந்தையின் பெயர்: மாரிமுத்து -
வீட்டு எண் : 6-3597
வயது : 39 பாலினம் : பெண்
Photo is available

295 UQH0734319
பெயர் : விக்னேஷ் மாதவன் -
தந்தையின் பெயர்: குமரேசன்பிள்ளை -
வீட்டு எண் : 6-3597-4
வயது : 47 பாலினம் : ஆண்
Photo is available

296 UQH0849422
பெயர் : புஷ்பராணி -
கணவர் பெயர்: சுப்ரமணியம் -
வீட்டு எண் : 6-3597-19
வயது : 66 பாலினம் : பெண்
Photo is available

297 HTP3290319
பெயர் : ரமணி
கணவர் பெயர்: ஜெயபால்
வீட்டு எண் : 6/3597-50,ஜே4
வயது : 58 பாலினம் : பெண்
Photo is available

298 ULP0147983
பெயர் : லஷ்மி நாராயணன்
தந்தையின் பெயர்: கோபாலகிருஷ்ணன்
வீட்டு எண் : 6/3628
வயது : 61 பாலினம் : ஆண்
Photo is available

299 ULP0147975
பெயர் : வள்ளிநாச்சியார்
கணவர் பெயர்: லஷ்மிநாராயணன்
வீட்டு எண் : 6/3628
வயது : 57 பாலினம் : பெண்
Photo is available

300 UQH1892249
பெயர் : சந்தோஷ் குமார்
தந்தையின் பெயர்: பிச்சைமுத்து
வீட்டு எண் : 6/3628-3
வயது : 40 பாலினம் : ஆண்
Photo is available

301 UQH0148577 பெயர் : உமாமகேஸ்வரி தந்தையின் பெயர்: பத்மநாபன் வீட்டு எண் : 6/3628-3 வயது : 36 பாலினம் : பெண் Photo is available	302 UQH0993584 பெயர் : தினகர் தந்தையின் பெயர்: சேகர் வீட்டு எண் : 6-3759 வயது : 26 பாலினம் : ஆண் Photo is available	303 UQH0647305 பெயர் : இராஜேந்திரன் - தந்தையின் பெயர்: வெள்ளைசாமி - வீட்டு எண் : 6-3907 வயது : 55 பாலினம் : ஆண் Photo is available
304 UQH0647354 பெயர் : மனோகரி - கணவர் பெயர்: இராஜேந்திரன் - வீட்டு எண் : 6-3907 வயது : 53 பாலினம் : பெண் Photo is available	305 UQH2064095 பெயர் : சதீஷ்வரன் தந்தையின் பெயர்: அருணாசலம் வீட்டு எண் : 6/3933 வயது : 51 பாலினம் : ஆண் Photo is available	306 UQH2054633 பெயர் : அபிராமி கணவர் பெயர்: சதீஷ்வரன் வீட்டு எண் : 6/3933 வயது : 42 பாலினம் : பெண் Photo is available
307 WJP1355742 பெயர் : செல்வராஜ் தந்தையின் பெயர்: ராமசுவாமி வீட்டு எண் : 6/3942 வயது : 64 பாலினம் : ஆண் Photo is available	308 WJP1355726 பெயர் : சுலொச்சனா கணவர் பெயர்: செல்வராஜ் வீட்டு எண் : 6/3942 வயது : 63 பாலினம் : பெண் Photo is available	309 UQH0647008 பெயர் : சரவணக்குமார் - தந்தையின் பெயர்: சுந்தரராஜன் - வீட்டு எண் : 6A-3451 வயது : 42 பாலினம் : ஆண் Photo is available
310 UQH0646992 பெயர் : மேனகா - கணவர் பெயர்: சரவணக்குமார் - வீட்டு எண் : 6A-3451 வயது : 40 பாலினம் : பெண் Photo is available	311 UQH0468983 பெயர் : சதிஸ் - தந்தையின் பெயர்: பாலுசாமி - வீட்டு எண் : 9 வயது : 34 பாலினம் : ஆண் Photo is available	312 UQH0468959 பெயர் : விக்னேஸ்வரன் - தந்தையின் பெயர்: பாலுசாமி - வீட்டு எண் : 9 வயது : 33 பாலினம் : ஆண் Photo is available
313 UQH1926641 பெயர் : சிந்துஜா கணவர் பெயர்: சதீஷ் குமார் வீட்டு எண் : 9/407 வயது : 33 பாலினம் : பெண் Photo is available	314 UQH1932912 பெயர் : மல்லிகா கணவர் பெயர்: அனவி வீட்டு எண் : 9/4018 வயது : 67 பாலினம் : பெண் Photo is available	315 UQH1709153 பெயர் : ரவி - தந்தையின் பெயர்: பெருமாள் - வீட்டு எண் : 13/82,மனை எண். 3 மற்றும் 4 வயது : 64 பாலினம் : ஆண் Photo is available
316 UQH0285593 பெயர் : அனுசுயா - கணவர் பெயர்: ரவி வீட்டு எண் : 13/82,மனை எண். 3 மற்றும் 4 வயது : 62 பாலினம் : பெண் Photo is available	317 UQH1027119 பெயர் : நிவேதிதா தந்தையின் பெயர்: ரவி வீட்டு எண் : 13/82,மனை எண். 3 மற்றும் 4 வயது : 25 பாலினம் : பெண் Photo is available	318 CDV1515410 பெயர் : கணேசன் - தந்தையின் பெயர்: ஞானவேல் - வீட்டு எண் : 13/190 வயது : 49 பாலினம் : ஆண் Photo is available
# 319 UQH1870682 பெயர் : பங்கஜவள்ளி தந்தையின் பெயர்: கனகராஜ் வீட்டு எண் : No 1 Tolgate வயது : 53 பாலினம் : பெண் Photo is available	320 UQH0324590 பெயர் : தங்கவேலு - தந்தையின் பெயர்: கணபதி - வீட்டு எண் : 19 வயது : 81 பாலினம் : ஆண் Photo is available	321 UQH1806256 பெயர் : அஜிம் பாத்திமா தந்தையின் பெயர்: சையத் சாகுல் ஹமீது வீட்டு எண் : 19 வயது : 24 பாலினம் : பெண் Photo is available
322 UQH0087106 பெயர் : சேகர் - தந்தையின் பெயர்: பணையடியான் - வீட்டு எண் : 20 வயது : 61 பாலினம் : ஆண் Photo is available	323 UQH0087114 பெயர் : விஜயா - கணவர் பெயர்: சேகர் - வீட்டு எண் : 20 வயது : 58 பாலினம் : பெண் Photo is available	324 UQH0933754 பெயர் : சஞ்சய் - தந்தையின் பெயர்: சேகர் - வீட்டு எண் : 20 வயது : 27 பாலினம் : ஆண் Photo is available
325 UQH2151801 பெயர் : சி மெகரா பர்வீன் தந்தையின் பெயர்: சித்திக் அலி வீட்டு எண் : 20/14 வயது : 22 பாலினம் : பெண் Photo is available	326 UQH1875400 பெயர் : லாவண்யா ஏ தாயின் பெயர்: அபிராமி வீட்டு எண் : 20/63 வயது : 24 பாலினம் : பெண் Photo is available	327 UQH1951284 பெயர் : அமிர்தா தாயின் பெயர்: அபிராமி வீட்டு எண் : 20/63 வயது : 22 பாலினம் : பெண் Photo is available
328 UQH0815159 பெயர் : பவித்ரா - தந்தையின் பெயர்: ரவிக்குமார் - வீட்டு எண் : 21-2 வயது : 28 பாலினம் : பெண் Photo is available	329 UQH1987809 பெயர் : தினேஷ் தந்தையின் பெயர்: ஆறுமுகம் வீட்டு எண் : 21/87 வயது : 24 பாலினம் : ஆண் Photo is available	330 UQH1025972 பெயர் : ஆன்ட்ரூ பிரவீண் தந்தையின் பெயர்: சேவியர் வீட்டு எண் : 23 வயது : 29 பாலினம் : ஆண் Photo is available

331 UQH1010586
பெயர் : சித்ரா
கணவர் பெயர்: ரவி
வீட்டு எண் : 35
வயது : 41 பாலினம் : பெண்
Photo is available

332 UQH2053148
பெயர் : சசீந்திரன்
தாயின் பெயர்: பிரமிளா த
வீட்டு எண் : 45/86
வயது : 22 பாலினம் : ஆண்
Photo is available

333 UQH1937663
பெயர் : சௌந்திரபாண்டியன்
தந்தையின் பெயர்: ராமர் பிள்ளை
வீட்டு எண் : 59/1
வயது : 59 பாலினம் : ஆண்
Photo is available

334 UQH1937580
பெயர் : மஹாஸவரீ
கணவர் பெயர்: ஸௌவந்த்ரப்டியாந
வீட்டு எண் : 59/1
வயது : 52 பாலினம் : பெண்
Photo is available

335 UQH1955269
பெயர் : ஜமுனா ராணி
தந்தையின் பெயர்: சௌந்தரபாண்டியன்
வீட்டு எண் : 59/1
வயது : 22 பாலினம் : பெண்
Photo is available

336 UQH0925370
பெயர் : ஆஷா தேவி -
கணவர் பெயர்: கதிரேசன் -
வீட்டு எண் : 74-6
வயது : 33 பாலினம் : பெண்
Photo is available

337 UQH0734004
பெயர் : சிவக்குமார் -
தந்தையின் பெயர்: கந்தசாமி -
வீட்டு எண் : 87-173
வயது : 34 பாலினம் : ஆண்
Photo is available

338 UQH1939107
பெயர் : பிரதீப்ராஜ்
தந்தையின் பெயர்: சிவகுமார்
வீட்டு எண் : 87/173
வயது : 24 பாலினம் : ஆண்
Photo is available

339 UQH1974344
பெயர் : வைசாலி
தந்தையின் பெயர்: சிவகுமார்
வீட்டு எண் : 87/173
வயது : 22 பாலினம் : பெண்
Photo is available

340 UQH0752626
பெயர் : சதீஸ்குமார் -
தந்தையின் பெயர்: தங்கராஜ் -
வீட்டு எண் : 90
வயது : 46 பாலினம் : ஆண்
Photo is available

341 UQH2128379
பெயர் : ராஜேஷ் வி
தாயின் பெயர்: மஞ்சுளா
வீட்டு எண் : 122/34
வயது : 21 பாலினம் : ஆண்
Photo is available

342 UQH0734210
பெயர் : சாவித்திரி -
கணவர் பெயர்: சிவக்குமார் -
வீட்டு எண் : 173
வயது : 41 பாலினம் : பெண்
Photo is available

343 UQH0813139
பெயர் : பாலாஜி -
தந்தையின் பெயர்: அண்ணாதுரை -
வீட்டு எண் : 204-4
வயது : 28 பாலினம் : ஆண்
Photo is available

344 UQH0734392
பெயர் : ஜமால்முகமது
தந்தையின் பெயர்: காதர் பாட்சா -
வீட்டு எண் : 216
வயது : 29 பாலினம் : ஆண்
Photo is available

345 CDV1508654
பெயர் : சிவராஜ் -
தந்தையின் பெயர்: முத்துக்கருப்பன் -
வீட்டு எண் : 231
வயது : 64 பாலினம் : ஆண்
Photo is available

346 CDV2601003
பெயர் : ஜெயந்தி -
கணவர் பெயர்: சிவராஜ் -
வீட்டு எண் : 231
வயது : 53 பாலினம் : பெண்
Photo is available

347 UQH2167674
பெயர் : ஜெசிபா ஜென்சி ஜா
தந்தையின் பெயர்: ஜாகின்
வீட்டு எண் : 286
வயது : 19 பாலினம் : பெண்
Photo is available

348 UQH1932433
பெயர் : சூர்யா பிரகாஷ்
தாயின் பெயர்: லக்ஷ்மி
வீட்டு எண் : 360
வயது : 23 பாலினம் : ஆண்
Photo is available

349 UQH2034429
பெயர் : ராகுல் ரவி
தந்தையின் பெயர்: ரவி
வீட்டு எண் : 435
வயது : 20 பாலினம் : ஆண்
Photo is available

350 CDV4580502
பெயர் : சம்பத்குமார் தியாகாராஜா
தந்தையின் பெயர்: தியாகராஜா -
வீட்டு எண் : 475
வயது : 46 பாலினம் : ஆண்
Photo is available

351 IBU0792515
பெயர் : நர்மதா
தந்தையின் பெயர்: பனையடியன்
வீட்டு எண் : 475
வயது : 37 பாலினம் : பெண்
Photo is available

352 UQH0468595
பெயர் : சரவணன் -
தந்தையின் பெயர்: சண்முகம் -
வீட்டு எண் : 476-2005
வயது : 45 பாலினம் : ஆண்
Photo is available

353 CDV4458501
பெயர் : ஸ்ரீதர் -
தந்தையின் பெயர்: கோவிந்தன் -
வீட்டு எண் : 496E
வயது : 61 பாலினம் : ஆண்
Photo is available

354 UQH0285924
பெயர் : சித்ரா -
கணவர் பெயர்: கண்ணன் -
வீட்டு எண் : 500B
வயது : 41 பாலினம் : பெண்
Photo is available

355 UQH0551218
பெயர் : சுப்பரமணியன் -
தந்தையின் பெயர்: தாமலிங்கம் -
வீட்டு எண் : 502C
வயது : 56 பாலினம் : ஆண்
Photo is available

356 UQH0551226
பெயர் : சுப்பலெட்சமி -
கணவர் பெயர்: சுப்பரமணியன் -
வீட்டு எண் : 502C
வயது : 53 பாலினம் : பெண்
Photo is available

357 UQH0285916
பெயர் : கண்ணன் -
தந்தையின் பெயர்: சுந்தரமூர்த்தி -
வீட்டு எண் : 506B
வயது : 43 பாலினம் : ஆண்
Photo is available

358 UQH0146993
பெயர் : நா செல்வி
கணவர் பெயர்: நாகராஜ்
வீட்டு எண் : 556
வயது : 49 பாலினம் : பெண்
Photo is available

359 UQH0973834
பெயர் : சக்திகுமார்
தந்தையின் பெயர்: சிவக்குமார்
வீட்டு எண் : 1105
வயது : 25 பாலினம் : ஆண்
Photo is available

S 360 UQH0813253
பெயர் : வினிதா -
தந்தையின் பெயர்: சுந்தர்ராஜன் -
வீட்டு எண் : 1220
வயது : 29 பாலினம் : பெண்
DELETED
Photo is available

361 UQH1806314 பெயர் : பிரசன்னா தந்தையின் பெயர்: தேவானந்த் வீட்டு எண் : 1541 வயது : 24 பாலினம் : ஆண் Photo is available	362 CDV4700316 பெயர் : சம்பூர்ணம் - கணவர் பெயர்: துரை - வீட்டு எண் : 1544 வயது : 55 பாலினம் : பெண் Photo is available	363 UQH1806223 பெயர் : காந்திராஜ் தந்தையின் பெயர்: ஜெயந்தி வீட்டு எண் : 1566 வயது : 44 பாலினம் : ஆண் Photo is available
364 UQH0552513 பெயர் : ராஜ்குமார் - தந்தையின் பெயர்: குழந்தைவேல் - வீட்டு எண் : 1611 வயது : 63 பாலினம் : ஆண் Photo is available	365 UQH0551002 பெயர் : கண்ணன் - தந்தையின் பெயர்: காந்தி - வீட்டு எண் : 1667-121B வயது : 43 பாலினம் : ஆண் Photo is available	366 UQH0550970 பெயர் : நர்மதா - கணவர் பெயர்: கண்ணன் - வீட்டு எண் : 1667-121B வயது : 38 பாலினம் : பெண் Photo is available
367 UQH0177832 பெயர் : ஜோதிகா - தந்தையின் பெயர்: சண்முகம் - வீட்டு எண் : 1773 வயது : 35 பாலினம் : பெண் Photo is available	368 CDV2704575 பெயர் : பெருமாள் - தந்தையின் பெயர்: கிருஷ்ணமூர்த்தி - வீட்டு எண் : 1882 வயது : 54 பாலினம் : ஆண் Photo is available	369 CDV4580510 பெயர் : மஞ்சுளா - கணவர் பெயர்: சிவக்குமார் - வீட்டு எண் : 1895 வயது : 53 பாலினம் : பெண் Photo is available
370 UQH1806017 பெயர் : சுவாதி தந்தையின் பெயர்: சிவகுமார் வீட்டு எண் : 1895/6 வயது : 26 பாலினம் : பெண் Photo is available	371 CDV4580528 பெயர் : கலைமணி - கணவர் பெயர்: சேகர் - வீட்டு எண் : 1905 வயது : 46 பாலினம் : பெண் Photo is available	372 UQH0957365 பெயர் : பத்மா கணவர் பெயர்: குமார் வீட்டு எண் : 1905/1 வயது : 37 பாலினம் : பெண் Photo is available
373 UQH1709476 பெயர் : மல்லிகா - கணவர் பெயர்: சிதம்பரம் - வீட்டு எண் : 1906 வயது : 79 பாலினம் : பெண் Photo is available	374 UQH1709492 பெயர் : கரிகாலன் - தந்தையின் பெயர்: ராமசாமி - வீட்டு எண் : 1906 வயது : 66 பாலினம் : ஆண் Photo is available	375 UQH1709500 பெயர் : அமுதா - கணவர் பெயர்: தங்கராசு - வீட்டு எண் : 1906 வயது : 64 பாலினம் : பெண் Photo is available
376 UQH1709518 பெயர் : விஜயா - கணவர் பெயர்: கரிகாலன் - வீட்டு எண் : 1906 வயது : 61 பாலினம் : பெண் Photo is available	377 UQH1709526 பெயர் : பாரதிதாசன் - தந்தையின் பெயர்: ராமசாமி - வீட்டு எண் : 1906 வயது : 55 பாலினம் : ஆண் Photo is available	378 CDV4700340 பெயர் : சண்முகபிரியன் - தந்தையின் பெயர்: ஆறுமுகம் - வீட்டு எண் : 1906A வயது : 37 பாலினம் : ஆண் Photo is available
379 CDV4700332 பெயர் : சரண்யா - தந்தையின் பெயர்: ஆறுமுகம் - வீட்டு எண் : 1906-A வயது : 38 பாலினம் : பெண் Photo is available	380 UQH0343699 பெயர் : பரிமளா - தந்தையின் பெயர்: நீலமேகம் - வீட்டு எண் : 1908 வயது : 41 பாலினம் : பெண் Photo is available	381 UQH1958362 பெயர் : சந்தியா தந்தையின் பெயர்: ராஜவர்மன் வீட்டு எண் : 1908 வயது : 23 பாலினம் : பெண் Photo is available
382 UQH1871169 பெயர் : நாகவேணி கணவர் பெயர்: பழனியப்பன் வீட்டு எண் : 1908/2 வயது : 63 பாலினம் : பெண் Photo is available	383 UQH1871136 பெயர் : கோகுல் தந்தையின் பெயர்: பழனியப்பன் வீட்டு எண் : 1908/2 வயது : 24 பாலினம் : ஆண் Photo is available	384 CDV4700357 பெயர் : சிலம்பரசன் - தாயின் பெயர்: பாப்பாத்தி - வீட்டு எண் : 1940A வயது : 39 பாலினம் : ஆண் Photo is available
385 CDV4700365 பெயர் : தமிழ்இலக்கியா - தாயின் பெயர்: பாப்பாத்தி - வீட்டு எண் : 1940A வயது : 38 பாலினம் : பெண் Photo is available	386 CDV4700373 பெயர் : காயத்திரி - தாயின் பெயர்: பாப்பாத்தி - வீட்டு எண் : 1940A வயது : 37 பாலினம் : பெண் Photo is available	387 CDV4535159 பெயர் : திருநாவுக்கரசு - தந்தையின் பெயர்: ஆதிமூலம் - வீட்டு எண் : 1964 வயது : 68 பாலினம் : ஆண் Photo is available
388 CDV4580536 பெயர் : சந்திரா - கணவர் பெயர்: ராஜேந்திரன் - வீட்டு எண் : 1964 வயது : 62 பாலினம் : பெண் Photo is available	389 UQH0146977 பெயர் : அர்ச்சுணன் தந்தையின் பெயர்: ராமதாஸ் வீட்டு எண் : 1964 வயது : 47 பாலினம் : ஆண் Photo is available	390 UQH0146985 பெயர் : தேன்மொழி கணவர் பெயர்: அர்ச்சுனன் வீட்டு எண் : 1964 வயது : 39 பாலினம் : பெண் Photo is available

391 UQH1709542
பெயர் : மாசிகுமார் -
தந்தையின் பெயர்: சின்னசாமி -
வீட்டு எண் : 1966
வயது : 76 பாலினம் : ஆண்
Photo is available

392 UQH0551382
பெயர் : சந்திரசேகர் -
தந்தையின் பெயர்: சுப்பிரமணியன் -
வீட்டு எண் : 1966
வயது : 65 பாலினம் : ஆண்
Photo is available

393 UQH1709559
பெயர் : பட்டம்மாள் -
கணவர் பெயர்: சின்னசாமி -
வீட்டு எண் : 1966
வயது : 65 பாலினம் : பெண்
Photo is available

394 UQH0551325
பெயர் : சாரதா -
கணவர் பெயர்: சந்திரசேகர் -
வீட்டு எண் : 1966
வயது : 59 பாலினம் : பெண்
Photo is available

395 UQH1709575
பெயர் : ராஜசேகர் -
தந்தையின் பெயர்: சின்னசாமி -
வீட்டு எண் : 1966
வயது : 55 பாலினம் : ஆண்
Photo is available

396 CDV4580577
பெயர் : சுமதி -
கணவர் பெயர்: சுந்தரவடிவேல் -
வீட்டு எண் : 1966
வயது : 53 பாலினம் : பெண்
Photo is available

397 UQH1709583
பெயர் : கண்ணன் -
தந்தையின் பெயர்: சின்னசாமி -
வீட்டு எண் : 1966
வயது : 50 பாலினம் : ஆண்
Photo is available

398 UQH0551291
பெயர் : ஆதித்யா -
தந்தையின் பெயர்: சந்திரசேகர் -
வீட்டு எண் : 1966
வயது : 35 பாலினம் : ஆண்
Photo is available

399 CDV2714095
பெயர் : சேகர் -
தந்தையின் பெயர்: சாமிநாதன் -
வீட்டு எண் : 1966-1
வயது : 59 பாலினம் : ஆண்
Photo is available

400 UQH1871144
பெயர் : மகேஸ்வரன்
தந்தையின் பெயர்: பழனியப்பன்
வீட்டு எண் : 1968/2
வயது : 34 பாலினம் : ஆண்
Photo is available

401 CDV2708840
பெயர் : சித்ரா -
கணவர் பெயர்: ராஜா -
வீட்டு எண் : 1970
வயது : 60 பாலினம் : பெண்
Photo is available

402 UQH0647230
பெயர் : மகேஸ்வரன் -
தந்தையின் பெயர்: ராஜா -
வீட்டு எண் : 1970A
வயது : 30 பாலினம் : ஆண்
Photo is available

403 CDV1747773
பெயர் : கண்ணம்மாள் -
கணவர் பெயர்: கண்ணன் -
வீட்டு எண் : 1977
வயது : 68 பாலினம் : பெண்
Photo is available

404 UQH0551390
பெயர் : உஷா -
கணவர் பெயர்: செந்தில் -
வீட்டு எண் : 1978
வயது : 41 பாலினம் : பெண்
Photo is available

405 UQH1709591
பெயர் : ஜெயலெட்சுமி -
கணவர் பெயர்: ராமய்யா -
வீட்டு எண் : 1980
வயது : 55 பாலினம் : பெண்
Photo is available

406 UQH0813154
பெயர் : சந்தியா -
தந்தையின் பெயர்: ராமையா -
வீட்டு எண் : 1980
வயது : 30 பாலினம் : பெண்
Photo is available

407 CDV1514777
பெயர் : விஜயராணி -
கணவர் பெயர்: வடிவேல்நாட்டார் -
வீட்டு எண் : 1984
வயது : 76 பாலினம் : பெண்
Photo is available

408 CDV1519008
பெயர் : சீனிவாசன் -
தந்தையின் பெயர்: கோவிந்தசாமி -
வீட்டு எண் : 1984
வயது : 64 பாலினம் : ஆண்
Photo is available

409 CDV4580585
பெயர் : சிவகுமார் -
தந்தையின் பெயர்: சப்தரிஷி -
வீட்டு எண் : 1984
வயது : 62 பாலினம் : ஆண்
Photo is available

410 UQH0647446
பெயர் : மாலா -
கணவர் பெயர்: சீனிவாசன் -
வீட்டு எண் : 1984
வயது : 56 பாலினம் : பெண்
Photo is available

411 UQH0647099
பெயர் : பாபு -
தந்தையின் பெயர்: சிவன் -
வீட்டு எண் : 1984
வயது : 51 பாலினம் : ஆண்
Photo is available

412 CDV1641570
பெயர் : சரவணன் -
தந்தையின் பெயர்: வடிவேல் -
வீட்டு எண் : 1984
வயது : 48 பாலினம் : ஆண்
Photo is available

413 UQH0647081
பெயர் : மேகலா -
கணவர் பெயர்: பாபு -
வீட்டு எண் : 1984
வயது : 41 பாலினம் : பெண்
Photo is available

414 UQH0734418
பெயர் : இந்துமதி -
கணவர் பெயர்: சரவணன் -
வீட்டு எண் : 1984
வயது : 40 பாலினம் : பெண்
Photo is available

415 UQH0866533
பெயர் : ஸ்ரீதேவி -
தந்தையின் பெயர்: சீனிவாசன் -
வீட்டு எண் : 1984
வயது : 29 பாலினம் : பெண்
Photo is available

416 UQH2023323
பெயர் : யோகலட்சுமி
தந்தையின் பெயர்: பாபு
வீட்டு எண் : 1984
வயது : 21 பாலினம் : பெண்
Photo is available

417 UQH1709609
பெயர் : ராணி -
கணவர் பெயர்: சாமிஅய்யா -
வீட்டு எண் : 1985
வயது : 79 பாலினம் : பெண்
Photo is available

418 UQH1709625
பெயர் : தனம் -
கணவர் பெயர்: சோமசுந்தரம் -
வீட்டு எண் : 1985
வயது : 71 பாலினம் : பெண்
Photo is available

419 UQH1709641
பெயர் : மணிவண்ணன் -
தந்தையின் பெயர்: சாமிஅய்யா -
வீட்டு எண் : 1985
வயது : 58 பாலினம் : ஆண்
Photo is available

420 UQH1709658
பெயர் : இளங்குமரன் -
தந்தையின் பெயர்: சாமிஅய்யா -
வீட்டு எண் : 1985
வயது : 57 பாலினம் : ஆண்
Photo is available

421 CDV4458378
பெயர் : சாந்தமீனா -
கணவர் பெயர்: மணிவண்னன் -
வீட்டு எண் : 1985
வயது : 53 பாலினம் : பெண்
Photo is available

422 UQH1709666
பெயர் : ரமேஷ் -
தந்தையின் பெயர்: சாமிஅய்யா -
வீட்டு எண் : 1985
வயது : 52 பாலினம் : ஆண்
Photo is available

423 CDV2707669
பெயர் : ப்ரியா -
கணவர் பெயர்: இளங்குமரன் -
வீட்டு எண் : 1985
வயது : 48 பாலினம் : பெண்
Photo is available

424 CDV2712396
பெயர் : புனிதா -
தந்தையின் பெயர்: சோமசுந்தரம் -
வீட்டு எண் : 1985
வயது : 42 பாலினம் : பெண்
Photo is available

425 UQH1805902
பெயர் : பிரிதிகா
தந்தையின் பெயர்: இளங்குமரன்
வீட்டு எண் : 1985
வயது : 26 பாலினம் : பெண்
Photo is available

426 CDV4458626
பெயர் : புருஷோத்தமன் -
தந்தையின் பெயர்: ராமலிங்கம் -
வீட்டு எண் : 1987
வயது : 89 பாலினம் : ஆண்
Photo is available

427 CDV4458634
பெயர் : பத்மநாபன் -
தந்தையின் பெயர்: ராமராஜ் -
வீட்டு எண் : 1989
வயது : 67 பாலினம் : ஆண்
Photo is available

428 CDV4458642
பெயர் : சாந்தி ப
கணவர் பெயர்: பத்மநாபன் -
வீட்டு எண் : மனை எண் 5, பி.எஸ்.ஆர்.வில்லா
வயது : 62 பாலினம் : பெண்
Photo is available

429 CDV4458667
பெயர் : ஹேமலதா ச
கணவர் பெயர்: சரவணன் -
வீட்டு எண் : மனை எண் 5,பி.எஸ்.ஆர்.வில்லா
வயது : 53 பாலினம் : பெண்
Photo is available

430 CDV4458675
பெயர் : ப பத்மபிரியா
தந்தையின் பெயர்: பத்மநாபன் -
வீட்டு எண் : மனை எண் 5, பி.எஸ்.ஆர் வில்லா,
வயது : 41 பாலினம் : பெண்
Photo is available

431 CDV4327870
பெயர் : நஜிதாபேகம் -
கணவர் பெயர்: ஷாருண்ரஷீத் -
வீட்டு எண் : 1995
வயது : 85 பாலினம் : பெண்
Photo is available

432 UQH0468934
பெயர் : ராஜெந்தாகுமார் -
தாயின் பெயர்: சாந்தா -
வீட்டு எண் : 2003-C
வயது : 41 பாலினம் : ஆண்
Photo is available

433 CDV4327953
பெயர் : வாசுதேவன் -
தந்தையின் பெயர்: சண்முகம் -
வீட்டு எண் : 2004
வயது : 60 பாலினம் : ஆண்
Photo is available

434 CDV4327946
பெயர் : செல்வராணி -
கணவர் பெயர்: வாசுதேவன் -
வீட்டு எண் : 2004
வயது : 55 பாலினம் : பெண்
Photo is available

435 UQH0942672
பெயர் : நாகலெட்சுமி
தந்தையின் பெயர்: வாசுதேவன்
வீட்டு எண் : 2004
வயது : 28 பாலினம் : பெண்
Photo is available

436 UQH0468587
பெயர் : சுவாமிநாதன் -
தந்தையின் பெயர்: சுப்பிரமணியன் -
வீட்டு எண் : 2006
வயது : 70 பாலினம் : ஆண்
Photo is available

437 UQH1023969
பெயர் : மோகன் ராஜ்
தந்தையின் பெயர்: லெட்சுமணன்
வீட்டு எண் : 2008
வயது : 70 பாலினம் : ஆண்
Photo is available

438 UQH1013705
பெயர் : அம்ஷஜா
தந்தையின் பெயர்: மோகன் ராஜ்
வீட்டு எண் : 2008
வயது : 26 பாலினம் : பெண்
Photo is available

439 CDV2703791
பெயர் : புவனேஸ்வரி -
கணவர் பெயர்: சாமிநாதன் -
வீட்டு எண் : 2008-1
வயது : 67 பாலினம் : பெண்
Photo is available

440 UQH1709682
பெயர் : மனோகரன் -
தந்தையின் பெயர்: அழகுபிள்ளை -
வீட்டு எண் : 2009
வயது : 68 பாலினம் : ஆண்
Photo is available

441 CDV2713634
பெயர் : சரவணன் -
தந்தையின் பெயர்: மனோகரன் -
வீட்டு எண் : 2009
வயது : 43 பாலினம் : ஆண்
Photo is available

442 UQH0815134
பெயர் : பாக்கியலெட்சுமி -
தந்தையின் பெயர்: கோவிந்தன் -
வீட்டு எண் : 2009
வயது : 31 பாலினம் : பெண்
Photo is available

443 UQH0813311
பெயர் : கோவேந்தன்
தந்தையின் பெயர்: மனோகரன் -
வீட்டு எண் : 2009/472
வயது : 41 பாலினம் : ஆண்
Photo is available

444 UQH0097501
பெயர் : உமாமகேஸ்வரி -
தந்தையின் பெயர்: மனோகரன் -
வீட்டு எண் : 2009-472
வயது : 39 பாலினம் : பெண்
Photo is available

445 CDV2710945
பெயர் : அசோகன் -
தந்தையின் பெயர்: தங்கவேல் -
வீட்டு எண் : 2010
வயது : 54 பாலினம் : ஆண்
Photo is available

S 446 UQH1895499
DELETED
பெயர் : அபிதாரிணி
தந்தையின் பெயர்: அசோகன்
வீட்டு எண் : 2010
வயது : 26 பாலினம் : பெண்

447 UQH1709708
பெயர் : செல்வி ச
கணவர் பெயர்: உதயகுமார் -
வீட்டு எண் : 2012
வயது : 62 பாலினம் : பெண்
Photo is available

448 UQH0763185
பெயர் : நிஷாந்தி -
கணவர் பெயர்: அருண்சங்கர் -
வீட்டு எண் : 2012
வயது : 34 பாலினம் : பெண்
Photo is available

449 UQH0763144
பெயர் : அனுப்பிரியா -
தந்தையின் பெயர்: உதயகுமார் -
வீட்டு எண் : 2012
வயது : 33 பாலினம் : பெண்
Photo is available

450 UQH1709716
பெயர் : முத்துசாமி -
தந்தையின் பெயர்: வேதவிநாயகம்பிள்ளை -
வீட்டு எண் : 2013
வயது : 89 பாலினம் : ஆண்
Photo is available

451 UQH1709724 பெயர் : சுப்புலெட்சுமி - கணவர் பெயர்: முத்துசாமி - வீட்டு எண் : 2013 வயது : 86 பாலினம் : பெண் Photo is available	452 UQH1709732 பெயர் : சுரேஷ் - தந்தையின் பெயர்: முத்துசாமி - வீட்டு எண் : 2013 வயது : 57 பாலினம் : ஆண் Photo is available	453 UQH1709740 பெயர் : ரமேஷ் - தந்தையின் பெயர்: முத்துசாமி - வீட்டு எண் : 2013 வயது : 57 பாலினம் : ஆண் Photo is available
454 UQH1709757 பெயர் : செல்வக்குமார் - தந்தையின் பெயர்: முத்துசாமி - வீட்டு எண் : 2013 வயது : 46 பாலினம் : ஆண் Photo is available	455 UQH0098111 பெயர் : சந்தோசம் - கணவர் பெயர்: சிங்காரவேலு - வீட்டு எண் : 2017 வயது : 72 பாலினம் : பெண் Photo is available	456 UQH0098830 பெயர் : அன்புசெல்வம் - தந்தையின் பெயர்: சிங்காரவேலு - வீட்டு எண் : 2017 வயது : 43 பாலினம் : ஆண் Photo is available
457 UQH0097410 பெயர் : ஆனந்த் பாபு - தந்தையின் பெயர்: சிங்காரவேலு - வீட்டு எண் : 2017 வயது : 41 பாலினம் : ஆண் Photo is available	458 CDV4458436 பெயர் : சேகர் - தந்தையின் பெயர்: கணேசன் - வீட்டு எண் : 2020 வயது : 61 பாலினம் : ஆண் Photo is available	459 CDV4458444 பெயர் : மகேஸ்வரி - கணவர் பெயர்: சேகர் - வீட்டு எண் : 2020 வயது : 52 பாலினம் : பெண் Photo is available
460 UQH0925362 பெயர் : சுஸ்மிதா - தந்தையின் பெயர்: சேகர் - வீட்டு எண் : 2020 வயது : 29 பாலினம் : பெண் Photo is available	461 CDV4458451 பெயர் : பால்ராஜ் - தந்தையின் பெயர்: மருதை - வீட்டு எண் : 2021 வயது : 71 பாலினம் : ஆண் Photo is available	462 CDV1516491 பெயர் : கோவிந்தராசு - தந்தையின் பெயர்: செல்லப்பன் - வீட்டு எண் : 2021 வயது : 65 பாலினம் : ஆண் Photo is available
463 CDV4458469 பெயர் : அகிலா - கணவர் பெயர்: பால்ராஜ் - வீட்டு எண் : 2021 வயது : 64 பாலினம் : பெண் Photo is available	464 UQH1709765 பெயர் : உமாராணி - கணவர் பெயர்: கோவிந்தராசு - வீட்டு எண் : 2021 வயது : 58 பாலினம் : பெண் Photo is available	465 CDV4458477 பெயர் : குணசேகரன் - தந்தையின் பெயர்: பால்ராஜ் - வீட்டு எண் : 2021 வயது : 42 பாலினம் : ஆண் Photo is available
466 CDV1662519 பெயர் : கீதா - கணவர் பெயர்: பத்மநாபன் - வீட்டு எண் : 2022 வயது : 71 பாலினம் : பெண் Photo is available	467 UQH1709773 பெயர் : ரெ அம்பலவாணன் தந்தையின் பெயர்: ரெத்தினம் - வீட்டு எண் : 2023 வயது : 59 பாலினம் : ஆண் Photo is available	468 UQH1805829 பெயர் : சுவேதா தந்தையின் பெயர்: அம்பலவாணன் வீட்டு எண் : 2023 வயது : 24 பாலினம் : பெண் Photo is available
469 UQH0647024 பெயர் : தீபன் சக்கரவர்த்தி - தந்தையின் பெயர்: செல்வராஜ் - வீட்டு எண் : 2023A வயது : 31 பாலினம் : ஆண் Photo is available	470 UQH0813121 பெயர் : அருள் குமார் - தந்தையின் பெயர்: ஜெயபால் - வீட்டு எண் : 2024 வயது : 29 பாலினம் : ஆண் Photo is available	471 UQH0468900 பெயர் : உதயக்குமார் - தாயின் பெயர்: பங்கஜம் - வீட்டு எண் : 2025 வயது : 36 பாலினம் : ஆண் Photo is available
472 CDV4700423 பெயர் : ராதாகிருஷ்ணன் - தந்தையின் பெயர்: பெரியாசாமி - வீட்டு எண் : 2026 வயது : 69 பாலினம் : ஆண் Photo is available	473 CDV4700431 பெயர் : சுந்தரி - கணவர் பெயர்: ராதாகிருஷ்ணன் - வீட்டு எண் : 2026 வயது : 59 பாலினம் : பெண் Photo is available	474 CDV4458485 பெயர் : ராமமூர்த்தி - தந்தையின் பெயர்: வாசுதேவன் - வீட்டு எண் : 2027 வயது : 64 பாலினம் : ஆண் Photo is available
475 CDV4458493 பெயர் : செல்வராணி - கணவர் பெயர்: ராமமூர்த்தி - வீட்டு எண் : 2027 வயது : 59 பாலினம் : பெண் Photo is available	476 UQH0177824 பெயர் : சோபியா - தந்தையின் பெயர்: ராமமூர்த்தி - வீட்டு எண் : 2027 வயது : 34 பாலினம் : பெண் Photo is available	477 UQH0843078 பெயர் : நிரஞ்சன் - தந்தையின் பெயர்: ராமமூர்த்தி - வீட்டு எண் : 2027 வயது : 29 பாலினம் : ஆண் Photo is available
478 UQH0907188 பெயர் : ஐயப்பன் - தந்தையின் பெயர்: பழனியப்பன் - வீட்டு எண் : 2036 வயது : 28 பாலினம் : ஆண் Photo is available	479 CDV4580635 பெயர் : கார்த்திக் - தந்தையின் பெயர்: மனோகரன் - வீட்டு எண் : 2038 வயது : 41 பாலினம் : ஆண் Photo is available	480 UQH1709781 பெயர் : மணிவண்ணன் - தந்தையின் பெயர்: சந்திரமௌலி - வீட்டு எண் : 2040-1 வயது : 59 பாலினம் : ஆண் Photo is available

481 UQH1709799 பெயர் : திலகவதி - கணவர் பெயர்: மணிவண்ணன் - வீட்டு எண் : 2040-1 வயது : 53 பாலினம் : பெண் Photo is available	482 CDV2709079 பெயர் : லூகாஸ் - தந்தையின் பெயர்: நல்லுசாமி - வீட்டு எண் : 2043 வயது : 58 பாலினம் : ஆண் Photo is available	483 CDV2709087 பெயர் : பரிமளாமேரி - கணவர் பெயர்: லூகாஸ் - வீட்டு எண் : 2043 வயது : 57 பாலினம் : பெண் Photo is available
484 CDV2709061 பெயர் : ரேவதி - கணவர் பெயர்: ஸ்ரீதர் - வீட்டு எண் : 2043 வயது : 54 பாலினம் : பெண் Photo is available	485 CDV4580627 பெயர் : நஷீர் - தந்தையின் பெயர்: அப்துல்ரஹிம் - வீட்டு எண் : 2044 வயது : 60 பாலினம் : ஆண் Photo is available	486 UQH0468967 பெயர் : ஆயிஷாகனி - தந்தையின் பெயர்: நஜீர் - வீட்டு எண் : 2044 வயது : 35 பாலினம் : பெண் Photo is available
487 UQH1709807 பெயர் : சீமான் நடராஜன் - தந்தையின் பெயர்: சுப்ரமணிய முதலியார் - வீட்டு எண் : 2054 வயது : 79 பாலினம் : ஆண் Photo is available	488 UQH1679968 பெயர் : பாக்கியம் - கணவர் பெயர்: சீமான் நடராஜன் - வீட்டு எண் : 2054 வயது : 77 பாலினம் : பெண் Photo is available	489 CDV2713394 பெயர் : கணேஷ்குமார் - தந்தையின் பெயர்: சீமான் நடராஜன் - வீட்டு எண் : 2054 வயது : 45 பாலினம் : ஆண் Photo is available
490 CDV2713410 பெயர் : சம்பூர்ணம் - கணவர் பெயர்: முருகேசன் - வீட்டு எண் : 2058 வயது : 79 பாலினம் : பெண் Photo is available	491 UQH0146365 பெயர் : சண்முகப்பிரியா கணவர் பெயர்: அசோக்குமார் வீட்டு எண் : 2061 வயது : 42 பாலினம் : பெண் Photo is available	492 UQH1679984 பெயர் : ஜெயமேரி - கணவர் பெயர்: ஞானாமிர்தம் - வீட்டு எண் : 2065 வயது : 87 பாலினம் : பெண் Photo is available
493 UQH1679992 பெயர் : நாராயணசாமி - தந்தையின் பெயர்: ரெத்தினம் - வீட்டு எண் : 2066 வயது : 68 பாலினம் : ஆண் Photo is available	494 UQH1680008 பெயர் : முருகேசன் - தந்தையின் பெயர்: சுப்ரமணியன் - வீட்டு எண் : 2069 வயது : 73 பாலினம் : ஆண் Photo is available	495 UQH1680016 பெயர் : அனுசுயா - கணவர் பெயர்: முருகேசன் - வீட்டு எண் : 2069 வயது : 60 பாலினம் : பெண் Photo is available
496 UQH0324772 பெயர் : மணிவண்ணன் - தந்தையின் பெயர்: சேட்டு - வீட்டு எண் : 2069 வயது : 38 பாலினம் : ஆண் Photo is available	497 UQH1680024 பெயர் : பாப்பா - கணவர் பெயர்: மருது - வீட்டு எண் : 2070 வயது : 71 பாலினம் : பெண் Photo is available	498 UQH1875418 பெயர் : வினோத் குமார் ஷா தந்தையின் பெயர்: ஸ்காபிலலை வீட்டு எண் : 2072 வயது : 26 பாலினம் : ஆண் Photo is available
499 UQH0468413 பெயர் : சேகர் - தந்தையின் பெயர்: கிருஷ்ணன் - வீட்டு எண் : 2073 வயது : 59 பாலினம் : ஆண் Photo is available	500 UQH0468322 பெயர் : கிருத்திகா - தந்தையின் பெயர்: கிருஷ்ணமூர்த்தி - வீட்டு எண் : 2073 வயது : 35 பாலினம் : பெண் Photo is available	501 UQH0646935 பெயர் : தீபா - தந்தையின் பெயர்: மலையப்பன் - வீட்டு எண் : 2073 வயது : 31 பாலினம் : பெண் Photo is available
502 UQH0842997 பெயர் : ரஞ்சனி - தந்தையின் பெயர்: கிருஷ்ணமூர்த்தி - வீட்டு எண் : 2073 வயது : 30 பாலினம் : பெண் Photo is available	503 UQH1680362 பெயர் : தனலெட்சுமி - கணவர் பெயர்: ரெத்தினம் - வீட்டு எண் : 2074 வயது : 76 பாலினம் : பெண் Photo is available	504 UQH1680370 பெயர் : ராஜேஸ்வரி - கணவர் பெயர்: நாராயணசாமி - வீட்டு எண் : 2074 வயது : 63 பாலினம் : பெண் Photo is available
505 UQH0468348 பெயர் : சாந்தி - தந்தையின் பெயர்: கிருஷ்ணன் - வீட்டு எண் : 2076 வயது : 57 பாலினம் : பெண் Photo is available	506 UQH0468363 பெயர் : ரவிக்குமார் - தந்தையின் பெயர்: கிருஷ்ணன் - வீட்டு எண் : 2076 வயது : 51 பாலினம் : ஆண் Photo is available	507 UQH0468777 பெயர் : ஜெயசுதா - கணவர் பெயர்: ரவிக்குமார் - வீட்டு எண் : 2076 வயது : 42 பாலினம் : பெண் Photo is available
508 UQH1680388 பெயர் : சேட்டு - தந்தையின் பெயர்: விஸ்வநாதன் - வீட்டு எண் : 2077 வயது : 64 பாலினம் : ஆண் Photo is available	509 UQH1680396 பெயர் : பூங்கோதை - கணவர் பெயர்: பன்னீர்செல்வம் - வீட்டு எண் : 2077 வயது : 61 பாலினம் : பெண் Photo is available	510 UQH1680404 பெயர் : பன்னீர்செல்வம் - தந்தையின் பெயர்: விஸ்வநாதன் - வீட்டு எண் : 2077-514 வயது : 70 பாலினம் : ஆண் Photo is available

511 UQH1680412 பெயர் : சந்திரசேகரன் - தந்தையின் பெயர்: செல்வராசு - வீட்டு எண் : 2078 வயது : 77 பாலினம் : ஆண் Photo is available	512 UQH1680420 பெயர் : பிரேமா - கணவர் பெயர்: சந்திரசேகரன் - வீட்டு எண் : 2078 வயது : 66 பாலினம் : பெண் Photo is available	513 CDV4535373 பெயர் : சுரேஷ் - தந்தையின் பெயர்: சந்திரசேகரன் - வீட்டு எண் : 2078 வயது : 44 பாலினம் : ஆண் Photo is available
514 CDV4700449 பெயர் : மஞ்சு - கணவர் பெயர்: விஜி - வீட்டு எண் : 2085 வயது : 40 பாலினம் : பெண் Photo is available	515 UQH1680438 பெயர் : மலையப்பன் - தந்தையின் பெயர்: முத்தையன் - வீட்டு எண் : 2087 வயது : 57 பாலினம் : ஆண் Photo is available	516 UQH1689983 பெயர் : லட்சுமி - கணவர் பெயர்: மூர்த்தி - வீட்டு எண் : 2089 வயது : 61 பாலினம் : பெண் Photo is available
517 NFS0397331 பெயர் : ப்பிரிதி தந்தையின் பெயர்: விஜயபாண்டியன் வீட்டு எண் : 2089 வயது : 38 பாலினம் : பெண் Photo is available	518 CDV3077781 பெயர் : அருண்நேரு - தந்தையின் பெயர்: மூர்த்தி - வீட்டு எண் : 2089 வயது : 37 பாலினம் : ஆண் Photo is available	519 UQH0647206 பெயர் : ஆனந்த் - தந்தையின் பெயர்: மாரிமுத்து வீட்டு எண் : 2089 வயது : 30 பாலினம் : ஆண் Photo is available
520 CDV4700456 பெயர் : கிருஷ்ணமூர்த்தி - தந்தையின் பெயர்: கண்ணன் - வீட்டு எண் : 2093 வயது : 68 பாலினம் : ஆண் Photo is available	521 CDV4700464 பெயர் : புனிதவதி - கணவர் பெயர்: கிருஷ்ணமூர்த்தி - வீட்டு எண் : 2093 வயது : 60 பாலினம் : பெண் Photo is available	522 CDV4700472 பெயர் : மணிகண்டன் - தந்தையின் பெயர்: தங்கமணி - வீட்டு எண் : 2096 வயது : 37 பாலினம் : ஆண் Photo is available
523 UQH0752709 பெயர் : பூர்ணிமா - தந்தையின் பெயர்: தங்கமணி - வீட்டு எண் : 2096 வயது : 31 பாலினம் : பெண் Photo is available	524 UQH0843235 பெயர் : கமலா - கணவர் பெயர்: ஜெகநாதன் - வீட்டு எண் : 2097 வயது : 60 பாலினம் : பெண் Photo is available	525 UQH0843219 பெயர் : கனேசன் - தந்தையின் பெயர்: பிச்சை - வீட்டு எண் : 2097 வயது : 55 பாலினம் : ஆண் Photo is available
526 CDV2713162 பெயர் : மோகன் - தந்தையின் பெயர்: மூக்கையன் - வீட்டு எண் : 2097 வயது : 46 பாலினம் : ஆண் Photo is available	527 CDV2712818 பெயர் : சரோஜா - தந்தையின் பெயர்: மூக்கையன் - வீட்டு எண் : 2097 வயது : 43 பாலினம் : பெண் Photo is available	528 UQH0647594 பெயர் : கலியபெருமாள் - தந்தையின் பெயர்: கணேசன் - வீட்டு எண் : 2099 வயது : 42 பாலினம் : ஆண் Photo is available
529 UQH0813238 பெயர் : செல்வேந்திரன் - தந்தையின் பெயர்: வீரமணி - வீட்டு எண் : 2101 வயது : 35 பாலினம் : ஆண் Photo is available	530 UQH0734301 பெயர் : விக்னேஷ்வரன் - தந்தையின் பெயர்: வீரமணி - வீட்டு எண் : 2101 வயது : 33 பாலினம் : ஆண் Photo is available	531 UQH0866541 பெயர் : பாலசுப்பிரமணியன் - தந்தையின் பெயர்: வீரமணி - வீட்டு எண் : 2101 வயது : 30 பாலினம் : ஆண் Photo is available
532 UQH1919133 பெயர் : தேவயானி தந்தையின் பெயர்: வீரமணி வீட்டு எண் : 2101 வயது : 23 பாலினம் : பெண் Photo is available	533 UQH0734103 பெயர் : வீர லட்சுமி - கணவர் பெயர்: முத்து - வீட்டு எண் : 2105 வயது : 44 பாலினம் : பெண் Photo is available	534 UQH0967380 பெயர் : அரவிந்த் தந்தையின் பெயர்: முத்துமுத்து வீட்டு எண் : 2105 வயது : 27 பாலினம் : ஆண் Photo is available
535 UQH1919158 பெயர் : கோகுல் கிருஷ்ணன் தந்தையின் பெயர்: முத்து வீட்டு எண் : 2105 வயது : 23 பாலினம் : ஆண் Photo is available	536 UQH0468215 பெயர் : காளீஸ்வரி - கணவர் பெயர்: சண்முகம் - வீட்டு எண் : 2106 வயது : 46 பாலினம் : பெண் Photo is available	537 UQH0815167 பெயர் : முத்துலட்சுமி - கணவர் பெயர்: மாரியப்பன் - வீட்டு எண் : 2106 வயது : 37 பாலினம் : பெண் Photo is available
538 CDV4700498 பெயர் : மாரியப்பன் - தந்தையின் பெயர்: பழனி - வீட்டு எண் : 2106 வயது : 36 பாலினம் : ஆண் Photo is available	539 UQH1951904 பெயர் : பிரசாந்த் தந்தையின் பெயர்: சண்முகம் வீட்டு எண் : 2106 வயது : 24 பாலினம் : ஆண் Photo is available	540 UQH1987825 பெயர் : முத்துலெட்சுமி தந்தையின் பெயர்: மாடசாமி வீட்டு எண் : 2106 வயது : 22 பாலினம் : பெண் Photo is available

541 UQH0752717 பெயர் : வினிதா - தந்தையின் பெயர்: துரைராஜ் - வீட்டு எண் : 2109 வயது : 29 பாலினம் : பெண் Photo is available	542 CDV4458519 பெயர் : வேலு - கணவர் பெயர்: சுந்தரமூர்த்தி - வீட்டு எண் : 2111 வயது : 55 பாலினம் : பெண் Photo is available	543 UQH1680453 பெயர் : மஞ்சுளா - கணவர் பெயர்: வேலு - வீட்டு எண் : 2111 வயது : 52 பாலினம் : பெண் Photo is available
544 UQH0813246 பெயர் : மதன்குமார் - தந்தையின் பெயர்: ரெத்தின வேலு - வீட்டு எண் : 2111 வயது : 29 பாலினம் : ஆண் Photo is available	545 UQH1078807 பெயர் : வசந்தி கணவர் பெயர்: ரவிக்குமார் - வீட்டு எண் : 2112 வயது : 54 பாலினம் : பெண் Photo is available	546 CDV5743323 பெயர் : அன்னகாமு - கணவர் பெயர்: சுந்தரமூர்த்தி - வீட்டு எண் : 2114 வயது : 72 பாலினம் : பெண் Photo is available
547 UQH0146373 பெயர் : இராசுதேவர் தந்தையின் பெயர்: சின்னசாமிதேவர் வீட்டு எண் : 2116 வயது : 77 பாலினம் : ஆண் Photo is available	548 UQH0146381 பெயர் : பேச்சியம்மாள் கணவர் பெயர்: இராசுதேவர் வீட்டு எண் : 2116 வயது : 67 பாலினம் : பெண் Photo is available	549 CDV4580569 பெயர் : சுந்தரவடிவேல் - தந்தையின் பெயர்: பாலசுப்பிரமணியன் - வீட்டு எண் : 2120 வயது : 56 பாலினம் : ஆண் Photo is available
550 CDV1516475 பெயர் : ரவிச்சந்திரன் தந்தையின் பெயர்: செல்லப்பன் - வீட்டு எண் : 2122 வயது : 57 பாலினம் : ஆண் Photo is available	551 CDV4700506 பெயர் : வெற்றிச்செல்வி - தந்தையின் பெயர்: செல்லப்பன் - வீட்டு எண் : 2122 வயது : 43 பாலினம் : பெண் Photo is available	552 UQH1680461 பெயர் : ஜெயராஜ் - தந்தையின் பெயர்: ஞானமிர்தம் - வீட்டு எண் : 2123 வயது : 62 பாலினம் : ஆண் Photo is available
553 UQH1680479 பெயர் : ஆரோக்கியமேரி - கணவர் பெயர்: ஜெயராஜ் - வீட்டு எண் : 2123 வயது : 55 பாலினம் : பெண் Photo is available	554 UQH0734194 பெயர் : கௌரி கி தந்தையின் பெயர்: கிருஷ்ண குமார் ர வீட்டு எண் : 2123 வயது : 44 பாலினம் : பெண் Photo is available	555 CDV4700514 பெயர் : ஸ்டாலின் ராபர்ட்சன் டேவிட் தந்தையின் பெயர்: ஜெயராஜ் - வீட்டு எண் : 2123 வயது : 36 பாலினம் : ஆண் Photo is available
556 UQH0734228 பெயர் : மோனிகா ஸ்டெபின் - தந்தையின் பெயர்: ஜெயராஜ் - வீட்டு எண் : 2123 வயது : 29 பாலினம் : பெண் Photo is available	557 UQH1680487 பெயர் : அற்புதமேரி - கணவர் பெயர்: இருதயராஜ் - வீட்டு எண் : 2124 வயது : 76 பாலினம் : பெண் Photo is available	558 UQH1680495 பெயர் : தாஸ் - தந்தையின் பெயர்: இருதயராஜ் - வீட்டு எண் : 2124 வயது : 54 பாலினம் : ஆண் Photo is available
559 CDV4535191 பெயர் : அருள்செல்வி - கணவர் பெயர்: தாஸ் - வீட்டு எண் : 2124 வயது : 45 பாலினம் : பெண் Photo is available	560 UQH1680503 பெயர் : இளங்கோவன் - தந்தையின் பெயர்: சந்திரமௌலி - வீட்டு எண் : 2125 வயது : 52 பாலினம் : ஆண் Photo is available	561 UQH0813089 பெயர் : சுகுமார் - தந்தையின் பெயர்: முருகேசன் - வீட்டு எண் : 2125 வயது : 30 பாலினம் : ஆண் Photo is available
562 CDV3076221 பெயர் : கார்த்திகா - கணவர் பெயர்: இளங்கோவன் - வீட்டு எண் : 2133 வயது : 40 பாலினம் : பெண் Photo is available	563 UQH1832708 பெயர் : பிரியா கணவர் பெயர்: மனோகரன் வீட்டு எண் : 2134 வயது : 30 பாலினம் : பெண் Photo is available	# 564 UQH0942870 பெயர் : பாலவிக்னேஷ் வி தந்தையின் பெயர்: விஜயன் வீட்டு எண் : 2134-1 வயது : 26 பாலினம் : ஆண் Photo is available
565 CDV4458725 பெயர் : கவிதா - கணவர் பெயர்: பாலமுருகன் - வீட்டு எண் : 2135 வயது : 44 பாலினம் : பெண் Photo is available	566 CDV2713550 பெயர் : வீரமணி - தந்தையின் பெயர்: பிச்சை - வீட்டு எண் : 2135 வயது : 44 பாலினம் : ஆண் Photo is available	567 CDV2712206 பெயர் : மலர்கொடி - கணவர் பெயர்: பச்சமுத்து - வீட்டு எண் : 2137 வயது : 66 பாலினம் : பெண் Photo is available
568 CDV2709038 பெயர் : கதிர்வேல் - தந்தையின் பெயர்: பச்சமுத்து - வீட்டு எண் : 2137 வயது : 44 பாலினம் : ஆண் Photo is available	569 CDV4535225 பெயர் : மாரியப்பன் - தந்தையின் பெயர்: பச்சமுத்து - வீட்டு எண் : 2137 வயது : 42 பாலினம் : ஆண் Photo is available	570 CDV4327680 பெயர் : சுப்பிரமணியன் - தந்தையின் பெயர்: பழனிசாமி - வீட்டு எண் : 2138 வயது : 58 பாலினம் : ஆண் Photo is available

571 UQH0647479
பெயர் : தனலெட்சுமி -
தந்தையின் பெயர்: சுப்பிரமணியன் -
வீட்டு எண் : 2138
வயது : 30 பாலினம் : பெண்
Photo is available

572 UQH1955301
பெயர் : ஜெகதீஷ்
தந்தையின் பெயர்: ஸபுரமையந
வீட்டு எண் : 2138
வயது : 22 பாலினம் : ஆண்
Photo is available

573 UQH1680529
பெயர் : காதர்பாட்சா -
தந்தையின் பெயர்: அப்துல்அஜிஸ் -
வீட்டு எண் : 2139
வயது : 73 பாலினம் : ஆண்
Photo is available

574 UQH1680537
பெயர் : மும்தாஜ்பேகம் -
கணவர் பெயர்: காதர்பாட்சா -
வீட்டு எண் : 2139
வயது : 69 பாலினம் : பெண்
Photo is available

575 UQH0477596
பெயர் : ஷமீம் பானு -
கணவர் பெயர்: முகமது அன்சாரி -
வீட்டு எண் : 2139
வயது : 39 பாலினம் : பெண்
Photo is available

576 UQH0477604
பெயர் : முகமது அன்சாரி -
தந்தையின் பெயர்: ஷேக் முகமது -
வீட்டு எண் : 2139
வயது : 38 பாலினம் : ஆண்
Photo is available

577 UQH0477588
பெயர் : நசீம் பானு -
தந்தையின் பெயர்: காதர் பாஷா -
வீட்டு எண் : 2139
வயது : 37 பாலினம் : பெண்
Photo is available

578 UQH1680545
பெயர் : அகமதுபாட்சா -
தந்தையின் பெயர்: அப்துல்சத்தார் -
வீட்டு எண் : 2140
வயது : 64 பாலினம் : ஆண்
Photo is available

579 CDV2705788
பெயர் : பரிதாபேகம் -
கணவர் பெயர்: அகமதுபாட்சா -
வீட்டு எண் : 2140
வயது : 49 பாலினம் : பெண்
Photo is available

580 UQH0734145
பெயர் : தஸ்நீம் ருமானா -
தந்தையின் பெயர்: சித்திக் அலி -
வீட்டு எண் : 2140
வயது : 31 பாலினம் : பெண்
Photo is available

581 UQH1077387
பெயர் : தமிழழகன் -
தந்தையின் பெயர்: சங்கிலி -
வீட்டு எண் : 2141
வயது : 57 பாலினம் : ஆண்
Photo is available

582 UQH1878552
பெயர் : மனோஜ் குமார்
தந்தையின் பெயர்: தமிழழகன்
வீட்டு எண் : 2141
வயது : 24 பாலினம் : ஆண்
Photo is available

583 UQH1680552
பெயர் : வேலுநாச்சியார் -
தந்தையின் பெயர்: சண்முகத்தேவர் -
வீட்டு எண் : 2142
வயது : 54 பாலினம் : பெண்
Photo is available

584 UQH1013671
பெயர் : கல்யாணி
தந்தையின் பெயர்: மாரிமுத்து
வீட்டு எண் : 2142/551
வயது : 33 பாலினம் : பெண்
Photo is available

585 CDV2710143
பெயர் : செல்லம்மாள் -
கணவர் பெயர்: பழனியப்பன் -
வீட்டு எண் : 2143
வயது : 59 பாலினம் : பெண்
Photo is available

586 UQH1680560
பெயர் : தனலட்சுமி -
கணவர் பெயர்: ஜம்புலிங்கம் -
வீட்டு எண் : 2145
வயது : 77 பாலினம் : பெண்
Photo is available

587 CDV4327706
பெயர் : வேலுமணி -
தந்தையின் பெயர்: ஜம்புலிங்கம் -
வீட்டு எண் : 2145
வயது : 48 பாலினம் : ஆண்
Photo is available

588 UQH0285908
பெயர் : ஆனந்தி -
கணவர் பெயர்: சுந்தரேஷ்குமார் -
வீட்டு எண் : 2146
வயது : 40 பாலினம் : பெண்
Photo is available

589 UQH0559500
பெயர் : ஜோதி -
கணவர் பெயர்: வேலுமணி -
வீட்டு எண் : 2146
வயது : 35 பாலினம் : பெண்
Photo is available

590 UQH1680578
பெயர் : பூமாதேவி -
கணவர் பெயர்: சண்முகத்தேவர் -
வீட்டு எண் : 2147
வயது : 52 பாலினம் : பெண்
Photo is available

591 UQH0733972
பெயர் : கோபாலகிருஷ்ணன் -
தாயின் பெயர்: பூமாதேவி -
வீட்டு எண் : 2147
வயது : 30 பாலினம் : ஆண்
Photo is available

592 CDV2710911
பெயர் : சரவணவள்ளி -
கணவர் பெயர்: மருதநாயகம் -
வீட்டு எண் : 2148
வயது : 48 பாலினம் : பெண்
Photo is available

593 UQH0813287
பெயர் : கார்த்திகேயன் -
தந்தையின் பெயர்: மருத நாயகம் -
வீட்டு எண் : 2148
வயது : 29 பாலினம் : ஆண்
Photo is available

594 CDV2705457
பெயர் : சசிகலா -
தந்தையின் பெயர்: ராமஜெயம் -
வீட்டு எண் : 2149
வயது : 42 பாலினம் : பெண்
Photo is available

595 CDV4327722
பெயர் : சையத்லதிப்அகமது
தந்தையின் பெயர்: சையதுஅப்துல் -
வீட்டு எண் : 2150
வயது : 54 பாலினம் : ஆண்
Photo is available

596 CDV4327730
பெயர் : சாலியாபீபி -
கணவர் பெயர்: சையத் லதிப் அஹமத்
வீட்டு எண் : 2150
வயது : 53 பாலினம் : பெண்
Photo is available

597 UQH1028851
பெயர் : சையத் அப்துல் ஹமீத்
தந்தையின் பெயர்: சையத் லத்திப் அஹமத்
வீட்டு எண் : 2150
வயது : 26 பாலினம் : ஆண்
Photo is available

598 UQH2074284
பெயர் : சித்திக் அலி
தந்தையின் பெயர்: அப்துல் சமது
வீட்டு எண் : 2151
வயது : 57 பாலினம் : ஆண்
Photo is available

599 UQH2074326
பெயர் : ரஹி முனிஷா
கணவர் பெயர்: சித்திக் அலி
வீட்டு எண் : 2151
வயது : 51 பாலினம் : பெண்
Photo is available

600 UQH1002724
பெயர் : பிலால்
தந்தையின் பெயர்: சிதிக் அலி
வீட்டு எண் : 2151
வயது : 26 பாலினம் : ஆண்
Photo is available

601 CDV4491106
பெயர் : முகமதுகாசீம் -
தந்தையின் பெயர்: ஜப்பார் -
வீட்டு எண் : 2153
வயது : 69 பாலினம் : ஆண்
Photo is available

602 CDV2712727
பெயர் : தாஹீரா -
கணவர் பெயர்: முகமதுகாசீம் -
வீட்டு எண் : 2153
வயது : 59 பாலினம் : பெண்
Photo is available

603 UQH1680586
பெயர் : நூர்ஜஹான் -
கணவர் பெயர்: முகமதுயூசுப் -
வீட்டு எண் : 2153
வயது : 55 பாலினம் : பெண்
Photo is available

604 UQH0477570
பெயர் : தாஜீதீன் -
தந்தையின் பெயர்: முகம்மது யூசுப் -
வீட்டு எண் : 2153
வயது : 32 பாலினம் : ஆண்
Photo is available

605 UQH0734400
பெயர் : ரேஷ்மா -
தந்தையின் பெயர்: நூர்ஜான் -
வீட்டு எண் : 2153
வயது : 29 பாலினம் : பெண்
Photo is available

606 UQH0097824
பெயர் : கருப்பையா -
தந்தையின் பெயர்: இளையபெருமாள் -
வீட்டு எண் : 2154
வயது : 37 பாலினம் : ஆண்
Photo is available

607 UQH1680602
பெயர் : புஷ்பம் சு
கணவர் பெயர்: சுப்புராஜ் -
வீட்டு எண் : 2156
வயது : 68 பாலினம் : பெண்
Photo is available

608 UQH1680628
பெயர் : சக்ரபாணி -
தந்தையின் பெயர்: கோபால்நாயுடு -
வீட்டு எண் : 2158
வயது : 66 பாலினம் : ஆண்
Photo is available

609 UQH1680636
பெயர் : சுலோச்னா -
கணவர் பெயர்: சக்ரபாணி -
வீட்டு எண் : 2158
வயது : 58 பாலினம் : பெண்
Photo is available

610 UQH0468447
பெயர் : தினேஷ் பாபு -
தந்தையின் பெயர்: சக்கரபாணி -
வீட்டு எண் : 2158
வயது : 37 பாலினம் : ஆண்
Photo is available

611 UQH1680644
பெயர் : பழனியாண்டி -
தந்தையின் பெயர்: சிவசங்கரன் -
வீட்டு எண் : 2159
வயது : 59 பாலினம் : ஆண்
Photo is available

612 CDV1515881
பெயர் : நாகராஜ் -
தந்தையின் பெயர்: சிவசங்கரன் -
வீட்டு எண் : 2159
வயது : 56 பாலினம் : ஆண்
Photo is available

613 UQH1680651
பெயர் : அய்யப்பன் -
தந்தையின் பெயர்: சிவசங்கரன் -
வீட்டு எண் : 2159
வயது : 51 பாலினம் : ஆண்
Photo is available

614 UQH1680669
பெயர் : காந்திமதி -
கணவர் பெயர்: பழனியாண்டி -
வீட்டு எண் : 2159
வயது : 51 பாலினம் : பெண்
Photo is available

615 UQH1680677
பெயர் : மல்லிகா -
கணவர் பெயர்: ராஜேந்திரன் -
வீட்டு எண் : 2162
வயது : 61 பாலினம் : பெண்
Photo is available

616 CDV2713899
பெயர் : சுரேஸ்குமார் -
தந்தையின் பெயர்: ராஜேந்திரன் -
வீட்டு எண் : 2162
வயது : 42 பாலினம் : ஆண்
Photo is available

617 UQH2064186
பெயர் : மணி
தந்தையின் பெயர்: ரத்தினம்
வீட்டு எண் : 2163
வயது : 66 பாலினம் : ஆண்
Photo is available

618 UQH2010999
பெயர் : கோபிநாத்
தந்தையின் பெயர்: கலைவாணன்
வீட்டு எண் : 2163
வயது : 30 பாலினம் : ஆண்
Photo is available

619 UQH1870732
பெயர் : சரண்
தந்தையின் பெயர்: நாகரஜ்
வீட்டு எண் : 2163
வயது : 25 பாலினம் : ஆண்
Photo is available

620 UQH1680693
பெயர் : அங்காளேஸ்வரி -
கணவர் பெயர்: திருஞானசம்பந்தம் -
வீட்டு எண் : 2164
வயது : 54 பாலினம் : பெண்
Photo is available

621 UQH0551242
பெயர் : கார்த்திக் -
தந்தையின் பெயர்: திருஞானசம்பந்தம் -
வீட்டு எண் : 2164
வயது : 34 பாலினம் : ஆண்
Photo is available

622 UQH0551358
பெயர் : சின்னசாமி -
தந்தையின் பெயர்: சீனிவாசன் -
வீட்டு எண் : 2165
வயது : 64 பாலினம் : ஆண்
Photo is available

623 UQH0551309
பெயர் : அன்னகாமாட்சி -
கணவர் பெயர்: சின்னசாமி -
வீட்டு எண் : 2165
வயது : 55 பாலினம் : பெண்
Photo is available

624 UQH0551366
பெயர் : பிச்சைமூர்த்தி -
தந்தையின் பெயர்: சின்னசாமி -
வீட்டு எண் : 2165
வயது : 40 பாலினம் : ஆண்
Photo is available

625 UQH0551374
பெயர் : ராமராசு -
தந்தையின் பெயர்: சின்னசாமி -
வீட்டு எண் : 2165
வயது : 37 பாலினம் : ஆண்
Photo is available

626 CDV2711604
பெயர் : ஜெயா -
தாயின் பெயர்: ரெத்தினம் -
வீட்டு எண் : 2166
வயது : 61 பாலினம் : பெண்
Photo is available

627 CDV2711570
பெயர் : சங்கர் -
தந்தையின் பெயர்: சுந்தரம் -
வீட்டு எண் : 2166
வயது : 52 பாலினம் : ஆண்
Photo is available

628 CDV2711612
பெயர் : சந்திரா -
தாயின் பெயர்: ரெத்தினம் -
வீட்டு எண் : 2166
வயது : 51 பாலினம் : பெண்
Photo is available

629 UQH0468884
பெயர் : லெட்சுமி -
கணவர் பெயர்: அருணாச்சலம் -
வீட்டு எண் : 2168
வயது : 63 பாலினம் : பெண்
Photo is available

630 CDV1517309
பெயர் : பெரியசாமி
தந்தையின் பெயர்: காத்தமுத்து
வீட்டு எண் : 2173
வயது : 57 பாலினம் : ஆண்
Photo is available

631 CDV2711935 பெயர் : சரஸ்வதி - கணவர் பெயர்: ராஜேந்திரன் - வீட்டு எண் : 2173 வயது : 56 பாலினம் : பெண் Photo is available	632 UQH1680701 பெயர் : ஜெயந்தி கணவர் பெயர்: பெரியசாமி வீட்டு எண் : 2173 வயது : 55 பாலினம் : பெண் Photo is available	633 UQH0647677 பெயர் : பிரசாந்த் - தந்தையின் பெயர்: பெரியசாமி - வீட்டு எண் : 2173 வயது : 30 பாலினம் : ஆண் Photo is available
634 UQH1680719 பெயர் : லட்சுமி - கணவர் பெயர்: ஞானவேல் - வீட்டு எண் : 2176 வயது : 66 பாலினம் : பெண் Photo is available	635 CDV2710044 பெயர் : சரவணன் - தந்தையின் பெயர்: ஞானவேல் - வீட்டு எண் : 2176 வயது : 47 பாலினம் : ஆண் Photo is available	636 UQH0752501 பெயர் : ஜானகி - கணவர் பெயர்: கணேசன் - வீட்டு எண் : 2176 வயது : 39 பாலினம் : பெண் Photo is available
637 UQH1823731 பெயர் : அலமேலு கணவர் பெயர்: வசந்தகுமார் வீட்டு எண் : 2176 வயது : 33 பாலினம் : பெண் Photo is available	638 CDV2704104 பெயர் : நாகேஸ்வரி - கணவர் பெயர்: ஐயப்பன் - வீட்டு எண் : 2179 வயது : 56 பாலினம் : பெண் Photo is available	639 UQH0734111 பெயர் : நான்சிஸ்டெல்லா - தந்தையின் பெயர்: ஜீலிராயப்பன் - வீட்டு எண் : 2180 வயது : 30 பாலினம் : பெண் Photo is available
640 UQH1680727 பெயர் : வாசுதேவன் - தந்தையின் பெயர்: ஆறுமுகம் - வீட்டு எண் : 2187 வயது : 57 பாலினம் : ஆண் Photo is available	641 UQH1680735 பெயர் : மின்னல்கொடி - கணவர் பெயர்: வாசுதேவன் - வீட்டு எண் : 2187 வயது : 53 பாலினம் : பெண் Photo is available	642 UQH0752725 பெயர் : சதிஷ்குமார் - தந்தையின் பெயர்: வாசுதேவன் - வீட்டு எண் : 2187 வயது : 29 பாலினம் : ஆண் Photo is available
643 CDV1643626 பெயர் : சாரங்கன் - தந்தையின் பெயர்: நடேசன் - வீட்டு எண் : 2273 வயது : 73 பாலினம் : ஆண் Photo is available	S 644 UQH1680743 DELETED பெயர் : அறச்செல்வி - கணவர் பெயர்: சாரங்கன் - வீட்டு எண் : 2273 வயது : 66 பாலினம் : பெண் Photo is available	645 CDV1516020 பெயர் : தாமரைச்செல்வி - கணவர் பெயர்: இளங்கோவன் - வீட்டு எண் : 2288-1 வயது : 55 பாலினம் : பெண் Photo is available
646 UQH1680768 பெயர் : கஸ்தூரி - கணவர் பெயர்: நாராயணசாமி - வீட்டு எண் : 2289-1 வயது : 61 பாலினம் : பெண் Photo is available	647 UQH1680776 பெயர் : கருப்பையா - தந்தையின் பெயர்: முத்துசாமி - வீட்டு எண் : 2298 வயது : 71 பாலினம் : ஆண் Photo is available	648 UQH0647438 பெயர் : ராஜகோபால் - தந்தையின் பெயர்: ராஜேந்திரன் - வீட்டு எண் : 2312 வயது : 31 பாலினம் : ஆண் Photo is available
649 UQH1680792 பெயர் : ராஜசேகர் - தந்தையின் பெயர்: நல்லகருப்பு - வீட்டு எண் : 2355 வயது : 61 பாலினம் : ஆண் Photo is available	650 UQH1680800 பெயர் : நிர்மலா - கணவர் பெயர்: ராஜசேகர் - வீட்டு எண் : 2355 வயது : 56 பாலினம் : பெண் Photo is available	651 UQH1680818 பெயர் : ராதா - கணவர் பெயர்: செல்வராஜ் - வீட்டு எண் : 2355-1 வயது : 64 பாலினம் : பெண் Photo is available
652 CDV3070414 பெயர் : ஜவஹர்லால் - தந்தையின் பெயர்: ராமசந்திரன் - வீட்டு எண் : 2365 வயது : 77 பாலினம் : ஆண் Photo is available	653 CDV3070745 பெயர் : சசிகலா - தந்தையின் பெயர்: ஜவஹர்லால் - வீட்டு எண் : 2365 வயது : 48 பாலினம் : பெண் Photo is available	654 CDV3077633 பெயர் : விஜய் - தந்தையின் பெயர்: ஜவஹர்லால் - வீட்டு எண் : 2365 வயது : 46 பாலினம் : ஆண் Photo is available
655 CDV4700480 பெயர் : சுமதி - கணவர் பெயர்: சிதம்பரம் - வீட்டு எண் : 2403 வயது : 41 பாலினம் : பெண் Photo is available	656 UQH0557272 பெயர் : கருணாகுமாரி - கணவர் பெயர்: அருண்ராஜ் - வீட்டு எண் : 2403 வயது : 40 பாலினம் : பெண் Photo is available	657 UQH0097873 பெயர் : தண்டபானி - தந்தையின் பெயர்: நித்தியானந்தம் - வீட்டு எண் : 2418 வயது : 65 பாலினம் : ஆண் Photo is available
658 UQH0097881 பெயர் : அமுதா - கணவர் பெயர்: தண்டபானி - வீட்டு எண் : 2418 வயது : 64 பாலினம் : பெண் Photo is available	659 UQH1680826 பெயர் : வீரப்பன் - தந்தையின் பெயர்: பெரியசாமி - வீட்டு எண் : 2603 வயது : 61 பாலினம் : ஆண் Photo is available	660 CDV1517283 பெயர் : தனலட்சுமி - கணவர் பெயர்: வீரப்பன் - வீட்டு எண் : 2603 வயது : 56 பாலினம் : பெண் Photo is available

661 UQH1680834 பெயர் : வீரன் - தந்தையின் பெயர்: தங்கராஜ் - வீட்டு எண் : 2610 வயது : 61 பாலினம் : ஆண் Photo is available	662 CDV1516939 பெயர் : சாந்தி - கணவர் பெயர்: வீரன் - வீட்டு எண் : 2610 வயது : 56 பாலினம் : பெண் Photo is available	663 CDV1514371 பெயர் : பாண்டியன் - தந்தையின் பெயர்: நாகமுத்து - வீட்டு எண் : 2610-1 வயது : 53 பாலினம் : ஆண் Photo is available
664 CDV1516954 பெயர் : பாண்டியம்மாள் - கணவர் பெயர்: பாண்டியன் - வீட்டு எண் : 2610-1 வயது : 50 பாலினம் : பெண் Photo is available	665 UQH0098095 பெயர் : அமுதவள்ளி - கணவர் பெயர்: சுரேஷ்கண்ணன் - வீட்டு எண் : 2612 வயது : 44 பாலினம் : பெண் Photo is available	666 UQH1680842 பெயர் : சுப்ரமணி - தந்தையின் பெயர்: நாகமுத்து - வீட்டு எண் : 2613 வயது : 59 பாலினம் : ஆண் Photo is available
667 UQH1680859 பெயர் : பார்வதி - கணவர் பெயர்: சுப்ரமணி - வீட்டு எண் : 2613 வயது : 55 பாலினம் : பெண் Photo is available	668 UQH1680867 பெயர் : பாண்டியம்மாள் - கணவர் பெயர்: அம்மாசி - வீட்டு எண் : 2622 வயது : 61 பாலினம் : பெண் Photo is available	669 UQH1680875 பெயர் : ஆரோக்கியசாமி - தந்தையின் பெயர்: பாப்பு - வீட்டு எண் : 2624 வயது : 80 பாலினம் : ஆண் Photo is available
670 UQH1680883 பெயர் : ஜோதிமேரி - கணவர் பெயர்: ஆரோக்கியசாமி - வீட்டு எண் : 2624 வயது : 68 பாலினம் : பெண் Photo is available	671 UQH0098848 பெயர் : மாரிபாலா - கணவர் பெயர்: சின்னப்பன் - வீட்டு எண் : 2624 வயது : 42 பாலினம் : பெண் Photo is available	672 UQH1680891 பெயர் : குருவம்மாள் - கணவர் பெயர்: மணி - வீட்டு எண் : 2626 வயது : 76 பாலினம் : பெண் Photo is available
673 UQH1680909 பெயர் : அமுதா - கணவர் பெயர்: பாலன் - வீட்டு எண் : 2626 வயது : 76 பாலினம் : பெண் Photo is available	674 CDV4458527 பெயர் : சரசு - கணவர் பெயர்: பாண்டியன் - வீட்டு எண் : 2635 வயது : 58 பாலினம் : பெண் Photo is available	675 UQH1680917 பெயர் : மாரிகண்ணு - கணவர் பெயர்: ராஜேந்திரன் - வீட்டு எண் : 2635 வயது : 56 பாலினம் : பெண் Photo is available
676 UQH1680925 பெயர் : ராஜேந்திரன் - தந்தையின் பெயர்: அங்கமுத்து - வீட்டு எண் : 2640 வயது : 56 பாலினம் : ஆண் Photo is available	677 UQH1680933 பெயர் : சாந்தி - கணவர் பெயர்: ராஜேந்திரன் - வீட்டு எண் : 2640 வயது : 50 பாலினம் : பெண் Photo is available	678 UQH1680941 பெயர் : வேலுதாயி - கணவர் பெயர்: ஜெயராஜ் - வீட்டு எண் : 2642 வயது : 53 பாலினம் : பெண் Photo is available
679 UQH1680958 பெயர் : ராசு - தந்தையின் பெயர்: சின்னப்பிள்ளை - வீட்டு எண் : 2643 வயது : 86 பாலினம் : ஆண் Photo is available	680 UQH1680966 பெயர் : பழனிச்சாமி - தந்தையின் பெயர்: பழனியாண்டவர் - வீட்டு எண் : 2645 வயது : 61 பாலினம் : ஆண் Photo is available	681 UQH1680982 பெயர் : சுடளி - தந்தையின் பெயர்: தவசி - வீட்டு எண் : 2651 வயது : 66 பாலினம் : பெண் Photo is available
682 UQH1680990 பெயர் : கருப்பாயி - கணவர் பெயர்: முருகேசன் - வீட்டு எண் : 2653 வயது : 59 பாலினம் : பெண் Photo is available	683 UQH0563823 பெயர் : ஜெயக்குமார் - தந்தையின் பெயர்: விஜயன் - வீட்டு எண் : 2660 வயது : 42 பாலினம் : ஆண் Photo is available	684 UQH1681014 பெயர் : ராஜேந்திரன் - தந்தையின் பெயர்: நாராயணன் - வீட்டு எண் : 2666 வயது : 60 பாலினம் : ஆண் Photo is available
685 UQH1681022 பெயர் : நாகவல்லி - கணவர் பெயர்: ராஜேந்திரன் - வீட்டு எண் : 2666 வயது : 55 பாலினம் : பெண் Photo is available	686 UQH1681030 பெயர் : ஈஸ்வரன் - தந்தையின் பெயர்: ராசு - வீட்டு எண் : 2668 வயது : 66 பாலினம் : ஆண் Photo is available	687 UQH1681048 பெயர் : பழனியம்மாள் - கணவர் பெயர்: ஈஸ்வரன் - வீட்டு எண் : 2668 வயது : 56 பாலினம் : பெண் Photo is available
688 UQH1681055 பெயர் : மணி - தந்தையின் பெயர்: பரமசிவம் - வீட்டு எண் : 2669 வயது : 62 பாலினம் : ஆண் Photo is available	689 UQH1681063 பெயர் : பேச்சியம்மாள் - கணவர் பெயர்: மணி - வீட்டு எண் : 2669 வயது : 59 பாலினம் : பெண் Photo is available	690 UQH1681071 பெயர் : கருப்பையா - தந்தையின் பெயர்: முத்து - வீட்டு எண் : 2670 வயது : 56 பாலினம் : ஆண் Photo is available

691 UQH1681089 பெயர் : முருகலட்சுமி - இதரர் பெயர்: கருப்பையா - வீட்டு எண் : 2670 வயது : 51 பாலினம் : பெண் Photo is available	692 UQH1681097 பெயர் : சித்ரா - கணவர் பெயர்: வீரமணி - வீட்டு எண் : 2671 வயது : 59 பாலினம் : பெண் Photo is available	693 UQH1681105 பெயர் : ஜோதி - கணவர் பெயர்: செல்வம் - வீட்டு எண் : 2673-1 வயது : 51 பாலினம் : பெண் Photo is available
694 UQH1681139 பெயர் : மகேஸ்வரி - கணவர் பெயர்: ஆறுமுகம் - வீட்டு எண் : 2677-1 வயது : 53 பாலினம் : பெண் Photo is available	695 UQH1681154 பெயர் : பேச்சியம்மாள் - கணவர் பெயர்: மாதேஸ்வரன் - வீட்டு எண் : 2683 வயது : 70 பாலினம் : பெண் Photo is available	S 696 UQH1681170 பெயர் : தமிழரசி - கணவர் பெயர்: ரெங்கசாமி - வீட்டு எண் : 2690 வயது : 70 பாலினம் : பெண் DELETED Photo is available
697 UQH1681188 பெயர் : அமுதவல்லி - கணவர் பெயர்: பெரியசாமி - வீட்டு எண் : 2692 வயது : 59 பாலினம் : பெண் Photo is available	698 UQH0752600 பெயர் : ஹரிஹரன் - தந்தையின் பெயர்: பெரியசாமி - வீட்டு எண் : 2692 வயது : 30 பாலினம் : ஆண் Photo is available	699 CDV2714798 பெயர் : ராசு - தந்தையின் பெயர்: பழனியப்பன் - வீட்டு எண் : 2696 வயது : 52 பாலினம் : ஆண் Photo is available
# 700 UQH1681204 பெயர் : சந்தனகுமாரி ராஜு கணவர் பெயர்: ராசு - வீட்டு எண் : கதவு எண் 2696 வயது : 54 பாலினம் : பெண் Photo is available	701 UQH1876010 பெயர் : பிரபு தந்தையின் பெயர்: ராஜு வீட்டு எண் : 2696 வயது : 31 பாலினம் : ஆண் Photo is available	702 UQH1681212 பெயர் : செல்வராஜ் - தந்தையின் பெயர்: மரியஆரோக்கியம் - வீட்டு எண் : 2700 வயது : 63 பாலினம் : ஆண் Photo is available
703 UQH1681220 பெயர் : சூலிட்மேரி - கணவர் பெயர்: செல்வராஜ் - வீட்டு எண் : 2700 வயது : 61 பாலினம் : பெண் Photo is available	704 CDV1514215 பெயர் : நிக்கோலஸ் - தந்தையின் பெயர்: செல்வராஜ் - வீட்டு எண் : 2700 வயது : 53 பாலினம் : ஆண் Photo is available	705 UQH1681238 பெயர் : நெப்போலியன் - தந்தையின் பெயர்: மைக்கேல்ராஜ் - வீட்டு எண் : 2700 வயது : 47 பாலினம் : ஆண் Photo is available
706 UQH1876028 பெயர் : ஜெயப்ரபா தந்தையின் பெயர்: நேபோலீந வீட்டு எண் : 2700 வயது : 24 பாலினம் : பெண் Photo is available	707 UQH1875996 பெயர் : அமலா ராஜ் தந்தையின் பெயர்: நிக்கோலஸ் வீட்டு எண் : 2701 வயது : 25 பாலினம் : ஆண் Photo is available	708 UQH1681246 பெயர் : தேவி - கணவர் பெயர்: கண்ணன் - வீட்டு எண் : 2702 வயது : 62 பாலினம் : பெண் Photo is available
709 UQH1681253 பெயர் : முருகன் - தந்தையின் பெயர்: முனியாண்டி - வீட்டு எண் : 2703 வயது : 52 பாலினம் : ஆண் Photo is available	710 UQH1681261 பெயர் : கருப்பாயி - கணவர் பெயர்: முருகன் - வீட்டு எண் : 2703 வயது : 50 பாலினம் : பெண் Photo is available	711 UQH1871078 பெயர் : முத்துமணி தந்தையின் பெயர்: முருகன் வீட்டு எண் : 2703 வயது : 24 பாலினம் : ஆண் Photo is available
712 UQH1681287 பெயர் : முத்துலெட்சுமி - கணவர் பெயர்: ராசு - வீட்டு எண் : 2714-1 வயது : 71 பாலினம் : பெண் Photo is available	713 UQH1681295 பெயர் : வேலாயி - கணவர் பெயர்: சீனிவாசன் - வீட்டு எண் : 2737 வயது : 61 பாலினம் : பெண் Photo is available	714 UQH1681303 பெயர் : சகுந்தலா - கணவர் பெயர்: பாண்டுரங்கன் - வீட்டு எண் : 2738 வயது : 61 பாலினம் : பெண் Photo is available
715 UQH1681311 பெயர் : இந்திராணி - கணவர் பெயர்: காளிதாசன் - வீட்டு எண் : 2740 வயது : 57 பாலினம் : பெண் Photo is available	716 UQH1681329 பெயர் : வானதி - கணவர் பெயர்: பாலையா - வீட்டு எண் : 2754 வயது : 66 பாலினம் : பெண் Photo is available	717 UQH1681345 பெயர் : செல்லம்மாள் - கணவர் பெயர்: முனியாண்டி - வீட்டு எண் : 2756 வயது : 58 பாலினம் : பெண் Photo is available
718 UQH1681352 பெயர் : வீரபத்திரன் - தந்தையின் பெயர்: ரெத்தினசாமி - வீட்டு எண் : 2803 வயது : 69 பாலினம் : ஆண் Photo is available	719 UQH1681360 பெயர் : பிச்சைமணி வீ கணவர் பெயர்: வீரபத்திரன் - வீட்டு எண் : 2803 வயது : 58 பாலினம் : பெண் Photo is available	720 UQH1681378 பெயர் : ராமாயி - கணவர் பெயர்: வீரபத்திரன் - வீட்டு எண் : 2803 வயது : 57 பாலினம் : பெண் Photo is available

721 CDV1516665 பெயர் : செல்வராஜ் - தந்தையின் பெயர்: முருகன் - வீட்டு எண் : 2804 வயது : 58 பாலினம் : ஆண் Photo is available	722 UQH1681386 பெயர் : பெருமாள் - தந்தையின் பெயர்: பெரியண்ணன் - வீட்டு எண் : 2810 வயது : 58 பாலினம் : ஆண் Photo is available	723 UQH1681394 பெயர் : மலர்கொடி - கணவர் பெயர்: பெருமாள் - வீட்டு எண் : 2810 வயது : 56 பாலினம் : பெண் Photo is available
724 UQH1681402 பெயர் : வீரமணி - கணவர் பெயர்: மணி - வீட்டு எண் : 2816 வயது : 57 பாலினம் : பெண் Photo is available	725 UQH1681410 பெயர் : குமுதம் - கணவர் பெயர்: கண்ணன் - வீட்டு எண் : 2817 வயது : 55 பாலினம் : பெண் Photo is available	726 UQH1987817 பெயர் : யோகமணிகண்டன் தந்தையின் பெயர்: செல்வம் வீட்டு எண் : 2846 வயது : 21 பாலினம் : ஆண் Photo is available
727 UQH1932508 பெயர் : காதர் பாஷா தந்தையின் பெயர்: ஜான் பேகம் வீட்டு எண் : 2856 வயது : 57 பாலினம் : ஆண் Photo is available	728 CDV2709046 பெயர் : தனலெட்சுமி - கணவர் பெயர்: முத்துகிருஷ்ணன் - வீட்டு எண் : 2857-2 வயது : 49 பாலினம் : பெண் Photo is available	729 UQH1686906 பெயர் : காமராசன் - தந்தையின் பெயர்: ஜெகன்னாதன் - வீட்டு எண் : 2935 வயது : 62 பாலினம் : ஆண் Photo is available
730 UQH0468553 பெயர் : காள்யம்மாள் - கணவர் பெயர்: வெள்ளைசாமி - வீட்டு எண் : 2950 வயது : 78 பாலினம் : பெண் Photo is available	731 UQH0468546 பெயர் : சின்னையா - தந்தையின் பெயர்: உடையன் - வீட்டு எண் : 2950 வயது : 66 பாலினம் : ஆண் Photo is available	732 UQH0468538 பெயர் : ராசாத்தி - கணவர் பெயர்: சின்னையா - வீட்டு எண் : 2950 வயது : 48 பாலினம் : பெண் Photo is available
733 UQH1882448 பெயர் : தனஸ்ரீ கணவர் பெயர்: சிலம்பரசன் வீட்டு எண் : 2950/6-406இ வயது : 34 பாலினம் : பெண் Photo is available	734 UQH0097956 பெயர் : சுமதி - கணவர் பெயர்: கனகராஜ் - வீட்டு எண் : 2954 வயது : 49 பாலினம் : பெண் Photo is available	735 UQH0097923 பெயர் : இந்திரா ராணி - கணவர் பெயர்: நாச்சியப்பன் - வீட்டு எண் : 2960 வயது : 59 பாலினம் : பெண் Photo is available
736 UQH0343764 பெயர் : அழகு பகவதி - தந்தையின் பெயர்: நாச்சியப்பன் - வீட்டு எண் : 2960 வயது : 42 பாலினம் : பெண் Photo is available	737 UQH0343756 பெயர் : மகேஸ்வரி - தந்தையின் பெயர்: நாச்சியப்பன் - வீட்டு எண் : 2960 வயது : 39 பாலினம் : பெண் Photo is available	738 UQH1972587 பெயர் : செந்தில்குமார் தந்தையின் பெயர்: ஏழுமலை வீட்டு எண் : 2960 பழனியப்பா நகர் வயது : 53 பாலினம் : ஆண் Photo is available
739 UQH0551101 பெயர் : தமிழரசி - கணவர் பெயர்: கோவிந்தராஜ் - வீட்டு எண் : 2961H வயது : 55 பாலினம் : பெண் Photo is available	740 UQH0146480 பெயர் : இந்திராணி கணவர் பெயர்: சுப்பிரமணியன் வீட்டு எண் : 3008 வயது : 83 பாலினம் : பெண் Photo is available	741 UQH1876051 பெயர் : சீதாலக்ஷ்மி தந்தையின் பெயர்: குமார் வீட்டு எண் : 3052 வயது : 31 பாலினம் : ஆண் Photo is available
742 CDV4700522 பெயர் : முத்துக்குமார் - தந்தையின் பெயர்: சுப்ரமணியன் - வீட்டு எண் : 3125 வயது : 40 பாலினம் : ஆண் Photo is available	743 UQH0734426 பெயர் : பிரவீன்குமார் - தந்தையின் பெயர்: கண்ணன் - வீட்டு எண் : 3594 வயது : 45 பாலினம் : ஆண் Photo is available	744 UQH0734178 பெயர் : சிட்டுகலா - கணவர் பெயர்: சோமசுந்தரம் - வீட்டு எண் : 3597-43 வயது : 57 பாலினம் : பெண் Photo is available
745 UQH1932128 பெயர் : அந்நீஷா பானு தந்தையின் பெயர்: ஸாதீஷ்க பாஷா வீட்டு எண் : 21541 வயது : 28 பாலினம் : பெண் Photo is available	746 UQH1715911 பெயர் : தனம் தந்தையின் பெயர்: வீரப்பன் வீட்டு எண் : - வயது : 52 பாலினம் : பெண் Photo is available	747 UCH0262410 பெயர் : சந்திரசேகரன் - தந்தையின் பெயர்: முத்துக்கிருஷ்ணன் - வீட்டு எண் : ஏ1, வயது : 75 பாலினம் : ஆண் Photo is available
748 UCH0436303 பெயர் : மகேஸ்வரி - கணவர் பெயர்: சந்திரசேகரன் - வீட்டு எண் : A1 வயது : 69 பாலினம் : பெண் Photo is available	749 UQH0647719 பெயர் : விஸ்வநாதன் - தந்தையின் பெயர்: ஜெகதீசன் - வீட்டு எண் : A3 வயது : 77 பாலினம் : ஆண் Photo is available	750 UQH0647727 பெயர் : விஜயலெட்சுமி - தந்தையின் பெயர்: விஸ்வநாதன் - வீட்டு எண் : A3 வயது : 41 பாலினம் : பெண் Photo is available

751 UQH0532721 பெயர் : அய்யப்பன் - தந்தையின் பெயர்: பாஸ்கரன் - வீட்டு எண் : பீ1 பீ-ப்லோக நவநீதா அப்பா வயது : 38 பாலினம் : ஆண் Photo is available	752 UQH0734129 பெயர் : மோகாம்பாள் - தந்தையின் பெயர்: மணியாறன் - வீட்டு எண் : B4-5 வயது : 67 பாலினம் : பெண் Photo is available	753 UQH1974369 பெயர் : கிஷோகுமார் இதரர் பெயர்: மோகாம்பாள் வீட்டு எண் : பீ4/5 வயது : 30 பாலினம் : ஆண் Photo is available
754 UQH0907147 பெயர் : பாலசுப்ரமணியன் - தந்தையின் பெயர்: ரவீந்திரன் - வீட்டு எண் : சி-1,6/3597 வயது : 44 பாலினம் : ஆண் Photo is available	755 UQH0933721 பெயர் : பிரகதிஷ் ராஜூ - தந்தையின் பெயர்: பிரூத்திவீ ராஜூ - வீட்டு எண் : D2 வயது : 39 பாலினம் : ஆண் Photo is available	756 UQH0154435 பெயர் : பாலு - தந்தையின் பெயர்: சுப்பிரமணி - வீட்டு எண் : D2 வயது : 36 பாலினம் : ஆண் Photo is available
757 UQH1875459 பெயர் : ராகாவீ தந்தையின் பெயர்: நாராயணசாமி வீட்டு எண் : டீ2 வயது : 25 பாலினம் : பெண் Photo is available	758 UQH1951425 பெயர் : தனலக்ஷ்மி கணவர் பெயர்: பாலு வீட்டு எண் : டீ2/19 வயது : 30 பாலினம் : பெண் Photo is available	759 CDV1640218 பெயர் : ரேவதி வ கணவர் பெயர்: ஸ்ரீதர் - வீட்டு எண் : கதவு.எண்.2043 வயது : 58 பாலினம் : பெண் Photo is available
760 UCH0991612 பெயர் : குமாரசாமி - தந்தையின் பெயர்: செட்டியா கவுண்டர் - வீட்டு எண் : கதவு எண் 1/3971 மனை எண் 6 வயது : 68 பாலினம் : ஆண் Photo is available	761 UCH0991786 பெயர் : சாந்தி - கணவர் பெயர்: குமாரசாமி - வீட்டு எண் : கதவு எண் 1/3971,மனை எண் 6 வயது : 64 பாலினம் : பெண் Photo is available	762 UQH2022416 பெயர் : ஹர்ஷினி பா தந்தையின் பெயர்: பாரதிதாசன் வீட்டு எண் : கதவு எண் 6/1906 வயது : 21 பாலினம் : பெண் Photo is available
763 UQH1882216 பெயர் : ஏம.வீதுரஷீநீ தந்தையின் பெயர்: முத்துசெல்வம் வீட்டு எண் : இ1 வயது : 24 பாலினம் : பெண் Photo is available	764 UQH1039270 பெயர் : பார்வதி - கணவர் பெயர்: இராமலிங்கம் - வீட்டு எண் : எஃப்எஃப்.எஃப்1முதல் தளம் வயது : 78 பாலினம் : பெண் Photo is available	765 UQH1876069 பெயர் : உமா கணவர் பெயர்: ஸ்ரீநிவாசன் வீட்டு எண் : ஃப்ஃப ஜே1 வயது : 53 பாலினம் : பெண் Photo is available
766 UQH1875442 பெயர் : அஸ்வினி கணவர் பெயர்: நடராஜன் வீட்டு எண் : ஜீ 2 வயது : 44 பாலினம் : பெண் Photo is available	767 UQH1895564 பெயர் : ஜேனிபா தந்தையின் பெயர்: பிரகாசம் வீட்டு எண் : ஏச4 வயது : 38 பாலினம் : பெண் Photo is available	768 UQH0473397 பெயர் : நாகராஜன் - தந்தையின் பெயர்: வீரராகவன் - வீட்டு எண் : ஜே2 நவனீதஸ் வயது : 80 பாலினம் : ஆண் Photo is available
769 UQH0473496 பெயர் : பிரேமலதா - கணவர் பெயர்: நாகராஜன் - வீட்டு எண் : ஜே2 நவனீதஸ் வயது : 67 பாலினம் : பெண் Photo is available	770 UQH0468876 பெயர் : மஞ்சுளா - தாயின் பெயர்: ராதா - வீட்டு எண் : N0-3 வயது : 46 பாலினம் : பெண் Photo is available	771 UQH0752618 பெயர் : விவேகானந்தம் - தந்தையின் பெயர்: கோவிந்தராஜ் - வீட்டு எண் : na வயது : 69 பாலினம் : ஆண் Photo is available
772 UQH2094811 பெயர் : மாரியம்மாள் ப கணவர் பெயர்: பழனி வீட்டு எண் : எண் 1/403 வயது : 53 பாலினம் : பெண் Photo is available	773 TYQ0364240 பெயர் : கலைவாணி தந்தையின் பெயர்: முருகேசன் வீட்டு எண் : எண் 1/3925 கவின் இல்லம் வயது : 35 பாலினம் : பெண் Photo is available	774 UQH2129872 பெயர் : ஆபியாபேகம் கணவர் பெயர்: அப்துல் ரகுமான் வீட்டு எண் : எண் 6/2011 வயது : 26 பாலினம் : பெண் Photo is available
775 UQH2078525 பெயர் : சங்கீதா கோ தந்தையின் பெயர்: கோபாலகிருஷ்ணன் வீட்டு எண் : எண் 6/2108,பீரங்கி மேடு வயது : 20 பாலினம் : பெண் Photo is available	776 UCH0855288 பெயர் : பிரியா - தந்தையின் பெயர்: சுந்தரம் - வீட்டு எண் : எண் 6/3533 வயது : 30 பாலினம் : பெண் Photo is available	777 UQH0843268 பெயர் : லாவண்யன் - தந்தையின் பெயர்: ரவி - வீட்டு எண் : எண். 13/82,மனை எண். 3 மற்றும் 4, வயது : 28 பாலினம் : ஆண் Photo is available
778 UQH2129864 பெயர் : அனுஷா தந்தையின் பெயர்: சிவகுமார் வீட்டு எண் : எண் 1895 வயது : 20 பாலினம் : பெண் Photo is available	779 UQH2129849 பெயர் : அனுஷ் சாமிஅய்யா தந்தையின் பெயர்: மணிவண்ணன் வீட்டு எண் : எண் 1985 வயது : 20 பாலினம் : ஆண் Photo is available	780 UQH2137057 பெயர் : பேபிசாலினி தாயின் பெயர்: மஞ்சுளா வீட்டு எண் : எண் 2134 வயது : 19 பாலினம் : பெண் Photo is available

781 CDV4458659	782 UQH2147379	783 UQH0557298
பெயர் : சரவணன் ரா பு தந்தையின் பெயர்: புருஷோத்தமன் - வீட்டு எண் : மனை எண் 5, ஜே ஜே நாகர் வயது : 57 பாலினம் : ஆண் Photo is available	பெயர் : பிரிமிதா ச தந்தையின் பெயர்: சரவணன் வீட்டு எண் : பிலாட் எண் 5,ஜே ஜே நகர் வயது : 19 பாலினம் : பெண் Photo is available	பெயர் : ஸ்ரீதரன் - தந்தையின் பெயர்: சௌந்தரராஜன் - வீட்டு எண் : ஸ்1 வயது : 53 பாலினம் : ஆண் Photo is available
784 UQH0843029	**785** UQH1882349	**786** UQH2064061
பெயர் : இந்திராணி - கணவர் பெயர்: சுந்தரராசன் - வீட்டு எண் : S5 வயது : 70 பாலினம் : பெண் Photo is available	பெயர் : மாலதி கணவர் பெயர்: திருமாறன் வீட்டு எண் : ஸ்ஃப டீ2 2-வது தளம் வயது : 51 பாலினம் : பெண் Photo is available	பெயர் : காதர்பாஷா தந்தையின் பெயர்: அல்லாபகஸ் வீட்டு எண் : டி2 வயது : 43 பாலினம் : ஆண் Photo is available

787 | 1 | UQH2190841
பெயர் : பிரியா மணிகண்டன்
கணவர் பெயர்: ஜமால்முஹமத்
வீட்டு எண் : 216
வயது : 20 பாலினம் : பெண்
Photo is available

788 | 1 | UQH2190890
பெயர் : ரேணுகாதேவி
கணவர் பெயர்: சூர்யா
வீட்டு எண் : 6/2101
வயது : 20 பாலினம் : பெண்
Photo is available

789 | 1 | UQH0098285
பெயர் : பாரதிபிரியா -
கணவர் பெயர்: சுந்தர்ராஜ்
வீட்டு எண் : பி49
வயது : 44 பாலினம் : பெண்
Photo is available

790 | 1 | DVS7314156
பெயர் : நாகலிங்கம் -
தந்தையின் பெயர்: நாராயணன் -
வீட்டு எண் : எண் 4 தரை தளம்
வயது : 51 பாலினம் : ஆண்
Photo is available

791 | 1 | UQH2214948
பெயர் : மௌனிகா
தந்தையின் பெயர்: ரவிசந்தரன்
வீட்டு எண் : 6/3547 வெங்கடேச நகர்
வயது : 27 பாலினம் : பெண்
Photo is available

792 | 1 | UQH2216646
பெயர் : சௌந்தர்யா
கணவர் பெயர்: பிரசன்ன வெங்கடேஷ்
வீட்டு எண் : 6/212 பீரங்கிமேடு
வயது : 32 பாலினம் : பெண்
Photo is available

793 | 1 | UQH2216653
பெயர் : அபிநய
தாயின் பெயர்: சுமதி
வீட்டு எண் : 6/578 ஸேல பிரதான் சாலை
வயது : 21 பாலினம் : பெண்
Photo is available

794 | 1 | UQH2216687
பெயர் : ராஜ கனகராஜ்
தாயின் பெயர்: சுமதி
வீட்டு எண் : 6/578 சேலம் பிரதான் சாலை
வயது : 24 பாலினம் : ஆண்
Photo is available

795 | 1 | UQH2216695
பெயர் : ரவி
தாயின் பெயர்: சுமதி
வீட்டு எண் : 6/578 சேலம் பிரதான் சாலை
வயது : 22 பாலினம் : ஆண்
Photo is available

796 | 1 | UQH2216703
பெயர் : மேரி பெபீட
கணவர் பெயர்: மெருதின் மேக்வேல்
வீட்டு எண் : 6/2123 பீரங்கிமேடு
வயது : 31 பாலினம் : பெண்
Photo is available

797 | 1 | UQH2216828
பெயர் : விஜய் ஸ்டான்லி பீட்டர்
தந்தையின் பெயர்: ஜேம்ஸ் மிரான்டா
வீட்டு எண் : 6/429,ராஜேஷ்வரி நாகர்
வயது : 43 பாலினம் : ஆண்
Photo is available

798 | 1 | UQH2216836
பெயர் : சுபாஷினி
தந்தையின் பெயர்: கார்த்திக்
வீட்டு எண் : 6/1606
வயது : 18 பாலினம் : பெண்
Photo is available

799 | 1 | UQH2217362
பெயர் : சே வேதபாரதி
தந்தையின் பெயர்: சேகர்
வீட்டு எண் : எண் 2020
வயது : 25 பாலினம் : ஆண்
Photo is available

800 | 1 | UQH2234722
பெயர் : முரளி
இதரர் பெயர்: கார்த்திக்
வீட்டு எண் : 2164 பீரங்கிமேடு
வயது : 31 பாலினம் : ஆண்
Photo is available

801 | 1 | UQH2237089
பெயர் : சந்தியா
தாயின் பெயர்: பூமாதேவி
வீட்டு எண் : 6/2147 பீரங்கிமேடு
வயது : 18 பாலினம் : பெண்
Photo is available

802 | 1 | UQH2240349
பெயர் : சையத் முஸ்தஃபா சித்திக் அலி
தந்தையின் பெயர்: சித்திக் அலி
வீட்டு எண் : கதவு.எண்.2151,
வயது : 28 பாலினம் : ஆண்
Photo is available

வாக்காளர் குறித்த விவரங்களின் சுருக்கம்

A) வாக்காளர்களின் எண்ணிக்கை

		பட்டியலின் வகை	பட்டியல் விவரம்	வாக்காளர்களின் எண்ணிக்கை			
				ஆண்	பெண்	மூன்றாம் பாலினம்	மொத்தம்
I	அடிப்படைப் பட்டியல்	அடிப்படைப் பட்டியல்	19.12.2025 அன்று வெளியிடப்பட்ட, சிறப்பு தீவிர திருத்தம், 2026-இன் அடிப்படைப் பட்டியலோடு, ஒருங்கிணைக்கப்பட்ட அத்திருத்தத்தின் சேர்த்தல்கள் அடங்கிய துணைப்பட்டியல்-1 (துணைப்பட்டியல்-1 இல் உள்ள நீக்கங்களும் திருத்தங்களும் அடிப்படைப் பட்டியலில் குறிப்பிடப்பட்டுள்ளன)	371	415	0	786
II	சேர்த்தல் பட்டியல்	துணை பட்டியல் 1	சிறப்பு தீவிர திருத்தம் 2026	7	9	0	16
III	நீக்கல் பட்டியல்	துணை பட்டியல் 1	சிறப்பு தீவிர திருத்தம் 2026	2	8	0	10
IV	பாலினப் பிரிவில் மாற்றம் செய்வதால் ஏற்படும் வேறுபாடு			-1	1	0	0
திருத்தங்களுக்கு பிறகு பட்டியலிலுள்ள நிகர வாக்காளர்களின் எண்ணிக்கை (I+II-III+IV)				375	417	0	792

B) திருத்தங்களின் எண்ணிக்கை

பட்டியலின் வகை	பட்டியல் விவரம்	திருத்தங்களின் எண்ணிக்கை
துணை பட்டியல் 1	சிறப்பு தீவிர திருத்தம் 2026	14

வாக்காளர் பதிவு அலுவலரின்
கையொப்பம்

E- Expired, S- Shifted, R-Repeated, M - Missing, Q- Disqualified