வாக்காளர் பட்டியல் 2026 S22 தமிழ்நாடு

சட்டமன்றத் தொகுதியின் எண். பெயர் மற்றும் ஒதுக்கீட்டுத்தகுதி நிலை : 145 - முசிறி (பொது)	பாகம் எண் : 135

சட்டமன்றத் தொகுதி அடங்கியுள்ள நாடாளுமன்றத் தொகுதியின் எண். பெயர் மற்றும் ஒதுக்கீட்டுத்தகுதி நிலை : 25 - பெரம்பலூர் (பொது)

1. திருத்தத்தின் விவரங்கள்

திருத்தப்படும் ஆண்டு	2026
தகுதியேற்படுத்தும் நாள்	01-01-2026
திருத்தத்தின் வகை	சிறப்பு தீவிர திருத்தம் 2026
பட்டியல் வெளியிடப்பட்ட நாள்	23-02-2026

பட்டியல் விவரம்

19.12.2025 அன்று வெளியிடப்பட்ட, சிறப்பு தீவிர திருத்தம், 2026-இன் அடிப்படைப் பட்டியலோடு, ஒருங்கிணைக்கப்பட்ட அத்திருத்தத்தின் சேர்த்தல்கள் அடங்கிய துணைப்பட்டியல்-1 (துணைப்பட்டியல்-1 இல் உள்ள நீக்கங்களும் திருத்தங்களும் அடிப்படைப் பட்டியலில் குறிப்பிடப்பட்டுள்ளன)

2. பாகத்தின் விவரங்கள் மற்றும் வாக்குச்சாவடிக்கான பரப்பளவு

இந்த பாகத்தில், பாகத்தின் கீழ் வரும் பிரிவின் எண் மற்றும் பெயர்

1-மணமேடு (வ.கி) மற்றும் மணமேடு (ஊ), வார்டு 6 திருச்சி சேலம் பிரதான் சாலை
2-மணமேடு (வ.கி.) மற்றும் மணமேடு (ஊ), வார்டு 2 விநாயகர் கோவில் தெரு
3-மணமேடு (வ.கி) மற்றும் மணமேடு (ஊ), வார்டு 1 மாந்தோப்பு தெரு

முக்கிய நகரம்/கிராமம்	: மணமேடு
வார்டு	:
அஞ்சல் அலுவலகம்	: மணமேடு
காவல் நிலையம்	: தொட்டியம்
பஞ்சாயத்து	: மணமேடு
வட்டம்	: தொட்டியம்
கோட்டம்	: முசிறி
மாவட்டம்	: திருச்சிராப்பள்ளி
அஞ்சல் குறியீட்டு எண்	: 621209

3. வாக்குச் சாவடியின் விவரங்கள்

வாக்குச் சாவடியின் எண் மற்றும் பெயர் :

135 - ஊராட்சி ஒன்றிய துவக்கப்பள்ளி (கிராம சேவை மைய கட்டடம்) மணமேடு,கிழமேல் ஓட்டுவில்லைக் கட்டிடம் தெற்கு பார்த்தது

வாக்குச் சாவடியின் முகவரி :

ஊராட்சி ஒன்றிய துவக்கப்பள்ளி (கிராம சேவை மைய கட்டடம்), மணமேடு

வாக்குச் சாவடியின் வகைப்பாடு (ஆண்/பெண்/பொது)	பொது
துணை வாக்குச் சாவடிகளின் எண்ணிக்கை :	0

4. வாக்காளர்களின் எண்ணிக்கை

தொடங்கும் வரிசை எண்	முடியும் வரிசை எண்.	நிகர வாக்காளர்களின் எண்ணிக்கை			
		ஆண்	பெண்	மூன்றாம் பாலினம்	மொத்தம்
1	766	372	391	0	763

வாக்காளர் பதிவு அலுவலரின்

கையொப்பம்

Nazri Naksha	Google Map View

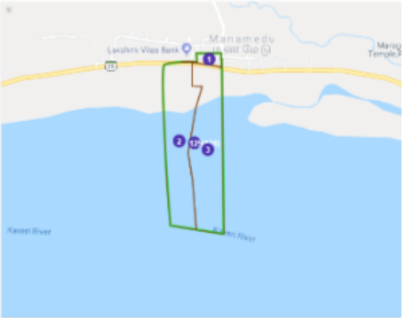

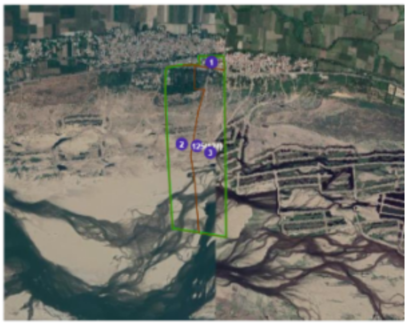

Polling Station Building Front View	Polling Station Front View

Cad View	Key MAP View

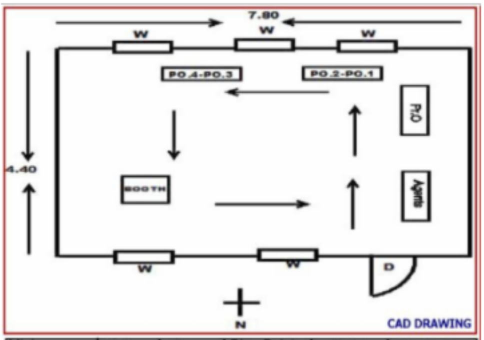

Minimum Basic Facility (Please)	Water	Ramp	Plug Points	Toilet	Health Care
	✓	✓	✓	✓	×

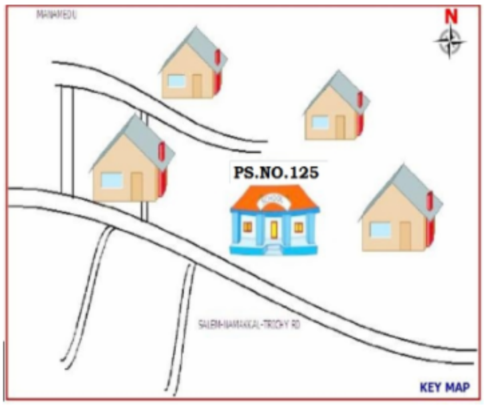

1 LNQ1170208
பெயர் : பாண்டியன் -
தந்தையின் பெயர்: நடராஜன் -
வீட்டு எண் : 1
வயது : 69 பாலினம் : ஆண்
Photo is available

2 LNQ7154610
பெயர் : தமிழ்செல்வி -
கணவர் பெயர்: பாண்டியன் -
வீட்டு எண் : 1
வயது : 57 பாலினம் : பெண்
Photo is available

3 RKT1346626
பெயர் : ஜெயா -
கணவர் பெயர்: பாண்டியன் -
வீட்டு எண் : 1
வயது : 55 பாலினம் : பெண்
Photo is available

4 RKT0823880
பெயர் : சரவணன் -
தந்தையின் பெயர்: ரவி -
வீட்டு எண் : 1-4-23
வயது : 28 பாலினம் : ஆண்
Photo is available

5 RKT1786045
பெயர் : ஹேமலதா
கணவர் பெயர்: சந்திரசேகர்
வீட்டு எண் : 1-6
வயது : 26 பாலினம் : பெண்
Photo is available

6 RKT0579003
பெயர் : ராஜா -
தந்தையின் பெயர்: நமச்சிவாயம் -
வீட்டு எண் : 1-307
வயது : 42 பாலினம் : ஆண்
Photo is available

7 RKT0665489
பெயர் : ராஜாமணி -
தந்தையின் பெயர்: ஆறுமுகம் -
வீட்டு எண் : 1-606
வயது : 30 பாலினம் : பெண்
Photo is available

S **8** RKT0687921
DELETED
பெயர் : பத்மாவதி -
தந்தையின் பெயர்: பெருமாள் -
வீட்டு எண் : 1-626
வயது : 29 பாலினம் : பெண்
Photo is available

9 RKT0579847
பெயர் : நந்தினி -
தந்தையின் பெயர்: பெரியசாமி -
வீட்டு எண் : 2/68
வயது : 31 பாலினம் : பெண்
Photo is available

10 RKT0665430
பெயர் : வனிதா -
தந்தையின் பெயர்: மதியழகன் -
வீட்டு எண் : 3-28
வயது : 29 பாலினம் : பெண்
Photo is available

11 RKT0579011
பெயர் : சத்யா -
கணவர் பெயர்: ராஜா -
வீட்டு எண் : 4
வயது : 36 பாலினம் : பெண்
Photo is available

12 RKT0770891
பெயர் : பூங்கோதை -
தந்தையின் பெயர்: ரவிச்சந்திரன் -
வீட்டு எண் : 4
வயது : 28 பாலினம் : பெண்
Photo is available

13 RKT0238113
பெயர் : தென்றல் -
தந்தையின் பெயர்: பாண்டியன் -
வீட்டு எண் : 4-1
வயது : 34 பாலினம் : பெண்
Photo is available

14 RKT1788926
பெயர் : கேதவன்
தந்தையின் பெயர்: பாண்டியன்
வீட்டு எண் : 1
வயது : 25 பாலினம் : ஆண்
Photo is available

15 RKT0059667
பெயர் : இலக்கியா -
தந்தையின் பெயர்: இளங்கோவன் -
வீட்டு எண் : 4-6
வயது : 38 பாலினம் : பெண்
Photo is available

16 RKT0238352
பெயர் : பிரபாகர் -
தந்தையின் பெயர்: இளங்கோவன் -
வீட்டு எண் : 4-6
வயது : 34 பாலினம் : ஆண்
Photo is available

17 RKT0823823
பெயர் : வெங்கடேஷ் பிரசாத் -
தந்தையின் பெயர்: முத்து -
வீட்டு எண் : 4-7
வயது : 27 பாலினம் : ஆண்
Photo is available

18 RKT0397745
பெயர் : மெய்யழகன் -
தந்தையின் பெயர்: நாகமாணிக்கம் -
வீட்டு எண் : 4-7-a
வயது : 53 பாலினம் : ஆண்
Photo is available

19 RKT0579201
பெயர் : உமா -
கணவர் பெயர்: சக்திவேல் -
வீட்டு எண் : 4-8
வயது : 37 பாலினம் : பெண்
Photo is available

20 RKT0800896
பெயர் : சந்திரமாலா -
கணவர் பெயர்: சந்திரசேகர் -
வீட்டு எண் : 4-10
வயது : 30 பாலினம் : பெண்
Photo is available

21 RKT0665455
பெயர் : சிவப்பிரகாசம் -
தந்தையின் பெயர்: சம்பந்தம் -
வீட்டு எண் : 4-11
வயது : 29 பாலினம் : ஆண்
Photo is available

22 RKT0935023
பெயர் : ச.கோபிநாத்
தந்தையின் பெயர்: கே.சம்பந்தம்
வீட்டு எண் : 4/11
வயது : 25 பாலினம் : ஆண்
Photo is available

23 RKT0489450
பெயர் : மகாலட்சுமி -
தந்தையின் பெயர்: சிவமணி -
வீட்டு எண் : 4-12
வயது : 31 பாலினம் : பெண்
Photo is available

24 RKT0059675
பெயர் : தெய்வசிகாமணி -
தந்தையின் பெயர்: கணபதி -
வீட்டு எண் : 4-13C
வயது : 40 பாலினம் : ஆண்
Photo is available

25 RKT0238162
பெயர் : வேல்முருகன் -
தந்தையின் பெயர்: பூங்காவனம் -
வீட்டு எண் : 4-14
வயது : 35 பாலினம் : ஆண்
Photo is available

26 RKT0579318
பெயர் : சுமதி -
தந்தையின் பெயர்: அன்பழகன் -
வீட்டு எண் : 4-14
வயது : 30 பாலினம் : பெண்
Photo is available

27 RKT1857036
பெயர் : கமல் நாத்
தந்தையின் பெயர்: அன்பழகன்
வீட்டு எண் : 4/14
வயது : 23 பாலினம் : ஆண்
Photo is available

28 RKT1811553
பெயர் : செல்வம் -
தந்தையின் பெயர்: கந்தன் -
வீட்டு எண் : 4-14A
வயது : 71 பாலினம் : ஆண்
Photo is available

29 RKT0770867
பெயர் : சாந்தி -
கணவர் பெயர்: செல்வம் -
வீட்டு எண் : 4-14A
வயது : 61 பாலினம் : பெண்
Photo is available

30 RKT0579334
பெயர் : வினோத் -
தந்தையின் பெயர்: செல்வம் -
வீட்டு எண் : 4-14A
வயது : 34 பாலினம் : ஆண்
Photo is available

31 RKT0862797
பெயர் : நிர்மலாதேவி -
தந்தையின் பெயர்: சுப்பிரமணி -
வீட்டு எண் : 4-18
வயது : 29 பாலினம் : பெண்
Photo is available

32 RKT0965673
பெயர் : தினேஷ்
தந்தையின் பெயர்: கோபால்
வீட்டு எண் : 4/19
வயது : 25 பாலினம் : ஆண்
Photo is available

33 RKT1896091
பெயர் : பவானி
தந்தையின் பெயர்: கோபால்
வீட்டு எண் : 4-19
வயது : 23 பாலினம் : பெண்
Photo is available

34 RKT0238253
பெயர் : ராஜேஸ்வரி -
தந்தையின் பெயர்: பாலகிருஷ்ணன் -
வீட்டு எண் : 4-20
வயது : 38 பாலினம் : பெண்
Photo is available

35 RKT0238261
பெயர் : தியாகராஜன் -
தந்தையின் பெயர்: பாலகிருஷ்ணன் -
வீட்டு எண் : 4-20
வயது : 35 பாலினம் : ஆண்
Photo is available

36 RKT0059683
பெயர் : யுவராஜ் -
தந்தையின் பெயர்: தனக்கோடி -
வீட்டு எண் : 4-21
வயது : 39 பாலினம் : ஆண்
Photo is available

37 RKT0238170
பெயர் : மோகன்ராஜ் -
தந்தையின் பெயர்: தனகொடி -
வீட்டு எண் : 4-21
வயது : 37 பாலினம் : ஆண்
Photo is available

38 RKT0712802
பெயர் : கார்த்திக் -
தாயின் பெயர்: சந்திரா -
வீட்டு எண் : 4-22
வயது : 34 பாலினம் : ஆண்
Photo is available

39 RKT0579151
பெயர் : சாரதா -
தந்தையின் பெயர்: மணி -
வீட்டு எண் : 4-22
வயது : 31 பாலினம் : பெண்
Photo is available

40 RKT0800904
பெயர் : மகாமுனி -
தந்தையின் பெயர்: மணி -
வீட்டு எண் : 4-22
வயது : 28 பாலினம் : ஆண்
Photo is available

41 RKT0059717
பெயர் : ஜெகதாம்பாள் -
கணவர் பெயர்: கண்ணன் -
வீட்டு எண் : 4-23
வயது : 72 பாலினம் : பெண்
Photo is available

42 RKT1785492
பெயர் : தீபிகா
தந்தையின் பெயர்: பெருமாள்
வீட்டு எண் : 4-25
வயது : 27 பாலினம் : பெண்
Photo is available

43 RKT0579193
பெயர் : சகரிகா -
தந்தையின் பெயர்: தியாகாராஜன் -
வீட்டு எண் : 4-25B
வயது : 31 பாலினம் : பெண்
Photo is available

44 RKT0579219
பெயர் : சூரியகிரண் -
தந்தையின் பெயர்: தியாகாராஜன் -
வீட்டு எண் : 4-25B
வயது : 30 பாலினம் : ஆண்
Photo is available

45 RKT1795657
பெயர் : சன்முகவள்ளி
கணவர் பெயர்: சிவகுமார்
வீட்டு எண் : 4-26
வயது : 44 பாலினம் : பெண்
Photo is available

46 RKT0397737
பெயர் : சந்திரசேகர் -
தந்தையின் பெயர்: தாண்டவன் -
வீட்டு எண் : 4-26
வயது : 43 பாலினம் : ஆண்
Photo is available

47 RKT0579169
பெயர் : யோகலட்சுமி -
தந்தையின் பெயர்: அண்ணாத்துரை -
வீட்டு எண் : 4-28
வயது : 30 பாலினம் : பெண்
Photo is available

48 RKT0665497
பெயர் : நவீனா -
தந்தையின் பெயர்: அன்பழகன் -
வீட்டு எண் : 4-29
வயது : 30 பாலினம் : பெண்
Photo is available

49 RKT0770834
பெயர் : லீலா -
தந்தையின் பெயர்: செந்தில்குமார் -
வீட்டு எண் : 4-29A
வயது : 49 பாலினம் : பெண்
Photo is available

50 RKT0397448
பெயர் : ராஜேஷ் -
தந்தையின் பெயர்: ராமஜெயம் -
வீட்டு எண் : 4-31
வயது : 35 பாலினம் : ஆண்
Photo is available

51 RKT0238196
பெயர் : கலா -
கணவர் பெயர்: யுவராஜ் -
வீட்டு எண் : 4-31-1
வயது : 56 பாலினம் : பெண்
Photo is available

52 RKT0579128
பெயர் : சுதாஸ்ரீ -
கணவர் பெயர்: கர்ணன் -
வீட்டு எண் : 4-31A
வயது : 35 பாலினம் : பெண்
Photo is available

53 RKT0823807
பெயர் : பாலமுருகன் -
தந்தையின் பெயர்: ஸ்டாலின் -
வீட்டு எண் : 4-46
வயது : 34 பாலினம் : ஆண்
Photo is available

54 RKT0238204
பெயர் : குமார் -
தந்தையின் பெயர்: யுவராஜ் -
வீட்டு எண் : 4-51-1
வயது : 35 பாலினம் : ஆண்
Photo is available

55 RKT2046290
பெயர் : நாகலட்சுமி கண்ணன்
கணவர் பெயர்: கண்ணன்
வீட்டு எண் : 4/65
வயது : 34 பாலினம் : பெண்
Photo is available

56 RKT2045870
பெயர் : அருணாசலம் அய்யாவு
தந்தையின் பெயர்: அய்யாவு
வீட்டு எண் : 4/73
வயது : 72 பாலினம் : ஆண்
Photo is available

57 RKT2046597
பெயர் : செல்வம் அருணாசலம்
கணவர் பெயர்: அருணாசலம்
வீட்டு எண் : 4/73
வயது : 55 பாலினம் : பெண்
Photo is available

58 RKT0579292
பெயர் : அருணகிரி -
தந்தையின் பெயர்: மாரியப்பன் -
வீட்டு எண் : 4-79
வயது : 35 பாலினம் : ஆண்
Photo is available

59 RKT0579052
பெயர் : மகாலெட்சுமி -
தந்தையின் பெயர்: பெருமாள் -
வீட்டு எண் : 4-93
வயது : 30 பாலினம் : பெண்
Photo is available

60 RKT1785468
பெயர் : சத்தியலெட்சுமி
தாயின் பெயர்: ராஜேஸ்வரி
வீட்டு எண் : 4-97
வயது : 27 பாலினம் : பெண்
Photo is available

61 RKT1785476
பெயர் : சத்தியப்பிரியா
தாயின் பெயர்: ராஜேஸ்வரி
வீட்டு எண் : 4-97
வயது : 26 பாலினம் : பெண்
Photo is available

62 RKT1785500
பெயர் : ருக்மணி
தாயின் பெயர்: ராஜேஸ்வரி
வீட்டு எண் : 4-97
வயது : 25 பாலினம் : பெண்
Photo is available

63 RKT1916923
பெயர் : ராஜலட்சுமி
தந்தையின் பெயர்: கங்காதரன்
வீட்டு எண் : 4-97
வயது : 23 பாலினம் : பெண்
Photo is available

64 RKT0452987
பெயர் : கிருஷ்ணன் -
தந்தையின் பெயர்: தண்டபாணி -
வீட்டு எண் : 4-109
வயது : 32 பாலினம் : ஆண்
Photo is available

65 RKT1951912
பெயர் : முகேஷ்
தந்தையின் பெயர்: மகேந்திரகுமார்
வீட்டு எண் : 4-110
வயது : 21 பாலினம் : ஆண்
Photo is available

66 RKT0579284
பெயர் : தட்சிணாமூர்த்தி
தந்தையின் பெயர்: பாலசுப்பிரமணியன்
வீட்டு எண் : 4/116
வயது : 30 பாலினம் : ஆண்
Photo is available

67 LNQ7150790
பெயர் : யோக லட்சுமி -
கணவர் பெயர்: தமிழ்செல்வன் -
வீட்டு எண் : 4-125
வயது : 38 பாலினம் : பெண்
Photo is available

68 RKT0579276
பெயர் : லோகாம்பாள் -
கணவர் பெயர்: ரவி -
வீட்டு எண் : 4-126
வயது : 43 பாலினம் : பெண்
Photo is available

69 RKT0935122
பெயர் : நாகலெட்சுமி
கணவர் பெயர்: பிரபாகரன்
வீட்டு எண் : 4/128
வயது : 34 பாலினம் : பெண்
Photo is available

70 RKT0166058
பெயர் : பிரபாகரன் -
தந்தையின் பெயர்: உதயசூரியன் -
வீட்டு எண் : 4/128
வயது : 34 பாலினம் : ஆண்
Photo is available

71 LNQ8393928
பெயர் : கோசலை -
கணவர் பெயர்: பாலசுப்பிரமணியன் -
வீட்டு எண் : 4-129
வயது : 49 பாலினம் : பெண்
Photo is available

72 RKT0579326
பெயர் : சிவா -
தந்தையின் பெயர்: ஆறுமுகம் -
வீட்டு எண் : 4-129
வயது : 40 பாலினம் : ஆண்
Photo is available

73 RKT1799873
பெயர் : சுகுமார்
தந்தையின் பெயர்: பாலசுப்ரமணியம்
வீட்டு எண் : 4/129
வயது : 27 பாலினம் : ஆண்
Photo is available

74 RKT1799881
பெயர் : சந்துரு
தந்தையின் பெயர்: பாலசுப்ரமணியம்
வீட்டு எண் : 4/129
வயது : 24 பாலினம் : ஆண்
Photo is available

75 RKT0579144
பெயர் : பூபதி -
தந்தையின் பெயர்: வாசுதேவன் -
வீட்டு எண் : 4-134
வயது : 31 பாலினம் : ஆண்
Photo is available

76 RKT0823856
பெயர் : விஜயலெட்சுமி -
தந்தையின் பெயர்: வாசுதேவன் -
வீட்டு எண் : 4-134
வயது : 27 பாலினம் : பெண்
Photo is available

77 RKT0059741
பெயர் : சத்யா -
தந்தையின் பெயர்: சண்முகம் -
வீட்டு எண் : 4-135
வயது : 36 பாலினம் : பெண்
Photo is available

78 RKT1929108
பெயர் : மகாமுனி
தந்தையின் பெயர்: சண்முகம்
வீட்டு எண் : 4/135
வயது : 22 பாலினம் : ஆண்
Photo is available

79 RKT2013084
பெயர் : போதும்பொண்ணு
தந்தையின் பெயர்: சண்முகம்
வீட்டு எண் : 4-135-1
வயது : 30 பாலினம் : பெண்
Photo is available

80 RKT0397422
பெயர் : சரண்யா -
கணவர் பெயர்: தனசேகரன் -
வீட்டு எண் : 4-136
வயது : 34 பாலினம் : பெண்
Photo is available

81 RKT0886473
பெயர் : மோகனசுந்தரம்
தந்தையின் பெயர்: கந்தசாமி
வீட்டு எண் : 4/136
வயது : 27 பாலினம் : ஆண்
Photo is available

82 RKT0059758
பெயர் : மார்டின் டேனியல் ஜெயக்குமார் -
தந்தையின் பெயர்: ஞானமுத்து -
வீட்டு எண் : 4-144
வயது : 55 பாலினம் : ஆண்
Photo is available

83 RKT0059766
பெயர் : ஷீலா -
கணவர் பெயர்: மார்டின் டேனியல் ஜெயக்குமார் -
வீட்டு எண் : 4-144
வயது : 47 பாலினம் : பெண்
Photo is available

84 RKT0489518
பெயர் : பிரியதர்ஷினி -
கணவர் பெயர்: ராஜா -
வீட்டு எண் : 4-147
வயது : 32 பாலினம் : பெண்
Photo is available

85 RKT0955088
பெயர் : பிரீத்தி
தந்தையின் பெயர்: வீரமணி
வீட்டு எண் : 4/147
வயது : 27 பாலினம் : பெண்
Photo is available

86 RKT0317701
பெயர் : சங்கீதா -
கணவர் பெயர்: கோபாலகிருஸ்ணன் -
வீட்டு எண் : 4-148
வயது : 43 பாலினம் : பெண்
Photo is available

87 RKT1969757
பெயர் : தரணீதரன் கோ
தந்தையின் பெயர்: கோபாலகிருஷ்ணன்
வீட்டு எண் : 4/148
வயது : 21 பாலினம் : ஆண்
Photo is available

88 RKT0059774
பெயர் : வள்ளி -
கணவர் பெயர்: ரவிச்சந்திரன் -
வீட்டு எண் : 4-149A
வயது : 42 பாலினம் : பெண்
Photo is available

89 RKT0059782
பெயர் : மணிமேகலை -
கணவர் பெயர்: பூபதி -
வீட்டு எண் : 4-151
வயது : 39 பாலினம் : பெண்
Photo is available

90 RKT0874362
பெயர் : செல்வி -
கணவர் பெயர்: சண்முகம் -
வீட்டு எண் : 4-154
வயது : 52 பாலினம் : பெண்
Photo is available

91 RKT1855386
பெயர் : தீபா
தந்தையின் பெயர்: சண்முகவேல்
வீட்டு எண் : 4/154
வயது : 25 பாலினம் : பெண்
Photo is available

92 RKT0935056
பெயர் : சூர்யா
தந்தையின் பெயர்: சந்திரசேகர்
வீட்டு எண் : 4/155
வயது : 26 பாலினம் : ஆண்
Photo is available

93 RKT0665372
பெயர் : சரண்யா -
தந்தையின் பெயர்: குமார் -
வீட்டு எண் : 4-155a
வயது : 34 பாலினம் : பெண்
Photo is available

94 RKT0059790
பெயர் : சித்ராதேவி -
தந்தையின் பெயர்: இராமலிங்கம் -
வீட்டு எண் : 4-156
வயது : 38 பாலினம் : பெண்
Photo is available

95 RKT0989954
பெயர் : சரவணன் -
தந்தையின் பெயர்: ராமு
வீட்டு எண் : 4/158
வயது : 58 பாலினம் : ஆண்
Photo is available

96 LNQ1294156
பெயர் : நடராஜன் -
தந்தையின் பெயர்: இராமசாமி -
வீட்டு எண் : 4-158A
வயது : 51 பாலினம் : ஆண்
Photo is available

97 RKT0579078
பெயர் : பூமா -
கணவர் பெயர்: நடராஜன் -
வீட்டு எண் : 4-158A
வயது : 45 பாலினம் : பெண்
Photo is available

98 RKT0238394
பெயர் : ஜோதி -
கணவர் பெயர்: ரவிசந்திரன் -
வீட்டு எண் : 4-159A
வயது : 41 பாலினம் : பெண்
Photo is available

99 RKT0935049
பெயர் : பிரவீன்
தந்தையின் பெயர்: பாலசுப்ரமணியன்
வீட்டு எண் : 4/160
வயது : 26 பாலினம் : ஆண்
Photo is available

100 RKT1945898
பெயர் : ரேஷ்மா
கணவர் பெயர்: பிரவின்
வீட்டு எண் : 4/160
வயது : 26 பாலினம் : பெண்
Photo is available

101 RKT0579300
பெயர் : பழனியாண்டி -
தந்தையின் பெயர்: முத்துகுமார் -
வீட்டு எண் : 4-179
வயது : 39 பாலினம் : ஆண்
Photo is available

102 RKT2040053
பெயர் : வேலன் ர
தந்தையின் பெயர்: ரமேஷ்
வீட்டு எண் : 4/181ஏ மாந்தோப்பு தெரு
வயது : 19 பாலினம் : ஆண்
Photo is available

103 RKT2045904
பெயர் : ஜீவகுமார் ஆறுமுகம்
தந்தையின் பெயர்: ஆறுமுகம்
வீட்டு எண் : 4/202
வயது : 19 பாலினம் : ஆண்
Photo is available

104 RKT2056265
பெயர் : சம்பூர்ணம்
கணவர் பெயர்: குழந்தைவேல்
வீட்டு எண் : 4/213
வயது : 50 பாலினம் : பெண்
Photo is available

105 RKT0665422
பெயர் : மீனா -
தந்தையின் பெயர்: மனோகரன் -
வீட்டு எண் : 4-221
வயது : 29 பாலினம் : பெண்
Photo is available

106 RKT1788934
பெயர் : சரவணன்
தந்தையின் பெயர்: முருகேசன்
வீட்டு எண் : 230
வயது : 24 பாலினம் : ஆண்
Photo is available

107 RKT0578997
பெயர் : பிரபு -
தந்தையின் பெயர்: குமரவேல் -
வீட்டு எண் : 4-241
வயது : 31 பாலினம் : ஆண்
Photo is available

108 RKT0238295
பெயர் : தீபா -
தந்தையின் பெயர்: சுகானந்தம் -
வீட்டு எண் : 4-243
வயது : 34 பாலினம் : பெண்
Photo is available

109 RKT0397729
பெயர் : சதிஷ்குமார் -
தந்தையின் பெயர்: சேகர் -
வீட்டு எண் : 4-247
வயது : 42 பாலினம் : ஆண்
Photo is available

110 RKT0317735
பெயர் : பிரபாகரன் -
தந்தையின் பெயர்: இளங்கோ -
வீட்டு எண் : 4-255
வயது : 33 பாலினம் : ஆண்
Photo is available

111 RKT0770933
பெயர் : கவிதா -
தந்தையின் பெயர்: இளங்கோ -
வீட்டு எண் : 4-255
வயது : 29 பாலினம் : பெண்
Photo is available

112 RKT0935148
பெயர் : சுபா
தந்தையின் பெயர்: கனகராஜ் கனகராஜ்
வீட்டு எண் : 4/256
வயது : 28 பாலினம் : பெண்
Photo is available

113 RKT0959973
பெயர் : சந்தோஷ்
தந்தையின் பெயர்: கனகராஜ்
வீட்டு எண் : 4/256
வயது : 26 பாலினம் : ஆண்
Photo is available

114 RKT1812023
பெயர் : மகேஷ்ராஜ் கனகராஜ்
தாயின் பெயர்: மணிமேகலை
வீட்டு எண் : 4-256
வயது : 24 பாலினம் : ஆண்
Photo is available

115 RKT0794016
பெயர் : சரஸ்வதி -
தந்தையின் பெயர்: ஆறுமுகம் -
வீட்டு எண் : 4-263
வயது : 40 பாலினம் : பெண்
Photo is available

116 RKT2057750
பெயர் : லதாமகேஸ்வரி
கணவர் பெயர்: குமரேசன்
வீட்டு எண் : 4/264 ஏ
வயது : 31 பாலினம் : பெண்
Photo is available

117 RKT1346634
பெயர் : கண்ணன் -
தந்தையின் பெயர்: பெருமாள் -
வீட்டு எண் : 4-266
வயது : 67 பாலினம் : ஆண்
Photo is available

118 RKT0397885
பெயர் : பெருமாள் -
தந்தையின் பெயர்: கண்ணன் -
வீட்டு எண் : 4-266
வயது : 32 பாலினம் : ஆண்
Photo is available

119 RKT0579185
பெயர் : உமாமகேஸ்வரி -
தந்தையின் பெயர்: அண்ணாமலை -
வீட்டு எண் : 4-267
வயது : 30 பாலினம் : பெண்
Photo is available

120 RKT0579359
பெயர் : இளஞ்சியம் -
கணவர் பெயர்: அர்ச்சுனன் -
வீட்டு எண் : 4-269
வயது : 33 பாலினம் : பெண்
Photo is available

121 RKT0238360
பெயர் : இளங்கேஸ்வரன் -
தந்தையின் பெயர்: ஜெகதீசன் -
வீட்டு எண் : 4-271
வயது : 37 பாலினம் : ஆண்
Photo is available

122 RKT0665448
பெயர் : ரகுபதி -
தந்தையின் பெயர்: நமச்சிவாயம் -
வீட்டு எண் : 4-301
வயது : 29 பாலினம் : ஆண்
Photo is available

123 RKT1346659
பெயர் : இளங்கோவன் -
தந்தையின் பெயர்: பிச்சை -
வீட்டு எண் : 6
வயது : 66 பாலினம் : ஆண்
Photo is available

124 RKT1346667
பெயர் : தவமணிதேவி -
கணவர் பெயர்: இளங்கோவன் -
வீட்டு எண் : 6
வயது : 61 பாலினம் : பெண்
Photo is available

125 RKT0896241
பெயர் : முத்து
தந்தையின் பெயர்: மு இரா பிச்சை
வீட்டு எண் : 6-7
வயது : 64 பாலினம் : ஆண்
Photo is available

126 RKT0543223
பெயர் : கார்த்திகேயன் -
தந்தையின் பெயர்: ராசு -
வீட்டு எண் : 6/139
வயது : 33 பாலினம் : ஆண்
Photo is available

127 RKT1346675
பெயர் : பாமா -
கணவர் பெயர்: முத்து -
வீட்டு எண் : 7
வயது : 57 பாலினம் : பெண்
Photo is available

128 RKT0489443
பெயர் : சௌமியா -
தந்தையின் பெயர்: முத்து -
வீட்டு எண் : 7
வயது : 31 பாலினம் : பெண்
Photo is available

129 RKT1346683
பெயர் : தனபாக்கியம் -
கணவர் பெயர்: நடராசன் -
வீட்டு எண் : 8-1
வயது : 70 பாலினம் : பெண்
Photo is available

130 RKT1346691
பெயர் : மின்னல்கொடி -
தந்தையின் பெயர்: நடராசன் -
வீட்டு எண் : 8-1
வயது : 47 பாலினம் : பெண்
Photo is available

131 RKT1346709
பெயர் : சக்திவேல் -
தந்தையின் பெயர்: நடராசன் -
வீட்டு எண் : 8-1
வயது : 45 பாலினம் : ஆண்
Photo is available

132 LNQ1333160
பெயர் : மோகன்ராஜ் -
தந்தையின் பெயர்: நடராஜன் -
வீட்டு எண் : 8-1
வயது : 44 பாலினம் : ஆண்
Photo is available

133 LNQ1333178
பெயர் : சந்திரசேகர் -
தந்தையின் பெயர்: நடராஜன் -
வீட்டு எண் : 8-1
வயது : 43 பாலினம் : ஆண்
Photo is available

134 LNQ7150808
பெயர் : பரமசிவம் -
தந்தையின் பெயர்: நடராஜன் -
வீட்டு எண் : 8-1
வயது : 41 பாலினம் : ஆண்
Photo is available

135 LNQ7153414
பெயர் : பாலு -
தந்தையின் பெயர்: சின்னையன் -
வீட்டு எண் : 10ஏ
வயது : 58 பாலினம் : ஆண்
Photo is available

136 LNQ7153380
பெயர் : விஜயா -
கணவர் பெயர்: பாலு -
வீட்டு எண் : 10ஏ
வயது : 58 பாலினம் : பெண்
Photo is available

137 RKT1346725
பெயர் : சிவமணி -
தந்தையின் பெயர்: பரமசிவம் -
வீட்டு எண் : 12
வயது : 59 பாலினம் : ஆண்
Photo is available

138 RKT1346733
பெயர் : ருக்குமணி -
கணவர் பெயர்: சிவமணி -
வீட்டு எண் : 12
வயது : 57 பாலினம் : பெண்
Photo is available

139 RKT1815604
பெயர் : சகுந்தலா
கணவர் பெயர்: தெய்வசிகாமணி
வீட்டு எண் : 13
வயது : 29 பாலினம் : பெண்
Photo is available

140 RKT1346741
பெயர் : அன்பழகன் -
தந்தையின் பெயர்: கந்தசாமி -
வீட்டு எண் : 14
வயது : 63 பாலினம் : ஆண்
Photo is available

141 RKT1346758
பெயர் : லட்சுமி -
கணவர் பெயர்: அன்பழகன் -
வீட்டு எண் : 14
வயது : 58 பாலினம் : பெண்
Photo is available

142 RKT1346766
பெயர் : ஆண்டி -
தந்தையின் பெயர்: பொன்னன் -
வீட்டு எண் : 17
வயது : 81 பாலினம் : ஆண்
Photo is available

143 RKT1346774
பெயர் : மருதை -
தந்தையின் பெயர்: ஆண்டி -
வீட்டு எண் : 17
வயது : 49 பாலினம் : ஆண்
Photo is available

144 RKT0397687
பெயர் : கணேஷ்வரி -
கணவர் பெயர்: மருதை -
வீட்டு எண் : 17
வயது : 33 பாலினம் : பெண்
Photo is available

145 RKT1346782
பெயர் : பூங்காவனம் -
தந்தையின் பெயர்: கந்தன் -
வீட்டு எண் : 18
வயது : 61 பாலினம் : ஆண்
Photo is available

146 RKT1346790
பெயர் : மீனாம்பாள்
கணவர் பெயர்: பூங்காவனம் -
வீட்டு எண் : 18
வயது : 56 பாலினம் : பெண்
Photo is available

147 RKT1346816
பெயர் : தனபாக்கியம் -
கணவர் பெயர்: ராமசாமி -
வீட்டு எண் : 19
வயது : 79 பாலினம் : பெண்
Photo is available

148 RKT1346824
பெயர் : கோபால் -
தந்தையின் பெயர்: ராமசாமி -
வீட்டு எண் : 19
வயது : 55 பாலினம் : ஆண்
Photo is available

149 LNQ1294164
பெயர் : ஈஸ்வரி -
கணவர் பெயர்: கோபால் -
வீட்டு எண் : 19
வயது : 48 பாலினம் : பெண்
Photo is available

150 RKT1346840
பெயர் : சந்திரா -
கணவர் பெயர்: பாலகிருஷ்ணன் -
வீட்டு எண் : 20
வயது : 67 பாலினம் : பெண்
Photo is available

151 RKT1346857 பெயர் : புஷ்பம் - கணவர் பெயர்: தனக்கோடி - வீட்டு எண் : 21 வயது : 57 பாலினம் : பெண் Photo is available	152 RKT1810928 பெயர் : மதியழகி கணவர் பெயர்: யுவராஜ் வீட்டு எண் : 21 வயது : 41 பாலினம் : பெண் Photo is available	153 RKT1346865 பெயர் : மணி - தந்தையின் பெயர்: வைரப்பெருமாள் - வீட்டு எண் : 22 வயது : 54 பாலினம் : ஆண் Photo is available
154 RKT1346873 பெயர் : அகிலாம்பாள் மணி கணவர் பெயர்: மணி - வீட்டு எண் : 22 வயது : 52 பாலினம் : பெண் Photo is available	155 LNQ7152192 பெயர் : சந்திரா - கணவர் பெயர்: சுப்ரமணி - வீட்டு எண் : 22-1 வயது : 52 பாலினம் : பெண் Photo is available	156 RKT1346899 பெயர் : ரவி - தந்தையின் பெயர்: ராஜரத்தினம் - வீட்டு எண் : 23-1 வயது : 52 பாலினம் : ஆண் Photo is available
# 157 LNQ8537482 பெயர் : இராசாத்தி ரவி கணவர் பெயர்: ரவி - வீட்டு எண் : 2/15 வயது : 45 பாலினம் : பெண் Photo is available	# 158 RKT1346717 பெயர் : சம்பந்தம் கு தந்தையின் பெயர்: குழந்தை - வீட்டு எண் : 23/2 வயது : 58 பாலினம் : ஆண் Photo is available	159 RKT1346907 பெயர் : பெருமாள் - தந்தையின் பெயர்: கிருஷ்ணசாமி - வீட்டு எண் : 25 வயது : 60 பாலினம் : ஆண் Photo is available
160 LNQ8576167 பெயர் : ஜெயலட்சுமி - தந்தையின் பெயர்: கந்தசாமி - வீட்டு எண் : 25 வயது : 55 பாலினம் : பெண் Photo is available	161 LNQ1294248 பெயர் : மல்லிகா - கணவர் பெயர்: பெருமாள் - வீட்டு எண் : 25 வயது : 51 பாலினம் : பெண் Photo is available	162 RKT2021624 பெயர் : சௌந்தராஜன் தந்தையின் பெயர்: கருப்பண்ணன் வீட்டு எண் : 25/1 வயது : 60 பாலினம் : ஆண் Photo is available
163 RKT1346915 பெயர் : தியாகராசன் - தந்தையின் பெயர்: கிருஷ்ணசாமி - வீட்டு எண் : 25-1 வயது : 58 பாலினம் : ஆண் Photo is available	164 RKT1346923 பெயர் : புஷ்பம் - கணவர் பெயர்: தியாகராசன் - வீட்டு எண் : 25-1 வயது : 53 பாலினம் : பெண் Photo is available	165 RKT2076552 பெயர் : அமராவதி கணவர் பெயர்: சௌந்தராஜன் வீட்டு எண் : 25/1 வயது : 46 பாலினம் : பெண் Photo is available
166 RKT2097863 பெயர் : சௌ அமராவதி கணவர் பெயர்: சௌந்தராஜன் வீட்டு எண் : 25/1 வயது : 19 பாலினம் : பெண் Photo is available	167 RKT1346931 பெயர் : கண்மணி - கணவர் பெயர்: தாண்டவன் - வீட்டு எண் : 26 வயது : 63 பாலினம் : பெண் Photo is available	168 LNQ1170513 பெயர் : சிவக்குமார் - தந்தையின் பெயர்: தாண்டவன் - வீட்டு எண் : 26 வயது : 48 பாலினம் : ஆண் Photo is available
169 RKT1346949 பெயர் : அண்ணாதுரை - தந்தையின் பெயர்: பழனியாண்டி - வீட்டு எண் : 28 வயது : 64 பாலினம் : ஆண் Photo is available	170 RKT0770842 பெயர் : பிரியதர்சினி - தந்தையின் பெயர்: அண்ணாதுரை - வீட்டு எண் : 28 வயது : 28 பாலினம் : பெண் Photo is available	171 RKT0962969 பெயர் : துரை முருகன் தந்தையின் பெயர்: அண்ணா துரை வீட்டு எண் : 28 வயது : 26 பாலினம் : ஆண் Photo is available
172 RKT1346956 பெயர் : லதா - கணவர் பெயர்: அன்பழகன் - வீட்டு எண் : 29 வயது : 51 பாலினம் : பெண் Photo is available	173 RKT1346964 பெயர் : சரசு - கணவர் பெயர்: சோமு - வீட்டு எண் : 30 வயது : 72 பாலினம் : பெண் Photo is available	174 RKT1346972 பெயர் : லோகாம்பாள் - கணவர் பெயர்: சோமு - வீட்டு எண் : 30 வயது : 71 பாலினம் : பெண் Photo is available
175 RKT1346980 பெயர் : சிவக்குமார் - தந்தையின் பெயர்: சோமு - வீட்டு எண் : 30 வயது : 56 பாலினம் : ஆண் Photo is available	176 LNQ7155278 பெயர் : செல்லக்கண்ணு - தந்தையின் பெயர்: சோமு - வீட்டு எண் : 30 வயது : 49 பாலினம் : பெண் Photo is available	177 RKT0854513 பெயர் : தமிழ்செல்வன் - தந்தையின் பெயர்: சோமு - வீட்டு எண் : 30 வயது : 40 பாலினம் : ஆண் Photo is available
178 RKT1347004 பெயர் : ராமஜெயம் - தந்தையின் பெயர்: பெரியசாமி - வீட்டு எண் : 31 வயது : 69 பாலினம் : ஆண் Photo is available	179 LNQ7154156 பெயர் : கர்ணன் - தந்தையின் பெயர்: ராமஜெயம் - வீட்டு எண் : 31 வயது : 40 பாலினம் : ஆண் Photo is available	180 RKT0961193 பெயர் : கணபதி தந்தையின் பெயர்: பழனிவேல் வீட்டு எண் : 43 வயது : 26 பாலினம் : ஆண் Photo is available

181 RKT0166843
பெயர் : மாதேஸ்வரி -
கணவர் பெயர்: மெய்யழகன் -
வீட்டு எண் : 74
வயது : 47 பாலினம் : பெண்
Photo is available

182 RKT0736157
பெயர் : கோபி சி
தந்தையின் பெயர்: சிவனையன் -
வீட்டு எண் : 93ஏ
வயது : 31 பாலினம் : ஆண்
Photo is available

183 RKT0397588
பெயர் : கோபால் -
தந்தையின் பெயர்: நமசிவாயம் -
வீட்டு எண் : 108
வயது : 39 பாலினம் : ஆண்
Photo is available

184 RKT0397794
பெயர் : யசோதா -
கணவர் பெயர்: மகேந்திரகுமார் -
வீட்டு எண் : 110
வயது : 45 பாலினம் : பெண்
Photo is available

185 RKT1347020
பெயர் : தனபால் -
தந்தையின் பெயர்: சுப்ரமணியன் -
வீட்டு எண் : 126
வயது : 54 பாலினம் : ஆண்
Photo is available

186 RKT1347046
பெயர் : சித்ரா -
தந்தையின் பெயர்: சுப்ரமணியன் -
வீட்டு எண் : 126
வயது : 49 பாலினம் : பெண்
Photo is available

187 RKT0397786
பெயர் : மகாலட்சுமி -
கணவர் பெயர்: தனபால் -
வீட்டு எண் : 126
வயது : 46 பாலினம் : பெண்
Photo is available

188 RKT1347053
பெயர் : நம்பியப்பன் -
தந்தையின் பெயர்: வீரபுத்திரன் -
வீட்டு எண் : 130-1
வயது : 76 பாலினம் : ஆண்
Photo is available

189 RKT1347061
பெயர் : மல்லிகா -
கணவர் பெயர்: நம்பியப்பன் -
வீட்டு எண் : 130-1
வயது : 66 பாலினம் : பெண்
Photo is available

190 RKT1347079
பெயர் : தர்மலிங்கம் -
தந்தையின் பெயர்: கந்தசாமி -
வீட்டு எண் : 130-2
வயது : 73 பாலினம் : ஆண்
Photo is available

191 RKT1347087
பெயர் : மதுராம்பாள் -
கணவர் பெயர்: தர்மலிங்கம் -
வீட்டு எண் : 130-2
வயது : 62 பாலினம் : பெண்
Photo is available

192 RKT1347103
பெயர் : நெடுமாறன் -
தந்தையின் பெயர்: நடராசன் -
வீட்டு எண் : 132
வயது : 69 பாலினம் : ஆண்
Photo is available

193 RKT1347111
பெயர் : விஜயலெட்சுமி -
கணவர் பெயர்: நெடுமாறன் -
வீட்டு எண் : 132
வயது : 64 பாலினம் : பெண்
Photo is available

194 RKT0059733
பெயர் : ஜெயலலிதா -
தந்தையின் பெயர்: நெடுமாறன் -
வீட்டு எண் : 132
வயது : 38 பாலினம் : பெண்
Photo is available

195 RKT1347137
பெயர் : ரெத்தினம் -
கணவர் பெயர்: வாசுதேவன் -
வீட்டு எண் : 134
வயது : 56 பாலினம் : பெண்
Photo is available

196 RKT1347145
பெயர் : அன்னக்கிளி -
கணவர் பெயர்: சண்முகம் -
வீட்டு எண் : 135
வயது : 69 பாலினம் : பெண்
Photo is available

197 RKT0397695
பெயர் : வேணி -
தந்தையின் பெயர்: சண்முகம் -
வீட்டு எண் : 135
வயது : 35 பாலினம் : பெண்
Photo is available

198 RKT1347160
பெயர் : மகாலெட்சுமி -
கணவர் பெயர்: சண்முகம் -
வீட்டு எண் : 135-1
வயது : 63 பாலினம் : பெண்
Photo is available

199 RKT0886481
பெயர் : உமாவதி
கணவர் பெயர்: கந்தசாமி
வீட்டு எண் : 136/164
வயது : 53 பாலினம் : பெண்
Photo is available

200 RKT1347186
பெயர் : இராஜகோபால் -
தந்தையின் பெயர்:
இராதாகிருஷ்ணன் -
வீட்டு எண் : 141
வயது : 72 பாலினம் : ஆண்
Photo is available

201 RKT1347194
பெயர் : மீரா -
கணவர் பெயர்: ராஜகோபால் -
வீட்டு எண் : 141
வயது : 68 பாலினம் : பெண்
Photo is available

202 RKT0397463
பெயர் : ராதாகிருஷ்ணன் -
தந்தையின் பெயர்: ராஜகோபால் -
வீட்டு எண் : 141
வயது : 32 பாலினம் : ஆண்
Photo is available

203 RKT0935106
பெயர் : பாலரூபா
கணவர் பெயர்: ராதாகிருஷ்ணன்
வீட்டு எண் : 141/167
வயது : 29 பாலினம் : பெண்
Photo is available

204 RKT1347202
பெயர் : வையாபுரி -
தந்தையின் பெயர்: வடிவேலு -
வீட்டு எண் : 146
வயது : 93 பாலினம் : ஆண்
Photo is available

205 RKT1347210
பெயர் : முருகாம்பாள் -
கணவர் பெயர்: வையாபுரி -
வீட்டு எண் : 146
வயது : 81 பாலினம் : பெண்
Photo is available

206 RKT1347228
பெயர் : ஸ்டாலின் -
தந்தையின் பெயர்: வையாபுரி -
வீட்டு எண் : 146
வயது : 65 பாலினம் : ஆண்
Photo is available

207 LNQ7152663
பெயர் : மணிமாறன் -
தந்தையின் பெயர்: ஸ்டாலின் -
வீட்டு எண் : 146
வயது : 39 பாலினம் : ஆண்
Photo is available

208 LNQ7151111
பெயர் : தியாகராஜன் -
தந்தையின் பெயர்: ராமசாமி -
வீட்டு எண் : 146
வயது : 39 பாலினம் : ஆண்
Photo is available

209 RKT1347236
பெயர் : சுமதி -
கணவர் பெயர்: வீரமனி -
வீட்டு எண் : 147
வயது : 49 பாலினம் : பெண்
Photo is available

210 RKT1347251
பெயர் : தனபாக்கியம் -
கணவர் பெயர்: முத்துகருப்பன் -
வீட்டு எண் : 148
வயது : 71 பாலினம் : பெண்
Photo is available

211 RKT1347269
பெயர் : சந்திரன் -
தந்தையின் பெயர்: முத்துகருப்பன் -
வீட்டு எண் : 148
வயது : 50 பாலினம் : ஆண்
Photo is available

212 RKT0397604
பெயர் : அன்புச்செல்வி -
கணவர் பெயர்: சந்திரன் -
வீட்டு எண் : 148A
வயது : 45 பாலினம் : பெண்
Photo is available

213 RKT1347293
பெயர் : காதையம்மா
கணவர் பெயர்: இராமசாமி -
வீட்டு எண் : 149
வயது : 70 பாலினம் : பெண்
Photo is available

214 RKT1347301
பெயர் : ரவிச்சந்திரன் -
தந்தையின் பெயர்: இராமசாமி -
வீட்டு எண் : 149
வயது : 50 பாலினம் : ஆண்
Photo is available

215 LNQ1294024
பெயர் : பெருமாள் -
தந்தையின் பெயர்: முத்துசாமி -
வீட்டு எண் : 153
வயது : 80 பாலினம் : ஆண்
Photo is available

216 RKT1347319
பெயர் : ஜெகதாம்பாள் -
கணவர் பெயர்: பெருமாள் -
வீட்டு எண் : 153
வயது : 73 பாலினம் : பெண்
Photo is available

217 RKT1347335
பெயர் : லெட்சுமி -
தந்தையின் பெயர்: வீரமலை -
வீட்டு எண் : 155
வயது : 71 பாலினம் : பெண்
Photo is available

218 RKT1347350
பெயர் : பெரியசாமி -
தந்தையின் பெயர்: மருதமுத்து -
வீட்டு எண் : 157
வயது : 81 பாலினம் : ஆண்
Photo is available

219 RKT1347368
பெயர் : தங்கமணி -
கணவர் பெயர்: பெரியசாமி -
வீட்டு எண் : 157
வயது : 71 பாலினம் : பெண்
Photo is available

220 LNQ1170307
பெயர் : கிருஷ்ணராஜ் -
தந்தையின் பெயர்: பெரியசாமி -
வீட்டு எண் : 157
வயது : 50 பாலினம் : ஆண்
Photo is available

221 LNQ1294693
பெயர் : அண்ணலட்சுமி -
கணவர் பெயர்: சரவணன் -
வீட்டு எண் : 158
வயது : 47 பாலினம் : பெண்
Photo is available

222 RKT1347376
பெயர் : கல்யாணி -
கணவர் பெயர்: தொட்டியன் -
வீட்டு எண் : 159
வயது : 82 பாலினம் : பெண்
Photo is available

223 LNQ7151087
பெயர் : ரவிசந்திரன் -
தந்தையின் பெயர்: தொட்டியன் -
வீட்டு எண் : 159
வயது : 47 பாலினம் : ஆண்
Photo is available

224 RKT2059467
பெயர் : ஜெய்ஆகாஷ்
தந்தையின் பெயர்: ரவிசந்திரன்
வீட்டு எண் : 159
வயது : 21 பாலினம் : ஆண்
Photo is available

225 RKT2055366
பெயர் : ரதி ரவிசந்திரன்
தந்தையின் பெயர்: ரவிசந்திரன்
வீட்டு எண் : 159
வயது : 20 பாலினம் : பெண்
Photo is available

226 LNQ7154131
பெயர் : பாலசுப்புரமணியன் -
தந்தையின் பெயர்: பழனியப்பன் -
வீட்டு எண் : 160
வயது : 59 பாலினம் : ஆண்
Photo is available

227 LNQ7154149
பெயர் : மகேஸ்வரி -
கணவர் பெயர்: பாலசுப்ரமணியன் -
வீட்டு எண் : 160
வயது : 57 பாலினம் : பெண்
Photo is available

228 LNQ8522104
பெயர் : ராணி -
தந்தையின் பெயர்: தியாகராஜன் -
வீட்டு எண் : 162
வயது : 38 பாலினம் : பெண்
Photo is available

229 LNQ8522112
பெயர் : சண்முகப்பிரியன் -
தந்தையின் பெயர்: தியாகராஜன் -
வீட்டு எண் : 162
வயது : 38 பாலினம் : ஆண்
Photo is available

230 RKT0665356
பெயர் : கலைவாணி -
கணவர் பெயர்: சண்முகப்பிரியன் -
வீட்டு எண் : 162
வயது : 37 பாலினம் : பெண்
Photo is available

231 LNQ8576183
பெயர் : ரமேஷ் -
தந்தையின் பெயர்: வேலாயுதம் -
வீட்டு எண் : 181A
வயது : 43 பாலினம் : ஆண்
Photo is available

232 LNQ8576191
பெயர் : சித்ரா -
கணவர் பெயர்: ரமேஷ் -
வீட்டு எண் : 181A
வயது : 39 பாலினம் : பெண்
Photo is available

233 LNQ1170315
பெயர் : குமார் -
தந்தையின் பெயர்: வீரமலை -
வீட்டு எண் : 183-155
வயது : 44 பாலினம் : ஆண்
Photo is available

234 LNQ8576209
பெயர் : அண்ணாமலை -
தந்தையின் பெயர்: ராஜமாணிக்கம் -
வீட்டு எண் : 187
வயது : 36 பாலினம் : ஆண்
Photo is available

235 LNQ8522138
பெயர் : அன்பரசன் -
தந்தையின் பெயர்: சந்திரகாசன் -
வீட்டு எண் : 211
வயது : 42 பாலினம் : ஆண்
Photo is available

236 LNQ8576175
பெயர் : பஞ்சவர்ணம் -
கணவர் பெயர்: சுப்ரமணியம் -
வீட்டு எண் : 225
வயது : 65 பாலினம் : பெண்
Photo is available

237 LNQ8522146
பெயர் : கோபால் -
தாயின் பெயர்: பஞ்சவர்னம் -
வீட்டு எண் : 225
வயது : 44 பாலினம் : ஆண்
Photo is available

238 LNQ8461055
பெயர் : சரஸ்வதி -
கணவர் பெயர்: தங்கவேல் -
வீட்டு எண் : 247
வயது : 74 பாலினம் : பெண்
Photo is available

239 LNQ8537458
பெயர் : செல்வராணி -
தந்தையின் பெயர்: தங்கவேல் -
வீட்டு எண் : 247
வயது : 55 பாலினம் : பெண்
Photo is available

240 LNQ8461063
பெயர் : சிவகுமார் -
தந்தையின் பெயர்: தங்கவேல் -
வீட்டு எண் : 247
வயது : 51 பாலினம் : ஆண்
Photo is available

241 LNQ8537466 பெயர் : ரவிக்குமார் - தந்தையின் பெயர்: தங்கவேல் - வீட்டு எண் : 247 வயது : 48 பாலினம் : ஆண் Photo is available	242 RKT0397802 பெயர் : தேவி - தந்தையின் பெயர்: சேகர் - வீட்டு எண் : 247 வயது : 37 பாலினம் : ஆண் Photo is available	243 RKT0397711 பெயர் : பாப்பத்தி - கணவர் பெயர்: சரஸ்வதி - வீட்டு எண் : 258 வயது : 61 பாலினம் : பெண் Photo is available
244 RKT1786003 பெயர் : பகவதி தந்தையின் பெயர்: பழனியாண்டி வீட்டு எண் : 271 வயது : 54 பாலினம் : பெண் Photo is available		

245 RKT0489435 பெயர் : சசிகலா - கணவர் பெயர்: கணேசன் - வீட்டு எண் : 1 வயது : 40 பாலினம் : பெண் Photo is available	246 RKT0886457 பெயர் : பரமசிவம் தந்தையின் பெயர்: நடராஜன் வீட்டு எண் : 1/567 வயது : 26 பாலினம் : ஆண் Photo is available	247 RKT1316066 பெயர் : சுந்தரம் - தந்தையின் பெயர்: கணபதி - வீட்டு எண் : 1-584 வயது : 61 பாலினம் : ஆண் Photo is available
248 RKT2024255 பெயர் : கிரிஷ்ணவேணி கணவர் பெயர்: மணிகண்டன் வீட்டு எண் : 2/6 வயது : 22 பாலினம் : பெண் Photo is available	249 RKT2096212 பெயர் : கலையரசி ர தந்தையின் பெயர்: ரத்தினம் வீட்டு எண் : 2/12ஏ வயது : 19 பாலினம் : பெண் Photo is available	250 RKT2039824 பெயர் : சிவா சி தந்தையின் பெயர்: சின்னமுத்து வீட்டு எண் : 2/13 வயது : 21 பாலினம் : ஆண் Photo is available
251 RKT2038958 பெயர் : வாசுகி வெங்கடேசன் தந்தையின் பெயர்: வெங்கடேசன் வீட்டு எண் : 2/18ஏ வயது : 19 பாலினம் : பெண் Photo is available	252 RKT2084358 பெயர் : பெ ரோகித் தந்தையின் பெயர்: பெரியசாமி வீட்டு எண் : 2/19 வயது : 19 பாலினம் : ஆண் Photo is available	253 RKT2075406 பெயர் : தேவா த தந்தையின் பெயர்: தங்கதுரை வீட்டு எண் : 2/28 வயது : 22 பாலினம் : ஆண் Photo is available
254 RKT2016012 பெயர் : குணா முத்துசாமி தந்தையின் பெயர்: முத்துசாமி வீட்டு எண் : 2/60 வயது : 23 பாலினம் : ஆண் Photo is available	255 RKT2081289 பெயர் : அபிநயா ரெங்கராஜ் தந்தையின் பெயர்: ரெங்கராஜ் வீட்டு எண் : 2/60 வயது : 22 பாலினம் : பெண் Photo is available	256 RKT0397539 பெயர் : கோபி - தந்தையின் பெயர்: மதியழகன் - வீட்டு எண் : 2-83B வயது : 33 பாலினம் : ஆண் Photo is available
257 RKT1320449 பெயர் : தங்கவேல் - தந்தையின் பெயர்: வீரமணி - வீட்டு எண் : 2/101 வயது : 59 பாலினம் : ஆண் Photo is available	258 RKT1855949 பெயர் : கார்த்திக் தந்தையின் பெயர்: செல்வராஜ் வீட்டு எண் : 2\106 வயது : 24 பாலினம் : ஆண் Photo is available	259 RKT0665521 பெயர் : தாகிராபானு - கணவர் பெயர்: அப்துல் ரஹ்மான் - வீட்டு எண் : 2-235 வயது : 51 பாலினம் : பெண் Photo is available
260 RKT1822188 பெயர் : பிரேமா தந்தையின் பெயர்: ரமேஷ் வீட்டு எண் : 2/487 வயது : 25 பாலினம் : பெண் Photo is available	261 RKT2096154 பெயர் : திலகவதி ந தந்தையின் பெயர்: நடராஜன் வீட்டு எண் : 2-493 வயது : 22 பாலினம் : பெண் Photo is available	262 UUH0920843 பெயர் : வீரப்பன் - தந்தையின் பெயர்: சந்தானம் - வீட்டு எண் : 2/501 வயது : 50 பாலினம் : ஆண் Photo is available
263 RKT2096113 பெயர் : சௌமியா தந்தையின் பெயர்: அண்ணாதுரை வீட்டு எண் : 2/521 வயது : 19 பாலினம் : பெண் Photo is available	264 RKT2012565 பெயர் : பார்த்தசாரதி மு தந்தையின் பெயர்: முருகேசன் வீட்டு எண் : 2/545ஏ வயது : 20 பாலினம் : ஆண் Photo is available	265 RKT1883271 பெயர் : மரியபுஷ்பம் கணவர் பெயர்: அமல்ராஜ் வீட்டு எண் : 2-569 வயது : 57 பாலினம் : பெண் Photo is available
266 RKT0238139 பெயர் : கோபாலகிருஷ்ணன் - தந்தையின் பெயர்: கந்தசாமி - வீட்டு எண் : 4 வயது : 53 பாலினம் : ஆண் Photo is available	267 RKT0238147 பெயர் : மல்லிகா -- கணவர் பெயர்: கோபாலகிருஷ்ணன் - வீட்டு எண் : 4 வயது : 43 பாலினம் : பெண் Photo is available	268 RKT0886465 பெயர் : ஸ்ரீதேவி தந்தையின் பெயர்: சின்னதுரை வீட்டு எண் : 4/39 வயது : 29 பாலினம் : பெண் Photo is available
269 RKT1921733 பெயர் : நாச்சாரம்மாள் கணவர் பெயர்: பாலகுமார் வீட்டு எண் : 4-45 வயது : 23 பாலினம் : பெண் Photo is available	270 RKT0238329 பெயர் : புஷ்பவள்ளி - கணவர் பெயர்: ராமலிங்கம் - வீட்டு எண் : 4-53 வயது : 43 பாலினம் : பெண் Photo is available	271 RKT0059527 பெயர் : ஜோதி - கணவர் பெயர்: அருணாசலம் - வீட்டு எண் : 4-54 வயது : 49 பாலினம் : பெண் Photo is available
272 RKT0397471 பெயர் : கணபதி - தந்தையின் பெயர்: ஜோதி - வீட்டு எண் : 4-54 வயது : 34 பாலினம் : ஆண் Photo is available	273 RKT2018166 பெயர் : ரோமியா த தந்தையின் பெயர்: தண்டபாணி வீட்டு எண் : 4/54 வயது : 26 பாலினம் : பெண் Photo is available	274 RKT0665513 பெயர் : ராமலிங்கம் - தந்தையின் பெயர்: பெருமாள் - வீட்டு எண் : 4-56 வயது : 33 பாலினம் : ஆண் Photo is available

275 RKT0579060
பெயர் : நாகராஜன் -
தந்தையின் பெயர்: சண்முகம் -
வீட்டு எண் : 4-58
வயது : 30 பாலினம் : ஆண்
Photo is available

276 RKT1935816
பெயர் : கிருஷ்ணன்
தாயின் பெயர்: கனகவள்ளி
வீட்டு எண் : 4-59
வயது : 21 பாலினம் : ஆண்
Photo is available

277 RKT0823831
பெயர் : கணேசன் -
தந்தையின் பெயர்: குமரவேல் -
வீட்டு எண் : 4-60
வயது : 27 பாலினம் : ஆண்
Photo is available

278 RKT1822204
பெயர் : ருக்மணி
தந்தையின் பெயர்: குமரவேல்
வீட்டு எண் : 4/60
வயது : 26 பாலினம் : பெண்
Photo is available

279 RKT0489534
பெயர் : ஜெயா -
கணவர் பெயர்: வேலாயுதம் -
வீட்டு எண் : 4-61
வயது : 34 பாலினம் : பெண்
Photo is available

280 RKT1921741
பெயர் : ஸ்வேதா
தந்தையின் பெயர்: சக்திவேல்
வீட்டு எண் : 4/64
வயது : 24 பாலினம் : பெண்
Photo is available

281 RKT0059519
பெயர் : மணிமேகலை -
தந்தையின் பெயர்: வெங்கடேசன் -
வீட்டு எண் : 4-65
வயது : 43 பாலினம் : பெண்
Photo is available

282 RKT0579383
பெயர் : புவனேஸ்வரி -
தந்தையின் பெயர்: சக்திவேல் -
வீட்டு எண் : 4-66
வயது : 35 பாலினம் : பெண்
Photo is available

283 RKT1747849
பெயர் : திவ்யப்பிரியா
தந்தையின் பெயர்: சிவகுமார்
வீட்டு எண் : 4-68
வயது : 25 பாலினம் : பெண்
Photo is available

284 RKT1347384
பெயர் : சந்திரமௌலீஸ்வரன் -
தந்தையின் பெயர்: குமரவேல் -
வீட்டு எண் : 4-68A
வயது : 67 பாலினம் : ஆண்
Photo is available

285 RKT1347392
பெயர் : சந்திரா -
கணவர் பெயர்: சந்திரமௌலீஸ்வரன் -
வீட்டு எண் : 4-68A
வயது : 58 பாலினம் : பெண்
Photo is available

286 RKT0527812
பெயர் : பாலாஜி -
தந்தையின் பெயர்:
சந்திரமௌலீஸ்வரன் -
வீட்டு எண் : 4-68A
வயது : 31 பாலினம் : ஆண்
Photo is available

287 RKT0059543
பெயர் : இராஜகணேசன் -
தந்தையின் பெயர்: கிருஷ்ணமூர்த்தி -
வீட்டு எண் : 4-75
வயது : 38 பாலினம் : ஆண்
Photo is available

288 RKT0489393
பெயர் : சாரதா -
தந்தையின் பெயர்: மாணிக்கம் -
வீட்டு எண் : 4-76
வயது : 32 பாலினம் : பெண்
Photo is available

289 RKT0059550
பெயர் : யோகேஷ் -
தந்தையின் பெயர்: அருணகிரி -
வீட்டு எண் : 4-78
வயது : 36 பாலினம் : ஆண்
Photo is available

290 RKT0238246
பெயர் : குமரவேல் -
தந்தையின் பெயர்: மாரியப்பன் -
வீட்டு எண் : 4-79
வயது : 36 பாலினம் : ஆண்
Photo is available

291 RKT1885359
பெயர் : மகேஸ்வரி ரா
கணவர் பெயர்: ராமக்கிருஷ்ணன்
வீட்டு எண் : 4/79
வயது : 35 பாலினம் : பெண்
Photo is available

292 RKT1884907
பெயர் : விருத்தாசலம்
தந்தையின் பெயர்: சுப்ரமணியன்
வீட்டு எண் : 4/80
வயது : 81 பாலினம் : ஆண்
Photo is available

293 RKT0701995
பெயர் : பஞ்சவர்ணம் -
கணவர் பெயர்: அருணாசலம் -
வீட்டு எண் : 4-81
வயது : 52 பாலினம் : பெண்
Photo is available

294 RKT0934992
பெயர் : முருகானந்தம்
தந்தையின் பெயர்: அருணாசலம்
வீட்டு எண் : 4/81
வயது : 27 பாலினம் : ஆண்
Photo is available

295 RKT1916097
பெயர் : குழந்தைவேல் அ
தந்தையின் பெயர்: அருணாசலம்
வீட்டு எண் : 4-81
வயது : 25 பாலினம் : ஆண்
Photo is available

296 RKT1916212
பெயர் : பாலாமணி அ
தந்தையின் பெயர்: அருணாசலம்
வீட்டு எண் : 4-81
வயது : 23 பாலினம் : பெண்
Photo is available

297 LNQ8393696
பெயர் : லோகநாதன் -
தந்தையின் பெயர்: சண்முகம் -
வீட்டு எண் : 4-82
வயது : 40 பாலினம் : ஆண்
Photo is available

298 RKT1884675
பெயர் : ஜீவிதா
கணவர் பெயர்: லோகநாதன்
வீட்டு எண் : 4-82
வயது : 31 பாலினம் : பெண்
Photo is available

299 RKT1347400
பெயர் : மதியழகன் -
தந்தையின் பெயர்: வேலுசாமி -
வீட்டு எண் : 4-83B
வயது : 60 பாலினம் : ஆண்
Photo is available

300 RKT1347418
பெயர் : சுகுணா -
கணவர் பெயர்: மதியழகன் -
வீட்டு எண் : 4-83B
வயது : 55 பாலினம் : பெண்
Photo is available

301 RKT1349059
பெயர் : சொக்கலிங்கம் -
தந்தையின் பெயர்: ஆறுமுகம் -
வீட்டு எண் : 4/84
வயது : 66 பாலினம் : ஆண்
Photo is available

302 RKT0874347
பெயர் : சரஸ்வதி -
கணவர் பெயர்: சொக்கலிங்கம் -
வீட்டு எண் : 4-84
வயது : 62 பாலினம் : பெண்
Photo is available

303 RKT1349067
பெயர் : காவேரி -
கணவர் பெயர்: ஆறுமுகம் -
வீட்டு எண் : 4/84
வயது : 50 பாலினம் : பெண்
Photo is available

304 LNQ7152929
பெயர் : கிருஷ்ணமூர்த்தி
தந்தையின் பெயர்: சொக்கலிங்கம்
வீட்டு எண் : 4/84
வயது : 40 பாலினம் : ஆண்
Photo is available

305 RKT0579029
பெயர் : கோகிலா -
தந்தையின் பெயர்: மதியழகன் -
வீட்டு எண் : 4-84B
வயது : 31 பாலினம் : பெண்
Photo is available

306 RKT2072791
பெயர் : மீனாட்சி மாணிக்கம்
தந்தையின் பெயர்: மாணிக்கம்
வீட்டு எண் : 4/85
வயது : 20 பாலினம் : பெண்
Photo is available

307 LNQ1294123
பெயர் : சொக்கலிங்கம் ந
தந்தையின் பெயர்: நமச்சிவாயம் -
வீட்டு எண் : 4-86
வயது : 45 பாலினம் : ஆண்
Photo is available

308 RKT0579045
பெயர் : செல்வி -
கணவர் பெயர்: பாலகுமார் -
வீட்டு எண் : 4-87
வயது : 36 பாலினம் : பெண்
Photo is available

309 RKT0665406
பெயர் : வளர்மதி -
கணவர் பெயர்: கிருஷ்ணமூர்த்தி -
வீட்டு எண் : 4-96
வயது : 31 பாலினம் : பெண்
Photo is available

310 RKT0060103
பெயர் : வளர்மதி -
கணவர் பெயர்: சொக்கலிங்கம் -
வீட்டு எண் : 4/97அ
வயது : 38 பாலினம் : பெண்
Photo is available

311 RKT0238410
பெயர் : ஜெயபிரதா -
கணவர் பெயர்: இராமச்சந்திரன் -
வீட்டு எண் : 4-98
வயது : 39 பாலினம் : பெண்
Photo is available

312 RKT2028769
பெயர் : திவாகர் உ
தந்தையின் பெயர்: உதயசூரியன்
வீட்டு எண் : 4/108
வயது : 21 பாலினம் : ஆண்
Photo is available

313 RKT0238337
பெயர் : குமரேசன் -
தந்தையின் பெயர்: சிங்காரவடிவேல் -
வீட்டு எண் : 4-111
வயது : 38 பாலினம் : ஆண்
Photo is available

314 RKT0059576
பெயர் : சொக்கலிங்கம் -
தந்தையின் பெயர்: சுப்ரமணி -
வீட்டு எண் : 4-112
வயது : 42 பாலினம் : ஆண்
Photo is available

315 RKT0489419
பெயர் : மகாலிங்கம் -
தந்தையின் பெயர்: அண்ணாமலை -
வீட்டு எண் : 4-113
வயது : 38 பாலினம் : ஆண்
Photo is available

316 RKT2089076
பெயர் : தர்மா சு
தந்தையின் பெயர்: சுப்பிரமணியன்
வீட்டு எண் : 4-114
வயது : 26 பாலினம் : ஆண்
Photo is available

317 RKT0397513
பெயர் : கனகசபாபதி -
தந்தையின் பெயர்: பாலசுப்பிரமணியன் -
வீட்டு எண் : 4-116
வயது : 33 பாலினம் : ஆண்
Photo is available

318 RKT0059618
பெயர் : கவிதா -
கணவர் பெயர்: சுப்பிரமணியன் -
வீட்டு எண் : 4-118
வயது : 38 பாலினம் : பெண்
Photo is available

319 LNQ7172117
பெயர் : விஜயக்குமார் -
தந்தையின் பெயர்: பெருமாள் -
வீட்டு எண் : 4-118A
வயது : 45 பாலினம் : ஆண்
Photo is available

320 RKT0058412
பெயர் : திவ்யா -
கணவர் பெயர்: விஜயகுமார் -
வீட்டு எண் : 4-118A
வயது : 40 பாலினம் : பெண்
Photo is available

321 RKT2080596
பெயர் : சோமசுந்தரம் இராமன்
தந்தையின் பெயர்: இராமன்
வீட்டு எண் : 4/136
வயது : 26 பாலினம் : ஆண்
Photo is available

322 RKT1989664
பெயர் : சரவணன்
தந்தையின் பெயர்: ராமன்
வீட்டு எண் : 4/136
வயது : 20 பாலினம் : ஆண்
Photo is available

323 RKT0489427
பெயர் : சரோஜா -
தந்தையின் பெயர்: மொட்டையாண்டி -
வீட்டு எண் : 4-137
வயது : 47 பாலினம் : பெண்
Photo is available

324 RKT0238386
பெயர் : சரோஜா -
கணவர் பெயர்: சிதம்பரம் -
வீட்டு எண் : 4-139
வயது : 40 பாலினம் : பெண்
Photo is available

325 RKT0823872
பெயர் : கலைச்செல்வி -
தந்தையின் பெயர்: ராமன் -
வீட்டு எண் : 4-139
வயது : 28 பாலினம் : பெண்
Photo is available

S 326 RKT0280867
பெயர் : அருண்குமார் -
தந்தையின் பெயர்: பெரியண்ணன் -
வீட்டு எண் : 4-296
வயது : 38 பாலினம் : ஆண்
DELETED
Photo is available

327 LNQ1170802
பெயர் : குருநாதன் -
தந்தையின் பெயர்: கணேசன் -
வீட்டு எண் : 40
வயது : 86 பாலினம் : ஆண்
Photo is available

328 RKT1347426
பெயர் : வெற்றிவேல் -
தந்தையின் பெயர்: குருநாதன் -
வீட்டு எண் : 40
வயது : 56 பாலினம் : ஆண்
Photo is available

329 LNQ1170810
பெயர் : செம்மல் -
தந்தையின் பெயர்: குருநாதன் -
வீட்டு எண் : 40
வயது : 47 பாலினம் : ஆண்
Photo is available

330 RKT1347442
பெயர் : பழனிவேல் -
தந்தையின் பெயர்: கருப்பண்ணன் -
வீட்டு எண் : 43
வயது : 60 பாலினம் : ஆண்
Photo is available

331 RKT1347467
பெயர் : சிங்காரவேல் க
தந்தையின் பெயர்: கருப்பண்ணன் -
வீட்டு எண் : 44
வயது : 59 பாலினம் : ஆண்
Photo is available

332 RKT1347475
பெயர் : சுந்தரவள்ளி சி
கணவர் பெயர்: சிங்காரவேல் -
வீட்டு எண் : 44
வயது : 50 பாலினம் : பெண்
Photo is available

333 RKT1857010
பெயர் : வேணுகோபால்
தந்தையின் பெயர்: சிங்காரவேல்
வீட்டு எண் : 44
வயது : 24 பாலினம் : ஆண்
Photo is available

334 RKT1347483
பெயர் : ரெங்காராஜ் -
தந்தையின் பெயர்: கருப்பண்ணன் -
வீட்டு எண் : 45
வயது : 55 பாலினம் : ஆண்
Photo is available

335 LNQ7150543 பெயர் : பாலாமணி - கணவர் பெயர்: ரெங்கராஜ் - வீட்டு எண் : 45 வயது : 49 பாலினம் : பெண் Photo is available	336 RKT1347491 பெயர் : ஜெகதீசன் - தந்தையின் பெயர்: ஏகாம்பரம் - வீட்டு எண் : 46 வயது : 66 பாலினம் : ஆண் Photo is available	337 RKT1347509 பெயர் : ருக்மணி - கணவர் பெயர்: ஜெகதீசன் - வீட்டு எண் : 46 வயது : 61 பாலினம் : பெண் Photo is available
338 LNQ7151491 பெயர் : கண்ணன் - தந்தையின் பெயர்: ஜெகதீசன் - வீட்டு எண் : 46 வயது : 44 பாலினம் : ஆண் Photo is available	339 RKT1347517 பெயர் : தர்மலிங்கம் - தந்தையின் பெயர்: நமசிவாயம் - வீட்டு எண் : 47 வயது : 65 பாலினம் : ஆண் Photo is available	340 LNQ7151293 பெயர் : லட்சுமி - கணவர் பெயர்: குமரவேல் - வீட்டு எண் : 47 வயது : 44 பாலினம் : பெண் Photo is available
341 RKT1347525 பெயர் : சரஸ்வதி - கணவர் பெயர்: குமாரசாமி - வீட்டு எண் : 49 வயது : 73 பாலினம் : பெண் Photo is available	342 LNQ1294131 பெயர் : அன்புமணி - தந்தையின் பெயர்: குமாரசாமி - வீட்டு எண் : 49 வயது : 45 பாலினம் : ஆண் Photo is available	343 RKT1347558 பெயர் : நவமணி - கணவர் பெயர்: திருநாவுகரசு - வீட்டு எண் : 51 வயது : 54 பாலினம் : பெண் Photo is available
344 RKT1347574 பெயர் : அகிலாண்டம் - கணவர் பெயர்: கணபதி - வீட்டு எண் : 52 வயது : 68 பாலினம் : பெண் Photo is available	345 LNQ8537474 பெயர் : ராமலிங்கம் - தந்தையின் பெயர்: அயினார் - வீட்டு எண் : 53 வயது : 45 பாலினம் : ஆண் Photo is available	346 LNQ7152473 பெயர் : தண்டபாணி - தந்தையின் பெயர்: அம்மையப்பன் - வீட்டு எண் : 54 வயது : 59 பாலினம் : ஆண் Photo is available
347 LNQ7150584 பெயர் : விஜயலட்சுமி - கணவர் பெயர்: தண்டபாணி - வீட்டு எண் : 54 வயது : 54 பாலினம் : பெண் Photo is available	348 LNQ8393688 பெயர் : குமார் - தந்தையின் பெயர்: அம்மையப்பன் - வீட்டு எண் : 54 வயது : 46 பாலினம் : ஆண் Photo is available	349 RKT1347590 பெயர் : மதனவள்ளி - கணவர் பெயர்: மணியன் - வீட்டு எண் : 56 வயது : 66 பாலினம் : பெண் Photo is available
350 RKT1348150 பெயர் : லலிதா - கணவர் பெயர்: பெருமாள் - வீட்டு எண் : 56-1 வயது : 59 பாலினம் : பெண் Photo is available	351 RKT1348168 பெயர் : நடராசன் - தந்தையின் பெயர்: பிச்சன் - வீட்டு எண் : 57 வயது : 71 பாலினம் : ஆண் Photo is available	352 LNQ7151392 பெயர் : விநாயகர் - தந்தையின் பெயர்: நடராஜன் - வீட்டு எண் : 57 வயது : 42 பாலினம் : ஆண் Photo is available
353 RKT1348739 பெயர் : வள்ளியம்மை - கணவர் பெயர்: பழனியாண்டி - வீட்டு எண் : 58 வயது : 61 பாலினம் : பெண் Photo is available	354 LNQ7155591 பெயர் : தண்டாயுதபாணி - தந்தையின் பெயர்: கணேசன் - வீட்டு எண் : 58 வயது : 46 பாலினம் : ஆண் Photo is available	355 LNQ7151384 பெயர் : கணேசன் - தந்தையின் பெயர்: பழனியாண்டி - வீட்டு எண் : 58 வயது : 42 பாலினம் : ஆண் Photo is available
356 UQH1685692 பெயர் : கௌசல்ய கணேசன் கணவர் பெயர்: கணேசன் - வீட்டு எண் : 58ஏ வயது : 66 பாலினம் : பெண் Photo is available	357 RKT1348747 பெயர் : கனகவள்ளி - கணவர் பெயர்: கருப்பன் - வீட்டு எண் : 59 வயது : 69 பாலினம் : பெண் Photo is available	358 LNQ1170752 பெயர் : சரோஜா - கணவர் பெயர்: தங்கவேலு - வீட்டு எண் : 61 வயது : 62 பாலினம் : பெண் Photo is available
359 RKT1348754 பெயர் : குமரவேலு - தந்தையின் பெயர்: ராமசாமி - வீட்டு எண் : 61 வயது : 61 பாலினம் : ஆண் Photo is available	360 LNQ1170018 பெயர் : வேலாயுதம் - தந்தையின் பெயர்: தங்கவேலு - வீட்டு எண் : 61 வயது : 45 பாலினம் : ஆண் Photo is available	361 RKT1348804 பெயர் : வெங்கடேசன் - தந்தையின் பெயர்: அயினார் - வீட்டு எண் : 63 வயது : 68 பாலினம் : ஆண் Photo is available
362 RKT1348812 பெயர் : அனுசூயா - கணவர் பெயர்: வெங்கடேசன் - வீட்டு எண் : 63 வயது : 60 பாலினம் : பெண் Photo is available	363 LNQ8393720 பெயர் : கண்ணன் - தந்தையின் பெயர்: வெங்கடேசன் - வீட்டு எண் : 63 வயது : 40 பாலினம் : ஆண் Photo is available	364 RKT1348846 பெயர் : பாபு - தந்தையின் பெயர்: ஜானகிராமன் - வீட்டு எண் : 65 வயது : 59 பாலினம் : ஆண் Photo is available

365 LNQ8461071
பெயர் : சுஜாதா -
கணவர் பெயர்: பாபு -
வீட்டு எண் : 65
வயது : 52 பாலினம் : பெண்
Photo is available

366 RKT1348853
பெயர் : மல்லிகா -
கணவர் பெயர்: சக்திவேல் -
வீட்டு எண் : 66
வயது : 65 பாலினம் : பெண்
Photo is available

367 LNQ1170380
பெயர் : சரவணன் -
தந்தையின் பெயர்: ராமசாமி -
வீட்டு எண் : 67
வயது : 59 பாலினம் : ஆண்
Photo is available

368 RKT1348879
பெயர் : மரகதம் -
கணவர் பெயர்: சரவணன் -
வீட்டு எண் : 67
வயது : 54 பாலினம் : பெண்
Photo is available

369 RKT1348895
பெயர் : சிவக்குமார் -
தந்தையின் பெயர்: ராமசாமி -
வீட்டு எண் : 68
வயது : 55 பாலினம் : ஆண்
Photo is available

370 LNQ7154628
பெயர் : முத்துலட்சுமி -
கணவர் பெயர்: சிவக்குமார் -
வீட்டு எண் : 68
வயது : 46 பாலினம் : பெண்
Photo is available

371 RKT1348903
பெயர் : ருக்மணி -
கணவர் பெயர்: கிருஷ்ணமூர்த்தி -
வீட்டு எண் : 75
வயது : 64 பாலினம் : பெண்
Photo is available

372 LNQ1294479
பெயர் : புவனேஸ்வரி -
தந்தையின் பெயர்: கிருஷ்ணமூர்த்தி -
வீட்டு எண் : 75
வயது : 48 பாலினம் : பெண்
Photo is available

373 RKT1348929
பெயர் : பானுமதி -
கணவர் பெயர்: மாணிக்கம் -
வீட்டு எண் : 76
வயது : 54 பாலினம் : பெண்
Photo is available

374 RKT1348952
பெயர் : அருணகிரி -
தந்தையின் பெயர்: தட்சிணாமூர்த்தி -
வீட்டு எண் : 78
வயது : 66 பாலினம் : ஆண்
Photo is available

375 RKT1348960
பெயர் : இந்திராணி -
கணவர் பெயர்: அருணகிரி -
வீட்டு எண் : 78
வயது : 61 பாலினம் : பெண்
Photo is available

376 RKT1348978
பெயர் : ராஜலெட்சுமி -
கணவர் பெயர்: திருமலை -
வீட்டு எண் : 79
வயது : 69 பாலினம் : பெண்
Photo is available

377 RKT1348986
பெயர் : மாரியப்பன் -
தந்தையின் பெயர்: இராமன் -
வீட்டு எண் : 79
வயது : 66 பாலினம் : ஆண்
Photo is available

378 RKT1348994
பெயர் : முத்துலெட்சுமி -
கணவர் பெயர்: மாரியப்பன் -
வீட்டு எண் : 79
வயது : 57 பாலினம் : பெண்
Photo is available

379 RKT1349000
பெயர் : கணேஷ் -
தந்தையின் பெயர்: திருமலை -
வீட்டு எண் : 79
வயது : 49 பாலினம் : ஆண்
Photo is available

380 LNQ7150766
பெயர் : ரமேஷ் -
தந்தையின் பெயர்: திருமலை -
வீட்டு எண் : 79
வயது : 43 பாலினம் : ஆண்
Photo is available

381 LNQ7691967
பெயர் : ராமகிருஷ்ணன் -
தந்தையின் பெயர்: மாரியப்பன் -
வீட்டு எண் : 79
வயது : 38 பாலினம் : ஆண்
Photo is available

382 RKT1349018
பெயர் : அருணாசலம் -
தந்தையின் பெயர்: விருதாச்சலம் -
வீட்டு எண் : 80
வயது : 53 பாலினம் : ஆண்
Photo is available

383 LNQ1339910
பெயர் : பாப்பத்தி -
கணவர் பெயர்: அருணாசலம் -
வீட்டு எண் : 80
வயது : 45 பாலினம் : பெண்
Photo is available

384 LNQ1294198
பெயர் : கனகராஜன் -
தந்தையின் பெயர்: விருத்தாசலம் -
வீட்டு எண் : 80
வயது : 43 பாலினம் : ஆண்
Photo is available

385 LNQ1339845
பெயர் : அருணாசலம் -
தந்தையின் பெயர்: மூக்கன் -
வீட்டு எண் : 81
வயது : 54 பாலினம் : ஆண்
Photo is available

386 RKT1349026
பெயர் : செல்வம் -
கணவர் பெயர்: சண்முகம் -
வீட்டு எண் : 82
வயது : 99 பாலினம் : பெண்
Photo is available

387 LNQ7150287
பெயர் : சண்முகம் -
தந்தையின் பெயர்: கருப்பண்ணன் -
வீட்டு எண் : 82
வயது : 54 பாலினம் : ஆண்
Photo is available

388 RKT1349034
பெயர் : லட்சுமி -
கணவர் பெயர்: பெருமாள் -
வீட்டு எண் : 83
வயது : 74 பாலினம் : பெண்
Photo is available

389 RKT1349042
பெயர் : கனகவல்லி -
தந்தையின் பெயர்: பெருமாள் -
வீட்டு எண் : 83
வயது : 50 பாலினம் : பெண்
Photo is available

390 LNQ7151400
பெயர் : ராமசந்திரன் -
தந்தையின் பெயர்: ராமலிங்கம் -
வீட்டு எண் : 85
வயது : 40 பாலினம் : ஆண்
Photo is available

391 RKT1349075
பெயர் : ஜெகதாம்பாள் -
கணவர் பெயர்: நமசிவாயம் -
வீட்டு எண் : 86
வயது : 76 பாலினம் : பெண்
Photo is available

392 LNQ1170109
பெயர் : பாலகுமார் -
தந்தையின் பெயர்: ராமலிங்கம் -
வீட்டு எண் : 87
வயது : 49 பாலினம் : ஆண்
Photo is available

393 RKT1349083
பெயர் : உதயசூரியன் -
தந்தையின் பெயர்: பெரியசாமி -
வீட்டு எண் : 90
வயது : 55 பாலினம் : ஆண்
Photo is available

394 LNQ7151418
பெயர் : வனிதா -
கணவர் பெயர்: உதயசூரியன் -
வீட்டு எண் : 90
வயது : 42 பாலினம் : பெண்
Photo is available

395 RKT1349117 பெயர் : வளர்மதி - கணவர் பெயர்: பெருமாள் - வீட்டு எண் : 93 வயது : 63 பாலினம் : பெண் Photo is available	396 LNQ1170653 பெயர் : இராமச்சந்திரன் - தந்தையின் பெயர்: பெருமாள் - வீட்டு எண் : 93 வயது : 47 பாலினம் : ஆண் Photo is available	397 LNQ1351451 பெயர் : ரவிக்குமார் - தந்தையின் பெயர்: பெருமாள் - வீட்டு எண் : 93 வயது : 43 பாலினம் : ஆண் Photo is available
398 LNQ7154602 பெயர் : ராஜேஸ்வரி - கணவர் பெயர்: கங்காதரன் - வீட்டு எண் : 97 வயது : 57 பாலினம் : பெண் Photo is available	399 RKT1349141 பெயர் : சண்முகம் - தந்தையின் பெயர்: செல்லப்பன் - வீட்டு எண் : 105 வயது : 81 பாலினம் : ஆண் Photo is available	400 RKT1349158 பெயர் : லட்சுமி - கணவர் பெயர்: சண்முகம் - வீட்டு எண் : 105 வயது : 71 பாலினம் : பெண் Photo is available
401 LNQ7151194 பெயர் : சேதுபதி - தந்தையின் பெயர்: சண்முகம் - வீட்டு எண் : 105 வயது : 43 பாலினம் : ஆண் Photo is available	402 RKT1349166 பெயர் : ஆறுமுகம் - தந்தையின் பெயர்: முத்துசாமி - வீட்டு எண் : 108 வயது : 76 பாலினம் : ஆண் Photo is available	403 RKT1349174 பெயர் : நமச்சிவாயம் - தந்தையின் பெயர்: முத்துசாமி - வீட்டு எண் : 108 வயது : 63 பாலினம் : ஆண் Photo is available
404 RKT1349190 பெயர் : தண்டபாணி - தந்தையின் பெயர்: பெருமாள் - வீட்டு எண் : 109 வயது : 59 பாலினம் : ஆண் Photo is available	405 RKT1349208 பெயர் : சுசிலா - கணவர் பெயர்: தண்டபாணி - வீட்டு எண் : 109 வயது : 56 பாலினம் : பெண் Photo is available	406 RKT1349216 பெயர் : தேவகி - கணவர் பெயர்: பாலசுப்ரமணியன் - வீட்டு எண் : 110 வயது : 71 பாலினம் : பெண் Photo is available
407 LNQ7150345 பெயர் : மகேந்திரகுமார் - தந்தையின் பெயர்: பாலசுப்ரமணியன் - வீட்டு எண் : 110 வயது : 46 பாலினம் : ஆண் Photo is available	408 RKT1349232 பெயர் : மருதை - தந்தையின் பெயர்: வைத்தி - வீட்டு எண் : 111 வயது : 91 பாலினம் : ஆண் Photo is available	409 RKT1349257 பெயர் : சிங்காரவடிவேலு - தந்தையின் பெயர்: மருதை - வீட்டு எண் : 111 வயது : 66 பாலினம் : ஆண் Photo is available
410 RKT1349265 பெயர் : வள்ளியம்மை - கணவர் பெயர்: சிங்காரவடிவேலு - வீட்டு எண் : 111 வயது : 56 பாலினம் : பெண் Photo is available	411 LNQ8393837 பெயர் : சண்முகம் - தந்தையின் பெயர்: அண்ணாமலை - வீட்டு எண் : 113 வயது : 46 பாலினம் : ஆண் Photo is available	412 LNQ8393761 பெயர் : புஷ்பவள்ளி - கணவர் பெயர்: சண்முகம் - வீட்டு எண் : 113 வயது : 44 பாலினம் : பெண் Photo is available
413 RKT1349281 பெயர் : தெய்வானை - கணவர் பெயர்: சுப்பிரமணியன் - வீட்டு எண் : 114 வயது : 53 பாலினம் : பெண் Photo is available	414 RKT1349299 பெயர் : பாலசுப்ரமணியன் - தந்தையின் பெயர்: ஆறுமுகம் - வீட்டு எண் : 116 வயது : 55 பாலினம் : ஆண் Photo is available	415 RKT1349307 பெயர் : சுந்தரவள்ளி - கணவர் பெயர்: பாலசுப்ரமணியன் - வீட்டு எண் : 116 வயது : 51 பாலினம் : பெண் Photo is available
416 RKT1349315 பெயர் : தியாகராசன் - தந்தையின் பெயர்: ஆறுமுகம் - வீட்டு எண் : 117 வயது : 50 பாலினம் : ஆண் Photo is available	417 LNQ7151665 பெயர் : மல்லிகா - கணவர் பெயர்: தியாகராஜன் - வீட்டு எண் : 117 வயது : 47 பாலினம் : பெண் Photo is available	418 LNQ1170240 பெயர் : சிதம்பரம் - தந்தையின் பெயர்: சண்முகம் - வீட்டு எண் : 118 வயது : 52 பாலினம் : ஆண் Photo is available
419 RKT1349323 பெயர் : ராமன் - தந்தையின் பெயர்: சண்முகம் - வீட்டு எண் : 118 வயது : 51 பாலினம் : ஆண் Photo is available	420 LNQ7150774 பெயர் : நாகலட்சுமி - கணவர் பெயர்: ராமர் - வீட்டு எண் : 118 வயது : 49 பாலினம் : பெண் Photo is available	421 LNQ7153679 பெயர் : சுப்பிரமணியன் - தந்தையின் பெயர்: சண்முகம் - வீட்டு எண் : 118 வயது : 47 பாலினம் : ஆண் Photo is available
422 RKT1349349 பெயர் : சிவகாமி - கணவர் பெயர்: சிதம்பரம் - வீட்டு எண் : 119 வயது : 66 பாலினம் : பெண் Photo is available	423 LNQ7151517 பெயர் : வேலாயுதம் - தந்தையின் பெயர்: சிதம்பரம் - வீட்டு எண் : 119 வயது : 43 பாலினம் : ஆண் Photo is available	424 RKT0397596 பெயர் : விஸ்வநாதன் - தந்தையின் பெயர்: சிதம்பரம் - வீட்டு எண் : 119 வயது : 32 பாலினம் : ஆண் Photo is available

425 RKT1349364 பெயர் : பழனியம்மாள் - கணவர் பெயர்: பழனியாண்டி - வீட்டு எண் : 121 வயது : 69 பாலினம் : பெண் Photo is available	426 LNQ1170042 பெயர் : சுந்தரேசன் - தந்தையின் பெயர்: பழனியாண்டி - வீட்டு எண் : 121 வயது : 46 பாலினம் : ஆண் Photo is available	427 RKT2089795 பெயர் : செ தேவரசி தந்தையின் பெயர்: செந்தில்குமார் வீட்டு எண் : 424 வயது : 19 பாலினம் : பெண் Photo is available

428 RKT0059808 பெயர் : லலிதா - கணவர் பெயர்: ராஜேந்திரன் - வீட்டு எண் : 1 வயது : 39 பாலினம் : பெண் Photo is available	429 RKT2012623 பெயர் : மோனிகா க தந்தையின் பெயர்: கருப்பன் வீட்டு எண் : 1/3 வயது : 22 பாலினம் : பெண் Photo is available	430 RKT1974245 பெயர் : சரவணன் நி தந்தையின் பெயர்: நித்யானந்தம் வீட்டு எண் : 1/22 வயது : 20 பாலினம் : ஆண் Photo is available
431 RKT2084580 பெயர் : கீதா வேலாயுதம் கணவர் பெயர்: கிருஷ்ணன் வீட்டு எண் : 1/161 வயது : 23 பாலினம் : பெண் Photo is available	432 RKT0701979 பெயர் : சதீஷ்குமார் - தந்தையின் பெயர்: சண்முகம் - வீட்டு எண் : 1-194 வயது : 29 பாலினம் : ஆண் Photo is available	433 RKT0823864 பெயர் : தனரத்னா - தந்தையின் பெயர்: சண்முகம் - வீட்டு எண் : 1-194 வயது : 27 பாலினம் : பெண் Photo is available
434 RKT0665638 பெயர் : சங்கீதா - தந்தையின் பெயர்: குழந்தைவடிவேல் - வீட்டு எண் : 1/226 வயது : 29 பாலினம் : பெண் Photo is available	435 RKT2015659 பெயர் : ஈஸ்வரமூர்த்தி ம தந்தையின் பெயர்: மகாலிங்கம் க வீட்டு எண் : 2/57 வயது : 22 பாலினம் : ஆண் Photo is available	436 RKT0943894 பெயர் : யமுனா தந்தையின் பெயர்: நமச்சிவாயம் வீட்டு எண் : 2/91B வயது : 25 பாலினம் : பெண் Photo is available
437 RKT1961978 பெயர் : சுந்தரமூர்த்தி தந்தையின் பெயர்: அருணாசலம் வீட்டு எண் : 2/118 வயது : 25 பாலினம் : ஆண் Photo is available	438 RKT1994391 பெயர் : அம்சவள்ளி வே தந்தையின் பெயர்: வேலாயுதம் வீட்டு எண் : 2/184 வயது : 22 பாலினம் : பெண் Photo is available	439 RKT1353663 பெயர் : ராணி ஆறுமுகம் கணவர் பெயர்: ஆறுமுகம் - வீட்டு எண் : 3/421 வயது : 63 பாலினம் : பெண் Photo is available
440 RKT0579094 பெயர் : அமிர்தவள்ளி - கணவர் பெயர்: வெங்கடேசன் - வீட்டு எண் : 4 வயது : 42 பாலினம் : பெண் Photo is available	441 LNQ8522161 பெயர் : அண்ணாதுரை - தந்தையின் பெயர்: ஆறுமுகம் - வீட்டு எண் : 4 வயது : 38 பாலினம் : ஆண் Photo is available	442 RKT0489583 பெயர் : பானுப்பிரியா - கணவர் பெயர்: கார்த்திக் வீட்டு எண் : 4 வயது : 33 பாலினம் : பெண் Photo is available
443 RKT0489500 பெயர் : கவிதா - தந்தையின் பெயர்: பெரியசாமி - வீட்டு எண் : 4 வயது : 32 பாலினம் : பெண் Photo is available	444 RKT1935535 பெயர் : கஸ்தூரி தந்தையின் பெயர்: ராஜேந்திரன் வீட்டு எண் : 4 வயது : 21 பாலினம் : பெண் Photo is available	# 445 RKT0823849 பெயர் : அருண்குமார் - தந்தையின் பெயர்: பாலகிருஷ்ணன் - வீட்டு எண் : 20 வயது : 30 பாலினம் : ஆண் Photo is available
446 RKT0665398 பெயர் : பேச்சியம்மாள் - கணவர் பெயர்: செம்மல் - வீட்டு எண் : 4-40 வயது : 40 பாலினம் : பெண் Photo is available	447 RKT0956581 பெயர் : பார்வதி தந்தையின் பெயர்: சிங்காரவேல் வீட்டு எண் : 4/44 வயது : 25 பாலினம் : பெண் Photo is available	448 RKT0968214 பெயர் : பாலகுமார் தந்தையின் பெயர்: ரெங்கராஜ் வீட்டு எண் : 4/45 வயது : 25 பாலினம் : ஆண் Photo is available
449 RKT0489542 பெயர் : கலைச்செல்வி - கணவர் பெயர்: அன்புமணி - வீட்டு எண் : 4-49 வயது : 40 பாலினம் : பெண் Photo is available	450 LNQ1333517 பெயர் : லதா - கணவர் பெயர்: செல்வம் - வீட்டு எண் : 4-50 வயது : 69 பாலினம் : பெண் Photo is available	451 RKT0850735 பெயர் : செல்வம் - தந்தையின் பெயர்: கணபதி - வீட்டு எண் : 4-50 வயது : 47 பாலினம் : ஆண் Photo is available
452 RKT0489591 பெயர் : சங்கர் - தந்தையின் பெயர்: சேகர் - வீட்டு எண் : 4-50 வயது : 35 பாலினம் : ஆண் Photo is available	453 RKT0736181 பெயர் : அங்கேஸ்வரி - கணவர் பெயர்: சங்கர் - வீட்டு எண் : 4-50 வயது : 32 பாலினம் : பெண் Photo is available	# 454 RKT0579102 பெயர் : ஸ்ரீநந்தினி செ தந்தையின் பெயர்: செல்வம் - வீட்டு எண் : 4-50 வயது : 31 பாலினம் : பெண் Photo is available
455 RKT1349380 பெயர் : அழகுநாச்சிமுத்து - தந்தையின் பெயர்: செல்வம் - வீட்டு எண் : 4-50 வயது : 30 பாலினம் : ஆண் Photo is available	456 RKT2034148 பெயர் : சுமதி குமார் கணவர் பெயர்: குமார் வீட்டு எண் : 4/54 வயது : 41 பாலினம் : பெண் Photo is available	457 RKT0665463 பெயர் : சசிகலா - தந்தையின் பெயர்: ஜோதி - வீட்டு எண் : 4-54 வயது : 30 பாலினம் : பெண் Photo is available

458 RKT0280842 பெயர் : தண்டபாணி - தந்தையின் பெயர்: மணியன் - வீட்டு எண் : 4-55 வயது : 47 பாலினம் : ஆண் Photo is available	459 RKT0280834 பெயர் : தனலெட்சுமி - கணவர் பெயர்: தண்டபாணி - வீட்டு எண் : 4-55 வயது : 41 பாலினம் : பெண் Photo is available	460 RKT0579409 பெயர் : சுமதி - கணவர் பெயர்: கணேசன் - வீட்டு எண் : 4-57 வயது : 33 பாலினம் : பெண் Photo is available
461 RKT0579235 பெயர் : கார்த்திக்கேயன் - தந்தையின் பெயர்: சரவணன் - வீட்டு எண் : 4-67 வயது : 30 பாலினம் : ஆண் Photo is available	462 RKT0489773 பெயர் : குமுதவள்ளி - தந்தையின் பெயர்: பெருமாள் - வீட்டு எண் : 4-87 வயது : 37 பாலினம் : பெண் Photo is available	463 RKT0712828 பெயர் : பஞ்சவர்ணம் - கணவர் பெயர்: குமரேசன் - வீட்டு எண் : 4-111 வயது : 35 பாலினம் : பெண் Photo is available
464 RKT0238642 பெயர் : திலகவதி - தந்தையின் பெயர்: மருதை - வீட்டு எண் : 4/113 வயது : 34 பாலினம் : பெண் Photo is available	465 RKT0579086 பெயர் : சகுந்தலா - கணவர் பெயர்: சொக்கலிங்கம் - வீட்டு எண் : 4-122 வயது : 35 பாலினம் : பெண் Photo is available	466 RKT0489492 பெயர் : அம்பிகாபதி - தந்தையின் பெயர்: தண்டபாணி - வீட்டு எண் : 4-130 வயது : 31 பாலினம் : ஆண் Photo is available
467 RKT0665471 பெயர் : ரேவதி - தந்தையின் பெயர்: தண்டபாணி - வீட்டு எண் : 4-130 வயது : 29 பாலினம் : பெண் Photo is available	468 RKT0962910 பெயர் : மணி தந்தையின் பெயர்: சண்முகம் வீட்டு எண் : 4/134 வயது : 27 பாலினம் : ஆண் Photo is available	469 RKT0579177 பெயர் : வேலாயுதம் - தந்தையின் பெயர்: சிதம்பரம் - வீட்டு எண் : 4-134-1 வயது : 50 பாலினம் : ஆண் Photo is available
470 RKT1945872 பெயர் : ரேவதி தந்தையின் பெயர்: ராமன் வீட்டு எண் : 4/136ஏ வயது : 31 பாலினம் : பெண் Photo is available	471 RKT0935072 பெயர் : லெட்சுமணன் ச தந்தையின் பெயர்: சரவணன் வீட்டு எண் : 4/158 வயது : 26 பாலினம் : ஆண் Photo is available	472 RKT1349398 பெயர் : முருகனந்தம் - தந்தையின் பெயர்: அய்யனார் - வீட்டு எண் : 4-166 வயது : 50 பாலினம் : ஆண் Photo is available
473 RKT0854562 பெயர் : இளஞ்சியம் - கணவர் பெயர்: முருகானந்தம் - வீட்டு எண் : 4-166 வயது : 40 பாலினம் : பெண் Photo is available	474 RKT0489567 பெயர் : சரஸ்வதி - கணவர் பெயர்: குழந்தைவேல் - வீட்டு எண் : 4-168 வயது : 40 பாலினம் : பெண் Photo is available	475 RKT0238212 பெயர் : தனலட்சுமி - கணவர் பெயர்: பாலமுருகன் - வீட்டு எண் : 4-168 வயது : 39 பாலினம் : பெண் Photo is available
476 RKT1929124 பெயர் : தண்டபாணி தந்தையின் பெயர்: பாலமுருகன் வீட்டு எண் : 4/168 வயது : 22 பாலினம் : ஆண் Photo is available	477 RKT1929090 பெயர் : மோகனாதேவி தந்தையின் பெயர்: பாலமுருகன் வீட்டு எண் : 4/168 வயது : 21 பாலினம் : பெண் Photo is available	478 RKT1929116 பெயர் : பாலகுமார் தந்தையின் பெயர்: வெங்கடேசன் வீட்டு எண் : 4/170 வயது : 22 பாலினம் : ஆண் Photo is available
479 RKT0059816 பெயர் : கோபால் - தந்தையின் பெயர்: கூழையன் - வீட்டு எண் : 4-181 வயது : 38 பாலினம் : ஆண் Photo is available	480 RKT0935031 பெயர் : ப.விஜய லட்சுமி தந்தையின் பெயர்: கே.பன்னீர் செல்வம் வீட்டு எண் : 4/181 வயது : 26 பாலினம் : பெண் Photo is available	481 RKT0489468 பெயர் : அகிலாண்டம் - கணவர் பெயர்: பழனியாண்டி - வீட்டு எண் : 4-183A வயது : 33 பாலினம் : பெண் Photo is available
482 RKT1992361 பெயர் : சதீஸ்குமார் வே தந்தையின் பெயர்: வேலாயுதம் வீட்டு எண் : 4/184 வயது : 21 பாலினம் : ஆண் Photo is available	483 RKT0665562 பெயர் : பாலமுருகன் - தந்தையின் பெயர்: சந்தனம் - வீட்டு எண் : 4-186 வயது : 33 பாலினம் : ஆண் Photo is available	484 LNQ7151368 பெயர் : லட்சுமி - கணவர் பெயர்: புஷ்பநாதன் - வீட்டு எண் : 4-187 வயது : 43 பாலினம் : பெண் Photo is available
485 RKT0059832 பெயர் : தங்கா - கணவர் பெயர்: ஜெம்புலிங்கம் - வீட்டு எண் : 4-187 வயது : 38 பாலினம் : பெண் Photo is available	486 RKT0059824 பெயர் : ராமசுந்தரம் - தந்தையின் பெயர்: இராஜமாணிக்கம் - வீட்டு எண் : 4-187 வயது : 37 பாலினம் : ஆண் Photo is available	487 LNQ7151640 பெயர் : சிங்காரம் - தந்தையின் பெயர்: மருதை - வீட்டு எண் : 4-191 வயது : 43 பாலினம் : ஆண் Photo is available

488 RKT0395715 பெயர் : பஞ்சவர்ணம் - கணவர் பெயர்: சிங்காரம் - வீட்டு எண் : 4-191 வயது : 37 பாலினம் : பெண் Photo is available	489 RKT0579136 பெயர் : சிங்காரவேல் - தந்தையின் பெயர்: மாரியப்பன் - வீட்டு எண் : 4-196 வயது : 54 பாலினம் : ஆண் Photo is available	490 RKT0238287 பெயர் : இளங்கோவன் - தந்தையின் பெயர்: பரமசிவம் - வீட்டு எண் : 4-196 வயது : 51 பாலினம் : ஆண் Photo is available
491 RKT0238154 பெயர் : முருகானந்தம் - தந்தையின் பெயர்: ஆறுமுகம் - வீட்டு எண் : 4-196-1 வயது : 44 பாலினம் : ஆண் Photo is available	492 RKT0397455 பெயர் : பரமசிவம் - தந்தையின் பெயர்: ராமன் - வீட்டு எண் : 4-198A வயது : 32 பாலினம் : ஆண் Photo is available	493 RKT0665539 பெயர் : குமரவேல் - தந்தையின் பெயர்: ஆறுமுகம் - வீட்டு எண் : 4-202 வயது : 31 பாலினம் : ஆண் Photo is available
494 RKT0489401 பெயர் : கிருஷ்ணவேணி - தந்தையின் பெயர்: பழனியாண்டி - வீட்டு எண் : 4-203 வயது : 32 பாலினம் : பெண் Photo is available	495 RKT0238378 பெயர் : மல்லிகா - கணவர் பெயர்: இடும்பன் - வீட்டு எண் : 4-206 வயது : 38 பாலினம் : பெண் Photo is available	496 RKT0059857 பெயர் : மகேஸ்வரி - கணவர் பெயர்: வேல்முருகன் - வீட்டு எண் : 4-209 வயது : 36 பாலினம் : பெண் Photo is available
497 RKT0736165 பெயர் : வேல்முருகன் - தந்தையின் பெயர்: வேலாயுதம் - வீட்டு எண் : 4-212 வயது : 37 பாலினம் : ஆண் Photo is available	498 RKT0665596 பெயர் : பாப்பாத்தி - கணவர் பெயர்: வேல்முருகன் - வீட்டு எண் : 4-212 வயது : 34 பாலினம் : பெண் Photo is available	499 RKT0129593 பெயர் : பாலசுப்ரமணியன் - தந்தையின் பெயர்: நல்லசேவகன் - வீட்டு எண் : 4-215 வயது : 35 பாலினம் : ஆண் Photo is available
500 RKT0129601 பெயர் : சந்திரசேகர் - தந்தையின் பெயர்: கந்தசாமி - வீட்டு எண் : 4-216 வயது : 37 பாலினம் : ஆண் Photo is available	501 RKT0059899 பெயர் : செல்வராணி - கணவர் பெயர்: காத்தலிங்கம் - வீட்டு எண் : 4-217 வயது : 47 பாலினம் : பெண் Photo is available	502 RKT0238238 பெயர் : நாகரெத்தினம் - கணவர் பெயர்: மணிவேல் - வீட்டு எண் : 4-218 வயது : 39 பாலினம் : பெண் Photo is available
503 RKT1934603 பெயர் : அகல்யா தந்தையின் பெயர்: மணிவேல் வீட்டு எண் : 4/218 வயது : 22 பாலினம் : பெண் Photo is available	504 LNQ8461105 பெயர் : வனிதா - கணவர் பெயர்: முருகானந்தம் - வீட்டு எண் : 4-219B வயது : 46 பாலினம் : பெண் Photo is available	505 RKT0397430 பெயர் : பானுமதி - கணவர் பெயர்: ராமர் - வீட்டு எண் : 4-221 வயது : 37 பாலினம் : பெண் Photo is available
506 RKT0238121 பெயர் : கீதா - கணவர் பெயர்: கோபால் - வீட்டு எண் : 4-225 வயது : 38 பாலினம் : பெண் Photo is available	507 RKT0712836 பெயர் : கோமதி - கணவர் பெயர்: பாலசுப்பிரமணியன் - வீட்டு எண் : 4-228 வயது : 37 பாலினம் : பெண் Photo is available	508 RKT1995612 பெயர் : குழந்தைவடிவேல் தந்தையின் பெயர்: தண்டபாணி வீட்டு எண் : 4/229 வயது : 24 பாலினம் : ஆண் Photo is available
509 RKT2024677 பெயர் : சாந்தி த தந்தையின் பெயர்: தண்டபாணி வீட்டு எண் : 4/229 வயது : 22 பாலினம் : பெண் Photo is available	510 RKT0059907 பெயர் : தண்டாயுதபாணி - தந்தையின் பெயர்: கணபதி - வீட்டு எண் : 4-233 வயது : 39 பாலினம் : ஆண் Photo is available	511 RKT0059915 பெயர் : சுமதி - கணவர் பெயர்: குமாரவேல் - வீட்டு எண் : 4-235 வயது : 38 பாலினம் : பெண் Photo is available
512 RKT0238345 பெயர் : குமரவேல் - தந்தையின் பெயர்: மாணிக்கம் - வீட்டு எண் : 4-235 வயது : 38 பாலினம் : ஆண் Photo is available	513 RKT2005577 பெயர் : அஜீத்குமார் தந்தையின் பெயர்: பரமசிவம் வீட்டு எண் : 4/237 வயது : 20 பாலினம் : ஆண் Photo is available	514 RKT1822196 பெயர் : சூர்யா தந்தையின் பெயர்: தர்மலிங்கம் வீட்டு எண் : 4/239 வயது : 34 பாலினம் : பெண் Photo is available
515 RKT1349406 பெயர் : சிவனையன் - தந்தையின் பெயர்: பெருமாள் - வீட்டு எண் : 4-253 வயது : 65 பாலினம் : ஆண் Photo is available	516 RKT1300813 பெயர் : அகிலாண்டம் - கணவர் பெயர்: அய்யாக்கண்ணு - வீட்டு எண் : 4-253 வயது : 63 பாலினம் : பெண் Photo is available	517 LNQ7694300 பெயர் : பஞ்சவர்ணம் - கணவர் பெயர்: முருகேசன் - வீட்டு எண் : 4/253 வயது : 44 பாலினம் : பெண் Photo is available

518 RKT0665414 பெயர் : வசந்தி - கணவர் பெயர்: செந்தில்குமார் - வீட்டு எண் : 4-253 வயது : 38 பாலினம் : பெண் Photo is available	519 RKT1899160 பெயர் : மு.நடராஜன் தந்தையின் பெயர்: அ.முருகேசன் வீட்டு எண் : 4/253 வயது : 23 பாலினம் : ஆண் Photo is available	520 RKT0238220 பெயர் : சாந்தி - கணவர் பெயர்: சிங்காரம் - வீட்டு எண் : 4-255-1 வயது : 48 பாலினம் : பெண் Photo is available
521 RKT0579110 பெயர் : ராஜலெட்சுமி - தந்தையின் பெயர்: சேவுகன் - வீட்டு எண் : 4-258A வயது : 31 பாலினம் : பெண் Photo is available	522 RKT0489609 பெயர் : சசிகலா - தந்தையின் பெயர்: சுப்பரமணி - வீட்டு எண் : 4-262 வயது : 34 பாலினம் : பெண் Photo is available	523 RKT0935015 பெயர் : சுப்ரமணியன் தந்தையின் பெயர்: சந்தனம் வீட்டு எண் : 4/262 வயது : 27 பாலினம் : ஆண் Photo is available
524 RKT2090207 பெயர் : சதீஷ்குமார் சு தந்தையின் பெயர்: சுப்பிரமணி வீட்டு எண் : 4/262 வயது : 23 பாலினம் : ஆண் Photo is available	525 RKT0280859 பெயர் : குமரேசன் - தந்தையின் பெயர்: நவனீதகிருஷ்ணன் - வீட்டு எண் : 4-264 வயது : 36 பாலினம் : ஆண் Photo is available	526 RKT0736173 பெயர் : தினேஷ் குமார் - தந்தையின் பெயர்: பெரியசாமி - வீட்டு எண் : 4-265 வயது : 29 பாலினம் : ஆண் Photo is available
527 RKT1892728 பெயர் : பிரியங்கா கணவர் பெயர்: பெருமாள் வீட்டு எண் : 4-266 வயது : 30 பாலினம் : பெண் Photo is available	528 RKT0397497 பெயர் : ஞானவேல் - தந்தையின் பெயர்: அண்ணாமலை - வீட்டு எண் : 4-267 வயது : 32 பாலினம் : ஆண் Photo is available	529 RKT0736199 பெயர் : அருண்குமார் - தந்தையின் பெயர்: பரமசிவம் - வீட்டு எண் : 4-267 வயது : 28 பாலினம் : ஆண் Photo is available
530 RKT0397489 பெயர் : பசுபதி - தந்தையின் பெயர்: நமச்சிவாயம் - வீட்டு எண் : 4-268 வயது : 32 பாலினம் : ஆண் Photo is available	531 RKT0943936 பெயர் : காஞ்சனா கணவர் பெயர்: பசுபதி வீட்டு எண் : 4/268A வயது : 28 பாலினம் : பெண் Photo is available	532 RKT0238303 பெயர் : மருதப்பன் - தந்தையின் பெயர்: பழனியாண்டி - வீட்டு எண் : 4-269 வயது : 38 பாலினம் : ஆண் Photo is available
533 LNQ7150030 பெயர் : ரமேஷ் - தந்தையின் பெயர்: கணேசன் - வீட்டு எண் : 4/269பி வயது : 40 பாலினம் : ஆண் Photo is available	534 RKT0238311 பெயர் : சாந்தி - கணவர் பெயர்: மணிவேல் - வீட்டு எண் : 4-270 வயது : 36 பாலினம் : பெண் Photo is available	535 RKT1353846 பெயர் : வள்ளியம்மை - கணவர் பெயர்: முருகேசன் - வீட்டு எண் : 4/271 வயது : 63 பாலினம் : பெண் Photo is available
536 RKT0397505 பெயர் : ராஜாகோபால் - தந்தையின் பெயர்: முருகேசன் - வீட்டு எண் : 4-271 வயது : 32 பாலினம் : ஆண் Photo is available	537 RKT0579391 பெயர் : லலிதா - கணவர் பெயர்: அமிர்தலிங்கம் - வீட்டு எண் : 4-304 வயது : 40 பாலினம் : பெண் Photo is available	538 RKT0489476 பெயர் : வைத்தியநாதன் - தந்தையின் பெயர்: சிங்காரவடிவேல் - வீட்டு எண் : 11 வயது : 32 பாலினம் : ஆண் Photo is available
539 RKT0489559 பெயர் : பிரியதர்ஷினி - தந்தையின் பெயர்: கோவிந்தராஜ் - வீட்டு எண் : 36-1 வயது : 33 பாலினம் : பெண் Photo is available	540 RKT0397778 பெயர் : ராணி - கணவர் பெயர்: கண்ணன் - வீட்டு எண் : 46 வயது : 39 பாலினம் : பெண் Photo is available	541 RKT1879550 பெயர் : தேவிகா கணவர் பெயர்: அய்யனார் வீட்டு எண் : 47 வயது : 28 பாலினம் : பெண் Photo is available
542 CRK3349669 பெயர் : சேகர் - தந்தையின் பெயர்: சங்கப்பிள்ளை - வீட்டு எண் : 50 வயது : 62 பாலினம் : ஆண் Photo is available	543 RKT0397679 பெயர் : லெஷ்மி - கணவர் பெயர்: சேகர் - வீட்டு எண் : 50 வயது : 49 பாலினம் : பெண் Photo is available	544 RKT0397661 பெயர் : சுதா - கணவர் பெயர்: தினேஷ்குமார் - வீட்டு எண் : 50 வயது : 35 பாலினம் : பெண் Photo is available
545 RKT0397653 பெயர் : தினேஷ்குமார் - தந்தையின் பெயர்: சேகர் - வீட்டு எண் : 50A வயது : 33 பாலினம் : ஆண் Photo is available	546 RKT0489575 பெயர் : ஸ்ரீபிரியா - கணவர் பெயர்: செந்தில்குமார் - வீட்டு எண் : 85 வயது : 36 பாலினம் : பெண் Photo is available	547 RKT0129627 பெயர் : அன்பரசன் தந்தையின் பெயர்: நெடுமாறன் வீட்டு எண் : 132 வயது : 35 பாலினம் : ஆண் Photo is available

548 LNQ7153257 பெயர் : செல்வராணி - கணவர் பெயர்: ராஜாங்கம் - வீட்டு எண் : 133 வயது : 46 பாலினம் : பெண் Photo is available	549 LNQ1170471 பெயர் : சுகந்திரன் - தந்தையின் பெயர்: பெருமாள் - வீட்டு எண் : 150 வயது : 53 பாலினம் : ஆண் Photo is available	550 RKT0935080 பெயர் : ராமன் தந்தையின் பெயர்: சரவணன் வீட்டு எண் : 158 வயது : 26 பாலினம் : ஆண் Photo is available
551 RKT1349430 பெயர் : தியாகராசன் - தந்தையின் பெயர்: பிச்சை - வீட்டு எண் : 162 வயது : 69 பாலினம் : ஆண் Photo is available	552 RKT1349448 பெயர் : சிதம்பரம் - தந்தையின் பெயர்: அருணாசலம் - வீட்டு எண் : 164 வயது : 60 பாலினம் : ஆண் Photo is available	553 RKT0891614 பெயர் : தங்கவேல் தந்தையின் பெயர்: சிதம்பரம் வீட்டு எண் : 164 வயது : 30 பாலினம் : ஆண் Photo is available
554 RKT0891192 பெயர் : கணபதி தந்தையின் பெயர்: சிதம்பரம் வீட்டு எண் : 164 வயது : 28 பாலினம் : ஆண் Photo is available	555 RKT1349455 பெயர் : தெய்வானை - கணவர் பெயர்: அருணாசலம் - வீட்டு எண் : 165 வயது : 86 பாலினம் : பெண் Photo is available	556 RKT1349463 பெயர் : சண்முகம் - தந்தையின் பெயர்: ரத்தினம் - வீட்டு எண் : 166 வயது : 65 பாலினம் : ஆண் Photo is available
557 LNQ1170182 பெயர் : பூங்கொடி - கணவர் பெயர்: சண்முகம் - வீட்டு எண் : 166 வயது : 52 பாலினம் : பெண் Photo is available	558 RKT1349489 பெயர் : தங்கம்மாள் - கணவர் பெயர்: மூக்கன் - வீட்டு எண் : 167 வயது : 61 பாலினம் : பெண் Photo is available	559 LNQ7150865 பெயர் : குழந்தைவேல் - தந்தையின் பெயர்: வேலாயுதம் - வீட்டு எண் : 168 வயது : 47 பாலினம் : ஆண் Photo is available
560 LNQ8552036 பெயர் : பாலமுருகன் - தந்தையின் பெயர்: வேலாயுதம் - வீட்டு எண் : 168 வயது : 44 பாலினம் : ஆண் Photo is available	561 RKT1349497 பெயர் : மல்லிகா - கணவர் பெயர்: மருதை - வீட்டு எண் : 169 வயது : 61 பாலினம் : பெண் Photo is available	562 LNQ7151673 பெயர் : தனலட்சுமி கு கணவர் பெயர்: குமரவேல் - வீட்டு எண் : 169 வயது : 42 பாலினம் : பெண் Photo is available
563 RKT1882034 பெயர் : சித்ரா கு தந்தையின் பெயர்: குமரவேல் வீட்டு எண் : 169 வயது : 23 பாலினம் : பெண் Photo is available	564 RKT1961648 பெயர் : சிவரஞ்சனி கு தந்தையின் பெயர்: குமரவேல் வீட்டு எண் : 169 வயது : 21 பாலினம் : பெண் Photo is available	565 LNQ7150535 பெயர் : வெங்கடேசன் - தந்தையின் பெயர்: வீரப்பன் - வீட்டு எண் : 170 வயது : 47 பாலினம் : ஆண் Photo is available
566 LNQ7150303 பெயர் : கோபால் - தந்தையின் பெயர்: வீரப்பன் - வீட்டு எண் : 170 வயது : 44 பாலினம் : ஆண் Photo is available	567 RKT0665570 பெயர் : தனலட்சுமி - கணவர் பெயர்: கோபால் - வீட்டு எண் : 170-1 வயது : 34 பாலினம் : பெண் Photo is available	568 RKT1349513 பெயர் : இராமன் - தந்தையின் பெயர்: கிருஷ்ணன் - வீட்டு எண் : 171 வயது : 56 பாலினம் : ஆண் Photo is available
569 LNQ1170604 பெயர் : சரோஜா - கணவர் பெயர்: இராமன் - வீட்டு எண் : 171 வயது : 50 பாலினம் : பெண் Photo is available	570 RKT1349521 பெயர் : கருப்பன் - தந்தையின் பெயர்: அயினார் - வீட்டு எண் : 173 வயது : 56 பாலினம் : ஆண் Photo is available	571 LNQ1294636 பெயர் : பரமேஸ்வரி - கணவர் பெயர்: கருப்பண் - வீட்டு எண் : 173 வயது : 47 பாலினம் : பெண் Photo is available
572 RKT1795665 பெயர் : ரஞ்சிதா தந்தையின் பெயர்: கருப்பன் வீட்டு எண் : 173 வயது : 24 பாலினம் : பெண் Photo is available	573 RKT2035343 பெயர் : பழனியாண்டி தந்தையின் பெயர்: சங்கிலி வீட்டு எண் : 174 வயது : 73 பாலினம் : ஆண் Photo is available	574 RKT1349547 பெயர் : பாப்பாத்தி - கணவர் பெயர்: பழனியாண்டி - வீட்டு எண் : 174 வயது : 61 பாலினம் : பெண் Photo is available
575 RKT1349562 பெயர் :ச அய்யனார் தந்தையின் பெயர்: சங்கிலி - வீட்டு எண் : 176 வயது : 80 பாலினம் : ஆண் Photo is available	576 RKT1349588 பெயர் : சீராளன் - தந்தையின் பெயர்: பழனியாண்டி - வீட்டு எண் : 177 வயது : 51 பாலினம் : ஆண் Photo is available	577 LNQ7150717 பெயர் : சீதா - கணவர் பெயர்: சீராளன் - வீட்டு எண் : 177 வயது : 44 பாலினம் : பெண் Photo is available

578 RKT1351741
பெயர் : முத்துலெட்சுமி -
கணவர் பெயர்: முத்துகருப்பன் -
வீட்டு எண் : 179
வயது : 68 பாலினம் : பெண்
Photo is available

579 RKT1795673
பெயர் : பஞ்சவர்ணம்
கணவர் பெயர்: பாலமுருகன்
வீட்டு எண் : 180
வயது : 28 பாலினம் : பெண்
Photo is available

580 RKT1351758
பெயர் : சரோஜா -
கணவர் பெயர்: வேலாயுதம் -
வீட்டு எண் : 181
வயது : 61 பாலினம் : பெண்
Photo is available

581 RKT1351766
பெயர் : பன்னீர்செல்வம் -
தந்தையின் பெயர்: கூளையன் -
வீட்டு எண் : 181
வயது : 50 பாலினம் : ஆண்
Photo is available

582 LNQ7154503
பெயர் : சகுந்தலா -
கணவர் பெயர்: பன்னீர்செல்வம் -
வீட்டு எண் : 181
வயது : 46 பாலினம் : பெண்
Photo is available

583 RKT1351782
பெயர் : இராஜாங்கம் -
தந்தையின் பெயர்: சுப்ரமணி -
வீட்டு எண் : 183
வயது : 54 பாலினம் : ஆண்
Photo is available

584 RKT1817014
பெயர் : சங்கீதா
தந்தையின் பெயர்: ராஜாங்கம்
வீட்டு எண் : 183
வயது : 25 பாலினம் : பெண்
Photo is available

585 LNQ7152937
பெயர் : பழனியாண்டி -
தந்தையின் பெயர்: சுப்ரமணி
வீட்டு எண் : 183-1
வயது : 45 பாலினம் : ஆண்
Photo is available

586 RKT0397547
பெயர் : கனகவள்ளி -
கணவர் பெயர்: வேலாயுதம் -
வீட்டு எண் : 184
வயது : 54 பாலினம் : பெண்
Photo is available

587 LNQ1170778
பெயர் : குழந்தை -
தந்தையின் பெயர்: சிதம்பரம் -
வீட்டு எண் : 184
வயது : 51 பாலினம் : ஆண்
Photo is available

588 LNQ8393852
பெயர் : நாகம்மாள்
கணவர் பெயர்: குழந்தை -
வீட்டு எண் : 184
வயது : 43 பாலினம் : பெண்
Photo is available

589 RKT1990779
பெயர் : மகேஸ்வரி கு
தந்தையின் பெயர்: குழந்தை
வீட்டு எண் : 184-ஏ
வயது : 22 பாலினம் : பெண்
Photo is available

590 RKT1351816
பெயர் : சந்தனம் -
தந்தையின் பெயர்: மருதை -
வீட்டு எண் : 186
வயது : 66 பாலினம் : ஆண்
Photo is available

591 RKT1351824
பெயர் : சரஸ்வதி -
கணவர் பெயர்: சந்தனம் -
வீட்டு எண் : 186
வயது : 64 பாலினம் : பெண்
Photo is available

592 RKT2034130
பெயர் : முத்துலெட்சுமி சந்தானம்
தந்தையின் பெயர்: சந்தானம்
வீட்டு எண் : 186
வயது : 28 பாலினம் : பெண்
Photo is available

593 RKT1351840
பெயர் : கமலவள்ளி -
கணவர் பெயர்: இராஜமாணிக்கம் -
வீட்டு எண் : 187
வயது : 73 பாலினம் : பெண்
Photo is available

594 LNQ7150295
பெயர் : புஷ்பநாதன் -
தந்தையின் பெயர்: இராஜமாணிக்கம் -
வீட்டு எண் : 187
வயது : 53 பாலினம் : ஆண்
Photo is available

595 LNQ7150550
பெயர் : செல்லப்பன் -
தந்தையின் பெயர்: ராஜமாணிக்கம் -
வீட்டு எண் : 187
வயது : 43 பாலினம் : ஆண்
Photo is available

596 RKT0935114
பெயர் : பாப்பாத்தி
தந்தையின் பெயர்: மருதை
வீட்டு எண் : 188
வயது : 26 பாலினம் : பெண்
Photo is available

597 RKT2016053
பெயர் : கீதா மருதை
தந்தையின் பெயர்: மருதை
வீட்டு எண் : 188
வயது : 23 பாலினம் : பெண்
Photo is available

598 RKT1351857
பெயர் : நாகம்மாள் -
கணவர் பெயர்: செல்லப்பன் -
வீட்டு எண் : 189
வயது : 91 பாலினம் : பெண்
Photo is available

599 RKT1351865
பெயர் : சிதம்பரம் -
தந்தையின் பெயர்: செல்லப்பன் -
வீட்டு எண் : 189
வயது : 68 பாலினம் : ஆண்
Photo is available

600 RKT1351873
பெயர் : மருதை -
தந்தையின் பெயர்: செல்லப்பன் -
வீட்டு எண் : 189
வயது : 56 பாலினம் : ஆண்
Photo is available

601 LNQ7150196
பெயர் : மீனா -
கணவர் பெயர்: மருதை -
வீட்டு எண் : 189
வயது : 48 பாலினம் : பெண்
Photo is available

602 LNQ7151525
பெயர் : சங்கிலி -
தந்தையின் பெயர்: ரெங்கன் -
வீட்டு எண் : 190
வயது : 43 பாலினம் : ஆண்
Photo is available

603 LNQ7691819
பெயர் : மணிவேல் -
தாயின் பெயர்: வேலாயி -
வீட்டு எண் : 190
வயது : 40 பாலினம் : ஆண்
Photo is available

604 RKT2089266
பெயர் : மோகனப்பிரியா மு
தந்தையின் பெயர்: முருகானந்தம்
வீட்டு எண் : 196
வயது : 20 பாலினம் : பெண்
Photo is available

605 LNQ1170257
பெயர் : மாரியப்பன் -
தந்தையின் பெயர்: கணபதி -
வீட்டு எண் : 197
வயது : 80 பாலினம் : ஆண்
Photo is available

606 RKT1351915
பெயர் : கண்ணம்மாள் -
கணவர் பெயர்: ஆறுமுகம் -
வீட்டு எண் : 197
வயது : 50 பாலினம் : பெண்
Photo is available

607 LNQ7150386
பெயர் : ஞானவேல் -
தந்தையின் பெயர்: ஆறுமுகம் -
வீட்டு எண் : 197
வயது : 42 பாலினம் : ஆண்
Photo is available

608 LNQ1294628 பெயர் : இராசாமணி - கணவர் பெயர்: கந்தசாமி - வீட்டு எண் : 198 வயது : 77 பாலினம் : பெண் Photo is available	609 LNQ1170463 பெயர் : ராஜலிங்கம் - தந்தையின் பெயர்: கந்தசாமி - வீட்டு எண் : 198 வயது : 53 பாலினம் : ஆண் Photo is available	610 RKT1351923 பெயர் : இராமர் - தந்தையின் பெயர்: கந்தசாமி - வீட்டு எண் : 198 வயது : 50 பாலினம் : ஆண் Photo is available
611 LNQ7154875 பெயர் : தனலட்சுமி - கணவர் பெயர்: ராஜலிங்கம் - வீட்டு எண் : 198 வயது : 45 பாலினம் : பெண் Photo is available	612 RKT1351931 பெயர் : ஆறுமுகம் - தந்தையின் பெயர்: ஆறுமுகம் - வீட்டு எண் : 199 வயது : 81 பாலினம் : ஆண் Photo is available	613 RKT1351949 பெயர் : தெய்வாணை - கணவர் பெயர்: ஆறுமுகம் - வீட்டு எண் : 199 வயது : 78 பாலினம் : பெண் Photo is available
614 RKT1351956 பெயர் : சரவணன் - தந்தையின் பெயர்: ஆறுமுகம் - வீட்டு எண் : 199 வயது : 53 பாலினம் : ஆண் Photo is available	615 LNQ1170620 பெயர் : நடராசன் - தந்தையின் பெயர்: ஆறுமுகம் - வீட்டு எண் : 199 வயது : 51 பாலினம் : ஆண் Photo is available	616 LNQ7151236 பெயர் : சிவகாமி - கணவர் பெயர்: நடராஜன் - வீட்டு எண் : 199 வயது : 45 பாலினம் : பெண் Photo is available
617 RKT1886779 பெயர் : ரேவதி தந்தையின் பெயர்: சரவணன் வீட்டு எண் : 199 வயது : 28 பாலினம் : பெண் Photo is available	618 RKT1351972 பெயர் : பழனிவேலு - தந்தையின் பெயர்: பழனியாண்டி - வீட்டு எண் : 200 வயது : 50 பாலினம் : ஆண் Photo is available	619 RKT1353044 பெயர் : மணி - தந்தையின் பெயர்: தங்கவேலு - வீட்டு எண் : 201 வயது : 63 பாலினம் : ஆண் Photo is available
620 RKT1353051 பெயர் : ஆறுமுகம் - தந்தையின் பெயர்: தங்கவேலு - வீட்டு எண் : 201 வயது : 60 பாலினம் : ஆண் Photo is available	621 RKT1353069 பெயர் : பழனியாண்டி - தந்தையின் பெயர்: தங்கவேலு - வீட்டு எண் : 203 வயது : 69 பாலினம் : ஆண் Photo is available	622 RKT1353077 பெயர் : தெய்வானை - கணவர் பெயர்: பழனியாண்டி - வீட்டு எண் : 203 வயது : 63 பாலினம் : பெண் Photo is available
623 LNQ7150477 பெயர் : சண்முகம் - தந்தையின் பெயர்: தங்கவேல் - வீட்டு எண் : 206 வயது : 49 பாலினம் : ஆண் Photo is available	624 LNQ7150402 பெயர் : கனகவள்ளி - கணவர் பெயர்: தங்கவேல் - வீட்டு எண் : 206 வயது : 49 பாலினம் : பெண் Photo is available	625 RKT0971234 பெயர் : பாண்டியராஜ் தந்தையின் பெயர்: சண்முகம் வீட்டு எண் : 206 வயது : 26 பாலினம் : ஆண் Photo is available
626 RKT1921592 பெயர் : மோகன்தாஸ் ச தந்தையின் பெயர்: சண்முகம் வீட்டு எண் : 206 வயது : 22 பாலினம் : ஆண் Photo is available	627 RKT1353093 பெயர் : மூக்காயி - கணவர் பெயர்: தங்கவேலு - வீட்டு எண் : 206-1 வயது : 63 பாலினம் : பெண் Photo is available	628 LNQ7150097 பெயர் : இடும்பன் - தந்தையின் பெயர்: தங்கவேல் - வீட்டு எண் : 206-1 வயது : 43 பாலினம் : ஆண் Photo is available
629 RKT1353127 பெயர் : தண்டபாணி - தந்தையின் பெயர்: சுப்ரமணியம் - வீட்டு எண் : 207 வயது : 53 பாலினம் : ஆண் Photo is available	630 LNQ7150378 பெயர் : பாலசரஸ்வதி - கணவர் பெயர்: தண்டபாணி - வீட்டு எண் : 207 வயது : 45 பாலினம் : பெண் Photo is available	631 RKT1353135 பெயர் : வேலாயுதம் - தந்தையின் பெயர்: சுப்ரமணியன் - வீட்டு எண் : 207A வயது : 59 பாலினம் : ஆண் Photo is available
632 RKT1353150 பெயர் : தங்கவேல் - தந்தையின் பெயர்: சுப்ரமணி - வீட்டு எண் : 209 வயது : 71 பாலினம் : ஆண் Photo is available	633 RKT1353168 பெயர் : தெய்வானை - கணவர் பெயர்: தங்கவேலு - வீட்டு எண் : 209 வயது : 61 பாலினம் : பெண் Photo is available	634 LNQ1170224 பெயர் : வேல்முருகன் - தந்தையின் பெயர்: தங்கவேல் - வீட்டு எண் : 209 வயது : 46 பாலினம் : ஆண் Photo is available
635 RKT0954990 பெயர் : நிர்மலா தந்தையின் பெயர்: வேலாயுதம் வீட்டு எண் : 210 வயது : 25 பாலினம் : பெண் Photo is available	636 RKT2024610 பெயர் : துணைவேலவன் வே தந்தையின் பெயர்: வேலாயுதம் வீட்டு எண் : 210 வயது : 21 பாலினம் : ஆண் Photo is available	637 LNQ1294610 பெயர் : மரகதம் - கணவர் பெயர்: சந்தரகாசன் - வீட்டு எண் : 211 வயது : 64 பாலினம் : பெண் Photo is available

638 LNQ7150956 பெயர் : மனோகரன் - தந்தையின் பெயர்: ராமசாமி - வீட்டு எண் : 211 வயது : 55 பாலினம் : ஆண் Photo is available	639 LNQ1294537 பெயர் : ஜெயசித்ரா - கணவர் பெயர்: மனோகரன் - வீட்டு எண் : 211 வயது : 49 பாலினம் : பெண் Photo is available	640 RKT1353176 பெயர் : வள்ளியம்மை - கணவர் பெயர்: வேலாயுதம் - வீட்டு எண் : 212 வயது : 61 பாலினம் : பெண் Photo is available
641 LNQ1170539 பெயர் : லெட்சுமி - கணவர் பெயர்: கருப்பன் - வீட்டு எண் : 213 வயது : 67 பாலினம் : பெண் Photo is available	642 LNQ1170638 பெயர் : குழந்தைவேல் - தந்தையின் பெயர்: கருப்பன் - வீட்டு எண் : 213 வயது : 61 பாலினம் : ஆண் Photo is available	643 RKT1353184 பெயர் : நல்லசிவம் - தந்தையின் பெயர்: பழனியாண்டி - வீட்டு எண் : 215 வயது : 68 பாலினம் : ஆண் Photo is available
644 RKT1353192 பெயர் : மலர்கொடி - கணவர் பெயர்: நல்லசிவம் - வீட்டு எண் : 215 வயது : 61 பாலினம் : பெண் Photo is available	645 LNQ7151376 பெயர் : ஜோதிலிங்கம் - தந்தையின் பெயர்: பழனியாண்டி - வீட்டு எண் : 215 வயது : 54 பாலினம் : ஆண் Photo is available	646 LNQ7153778 பெயர் : இந்திராணி - தந்தையின் பெயர்: நல்லசிவம் - வீட்டு எண் : 215 வயது : 43 பாலினம் : பெண் Photo is available
647 RKT0397646 பெயர் : சரவணன் - தந்தையின் பெயர்: நல்லசேவகன் - வீட்டு எண் : 215 வயது : 32 பாலினம் : ஆண் Photo is available	648 RKT1353200 பெயர் : நமசிவாயம் - தந்தையின் பெயர்: பழனியாண்டி - வீட்டு எண் : 216 வயது : 69 பாலினம் : ஆண் Photo is available	649 RKT1353218 பெயர் : மூக்காயி - கணவர் பெயர்: நமசிவாயம் - வீட்டு எண் : 216 வயது : 63 பாலினம் : பெண் Photo is available
650 RKT0397554 பெயர் : பாலமுருகன் - தந்தையின் பெயர்: நமச்சிவாயம் - வீட்டு எண் : 216 வயது : 36 பாலினம் : ஆண் Photo is available	651 RKT1353226 பெயர் : காத்தலிங்கம் - தந்தையின் பெயர்: வடிவேலு - வீட்டு எண் : 217 வயது : 51 பாலினம் : ஆண் Photo is available	652 RKT1999127 பெயர் : அனிதா கா தந்தையின் பெயர்: காத்தலிங்கம் வீட்டு எண் : 217 வயது : 21 பாலினம் : பெண் Photo is available
653 LNQ1294545 பெயர் : மணிவேல் - தந்தையின் பெயர்: வடிவேல் - வீட்டு எண் : 218 வயது : 47 பாலினம் : ஆண் Photo is available	654 LNQ7150360 பெயர் : வேம்பு - தந்தையின் பெயர்: பழனியப்பன் - வீட்டு எண் : 219 வயது : 42 பாலினம் : பெண் Photo is available	655 RKT1886621 பெயர் : பாலசுப்ரமணியன் தந்தையின் பெயர்: நடராசன் வீட்டு எண் : 222 வயது : 23 பாலினம் : ஆண் Photo is available
656 LNQ8393704 பெயர் : தங்கவேல் - தந்தையின் பெயர்: ராமநாதன் - வீட்டு எண் : 227 வயது : 67 பாலினம் : ஆண் Photo is available	657 LNQ8393779 பெயர் : கமல்ராஜ் - தந்தையின் பெயர்: தங்கவேல் - வீட்டு எண் : 227 வயது : 45 பாலினம் : ஆண் Photo is available	658 LNQ8393860 பெயர் : கலைவாணி - தந்தையின் பெயர்: தங்கவேல் - வீட்டு எண் : 227 வயது : 43 பாலினம் : பெண் Photo is available
659 LNQ8393738 பெயர் : கௌசல்யா - தந்தையின் பெயர்: தங்கவேல் - வீட்டு எண் : 227 வயது : 42 பாலினம் : பெண் Photo is available	660 LNQ7152721 பெயர் : பாலசுப்பிரமணியன் - தந்தையின் பெயர்: வீரப்பன் - வீட்டு எண் : 228 வயது : 46 பாலினம் : ஆண் Photo is available	661 RKT1353275 பெயர் : மருதை - தந்தையின் பெயர்: ஆறுமுகம் - வீட்டு எண் : 230 வயது : 99 பாலினம் : ஆண் Photo is available
662 RKT1353283 பெயர் : மீனாட்சி - கணவர் பெயர்: மருதை - வீட்டு எண் : 230 வயது : 80 பாலினம் : பெண் Photo is available	663 RKT1353291 பெயர் : முருகேசன் - தந்தையின் பெயர்: மருதை - வீட்டு எண் : 230 வயது : 54 பாலினம் : ஆண் Photo is available	664 LNQ7150576 பெயர் : முத்துலட்சுமி - கணவர் பெயர்: முருகேசன் - வீட்டு எண் : 230 வயது : 46 பாலினம் : பெண் Photo is available
665 RKT1353309 பெயர் : தங்கதுரை - தந்தையின் பெயர்: தங்கவேலு - வீட்டு எண் : 231 வயது : 66 பாலினம் : ஆண் Photo is available	666 RKT2077048 பெயர் : பன்னீர்செல்வம் தங்கதுரை தந்தையின் பெயர்: தங்கதுரை வீட்டு எண் : 231 வயது : 19 பாலினம் : ஆண் Photo is available	667 RKT1353317 பெயர் : ஆனந்தி - கணவர் பெயர்: முருகேசன் - வீட்டு எண் : 232 வயது : 61 பாலினம் : பெண் Photo is available

668 LNQ1170737 பெயர் : கணபதி - தந்தையின் பெயர்: ஆறுமுகம் - வீட்டு எண் : 233 வயது : 66 பாலினம் : ஆண் Photo is available	669 LNQ1170745 பெயர் : கனகவள்ளி - கணவர் பெயர்: கணபதி - வீட்டு எண் : 233 வயது : 62 பாலினம் : பெண் Photo is available	S 670 LNQ7691827 பெயர் : சம்பூர்ணம் - தந்தையின் பெயர்: மாணிக்கம் - வீட்டு எண் : 234 வயது : 45 பாலினம் : பெண் DELETED Photo is available
671 RKT1353341 பெயர் : மாணிக்கம் - தந்தையின் பெயர்: நடேசன் - வீட்டு எண் : 235 வயது : 80 பாலினம் : ஆண் Photo is available	672 RKT1353358 பெயர் : மரகதம் - கணவர் பெயர்: மாணிக்கம் - வீட்டு எண் : 235 வயது : 73 பாலினம் : பெண் Photo is available	673 LNQ7154297 பெயர் : தெய்வாணை - கணவர் பெயர்: ஆறுமுகம் - வீட்டு எண் : 236 வயது : 86 பாலினம் : பெண் Photo is available
674 LNQ7154289 பெயர் : குஞ்சம்மாள் - கணவர் பெயர்: கருப்பன் - வீட்டு எண் : 236 வயது : 46 பாலினம் : பெண் Photo is available	675 RKT1353374 பெயர் : பரமசிவம் - தந்தையின் பெயர்: ஆறுமுகம் - வீட்டு எண் : 237 வயது : 51 பாலினம் : ஆண் Photo is available	676 LNQ7151343 பெயர் : சாந்தி - கணவர் பெயர்: பரமசிவம் - வீட்டு எண் : 237 வயது : 51 பாலினம் : பெண் Photo is available
677 RKT1353382 பெயர் : ருக்மணி - கணவர் பெயர்: ஆறுமுகம் - வீட்டு எண் : 238 வயது : 61 பாலினம் : பெண் Photo is available	678 RKT1353390 பெயர் : சரோஜா - கணவர் பெயர்: ஆறுமுகம் - வீட்டு எண் : 238 வயது : 59 பாலினம் : பெண் Photo is available	679 RKT1353408 பெயர் : அய்யாவு - தந்தையின் பெயர்: பெரியண்ணன் - வீட்டு எண் : 239 வயது : 86 பாலினம் : ஆண் Photo is available
680 RKT1353416 பெயர் : சின்னம்மாள் - கணவர் பெயர்: அய்யாவு - வீட்டு எண் : 239 வயது : 63 பாலினம் : பெண் Photo is available	681 LNQ7151467 பெயர் : ஆறுமுகம் - தந்தையின் பெயர்: அய்யாவு - வீட்டு எண் : 239 வயது : 51 பாலினம் : ஆண் Photo is available	682 LNQ8393878 பெயர் : தனலெட்சுமி - தந்தையின் பெயர்: அய்யாவு - வீட்டு எண் : 239 வயது : 50 பாலினம் : பெண் Photo is available
683 RKT1353440 பெயர் : குமரவேல் - தந்தையின் பெயர்: அருணாசலம் - வீட்டு எண் : 241 வயது : 61 பாலினம் : ஆண் Photo is available	684 RKT1353457 பெயர் : விஜயா - கணவர் பெயர்: குமரவேல் - வீட்டு எண் : 241 வயது : 59 பாலினம் : பெண் Photo is available	685 RKT0397570 பெயர் : பாலாஜி - தந்தையின் பெயர்: குமரவேல் - வீட்டு எண் : 241 வயது : 33 பாலினம் : ஆண் Photo is available
686 LNQ1170372 பெயர் : சுகானந்தம் தந்தையின் பெயர்: அருணாசலம் - வீட்டு எண் : 243 வயது : 65 பாலினம் : ஆண் Photo is available	687 LNQ1170323 பெயர் : திலகம் - கணவர் பெயர்: சுகானந்தம் - வீட்டு எண் : 243 வயது : 60 பாலினம் : பெண் Photo is available	688 LNQ8393746 பெயர் : கணேசன் - தந்தையின் பெயர்: சுகானந்தம் - வீட்டு எண் : 243 வயது : 40 பாலினம் : ஆண் Photo is available
689 LNQ7153216 பெயர் : கொடியரசன் - தந்தையின் பெயர்: பழனியாண்டி - வீட்டு எண் : 244 வயது : 45 பாலினம் : ஆண் Photo is available	690 RKT0579037 பெயர் : சரஸ்வதி - கணவர் பெயர்: கொடியரசன் - வீட்டு எண் : 244 வயது : 41 பாலினம் : பெண் Photo is available	691 RKT0736215 பெயர் : கீதா - கணவர் பெயர்: வெங்கடேசன் - வீட்டு எண் : 244 வயது : 30 பாலினம் : பெண் Photo is available
692 RKT2073054 பெயர் : தேன்மொழி கொ தந்தையின் பெயர்: கொடியரசன் வீட்டு எண் : 244 வயது : 20 பாலினம் : பெண் Photo is available	693 RKT1353473 பெயர் : தங்கதுரை - தந்தையின் பெயர்: அழகப்பன் - வீட்டு எண் : 245 வயது : 58 பாலினம் : ஆண் Photo is available	694 LNQ7151095 பெயர் : பாப்பாத்தி - கணவர் பெயர்: தங்கதுரை - வீட்டு எண் : 245 வயது : 46 பாலினம் : பெண் Photo is available
695 RKT1353481 பெயர் : ஜெகதீசன் - தந்தையின் பெயர்: அண்ணாவி - வீட்டு எண் : 246 வயது : 65 பாலினம் : ஆண் Photo is available	696 RKT1353499 பெயர் : யசோதா - கணவர் பெயர்: ஜெகதீசன் - வீட்டு எண் : 246 வயது : 56 பாலினம் : பெண் Photo is available	697 RKT0955229 பெயர் : வனிதா கணவர் பெயர்: இலங்கேஸ்வரன் வீட்டு எண் : 246 வயது : 36 பாலினம் : பெண் Photo is available

698 RKT1896083 பெயர் : மணிகண்டன் தந்தையின் பெயர்: ஆறுமுகம் வீட்டு எண் : 247/1 வயது : 32 பாலினம் : ஆண் Photo is available	699 RKT1967413 பெயர் : சங்கீதா தந்தையின் பெயர்: ஆறுமுகம் வீட்டு எண் : 247/1 வயது : 31 பாலினம் : பெண் Photo is available	700 RKT1353523 பெயர் : முருகாணந்தம் - தந்தையின் பெயர்: சுப்ரமணி - வீட்டு எண் : 251-1 வயது : 79 பாலினம் : ஆண் Photo is available
701 RKT1353531 பெயர் : சந்திரா - கணவர் பெயர்: முருகாணந்தம் - வீட்டு எண் : 251-1 வயது : 76 பாலினம் : பெண் Photo is available	702 RKT1353549 பெயர் : செல்லப்பெருமாள் - தந்தையின் பெயர்: நடேசன் - வீட்டு எண் : 252 வயது : 71 பாலினம் : ஆண் Photo is available	703 RKT0800912 பெயர் : முத்துகிருஷ்ணன் - தந்தையின் பெயர்: பரமசிவம் - வீட்டு எண் : 252 வயது : 43 பாலினம் : ஆண் Photo is available
704 RKT0874354 பெயர் : சங்கீதா - கணவர் பெயர்: முத்துகிஷ்ணன் - வீட்டு எண் : 252 வயது : 30 பாலினம் : பெண் Photo is available	705 LNQ7694367 பெயர் : முருகேசன் - தந்தையின் பெயர்: அய்யாக்கண்ணு - வீட்டு எண் : 253 வயது : 46 பாலினம் : ஆண் Photo is available	706 RKT0966515 பெயர் : சண்முகபிரியா தந்தையின் பெயர்: முருகேசன் வீட்டு எண் : 253 வயது : 25 பாலினம் : பெண் Photo is available
707 LNQ7151327 பெயர் : வைரமணி - தந்தையின் பெயர்: சண்முகம் - வீட்டு எண் : 254-2 வயது : 43 பாலினம் : ஆண் Photo is available	708 RKT1353598 பெயர் : எல்லம்மாள் - கணவர் பெயர்: தியாகராசன் - வீட்டு எண் : 254-5 வயது : 61 பாலினம் : பெண் Photo is available	709 RKT1353614 பெயர் : விஜயா - கணவர் பெயர்: இளங்கோ - வீட்டு எண் : 255 வயது : 55 பாலினம் : பெண் Photo is available
710 RKT0129619 பெயர் : சக்திவேல் தந்தையின் பெயர்: மகாமுனி வீட்டு எண் : 255 வயது : 35 பாலினம் : ஆண் Photo is available	711 RKT1817048 பெயர் : சித்ரா கணவர் பெயர்: ஆனந்த் வீட்டு எண் : 255 வயது : 28 பாலினம் : பெண் Photo is available	712 LNQ7691066 பெயர் : மகாமுனி - தந்தையின் பெயர்: துரைசாமி - வீட்டு எண் : 255-1 வயது : 57 பாலினம் : ஆண் Photo is available
713 RKT1353630 பெயர் : ரீங்காரம் - தந்தையின் பெயர்: பெருமாள் - வீட்டு எண் : 255-1 வயது : 55 பாலினம் : ஆண் Photo is available	714 LNQ7690902 பெயர் : தங்கம்மாள் - கணவர் பெயர்: மகாமுனி - வீட்டு எண் : 255-1 வயது : 50 பாலினம் : பெண் Photo is available	715 RKT0579227 பெயர் : வெற்றிவேல் - தந்தையின் பெயர்: மகாமுனி - வீட்டு எண் : 255b வயது : 30 பாலினம் : ஆண் Photo is available
716 RKT1353648 பெயர் : லெட்சுமி - கணவர் பெயர்: நமச்சிவாயம் - வீட்டு எண் : 257 வயது : 61 பாலினம் : பெண் Photo is available	717 LNQ7154271 பெயர் : பெரியசாமி - தந்தையின் பெயர்: ராசு - வீட்டு எண் : 257-1 வயது : 57 பாலினம் : ஆண் Photo is available	718 LNQ1294727 பெயர் : பூபதி - தந்தையின் பெயர்: பெரியசாமி - வீட்டு எண் : 257-1 வயது : 44 பாலினம் : ஆண் Photo is available
719 LNQ7690894 பெயர் : பெரியசாமி - தந்தையின் பெயர்: நடராசன் - வீட்டு எண் : 259 வயது : 70 பாலினம் : ஆண் Photo is available	720 LNQ7690720 பெயர் : தவமணி - கணவர் பெயர்: பெரியசாமி - வீட்டு எண் : 259 வயது : 62 பாலினம் : பெண் Photo is available	721 LNQ8393803 பெயர் : ஆறுமுகம் - தந்தையின் பெயர்: சங்கரன் - வீட்டு எண் : 260 வயது : 55 பாலினம் : ஆண் Photo is available
722 LNQ8393894 பெயர் : பஞ்சவர்ணம் - கணவர் பெயர்: ஆறுமுகம் - வீட்டு எண் : 260 வயது : 45 பாலினம் : பெண் Photo is available	723 RKT2025625 பெயர் : வேலாயுதம் ஆ தந்தையின் பெயர்: ஆறுமுகம் வீட்டு எண் : 260 வயது : 23 பாலினம் : ஆண் Photo is available	724 RKT1353671 பெயர் : ஆறுமுகம் - தந்தையின் பெயர்: முத்துசாமி - வீட்டு எண் : 261 வயது : 72 பாலினம் : ஆண் Photo is available
725 RKT1353689 பெயர் : சித்ரா - கணவர் பெயர்: ஆறுமுகம் - வீட்டு எண் : 261 வயது : 66 பாலினம் : பெண் Photo is available	726 LNQ1294651 பெயர் : லட்சுமி - கணவர் பெயர்: சின்னையன் - வீட்டு எண் : 263 வயது : 86 பாலினம் : பெண் Photo is available	727 LNQ1294644 பெயர் : ஆறுமுகம் - தந்தையின் பெயர்: சின்னையன் - வீட்டு எண் : 263 வயது : 59 பாலினம் : ஆண் Photo is available

728 RKT1353705
பெயர் : நவநீதக்கிருஷ்ணன் -
தந்தையின் பெயர்: கந்தசாமி -
வீட்டு எண் : 264
வயது : 62 பாலினம் : ஆண்
Photo is available

729 RKT1353713
பெயர் : தனலட்சுமி -
கணவர் பெயர்: நவநீதக்கிருஷ்ணன் -
வீட்டு எண் : 264
வயது : 60 பாலினம் : பெண்
Photo is available

730 RKT1353739
பெயர் : பெரியசாமி -
தந்தையின் பெயர்: கந்தசாமி -
வீட்டு எண் : 265
வயது : 57 பாலினம் : ஆண்
Photo is available

731 RKT1353747
பெயர் : பானுமதி -
கணவர் பெயர்: பெரியசாமி -
வீட்டு எண் : 265
வயது : 55 பாலினம் : பெண்
Photo is available

732 RKT1353754
பெயர் : அண்ணாமலை -
தந்தையின் பெயர்: பெருமாள் -
வீட்டு எண் : 267
வயது : 66 பாலினம் : ஆண்
Photo is available

733 RKT1353762
பெயர் : இந்திராணி -
கணவர் பெயர்: அண்ணாமலை -
வீட்டு எண் : 267
வயது : 59 பாலினம் : பெண்
Photo is available

734 RKT1353770
பெயர் : நமசிவாயம் -
தந்தையின் பெயர்: பெருமாள் -
வீட்டு எண் : 268
வயது : 59 பாலினம் : ஆண்
Photo is available

735 RKT1353788
பெயர் : தனலட்சுமி -
கணவர் பெயர்: நமச்சிவாயம் -
வீட்டு எண் : 268
வயது : 51 பாலினம் : பெண்
Photo is available

736 LNQ7151301
பெயர் : அர்ச்சுனன் -
தந்தையின் பெயர்: கணேசன் -
வீட்டு எண் : 269
வயது : 44 பாலினம் : ஆண்
Photo is available

737 RKT1353812
பெயர் : சேகர் -
தந்தையின் பெயர்: கணேசன் -
வீட்டு எண் : 269A
வயது : 51 பாலினம் : ஆண்
Photo is available

738 LNQ7151004
பெயர் : மல்லிகா -
கணவர் பெயர்: சேகர் -
வீட்டு எண் : 269A
வயது : 45 பாலினம் : பெண்
Photo is available

739 RKT0397612
பெயர் : அமுதா -
கணவர் பெயர்: ரமேஷ் -
வீட்டு எண் : 269பி
வயது : 36 பாலினம் : பெண்
Photo is available

740 RKT1353820
பெயர் : ரவிச்சந்திரன் -
தந்தையின் பெயர்: கணேசன் -
வீட்டு எண் : 270
வயது : 52 பாலினம் : ஆண்
Photo is available

741 LNQ7151319
பெயர் : அம்சவள்ளி -
கணவர் பெயர்: ரவிசந்திரன் -
வீட்டு எண் : 270
வயது : 45 பாலினம் : பெண்
Photo is available

742 RKT0935064
பெயர் : முத்துக்குமார்
தந்தையின் பெயர்: ரவிச்சந்திரன்
வீட்டு எண் : 270
வயது : 26 பாலினம் : ஆண்
Photo is available

743 RKT0935098
பெயர் : பிரியதர்ஷினி
தந்தையின் பெயர்: சேகர்
வீட்டு எண் : 270ஏ
வயது : 25 பாலினம் : பெண்
Photo is available

744 RKT2010957
பெயர் : குருநாதன் சே
தந்தையின் பெயர்: சேகர்
வீட்டு எண் : 270-அ
வயது : 22 பாலினம் : ஆண்
Photo is available

745 LNQ7150352
பெயர் : அமிர்தலிங்கம் -
தந்தையின் பெயர்: முருகேசன் -
வீட்டு எண் : 271
வயது : 44 பாலினம் : ஆண்
Photo is available

746 RKT0665554
பெயர் : அப்துல் ரஹமான் -
தந்தையின் பெயர்: வீரய்யா -
வீட்டு எண் : 292
வயது : 70 பாலினம் : ஆண்
Photo is available

747 LNQ7153653
பெயர் : புஷ்பவள்ளி -
கணவர் பெயர்: சந்தனம் -
வீட்டு எண் : 296
வயது : 47 பாலினம் : பெண்
Photo is available

748 RKT0059840
பெயர் : ராஜேந்திரன் -
தந்தையின் பெயர்: கூழையன் -
வீட்டு எண் : A-181
வயது : 44 பாலினம் : ஆண்
Photo is available

749 RKT2028793
பெயர் : தனபால் ஆ
தந்தையின் பெயர்: ஆறுமுகம்
வீட்டு எண் : எண் 260
வயது : 22 பாலினம் : ஆண்
Photo is available

750 | 2 | RKT2141059
பெயர் : குணா ப
தந்தையின் பெயர்: பழனிவேல்
வீட்டு எண் : 536
வயது : 18 பாலினம் : ஆண்
Photo is available

751 | 3 | RKT2141778
பெயர் : ஆதிலெட்சுமி பா
தந்தையின் பெயர்: பாலசுப்ரமணியன்
வீட்டு எண் : 4/228
வயது : 19 பாலினம் : பெண்
Photo is available

752 | 3 | RKT2142529
பெயர் : சினேகா சண்முகம்
தந்தையின் பெயர்: சண்முகம்
வீட்டு எண் : 4/154
வயது : 20 பாலினம் : பெண்
Photo is available

753 | 1 | RKT2146298
பெயர் : வெங்கடேஷ்
தந்தையின் பெயர்: இரவிச்சந்திரன்
வீட்டு எண் : 4/149
வயது : 18 பாலினம் : ஆண்
Photo is available

754 | 2 | RKT2147254
பெயர் : சித்திரவேணி சுப்பிரமணியன்
தந்தையின் பெயர்: சுப்பிரமணியன்
வீட்டு எண் : 4/118
வயது : 19 பாலினம் : பெண்
Photo is available

755 | 2 | RKT2147908
பெயர் : நந்தகுமார் ம
தந்தையின் பெயர்: மதியழகன்
வீட்டு எண் : 2/27
வயது : 18 பாலினம் : ஆண்
Photo is available

756 | 3 | RKT0579557
பெயர் : பிரகாஷ் -
தந்தையின் பெயர்: ராஜன் -
வீட்டு எண் : 2/50
வயது : 31 பாலினம் : ஆண்
Photo is available

757 | 2 | RKT2155091
பெயர் : அபிநயா ஸ்ரீ ர
தந்தையின் பெயர்: ராமசந்திரன்
வீட்டு எண் : 4/85
வயது : 19 பாலினம் : பெண்
Photo is available

758 | 1 | RKT0886051
பெயர் : மணிமேகலை
தந்தையின் பெயர்: திருநாவுக்கரசு
வீட்டு எண் : 1/76-2
வயது : 28 பாலினம் : பெண்
Photo is available

759 | 3 | RKT0823013
பெயர் : சூரியா -
தந்தையின் பெயர்: அருணகிரி -
வீட்டு எண் : 185
வயது : 28 பாலினம் : பெண்
Photo is available

760 | 1 | RKT2155794
பெயர் : தர்ஷினி வே
தந்தையின் பெயர்: வேணுகோபால்
வீட்டு எண் : 1-625
வயது : 19 பாலினம் : பெண்
Photo is available

761 | 3 | RKT2159200
பெயர் : ரத்னா
தந்தையின் பெயர்: ராஜலிங்கம்
வீட்டு எண் : 4/198
வயது : 24 பாலினம் : பெண்
Photo is available

762 | 3 | RKT2159192
பெயர் : தைலம்மை
தந்தையின் பெயர்: ராமன்
வீட்டு எண் : 171
வயது : 19 பாலினம் : பெண்
Photo is available

763 | 3 | RKT2159184
பெயர் : போதுமணி
தந்தையின் பெயர்: கருப்பன்
வீட்டு எண் : 4/173
வயது : 18 பாலினம் : பெண்
Photo is available

764 | 1 | RKT0056457
பெயர் : இரத்தினம் -
கணவர் பெயர்: உதயசூரியன் -
வீட்டு எண் : 4/128
வயது : 51 பாலினம் : பெண்
Photo is available

765 | 1 | RKT0056440
பெயர் : உதயசூரியன் -
தந்தையின் பெயர்: தேக்கமலை -
வீட்டு எண் : 4/128
வயது : 62 பாலினம் : ஆண்
Photo is available

766 | 1 | LNQ8393902
பெயர் : பாலசுப்பிரமணியன் -
தந்தையின் பெயர்: பொன்னுசாமி -
வீட்டு எண் : 1/129
வயது : 51 பாலினம் : ஆண்
Photo is available

வாக்காளர் குறித்த விவரங்களின் சுருக்கம்

A) வாக்காளர்களின் எண்ணிக்கை

		பட்டியலின் வகை	பட்டியல் விவரம்	வாக்காளர்களின் எண்ணிக்கை			
				ஆண்	பெண்	மூன்றாம் பாலினம்	மொத்தம்
I	அடிப்படைப் பட்டியல்	அடிப்படைப் பட்டியல்	19.12.2025 அன்று வெளியிடப்பட்ட, சிறப்பு தீவிர திருத்தம், 2026-இன் அடிப்படைப் பட்டியலோடு, ஒருங்கிணைக்கப்பட்ட அத்திருத்தத்தின் சேர்த்தல்கள் அடங்கிய துணைப்பட்டியல்-1 (துணைப்பட்டியல்-1 இல் உள்ள நீக்கங்களும் திருத்தங்களும் அடிப்படைப் பட்டியலில் குறிப்பிடப்பட்டுள்ளன)	367	382	0	749
II	சேர்த்தல் பட்டியல்	துணை பட்டியல் 1	சிறப்பு தீவிர திருத்தம் 2026	6	11	0	17
III	நீக்கல் பட்டியல்	துணை பட்டியல் 1	சிறப்பு தீவிர திருத்தம் 2026	1	2	0	3
IV	பாலினப் பிரிவில் மாற்றம் செய்வதால் ஏற்படும் வேறுபாடு			0	0	0	0
திருத்தங்களுக்கு பிறகு பட்டியலிலுள்ள நிகர வாக்காளர்களின் எண்ணிக்கை (I+II-III+IV)				372	391	0	763

B) திருத்தங்களின் எண்ணிக்கை

பட்டியலின் வகை	பட்டியல் விவரம்	திருத்தங்களின் எண்ணிக்கை
துணை பட்டியல் 1	சிறப்பு தீவிர திருத்தம் 2026	4

வாக்காளர் பதிவு அலுவலரின்
கையொப்பம்

E- Expired, S- Shifted, R-Repeated, M - Missing, Q- Disqualified