வாக்காளர் பட்டியல் 2026 S22 தமிழ்நாடு

சட்டமன்றத் தொகுதியின் எண். பெயர் மற்றும் ஒதுக்கீட்டுத்தகுதி நிலை : 182 - ஆலங்குடி (பொது)	பாகம் எண் : 216

சட்டமன்றத் தொகுதி அடங்கியுள்ள நாடாளுமன்றத் தொகுதியின் எண். பெயர் மற்றும் ஒதுக்கீட்டுத்தகுதி நிலை : 31 - சிவகங்கை (பொது)

1. திருத்தத்தின் விவரங்கள்

திருத்தப்படும் ஆண்டு	2026
தகுதியேற்படுத்தும் நாள்	01-01-2026
திருத்தத்தின் வகை	சிறப்பு தீவிர திருத்தம் 2026
பட்டியல் வெளியிடப்பட்ட நாள்	23-02-2026

பட்டியல் விவரம்

19.12.2025 அன்று வெளியிடப்பட்ட, சிறப்பு தீவிர திருத்தம், 2026-இன் அடிப்படைப் பட்டியலோடு, ஒருங்கிணைக்கப்பட்ட அத்திருத்தத்தின் சேர்த்தல்கள் அடங்கிய துணைப்பட்டியல்-1 (துணைப்பட்டியல்-1 இல் உள்ள நீக்கங்களும் திருத்தங்களும் அடிப்படைப் பட்டியலில் குறிப்பிடப்பட்டுள்ளன)

2. பாகத்தின் விவரங்கள் மற்றும் வாக்குச்சாவடிக்கான பரப்பளவு

இந்த பாகத்தில், பாகத்தின் கீழ் வரும் பிரிவின் எண் மற்றும் பெயர்

1-அழியாநிலை (வ.கி), அழியாநிலை(ஊ), வார்டு-3 அண்ணாமலையான் குடியிருப்பு
2-அழியாநிலை (வ.கி), அழியாநிலை(ஊ), வார்டு-4 நாயக்கர்பட்டி
3-அழியாநிலை (வ.கி), அழியாநிலை(ஊ), வார்டு-4 பஞ்சுமில் குடியிருப்பு
4-அழியாநிலை (வ.கி), அழியாநிலை(ஊ), வார்டு-4 மேல லெட்சுமண குடியிருப்பு
5-அழியாநிலை (வ.கி), அழியாநிலை(ஊ), வார்டு-4 அழியாநிலை குடியிருப்பு

முக்கிய நகரம்/கிராமம்	: அழியாநிலை
வார்டு	:
அஞ்சல் அலுவலகம்	: அறந்தாங்கி
காவல் நிலையம்	: அறந்தாங்கி
பஞ்சாயத்து	: அழியாநிலை
வட்டம்	: அறந்தாங்கி
கோட்டம்	: அறந்தாங்கி
மாவட்டம்	: புதுக்கோட்டை
அஞ்சல் குறியீட்டு எண்	: 614616

3. வாக்குச் சாவடியின் விவரங்கள்

வாக்குச் சாவடியின் எண் மற்றும் பெயர் :

216 - ஊராட்சி ஒன்றிய நடுநிலைப்பள்ளி, புதிய தார்சு கட்டிடம் தெற்கு பார்த்த மேற்கு கட்டிடம் அண்ணாமலையான் குடியிருப்பு 614616

வாக்குச் சாவடியின் முகவரி :

ஊராட்சி ஒன்றிய நடுநிலைப்பள்ளி, புதிய தார்சு கட்டிடம் தெற்கு பார்த்த மேற்கு கட்டிடம் அண்ணாமலையான் குடியிருப்பு 614616

வாக்குச் சாவடியின் வகைப்பாடு (ஆண்/பெண்/பொது)	பொது
துணை வாக்குச் சாவடிகளின் எண்ணிக்கை :	0

4. வாக்காளர்களின் எண்ணிக்கை

தொடங்கும் வரிசை எண்	முடியும் வரிசை எண்.	நிகர வாக்காளர்களின் எண்ணிக்கை			
		ஆண்	பெண்	மூன்றாம் பாலினம்	மொத்தம்
1	1106	534	572	0	1106

வாக்காளர் பதிவு அலுவலரின்
கையொப்பம்

Nazri Naksha	Google Map View
	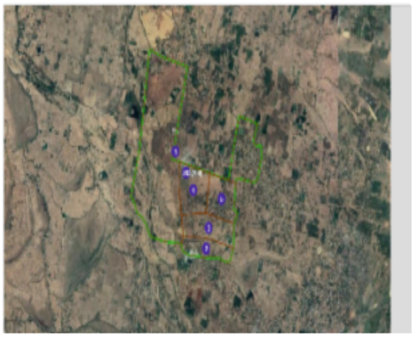

Polling Station Building Front View	Polling Station Front View

Cad View	Key MAP View
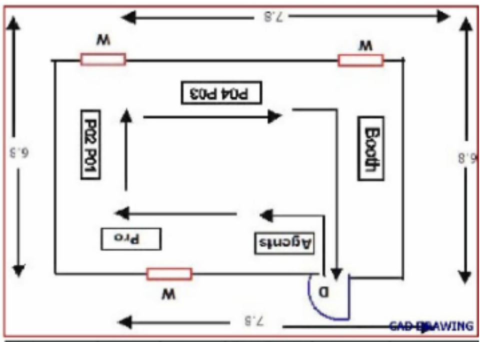	

Minimum Basic Facility (Please)	Water	Ramp	Plug Points	Toilet	Health Care
	✓	✓	✓	✓	✓

1 WVM1790617 பெயர் : கீர்த்தனா தந்தையின் பெயர்: சின்னசாமி வீட்டு எண் : 0 வயது : 24 பாலினம் : பெண் Photo is available	2 WVM0433680 பெயர் : வெடத்தியம்மாள் - கணவர் பெயர்: செல்லையா நாயுடு - வீட்டு எண் : 1 வயது : 73 பாலினம் : பெண் Photo is available	3 BWQ1535194 பெயர் : குண்டு - கணவர் பெயர்: அடைக்கன் - வீட்டு எண் : 1 வயது : 66 பாலினம் : பெண் Photo is available
4 BWQ1668706 பெயர் : அடக்கி - கணவர் பெயர்: கருப்பையா - வீட்டு எண் : 2 வயது : 59 பாலினம் : பெண் Photo is available	5 BWQ1533744 பெயர் : மெய்யாத்தாள் - கணவர் பெயர்: கூத்தன் - வீட்டு எண் : 3 வயது : 61 பாலினம் : பெண் Photo is available	6 BWQ1669860 பெயர் : ராக்கம்மாள் - கணவர் பெயர்: வெடத்தையா - வீட்டு எண் : 3 வயது : 49 பாலினம் : பெண் Photo is available
7 BWQ1760057 பெயர் : வெடத்தையா - தந்தையின் பெயர்: கூத்தன் - வீட்டு எண் : 3 வயது : 44 பாலினம் : ஆண் Photo is available	8 WVM0805697 பெயர் : முத்து - தந்தையின் பெயர்: பெரியசாமி - வீட்டு எண் : 3-3 வயது : 44 பாலினம் : ஆண் Photo is available	9 WVM0717884 பெயர் : அமுதாராணி - கணவர் பெயர்: மாணிக்கம் - வீட்டு எண் : 3-6 வயது : 47 பாலினம் : பெண் Photo is available
10 WVM0507350 பெயர் : அடைக்கலம் - தந்தையின் பெயர்: முத்தையா - வீட்டு எண் : 3-7 வயது : 33 பாலினம் : ஆண் Photo is available	11 WVM0805721 பெயர் : இளையராஜா - தந்தையின் பெயர்: முத்தையா - வீட்டு எண் : 3-8 வயது : 39 பாலினம் : ஆண் Photo is available	12 BWQ3345311 பெயர் : குணசேகரன் - தந்தையின் பெயர்: அடைக்கலம் - வீட்டு எண் : 3-11 வயது : 36 பாலினம் : ஆண் Photo is available
13 WVM0570648 பெயர் : பாண்டி - தந்தையின் பெயர்: அடைக்கலம் - வீட்டு எண் : 3-11 வயது : 31 பாலினம் : ஆண் Photo is available	14 WVM0805879 பெயர் : நாச்சி - கணவர் பெயர்: பாண்டி - வீட்டு எண் : 3-11 வயது : 30 பாலினம் : பெண் Photo is available	15 WVM0323964 பெயர் : பழனிச்சாமி - தந்தையின் பெயர்: சின்னக்கருப்பன் - வீட்டு எண் : 3-12 வயது : 41 பாலினம் : ஆண் Photo is available
16 WVM0323956 பெயர் : வெள்ளையம்மாள் - தந்தையின் பெயர்: பழனிச்சாமி வீட்டு எண் : 3-12-1 வயது : 37 பாலினம் : பெண் Photo is available	17 WVM0841346 பெயர் : பாண்டி தந்தையின் பெயர்: அடைக்கன் வீட்டு எண் : 3/13 வயது : 35 பாலினம் : ஆண் Photo is available	18 WVM0433789 பெயர் : நாகராஜன் - தந்தையின் பெயர்: பழனி - வீட்டு எண் : 3-14 வயது : 35 பாலினம் : ஆண் Photo is available
19 WVM0311514 பெயர் : ராதா - கணவர் பெயர்: அடைக்கலம் - வீட்டு எண் : 3-15 வயது : 36 பாலினம் : பெண் Photo is available	20 WVM0433946 பெயர் : ராஜேந்திரன் - தந்தையின் பெயர்: உடையப்பன் - வீட்டு எண் : 3-15 வயது : 34 பாலினம் : ஆண் Photo is available	21 WVM1997352 பெயர் : புனிதா கணவர் பெயர்: ராஜேந்திரன் வீட்டு எண் : 3-15 வயது : 30 பாலினம் : பெண் Photo is available
22 WVM0841353 பெயர் : கற்பகவள்ளி தந்தையின் பெயர்: இளையராஜா வீட்டு எண் : 3/20 சி வயது : 33 பாலினம் : ஆண் Photo is available	23 WVM0257022 பெயர் : பாண்டி - தந்தையின் பெயர்: பெரியசாமி - வீட்டு எண் : 3-21 வயது : 33 பாலினம் : ஆண் Photo is available	24 WVM0597641 பெயர் : தேவா - தந்தையின் பெயர்: பெரியசாமி - வீட்டு எண் : 3-21 வயது : 33 பாலினம் : ஆண் Photo is available
25 WVM0464578 பெயர் : பிரபு - தந்தையின் பெயர்: பெரியசாமி - வீட்டு எண் : 3-21 வயது : 32 பாலினம் : ஆண் Photo is available	26 WVM0717850 பெயர் : வனிதா - கணவர் பெயர்: முத்து - வீட்டு எண் : 3-22 வயது : 43 பாலினம் : பெண் Photo is available	27 WVM0938084 பெயர் : கூத்தையா தந்தையின் பெயர்: ஜெயமணி வீட்டு எண் : 3-22 வயது : 39 பாலினம் : ஆண் Photo is available
28 WVM0570804 பெயர் : மெய்யர் - தந்தையின் பெயர்: பழனியப்பன் - வீட்டு எண் : 3-25 வயது : 31 பாலினம் : ஆண் Photo is available	29 WVM0597617 பெயர் : ராஜ்கலா - கணவர் பெயர்: அடக்கி - வீட்டு எண் : 3-26 வயது : 30 பாலினம் : பெண் Photo is available	30 WVM0717942 பெயர் : சுப்பையா - தந்தையின் பெயர்: ஆறுமுகம் வீட்டு எண் : 3/27 வயது : 45 பாலினம் : ஆண் Photo is available

31 WVM0179358 பெயர் : செல்லம்மாள் - கணவர் பெயர்: சுப்பையா வீட்டு எண் : 3/27 வயது : 35 பாலினம் : பெண் Photo is available	32 WVM1914050 பெயர் : கற்பகம் கணவர் பெயர்: செல்வமணி வீட்டு எண் : 3/27-1 வயது : 27 பாலினம் : பெண் Photo is available	33 WVM0257105 பெயர் : ராஜா - தந்தையின் பெயர்: கருப்பையா - வீட்டு எண் : 3-29 வயது : 34 பாலினம் : ஆண் Photo is available
34 WVM0597658 பெயர் : பாண்டி - தந்தையின் பெயர்: கருப்பையா - வீட்டு எண் : 3-29 வயது : 32 பாலினம் : ஆண் Photo is available	35 WVM1979764 பெயர் : பிரியா கணவர் பெயர்: ராஜா வீட்டு எண் : 3/29-1 வயது : 30 பாலினம் : பெண் Photo is available	36 BWQ3345329 பெயர் : முத்துமாணிக்கம் - தந்தையின் பெயர்: அடைக்கன் - வீட்டு எண் : 3-30 வயது : 36 பாலினம் : ஆண் Photo is available
37 WVM0257063 பெயர் : முத்துக்குமார் - தந்தையின் பெயர்: அடைக்கன் - வீட்டு எண் : 3-30 வயது : 33 பாலினம் : ஆண் Photo is available	38 WVM0645507 பெயர் : பாண்டிச்செல்வம் - தாயின் பெயர்: நாச்சி - வீட்டு எண் : 3-31 வயது : 29 பாலினம் : ஆண் Photo is available	39 WVM0645465 பெயர் : வெடத்தன் - தந்தையின் பெயர்: ராமாயி - வீட்டு எண் : 3-31A வயது : 31 பாலினம் : ஆண் Photo is available
40 WVM0752527 பெயர் : ராக்கப்பன் - தாயின் பெயர்: ராமாயி - வீட்டு எண் : 3-31A வயது : 29 பாலினம் : ஆண் Photo is available	41 WVM2000859 பெயர் : இளமதி கணவர் பெயர்: ராக்கப்பன் வீட்டு எண் : 3-31ஏ2 வயது : 23 பாலினம் : பெண் Photo is available	42 WVM0645739 பெயர் : ரஷ்யா - கணவர் பெயர்: பாண்டி - வீட்டு எண் : 3-33 வயது : 31 பாலினம் : பெண் Photo is available
43 WVM0507053 பெயர் : ரம்யா - தந்தையின் பெயர்: முத்தையா - வீட்டு எண் : 3-35 வயது : 34 பாலினம் : பெண் Photo is available	44 WVM0507046 பெயர் : கிருஷ்ணமூர்த்தி - தந்தையின் பெயர்: முத்தையா - வீட்டு எண் : 3-35 வயது : 31 பாலினம் : பெண் Photo is available	45 WVM0669895 பெயர் : நாச்சியம்மாள் - கணவர் பெயர்: நாச்சியப்பன் - வீட்டு எண் : 3-37 வயது : 35 பாலினம் : பெண் Photo is available
46 WVM0108662 பெயர் : வெங்கடேசன் - தந்தையின் பெயர்: கருப்பன் - வீட்டு எண் : 3-37A1 வயது : 37 பாலினம் : ஆண் Photo is available	47 WVM0295774 பெயர் : ஆராயி - கணவர் பெயர்: முனுசாமி - வீட்டு எண் : 3-38-58 வயது : 67 பாலினம் : பெண் Photo is available	48 WVM0669945 பெயர் : பாக்கியலெட்சுமி - கணவர் பெயர்: செல்வநாதன் - வீட்டு எண் : 3-38A வயது : 49 பாலினம் : பெண் Photo is available
49 WVM0717769 பெயர் : அடக்கி - கணவர் பெயர்: பாண்டியன் - வீட்டு எண் : 3-38A வயது : 38 பாலினம் : பெண் Photo is available	50 WVM0763961 பெயர் : குமார் - தந்தையின் பெயர்: வீரன் - வீட்டு எண் : 3-39 வயது : 46 பாலினம் : பெண் Photo is available	51 WVM0507251 பெயர் : சித்ராதேவி - தந்தையின் பெயர்: வீரப்பன் - வீட்டு எண் : 3-39 வயது : 35 பாலினம் : பெண் Photo is available
52 WVM0669812 பெயர் : அய்யனார் - தந்தையின் பெயர்: வீரன் - வீட்டு எண் : 3-39 வயது : 29 பாலினம் : ஆண் Photo is available	53 WVM0669796 பெயர் : போதும்பொண்ணு - தந்தையின் பெயர்: வீரன் - வீட்டு எண் : 3-39 வயது : 29 பாலினம் : பெண் Photo is available	54 WVM0717918 பெயர் : கருப்பையா - தாயின் பெயர்: செல்லம்மாள் - வீட்டு எண் : 3-40-1 வயது : 41 பாலினம் : ஆண் Photo is available
55 WVM0108902 பெயர் : வெள்ளையம்மாள் - தாயின் பெயர்: செல்லம்மாள் - வீட்டு எண் : 3-40-1 வயது : 36 பாலினம் : பெண் Photo is available	56 WVM0108738 பெயர் : பாண்டிசெல்வி - தந்தையின் பெயர்: செல்லையா - வீட்டு எண் : 3-41 வயது : 38 பாலினம் : பெண் Photo is available	57 WVM0924662 பெயர் : செல்லம்மாள் தந்தையின் பெயர்: செல்லையா வீட்டு எண் : 3-41 வயது : 33 பாலினம் : பெண் Photo is available
58 WVM0924746 பெயர் : கைலாஷ்குமார் தந்தையின் பெயர்: செல்லையா வீட்டு எண் : 3-41 வயது : 25 பாலினம் : ஆண் Photo is available	59 WVM0669911 பெயர் : உடையப்பன் - தந்தையின் பெயர்: கருப்பையா - வீட்டு எண் : 3-42 வயது : 33 பாலினம் : ஆண் Photo is available	60 WVM0862961 பெயர் : வெள்ளையம்மாள் கணவர் பெயர்: ஆனந்த் வீட்டு எண் : 3-42 வயது : 30 பாலினம் : பெண் Photo is available

61 WVM0878595
பெயர் : காமாட்சி
கணவர் பெயர்: உடையப்பன்
வீட்டு எண் : 3-42
வயது : 30 பாலினம் : பெண்
Photo is available

62 WVM0507079
பெயர் : அடக்கி -
தந்தையின் பெயர்: ராமன் -
வீட்டு எண் : 3-44
வயது : 33 பாலினம் : பெண்
Photo is available

63 WVM0507087
பெயர் : ரேவதி -
கணவர் பெயர்: வெள்ளைச்சாமி -
வீட்டு எண் : 3-47
வயது : 36 பாலினம் : பெண்
Photo is available

64 WVM0257121
பெயர் : அடைக்கலம் -
தந்தையின் பெயர்: இராஜேந்திரன் -
வீட்டு எண் : 3-47
வயது : 34 பாலினம் : ஆண்
Photo is available

65 WVM0108704
பெயர் : மீனாள் -
கணவர் பெயர்: அருணாசலம் -
வீட்டு எண் : 3-51
வயது : 39 பாலினம் : பெண்
Photo is available

66 WVM0073965
பெயர் : அடைக்கலம் -
தந்தையின் பெயர்: கருப்பையா -
வீட்டு எண் : 3-54
வயது : 48 பாலினம் : ஆண்
Photo is available

67 WVM0074021
பெயர் : வெள்ளையம்மாள் -
கணவர் பெயர்: அடைக்கலம் -
வீட்டு எண் : 3-54
வயது : 43 பாலினம் : பெண்
Photo is available

68 WVM0433441
பெயர் : மலராவதி -
கணவர் பெயர்: ரவி -
வீட்டு எண் : 3-54
வயது : 42 பாலினம் : பெண்
Photo is available

69 WVM1730084
பெயர் : முத்து
தந்தையின் பெயர்: கருப்பையா
வீட்டு எண் : 3 55
வயது : 38 பாலினம் : ஆண்
Photo is available

70 WVM0717751
பெயர் : வளர்மதி -
கணவர் பெயர்: கூத்தையா -
வீட்டு எண் : 3-55
வயது : 35 பாலினம் : பெண்
Photo is available

71 WVM0257147
பெயர் : கூத்தையா -
தந்தையின் பெயர்: கருப்பையா -
வீட்டு எண் : 3-55
வயது : 35 பாலினம் : ஆண்
Photo is available

72 WVM1773654
பெயர் : மீனாள்
கணவர் பெயர்: முத்து
வீட்டு எண் : 3/55
வயது : 27 பாலினம் : பெண்
Photo is available

73 WVM0645689
பெயர் : சித்ரா -
தந்தையின் பெயர்: சின்னையா -
வீட்டு எண் : 3-56-1
வயது : 51 பாலினம் : பெண்
Photo is available

74 WVM0645549
பெயர் : சின்னையா -
தந்தையின் பெயர்: சூரியன் -
வீட்டு எண் : 3-56-1
வயது : 50 பாலினம் : ஆண்
Photo is available

75 WVM0645630
பெயர் : பாண்டிமீனா -
கணவர் பெயர்: தமிழ்மணி -
வீட்டு எண் : 3-56B
வயது : 31 பாலினம் : பெண்
Photo is available

76 WVM0805754
பெயர் : தீபா -
கணவர் பெயர்: கூத்தையா -
வீட்டு எண் : 3-59
வயது : 29 பாலினம் : பெண்
Photo is available

77 WVM1789130
பெயர் : மகேஸ்வரி
கணவர் பெயர்: அன்பரசன்
வீட்டு எண் : 3/62-3
வயது : 33 பாலினம் : பெண்
Photo is available

78 WVM0507228
பெயர் : கருப்பாயி -
கணவர் பெயர்: முத்தையா -
வீட்டு எண் : 3-63
வயது : 67 பாலினம் : பெண்
Photo is available

79 WVM0433813
பெயர் : லெட்சுமி -
கணவர் பெயர்: சிதம்பரம் -
வீட்டு எண் : 3-63
வயது : 48 பாலினம் : பெண்
Photo is available

80 WVM0937946
பெயர் : கருப்பையா
தாயின் பெயர்: லெட்சுமி
வீட்டு எண் : 3-63
வயது : 26 பாலினம் : ஆண்
Photo is available

81 WVM0937037
பெயர் : கௌசல்யா
தாயின் பெயர்: லெட்சுமி
வீட்டு எண் : 3-63
வயது : 25 பாலினம் : பெண்
Photo is available

82 WVM0073957
பெயர் : உமா -
கணவர் பெயர்: சின்னச்சாமி -
வீட்டு எண் : 3-68
வயது : 46 பாலினம் : பெண்
Photo is available

83 WVM0433771
பெயர் : அடைக்கலம் -
தந்தையின் பெயர்: வீரப்பன் -
வீட்டு எண் : 3-68
வயது : 37 பாலினம் : ஆண்
Photo is available

84 WVM0846576
பெயர் : ராமு
கணவர் பெயர்: அடைக்கலம்
வீட்டு எண் : 3-68
வயது : 33 பாலினம் : பெண்
Photo is available

85 WVM0717876
பெயர் : வெள்ளையம்மாள் -
கணவர் பெயர்: குமார் -
வீட்டு எண் : 3-68-1
வயது : 43 பாலினம் : பெண்
Photo is available

86 WVM0108944
பெயர் : கூத்தன் -
தாயின் பெயர்: அடக்கி -
வீட்டு எண் : 3-70
வயது : 37 பாலினம் : ஆண்
Photo is available

87 WVM0805648
பெயர் : அருணாசலம் -
தந்தையின் பெயர்: கூத்தன் -
வீட்டு எண் : 3-71
வயது : 39 பாலினம் : ஆண்
Photo is available

88 WVM1994573
பெயர் : மாரிமுத்து
தந்தையின் பெயர்: அருணாசலம்
வீட்டு எண் : 3-71
வயது : 21 பாலினம் : ஆண்
Photo is available

89 WVM2005825
பெயர் : ஐயப்பன்
தந்தையின் பெயர்: அருணாசலம்
வீட்டு எண் : 3-71
வயது : 19 பாலினம் : ஆண்
Photo is available

90 WVM0805937
பெயர் : அடைக்கலம் -
தந்தையின் பெயர்: கருப்பையா -
வீட்டு எண் : 3-75
வயது : 37 பாலினம் : ஆண்
Photo is available

91 WVM0507277 பெயர் : கௌரி - தந்தையின் பெயர்: கருப்பையா - வீட்டு எண் : 3-75 வயது : 34 பாலினம் : பெண் Photo is available	92 WVM0515163 பெயர் : உடையப்பன் - தந்தையின் பெயர்: கூத்தன் - வீட்டு எண் : 3-82 வயது : 34 பாலினம் : ஆண் Photo is available	93 WVM0507210 பெயர் : மாரியப்பன் - தந்தையின் பெயர்: முத்தையா - வீட்டு எண் : 3-84 வயது : 31 பாலினம் : ஆண் Photo is available
94 WVM0806091 பெயர் : தேன்மொழி - தந்தையின் பெயர்: முத்தையா - வீட்டு எண் : 3-84 வயது : 27 பாலினம் : பெண் Photo is available	95 WVM0108928 பெயர் : மோகன் - தந்தையின் பெயர்: முத்தையா - வீட்டு எண் : 3/84-1 வயது : 35 பாலினம் : ஆண் Photo is available	96 WVM1882893 பெயர் : ராமாயி கணவர் பெயர்: மோகன் வீட்டு எண் : 3/84-1 வயது : 29 பாலினம் : பெண் Photo is available
97 WVM0570655 பெயர் : சித்திரா - கணவர் பெயர்: கூத்தையா - வீட்டு எண் : 3-85-1 வயது : 38 பாலினம் : பெண் Photo is available	98 WVM0108688 பெயர் : தமிழ்மணி - தந்தையின் பெயர்: செல்வம் - வீட்டு எண் : 3-86 வயது : 35 பாலினம் : ஆண் Photo is available	99 WVM1968148 பெயர் : கணேசன் தந்தையின் பெயர்: முத்தையா வீட்டு எண் : 3-88-2 வயது : 43 பாலினம் : ஆண் Photo is available
100 WVM0507327 பெயர் : முத்துலெட்சுமி - கணவர் பெயர்: கணேசன் - வீட்டு எண் : 3-88-2 வயது : 37 பாலினம் : பெண் Photo is available	101 WVM1971324 பெயர் : விசாலாட்சி தாயின் பெயர்: முத்துலட்சுமி வீட்டு எண் : 3-88-2 வயது : 19 பாலினம் : பெண் Photo is available	102 WVM0507145 பெயர் : செல்லம்மாள் - கணவர் பெயர்: முத்தையா - வீட்டு எண் : 3-89 வயது : 66 பாலினம் : பெண் Photo is available
103 WVM1878420 பெயர் : லெட்சுமி கணவர் பெயர்: இளையராஜா வீட்டு எண் : 3/89 வயது : 23 பாலினம் : பெண் Photo is available	104 WVM0805531 பெயர் : கலைச்செல்வி - கணவர் பெயர்: முத்தையா - வீட்டு எண் : 3-89-1 வயது : 35 பாலினம் : பெண் Photo is available	105 WVM0858068 பெயர் : மகேஸ்வரி கணவர் பெயர்: கூத்தையா வீட்டு எண் : 3-93-1 வயது : 34 பாலினம் : பெண் Photo is available
106 WVM0507418 பெயர் : சிவகாமி - தந்தையின் பெயர்: கருப்பையா - வீட்டு எண் : 3-94 வயது : 34 பாலினம் : பெண் Photo is available	107 WVM0507194 பெயர் : சிவராமன் - தந்தையின் பெயர்: கருப்பையா - வீட்டு எண் : 3-94 வயது : 32 பாலினம் : ஆண் Photo is available	108 WVM0885210 பெயர் : வெள்ளைச்சாமி தந்தையின் பெயர்: கருப்பையா வீட்டு எண் : 3-95 வயது : 42 பாலினம் : ஆண் Photo is available
109 WVM0597583 பெயர் : நந்தினி - கணவர் பெயர்: வெள்ளைச்சாமி - வீட்டு எண் : 3-95 வயது : 31 பாலினம் : பெண் Photo is available	110 WVM0108720 பெயர் : பாண்டி - தந்தையின் பெயர்: கணேசன் - வீட்டு எண் : 3-97 வயது : 38 பாலினம் : ஆண் Photo is available	111 WVM0752485 பெயர் : அனுசுயா - கணவர் பெயர்: பாண்டி - வீட்டு எண் : 3-97 வயது : 33 பாலினம் : பெண் Photo is available
112 WVM0507285 பெயர் : பாலு - தந்தையின் பெயர்: கூத்தன் - வீட்டு எண் : 3-97-2 வயது : 35 பாலினம் : ஆண் Photo is available	113 WVM0924589 பெயர் : பாண்டிமீனாள் கணவர் பெயர்: பாண்டி வீட்டு எண் : 3-97-2 வயது : 32 பாலினம் : பெண் Photo is available	114 WVM0805887 பெயர் : வெடத்தையா - தந்தையின் பெயர்: கூத்தன் - வீட்டு எண் : 3-97-2 வயது : 31 பாலினம் : ஆண் Photo is available
115 WVM0805853 பெயர் : பாண்டி - தந்தையின் பெயர்: கூத்தையா - வீட்டு எண் : 3-97-3 வயது : 32 பாலினம் : ஆண் Photo is available	116 WVM0433953 பெயர் : பாண்டிச்செல்வம் - தந்தையின் பெயர்: கருப்பையா - வீட்டு எண் : 3-98-1 வயது : 33 பாலினம் : ஆண் Photo is available	117 WVM0805861 பெயர் : விக்னேஷ் - தந்தையின் பெயர்: கருப்பையா - வீட்டு எண் : 3-98-1 வயது : 30 பாலினம் : ஆண் Photo is available
118 WVM0763979 பெயர் : முருகேசன் - தந்தையின் பெயர்: வீரன் - வீட்டு எண் : 3-99 வயது : 39 பாலினம் : பெண் Photo is available	119 WVM0763987 பெயர் : நளினி - கணவர் பெயர்: முருகேசன் - வீட்டு எண் : 3-99 வயது : 29 பாலினம் : பெண் Photo is available	120 WVM0433870 பெயர் : அம்பிகா - கணவர் பெயர்: கருப்பையா - வீட்டு எண் : 3-101 வயது : 48 பாலினம் : பெண் Photo is available

121 WVM0434001
பெயர் : கருப்பையா -
தந்தையின் பெயர்: நடேசன் -
வீட்டு எண் : 3-101
வயது : 40 பாலினம் : ஆண்
Photo is available

122 WVM0752535
பெயர் : ராஜா -
தந்தையின் பெயர்: பெரியசாமி -
வீட்டு எண் : 3-102
வயது : 47 பாலினம் : ஆண்
Photo is available

123 WVM0805713
பெயர் : பாண்டி -
தந்தையின் பெயர்: கருப்பையா -
வீட்டு எண் : 3-103
வயது : 40 பாலினம் : ஆண்
Photo is available

124 WVM0570754
பெயர் : சங்கீதா -
கணவர் பெயர்: கூத்தையா -
வீட்டு எண் : 3-103
வயது : 33 பாலினம் : பெண்
Photo is available

125 WVM0570697
பெயர் : கூத்தையா -
தந்தையின் பெயர்: கருப்பையா -
வீட்டு எண் : 3-103
வயது : 32 பாலினம் : ஆண்
Photo is available

126 WVM0108910
பெயர் : சின்னராஜா -
தந்தையின் பெயர்: முத்து -
வீட்டு எண் : 3-104
வயது : 40 பாலினம் : ஆண்
Photo is available

127 WVM0108936
பெயர் : கூத்தாயி -
தாயின் பெயர்: வெள்ளச்சி -
வீட்டு எண் : 3-107
வயது : 39 பாலினம் : பெண்
Photo is available

128 WVM0433649
பெயர் : ஆறுமுகம் -
தாயின் பெயர்: வெள்ளச்சி -
வீட்டு எண் : 3-107
வயது : 33 பாலினம் : ஆண்
Photo is available

129 WVM0433508
பெயர் : பன்னீர்செல்வம் -
தந்தையின் பெயர்: மணி -
வீட்டு எண் : 3-108
வயது : 35 பாலினம் : ஆண்
Photo is available

130 WVM0858043
பெயர் : முத்துலெட்சுமி
கணவர் பெயர்: பன்னீர் செல்வம்
வீட்டு எண் : 3-108-1
வயது : 35 பாலினம் : பெண்
Photo is available

131 WVM0507152
பெயர் : ராஜேஸ்வரி -
கணவர் பெயர்: கருப்பையா -
வீட்டு எண் : 3-109
வயது : 46 பாலினம் : பெண்
Photo is available

132 WVM0669887
பெயர் : மாலதி -
கணவர் பெயர்: மதியழகன் -
வீட்டு எண் : 3-110
வயது : 39 பாலினம் : பெண்
Photo is available

133 WVM0645655
பெயர் : வனிதா -
தந்தையின் பெயர்: செல்லாயி -
வீட்டு எண் : 3-110
வயது : 29 பாலினம் : பெண்
Photo is available

134 WVM2005775
பெயர் : முகிலரசு
தந்தையின் பெயர்: மதியழகன்
வீட்டு எண் : 3/110
வயது : 19 பாலினம் : ஆண்
Photo is available

135 WVM1972785
பெயர் : நித்யா
தந்தையின் பெயர்: கருப்பையா
வீட்டு எண் : 3/113
வயது : 20 பாலினம் : பெண்
Photo is available

136 WVM0841361
பெயர் : அஞ்சலை
கணவர் பெயர்: கருப்பர்
வீட்டு எண் : 3/113/1
வயது : 30 பாலினம் : பெண்
Photo is available

137 WVM0257030
பெயர் : ரஞ்சித் -
தந்தையின் பெயர்: அடைக்கலம் -
வீட்டு எண் : 3-114
வயது : 34 பாலினம் : ஆண்
Photo is available

138 WVM0507103
பெயர் : ரகுபதி -
தந்தையின் பெயர்: அடைக்கலம் -
வீட்டு எண் : 3-114
வயது : 32 பாலினம் : ஆண்
Photo is available

139 TCL0721068
பெயர் : சந்தனராஜ் -
தந்தையின் பெயர்: மரியதாஸ் -
வீட்டு எண் : 3/114/4
வயது : 41 பாலினம் : ஆண்
Photo is available

140 TCL0591693
பெயர் : சரண்யாதேவி -
கணவர் பெயர்: சந்தனராஜ் -
வீட்டு எண் : 3/114-4
வயது : 39 பாலினம் : பெண்
Photo is available

141 WVM0434019
பெயர் : சேகர் -
தாயின் பெயர்: லெட்சுமி -
வீட்டு எண் : 3-115
வயது : 43 பாலினம் : ஆண்
Photo is available

142 WVM0433524
பெயர் : வளர்மதி -
கணவர் பெயர்: அடைக்கப்பன் -
வீட்டு எண் : 3-115
வயது : 41 பாலினம் : பெண்
Photo is available

143 WVM0507301
பெயர் : மதுபாலா -
தாயின் பெயர்: சாந்தி -
வீட்டு எண் : 3-117
வயது : 31 பாலினம் : பெண்
Photo is available

144 WVM0936807
பெயர் : அழகுமீனாள்
இதரர் பெயர்: ஜெயமணி
வீட்டு எண் : 3-122
வயது : 35 பாலினம் : பெண்
Photo is available

145 WVM0507269
பெயர் : விஜயா -
இதரர் பெயர்: விஜயா -
வீட்டு எண் : 3-123
வயது : 47 பாலினம் : பெண்
Photo is available

146 WVM0806067
பெயர் : விஜய்குமார் -
தந்தையின் பெயர்: இராஜேந்திரன் -
வீட்டு எண் : 3-123
வயது : 27 பாலினம் : ஆண்
Photo is available

147 WVM0433920
பெயர் : கூத்தையா -
தந்தையின் பெயர்: சின்னக்கருப்பன் -
வீட்டு எண் : 3-124
வயது : 40 பாலினம் : ஆண்
Photo is available

148 WVM0805614
பெயர் : ஜோதிலெட்சுமி கூ
கணவர் பெயர்: கூத்தையா -
வீட்டு எண் : 3-124
வயது : 35 பாலினம் : பெண்
Photo is available

149 WVM0073973
பெயர் : வெள்ளையம்மாள் -
கணவர் பெயர்: சிதம்பரம் -
வீட்டு எண் : 3-125
வயது : 48 பாலினம் : பெண்
Photo is available

150 WVM0434076
பெயர் : பாண்டியன் -
தந்தையின் பெயர்: சிதம்பரம் -
வீட்டு எண் : 3-125
வயது : 33 பாலினம் : ஆண்
Photo is available

151 WVM0805804
பெயர் : கைலாசம் -
தந்தையின் பெயர்: சிதம்பரம் -
வீட்டு எண் : 3-125
வயது : 31 பாலினம் : ஆண்
Photo is available

152 WVM0717819
பெயர் : நடராஜன் -
தந்தையின் பெயர்: சிதம்பரம் -
வீட்டு எண் : 3-125
வயது : 28 பாலினம் : ஆண்
Photo is available

153 WVM0433565
பெயர் : சுரேஷ் -
தந்தையின் பெயர்: அடைக்கலம் -
வீட்டு எண் : 3-125-1
வயது : 40 பாலினம் : ஆண்
Photo is available

154 WVM1968080
பெயர் : மெய்யாத்தாள்
கணவர் பெயர்: வேலுபிரபாகரன்
வீட்டு எண் : 3/125-5
வயது : 28 பாலினம் : பெண்
Photo is available

155 WVM1979434
பெயர் : பரமேஸ்வரி
கணவர் பெயர்: கைலாசம்
வீட்டு எண் : 3/125/5
வயது : 28 பாலினம் : பெண்
Photo is available

156 TCL0879007
பெயர் : வேலுபிரபாகரன் -
தந்தையின் பெயர்: ஆறுமுகம் -
வீட்டு எண் : 3/126-6
வயது : 30 பாலினம் : ஆண்
Photo is available

157 WVM0645325
பெயர் : ரமேஷ்
தந்தையின் பெயர்: அடைக்கலம் -
வீட்டு எண் : 3-176
வயது : 29 பாலினம் : ஆண்
Photo is available

158 WVM0073999
பெயர் : சந்திரா -
கணவர் பெயர்: அடைக்கலம் -
வீட்டு எண் : 3-178
வயது : 50 பாலினம் : பெண்
Photo is available

159 WVM0257014
பெயர் : அடைக்கலம் -
தந்தையின் பெயர்: அடைக்கலம் -
வீட்டு எண் : 3-179
வயது : 33 பாலினம் : ஆண்
Photo is available

160 WVM0433615
பெயர் : செல்லம்மாள் -
கணவர் பெயர்: முத்தையா -
வீட்டு எண் : 3-210
வயது : 53 பாலினம் : பெண்
Photo is available

161 WVM0108951
பெயர் : வெள்ளைச்சாமி -
தந்தையின் பெயர்: ராஜேந்திரன் -
வீட்டு எண் : 3-303
வயது : 41 பாலினம் : ஆண்
Photo is available

162 WVM0433854
பெயர் : வெள்ளையம்மாள் -
கணவர் பெயர்: கருப்பையா -
வீட்டு எண் : 3-311
வயது : 47 பாலினம் : பெண்
Photo is available

163 WVM0108696
பெயர் : லெட்சுமி -
கணவர் பெயர்: கருப்பையா -
வீட்டு எண் : 3-401
வயது : 40 பாலினம் : பெண்
Photo is available

164 WVM1644400
பெயர் : செல்லையா -
தந்தையின் பெயர்: முத்தன் -
வீட்டு எண் : 4
வயது : 51 பாலினம் : ஆண்
Photo is available

165 WVM1644418
பெயர் : பெரியாள் -
கணவர் பெயர்: செல்லையா -
வீட்டு எண் : 4
வயது : 49 பாலினம் : பெண்
Photo is available

166 WVM1834274
பெயர் : சிதம்பரம் செ
தந்தையின் பெயர்: செல்லையா
வீட்டு எண் : 4
வயது : 24 பாலினம் : ஆண்
Photo is available

167 WVM0645531
பெயர் : பாண்டி -
தந்தையின் பெயர்: முத்து -
வீட்டு எண் : 4-1B5
வயது : 30 பாலினம் : ஆண்
Photo is available

168 WVM0108639
பெயர் : மணிமுத்து -
தந்தையின் பெயர்: கருப்பையா -
வீட்டு எண் : 4-11-4B
வயது : 48 பாலினம் : ஆண்
Photo is available

169 WVM0805820
பெயர் : பாண்டி -
தந்தையின் பெயர்: செல்லையா -
வீட்டு எண் : 4-11C
வயது : 31 பாலினம் : ஆண்
Photo is available

170 WVM0841262
பெயர் : யுவராணி
தந்தையின் பெயர்: செல்லையா
வீட்டு எண் : 4/11சி2
வயது : 26 பாலினம் : பெண்
Photo is available

171 WVM0645358
பெயர் : அம்பிகா -
தந்தையின் பெயர்: நாகராஜன் -
வீட்டு எண் : 4-30
வயது : 29 பாலினம் : பெண்
Photo is available

172 WVM0841304
பெயர் : ஒச்சி
தந்தையின் பெயர்: உடையப்பன்
வீட்டு எண் : 4/78 ஏ
வயது : 28 பாலினம் : பெண்
Photo is available

173 WVM0841312
பெயர் : பெரியசாமி
தந்தையின் பெயர்: கருப்பையா
வீட்டு எண் : 4/123
வயது : 43 பாலினம் : ஆண்
Photo is available

174 WVM0645390
பெயர் : லெட்சுமி -
கணவர் பெயர்: கருப்பையா -
வீட்டு எண் : 4-135
வயது : 71 பாலினம் : பெண்
Photo is available

175 WVM0645457
பெயர் : அடைக்கலம் -
தந்தையின் பெயர்: கருப்பையா -
வீட்டு எண் : 4-135
வயது : 42 பாலினம் : ஆண்
Photo is available

176 WVM0645374
பெயர் : சத்தியா -
கணவர் பெயர்: அடைக்கலம் -
வீட்டு எண் : 4-135
வயது : 31 பாலினம் : பெண்
Photo is available

177 WVM0669853
பெயர் : முத்தம்மாள் -
கணவர் பெயர்: பாக்கியராஜ்
வீட்டு எண் : 4-149
வயது : 38 பாலினம் : பெண்
Photo is available

178 WVM0669903
பெயர் : அடைக்கலம் -
தந்தையின் பெயர்: கருப்பையா -
வீட்டு எண் : 4-152
வயது : 35 பாலினம் : ஆண்
Photo is available

179 WVM0669838
பெயர் : சித்ராதேவி
கணவர் பெயர்: அடைக்கலம் -
வீட்டு எண் : 4-152
வயது : 35 பாலினம் : பெண்
Photo is available

180 WVM0645242
பெயர் : பிச்சையம்மாள் -
கணவர் பெயர்: முத்துமணி -
வீட்டு எண் : 4-155
வயது : 34 பாலினம் : பெண்
Photo is available

181 WVM0645234 பெயர் : லெட்சுமி - தந்தையின் பெயர்: வெள்ளைச்சாமி - வீட்டு எண் : 4-163 வயது : 34 பாலினம் : பெண் Photo is available	182 WVM0805762 பெயர் : ரம்யா - தந்தையின் பெயர்: கூத்தையா - வீட்டு எண் : 4-170 வயது : 28 பாலினம் : பெண் Photo is available	183 WVM0860718 பெயர் : பாக்கியராஜ் தாயின் பெயர்: கருப்பாயி வீட்டு எண் : 4-170 வயது : 26 பாலினம் : ஆண் Photo is available
184 WVM2014314 பெயர் : ரகு தந்தையின் பெயர்: கூத்தன் வீட்டு எண் : 4/170இ வயது : 24 பாலினம் : ஆண் Photo is available	185 WVM1884204 பெயர் : கணேசன் தந்தையின் பெயர்: ரவி வீட்டு எண் : 4/171 வயது : 21 பாலினம் : ஆண் Photo is available	186 WVM0805663 பெயர் : கருப்பையா - தந்தையின் பெயர்: கூத்தன் - வீட்டு எண் : 4-173 வயது : 65 பாலினம் : ஆண் Photo is available
187 WVM0860700 பெயர் : பாரதிதாசன் தந்தையின் பெயர்: கருப்பையா வீட்டு எண் : 4-173 வயது : 26 பாலினம் : ஆண் Photo is available	188 WVM1816347 பெயர் : கண்ணதாசன் தந்தையின் பெயர்: கருப்பையா வீட்டு எண் : 4-173 வயது : 24 பாலினம் : ஆண் Photo is available	189 WVM0924738 பெயர் : அருண்குமார் தந்தையின் பெயர்: மணி வீட்டு எண் : 4-174 வயது : 28 பாலினம் : ஆண் Photo is available
190 BWQ1760289 பெயர் : சுமதி - தந்தையின் பெயர்: நடேசன் - வீட்டு எண் : 4-175 வயது : 42 பாலினம் : பெண் Photo is available	191 WVM0570622 பெயர் : முத்துப்பாண்டி - தந்தையின் பெயர்: ஓச்சான் - வீட்டு எண் : 4-175 வயது : 39 பாலினம் : ஆண் Photo is available	192 WVM0645317 பெயர் : கருப்பர் - தந்தையின் பெயர்: ஓச்சான் - வீட்டு எண் : 4-175 வயது : 38 பாலினம் : ஆண் Photo is available
193 WVM0717934 பெயர் : கருப்பையா - தந்தையின் பெயர்: கருப்பையா - வீட்டு எண் : 4-176 வயது : 63 பாலினம் : ஆண் Photo is available	194 WVM0717827 பெயர் : அஞ்சலை - கணவர் பெயர்: முத்துக்குமார் - வீட்டு எண் : 4-176 வயது : 45 பாலினம் : பெண் Photo is available	195 WVM0108886 பெயர் : சத்திவேல் - தந்தையின் பெயர்: கருப்பையா - வீட்டு எண் : 4-176 வயது : 37 பாலினம் : ஆண் Photo is available
196 WVM0507343 பெயர் : கருப்பையா - தந்தையின் பெயர்: கருப்பையா - வீட்டு எண் : 4-176 வயது : 36 பாலினம் : ஆண் Photo is available	197 WVM0257071 பெயர் : கூத்தையா - தந்தையின் பெயர்: கருப்பையா - வீட்டு எண் : 4-176 வயது : 34 பாலினம் : ஆண் Photo is available	198 WVM0507335 பெயர் : கவிதா - கணவர் பெயர்: கருப்பையா - வீட்டு எண் : 4-176 வயது : 32 பாலினம் : பெண் Photo is available
199 WVM0936997 பெயர் : மாரிக்கண்ணு கணவர் பெயர்: சக்திவேல் வீட்டு எண் : 4-176 வயது : 30 பாலினம் : பெண் Photo is available	200 WVM0937995 பெயர் : கணபதி தாயின் பெயர்: கூத்தாயி வீட்டு எண் : 4-176 வயது : 30 பாலினம் : ஆண் Photo is available	201 WVM1947050 பெயர் : நாகம்மாள் கணவர் பெயர்: கணபதி வீட்டு எண் : 4-176 வயது : 29 பாலினம் : பெண் Photo is available
202 WVM1844216 பெயர் : பூமிஸ்வரி கணவர் பெயர்: அடைக்கலம் வீட்டு எண் : 4-178-2 வயது : 26 பாலினம் : பெண் Photo is available	203 WVM0433433 பெயர் : செல்வமணி - தந்தையின் பெயர்: உடையப்பன் - வீட்டு எண் : 4-179 வயது : 33 பாலினம் : ஆண் Photo is available	204 WVM0645218 பெயர் : நந்தினி - தாயின் பெயர்: பிச்சையம்மாள் - வீட்டு எண் : 4-180 வயது : 31 பாலினம் : பெண் Photo is available
205 WVM0433938 பெயர் : பழனியப்பன் - தந்தையின் பெயர்: கணேசன் - வீட்டு எண் : 4-184 வயது : 33 பாலினம் : ஆண் Photo is available	206 WVM0669861 பெயர் : கருப்பையா - தந்தையின் பெயர்: முத்து - வீட்டு எண் : 4-185 வயது : 29 பாலினம் : ஆண் Photo is available	207 WVM2000362 பெயர் : முருகானந்தம் தந்தையின் பெயர்: சிதம்பரம் வீட்டு எண் : 4-187 வயது : 22 பாலினம் : ஆண் Photo is available
208 WVM0433466 பெயர் : சுகண்யா - தந்தையின் பெயர்: மெய்யநாதன் - வீட்டு எண் : 4-188-1 வயது : 36 பாலினம் : பெண் Photo is available	209 WVM0936872 பெயர் : வீராயி கணவர் பெயர்: அடைக்கன் வீட்டு எண் : 4-188-3 வயது : 56 பாலினம் : பெண் Photo is available	210 WVM1811629 பெயர் : மாலினி கணவர் பெயர்: வெங்கடேசன் வீட்டு எண் : 4 189 வயது : 24 பாலினம் : பெண் Photo is available

211 WVM0764001
பெயர் : செல்வகுமார் -
தந்தையின் பெயர்: வீரவமூர்த்தி -
வீட்டு எண் : 4-190
வயது : 48 பாலினம் : பெண்
Photo is available

212 WVM0763995
பெயர் : கலைசெல்வி -
கணவர் பெயர்: செல்வகுமார் -
வீட்டு எண் : 4-190-1
வயது : 48 பாலினம் : பெண்
Photo is available

213 WVM2016798
பெயர் : சாந்தி
கணவர் பெயர்: மதியழகன்
வீட்டு எண் : 4/190-4
வயது : 53 பாலினம் : பெண்
Photo is available

214 WVM0805747
பெயர் : சங்கர் -
தந்தையின் பெயர்: கருப்பையா -
வீட்டு எண் : 4-191
வயது : 39 பாலினம் : ஆண்
Photo is available

215 WVM0805796
பெயர் : பாண்டிச்செல்வி -
கணவர் பெயர்: சங்கர் -
வீட்டு எண் : 4-191
வயது : 30 பாலினம் : பெண்
Photo is available

216 WVM0434084
பெயர் : கருப்பாயி -
கணவர் பெயர்: கருப்பையா -
வீட்டு எண் : 4-198
வயது : 62 பாலினம் : பெண்
Photo is available

217 WVM0805739
பெயர் : கிருஷ்ணமூர்த்தி -
தந்தையின் பெயர்: கருப்பையா -
வீட்டு எண் : 4-198
வயது : 40 பாலினம் : ஆண்
Photo is available

218 WVM0108753
பெயர் : ஆதம்மை -
கணவர் பெயர்: சின்னமுத்து -
வீட்டு எண் : 4-200
வயது : 52 பாலினம் : பெண்
Photo is available

219 WVM0108712
பெயர் : ராஜ்குமார் -
தந்தையின் பெயர்: சின்னமுத்து -
வீட்டு எண் : 4-200
வயது : 38 பாலினம் : ஆண்
Photo is available

220 WVM0645721
பெயர் : பாண்டிமீனா -
தந்தையின் பெயர்: ராஜ்குமார் -
வீட்டு எண் : 4-200
வயது : 32 பாலினம் : பெண்
Photo is available

221 WVM0645762
பெயர் : ராக்கம்மாள் -
தந்தையின் பெயர்: சின்னமுத்து -
வீட்டு எண் : 4-200
வயது : 32 பாலினம் : பெண்
Photo is available

222 WVM0645267
பெயர் : மஞ்சுளா -
கணவர் பெயர்: அடைக்கலம் -
வீட்டு எண் : 4-217
வயது : 41 பாலினம் : பெண்
Photo is available

223 WVM0805945
பெயர் : மெய்யநாதன்
தந்தையின் பெயர்: சின்னப்பயல்
வீட்டு எண் : 4-241
வயது : 54 பாலினம் : ஆண்
Photo is available

224 WVM0295824
பெயர் : வெள்ளிமலர் -
கணவர் பெயர்: மதி -
வீட்டு எண் : 4-243
வயது : 45 பாலினம் : பெண்
Photo is available

225 WVM0806000
பெயர் : கவிதா -
கணவர் பெயர்: முருகன் -
வீட்டு எண் : 4-280
வயது : 31 பாலினம் : பெண்
Photo is available

226 WVM2028033
பெயர் : சின்னாராஜ
தந்தையின் பெயர்: வீரசாமி
வீட்டு எண் : 4/296
வயது : 39 பாலினம் : ஆண்
Photo is available

227 WVM0645275
பெயர் : காயத்ரி -
தந்தையின் பெயர்: இராமகிருஷ்ணன் -
வீட்டு எண் : 4-305-1
வயது : 32 பாலினம் : பெண்
Photo is available

228 WVM0433706
பெயர் : அடக்கி -
கணவர் பெயர்: கருப்பையா -
வீட்டு எண் : 4-310-1
வயது : 59 பாலினம் : பெண்
Photo is available

229 WVM0841379
பெயர் : ரமேஷ் குமார்
தந்தையின் பெயர்: செல்வம்
வீட்டு எண் : 4/312
வயது : 31 பாலினம் : ஆண்
Photo is available

230 WVM0924704
பெயர் : சுப்பிரமணியன்
தந்தையின் பெயர்: மருதன்
வீட்டு எண் : 4-312-4
வயது : 47 பாலினம் : ஆண்
Photo is available

231 WVM0924670
பெயர் : லெட்சுமி
கணவர் பெயர்: சுப்பிரமணியன்
வீட்டு எண் : 4-312-4
வயது : 40 பாலினம் : பெண்
Photo is available

232 WVM0645283
பெயர் : ஜெயசேகர் -
தந்தையின் பெயர்: போஸ் -
வீட்டு எண் : 4-318
வயது : 63 பாலினம் : ஆண்
Photo is available

233 WVM0645259
பெயர் : தமிழரசி -
கணவர் பெயர்: ஜெயசேகர் -
வீட்டு எண் : 4-318
வயது : 61 பாலினம் : பெண்
Photo is available

234 WVM2029304
பெயர் : பாலாஜி க
தந்தையின் பெயர்: கண்ணன்
வீட்டு எண் : 4/320-2
வயது : 23 பாலினம் : ஆண்
Photo is available

235 WVM0597724
பெயர் : விஜயன் -
தந்தையின் பெயர்: அய்யாவு -
வீட்டு எண் : 4-328
வயது : 36 பாலினம் : ஆண்
Photo is available

236 WVM0597732
பெயர் : வினோத்குமார் -
தந்தையின் பெயர்: அய்யாவு -
வீட்டு எண் : 4-328
வயது : 32 பாலினம் : ஆண்
Photo is available

237 WVM0924613
பெயர் : குமரேசன்
தந்தையின் பெயர்: முருகன்
வீட்டு எண் : 4-339
வயது : 34 பாலினம் : ஆண்
Photo is available

238 WVM0936864
பெயர் : வெள்ளிமலர்
கணவர் பெயர்: மதி
வீட்டு எண் : 4-353
வயது : 44 பாலினம் : பெண்
Photo is available

239 WVM0806141
பெயர் : சதீஸ்குமார் -
தந்தையின் பெயர்: சின்னக்கண்ணு -
வீட்டு எண் : 4-6882
வயது : 28 பாலினம் : ஆண்
Photo is available

240 WVM0645366
பெயர் : சோமத்தாள் -
கணவர் பெயர்: பிச்சையா -
வீட்டு எண் : 5
வயது : 60 பாலினம் : பெண்
Photo is available

241 BWQ3345402
பெயர் : கைலாசம் -
தந்தையின் பெயர்: முத்தையா -
வீட்டு எண் : 5
வயது : 42 பாலினம் : ஆண்
Photo is available

242 WVM1966175
பெயர் : மங்கையர்திலகம்
கணவர் பெயர்: கைலாசம்
வீட்டு எண் : 5
வயது : 38 பாலினம் : பெண்
Photo is available

243 BWQ1534007
பெயர் : வெள்ளையம்மாள் -
கணவர் பெயர்: கருப்பன் -
வீட்டு எண் : 6
வயது : 53 பாலினம் : பெண்
Photo is available

244 WVM1644434
பெயர் : கருப்பாயி -
தந்தையின் பெயர்: பிச்சன் -
வீட்டு எண் : 6
வயது : 51 பாலினம் : பெண்
Photo is available

245 WVM1811306
பெயர் : அடைக்கலம்
தாயின் பெயர்: வெள்ளையம்மாள்
வீட்டு எண் : 6
வயது : 24 பாலினம் : ஆண்
Photo is available

246 BWQ1533884
பெயர் : கருப்பாயி -
தந்தையின் பெயர்: அடைக்கலம் -
வீட்டு எண் : 7
வயது : 48 பாலினம் : பெண்
Photo is available

247 WVM0717801
பெயர் : வெள்ளைச்சாமி -
தந்தையின் பெயர்: முத்தையா -
வீட்டு எண் : 7
வயது : 29 பாலினம் : ஆண்
Photo is available

248 WVM1644442
பெயர் : முத்தன் -
தந்தையின் பெயர்: முத்தையா -
வீட்டு எண் : 8
வயது : 72 பாலினம் : ஆண்
Photo is available

249 BWQ1535996
பெயர் : நாச்சி -
கணவர் பெயர்: முத்தன் -
வீட்டு எண் : 8
வயது : 68 பாலினம் : பெண்
Photo is available

250 BWQ1536093
பெயர் : பாண்டி -
தந்தையின் பெயர்: முத்தன் -
வீட்டு எண் : 8
வயது : 51 பாலினம் : ஆண்
Photo is available

251 BWQ1760503
பெயர் : ஜெயக்குமார் -
தந்தையின் பெயர்: முத்தையா -
வீட்டு எண் : 8
வயது : 45 பாலினம் : ஆண்
Photo is available

252 BWQ1533488
பெயர் : சாந்தி -
கணவர் பெயர்: மெய்யநாதன் -
வீட்டு எண் : 9
வயது : 52 பாலினம் : பெண்
Photo is available

253 WVM0434035
பெயர் : மணிகண்டன் -
தந்தையின் பெயர்: மெய்யநாதன் -
வீட்டு எண் : 9
வயது : 32 பாலினம் : ஆண்
Photo is available

254 WVM0570770
பெயர் : லெட்சுமி ராசு
கணவர் பெயர்: ராசு -
வீட்டு எண் : 278-2
வயது : 35 பாலினம் : பெண்
Photo is available

255 BWQ1535608
பெயர் : ராஜாமணி -
கணவர் பெயர்: செல்லையா -
வீட்டு எண் : 10
வயது : 65 பாலினம் : பெண்
Photo is available

256 WVM1974161
பெயர் : செல்லையா
இதரர் பெயர்: ராஜாமணி
வீட்டு எண் : 10
வயது : 65 பாலினம் : ஆண்
Photo is available

257 WVM0507038
பெயர் : சுரேஷ் -
தந்தையின் பெயர்: செல்லையா -
வீட்டு எண் : 10
வயது : 41 பாலினம் : ஆண்
Photo is available

258 WVM0717843
பெயர் : அசோக் -
தந்தையின் பெயர்: செல்லையா -
வீட்டு எண் : 10
வயது : 35 பாலினம் : ஆண்
Photo is available

259 WVM0717835
பெயர் : குமாரி -
கணவர் பெயர்: சுரேஷ் -
வீட்டு எண் : 10
வயது : 33 பாலினம் : பெண்
Photo is available

260 WVM0507061
பெயர் : நாச்சி -
தந்தையின் பெயர்: கணேசன் -
வீட்டு எண் : 10
வயது : 33 பாலினம் : பெண்
Photo is available

261 BWQ3164258
பெயர் : பஞ்சவர்ண் -
கணவர் பெயர்: பாண்டி -
வீட்டு எண் : 11-8
வயது : 42 பாலினம் : பெண்
Photo is available

262 WVM0073981
பெயர் : கருப்பையா -
தந்தையின் பெயர்: முத்தையா -
வீட்டு எண் : 11C-5
வயது : 55 பாலினம் : ஆண்
Photo is available

263 WVM0717900
பெயர் : பாஸ்கர் -
தந்தையின் பெயர்: சின்னக்கருப்பன் -
வீட்டு எண் : 12
வயது : 38 பாலினம் : ஆண்
Photo is available

264 WVM0717868
பெயர் : ஒச்சம்மாள் -
கணவர் பெயர்: கூத்தையா -
வீட்டு எண் : 12
வயது : 37 பாலினம் : பெண்
Photo is available

265 WVM1811322
பெயர் : கவிராசு
தந்தையின் பெயர்: வெள்ளைச்சாமி
வீட்டு எண் : 13
வயது : 23 பாலினம் : ஆண்
Photo is available

266 WVM0108894
பெயர் : சத்தியராஜ் -
தந்தையின் பெயர்: மணி -
வீட்டு எண் : 13-23
வயது : 38 பாலினம் : ஆண்
Photo is available

267 BWQ1533520
பெயர் : சோப்பி -
கணவர் பெயர்: பழனிச்சாமி -
வீட்டு எண் : 14
வயது : 77 பாலினம் : பெண்
Photo is available

268 BWQ1534908
பெயர் : அடக்கி -
கணவர் பெயர்: உடையப்பன் -
வீட்டு எண் : 15
வயது : 64 பாலினம் : பெண்
Photo is available

269 BWQ1760529
பெயர் : ராசு -
தந்தையின் பெயர்: உடையப்பன் -
வீட்டு எண் : 15
வயது : 42 பாலினம் : ஆண்
Photo is available

270 WVM1980374
பெயர் : கற்பகம்
கணவர் பெயர்: ராசு
வீட்டு எண் : 15
வயது : 27 பாலினம் : பெண்
Photo is available

271 BWQ1534643 பெயர் : உடையப்பன் - தந்தையின் பெயர்: மந்தாரம் - வீட்டு எண் : 16 வயது : 81 பாலினம் : ஆண் Photo is available	272 WVM1644475 பெயர் : கணேசன் - தந்தையின் பெயர்: செல்லன் - வீட்டு எண் : 17 வயது : 57 பாலினம் : ஆண் Photo is available	273 BWQ1533611 பெயர் : பரமேஸ்வரி - கணவர் பெயர்: கணேசன் - வீட்டு எண் : 17 வயது : 53 பாலினம் : பெண் Photo is available
274 BWQ3345337 பெயர் : கார்த்திக் - தந்தையின் பெயர்: கணேசன் - வீட்டு எண் : 17 வயது : 37 பாலினம் : ஆண் Photo is available	275 WVM0433797 பெயர் : கேசவன் - தந்தையின் பெயர்: கணேசன் - வீட்டு எண் : 17 வயது : 34 பாலினம் : ஆண் Photo is available	276 WVM0645663 பெயர் : ரஞ்சிதா - கணவர் பெயர்: கார்த்திக் - வீட்டு எண் : 17-11D வயது : 31 பாலினம் : பெண் Photo is available
277 WVM0179390 பெயர் : சரண்யா - தந்தையின் பெயர்: சின்னகருப்பன் - வீட்டு எண் : 18 வயது : 35 பாலினம் : பெண் Photo is available	278 WVM0806109 பெயர் : ராஜ்குமார் - தந்தையின் பெயர்: அரசன் - வீட்டு எண் : 18 வயது : 27 பாலினம் : ஆண் Photo is available	279 WVM0884536 பெயர் : கணேசன் தந்தையின் பெயர்: பாண்டி வீட்டு எண் : 18 வயது : 25 பாலினம் : ஆண் Photo is available
280 WVM1811348 பெயர் : தனலெட்சுமி தந்தையின் பெயர்: பாண்டியன் வீட்டு எண் : 18 வயது : 22 பாலினம் : பெண் Photo is available	281 WVM0669929 பெயர் : தாமரைச்செல்வி - தந்தையின் பெயர்: அரசன் - வீட்டு எண் : 19 வயது : 29 பாலினம் : பெண் Photo is available	282 WVM1644483 பெயர் : அரசன் - தந்தையின் பெயர்: கூத்தன் - வீட்டு எண் : 20 வயது : 58 பாலினம் : ஆண் Photo is available
283 WVM1644491 பெயர் : பூமதி - தந்தையின் பெயர்: கருப்பையா - வீட்டு எண் : 20 வயது : 54 பாலினம் : பெண் Photo is available	284 BWQ1534833 பெயர் : கருப்பாயி - கணவர் பெயர்: முத்தன் - வீட்டு எண் : 21 வயது : 76 பாலினம் : பெண் Photo is available	285 WVM1644509 பெயர் : பாண்டியன் - தந்தையின் பெயர்: முத்தன் - வீட்டு எண் : 21 வயது : 54 பாலினம் : ஆண் Photo is available
286 BWQ1533603 பெயர் : மீனாட்சி - கணவர் பெயர்: முத்தன் - வீட்டு எண் : 21 வயது : 52 பாலினம் : பெண் Photo is available	287 BWQ1535541 பெயர் : மஞ்சுளா - கணவர் பெயர்: பாண்டியன் - வீட்டு எண் : 21 வயது : 51 பாலினம் : பெண் Photo is available	288 BWQ1760263 பெயர் : அண்ணாத்துரை - தந்தையின் பெயர்: முத்தன் - வீட்டு எண் : 21 வயது : 42 பாலினம் : ஆண் Photo is available
289 WVM2005833 பெயர் : ஜானகி தந்தையின் பெயர்: பாண்டி வீட்டு எண் : 21 வயது : 19 பாலினம் : பெண் Photo is available	290 WVM1644517 பெயர் : சிகப்பி - கணவர் பெயர்: பெரியசாமி - வீட்டு எண் : 21C வயது : 55 பாலினம் : பெண் Photo is available	291 BWQ1533736 பெயர் : சோப்பி - கணவர் பெயர்: கருப்பையா - வீட்டு எண் : 22 வயது : 69 பாலினம் : பெண் Photo is available
292 WVM1644525 பெயர் : முத்து - தந்தையின் பெயர்: கருப்பையா - வீட்டு எண் : 22 வயது : 51 பாலினம் : ஆண் Photo is available	293 WVM1644541 பெயர் : ராக்கி - கணவர் பெயர்: அடைக்கன் - வீட்டு எண் : 23 வயது : 53 பாலினம் : பெண் Photo is available	294 WVM1644558 பெயர் : வீரப்பன் - தந்தையின் பெயர்: அழகப்பன் - வீட்டு எண் : 24 வயது : 69 பாலினம் : ஆண் Photo is available
295 WVM1791078 பெயர் : சஞ்சய் தாயின் பெயர்: கருப்பாயி வீட்டு எண் : 24 வயது : 23 பாலினம் : ஆண் Photo is available	296 WVM1644566 பெயர் : மாணிக்கம் - தந்தையின் பெயர்: உடையப்பன் - வீட்டு எண் : 24-1 வயது : 55 பாலினம் : ஆண் Photo is available	297 BWQ1760214 பெயர் : கூத்தாயி - கணவர் பெயர்: பழனியப்பன் - வீட்டு எண் : 25 வயது : 62 பாலினம் : பெண் Photo is available
298 BWQ1535103 பெயர் : கருப்பாயி - தந்தையின் பெயர்: பழனியப்பன் - வீட்டு எண் : 25 வயது : 49 பாலினம் : பெண் Photo is available	299 BWQ1535277 பெயர் : அடக்கி - கணவர் பெயர்: சின்னையா - வீட்டு எண் : 26 வயது : 56 பாலினம் : பெண் Photo is available	300 WVM0806158 பெயர் : ரகுபதி - தந்தையின் பெயர்: சின்னையா - வீட்டு எண் : 26 வயது : 27 பாலினம் : ஆண் Photo is available

301 WVM2000057 பெயர் : கணபதி தந்தையின் பெயர்: முத்து வீட்டு எண் : 26 வயது : 19 பாலினம் : ஆண் Photo is available	302 BWQ3295151 பெயர் : ராக்கமாள் - கணவர் பெயர்: முத்து - வீட்டு எண் : 26B வயது : 42 பாலினம் : பெண் Photo is available	303 BWQ3295185 பெயர் : முத்து - தந்தையின் பெயர்: கருப்பையா - வீட்டு எண் : 26B வயது : 42 பாலினம் : ஆண் Photo is available
304 BWQ1534650 பெயர் : காந்திமதி - கணவர் பெயர்: அடைக்கன் - வீட்டு எண் : 28 வயது : 74 பாலினம் : பெண் Photo is available	305 WVM1644574 பெயர் : அடைக்கன் - தந்தையின் பெயர்: அடைக்கன் - வீட்டு எண் : 28 வயது : 62 பாலினம் : ஆண் Photo is available	306 WVM1644582 பெயர் : கருப்பையா - தந்தையின் பெயர்: அடைக்கன் - வீட்டு எண் : 28 வயது : 50 பாலினம் : ஆண் Photo is available
307 BWQ3164266 பெயர் : வள்ளி - தந்தையின் பெயர்: அடைக்கன் - வீட்டு எண் : 28 வயது : 43 பாலினம் : பெண் Photo is available	308 WVM0179374 பெயர் : மீனாட்சி - கணவர் பெயர்: கருப்பையா - வீட்டு எண் : 28 வயது : 43 பாலினம் : பெண் Photo is available	309 BWQ1760081 பெயர் : காந்தி - தந்தையின் பெயர்: வெள்ளைச்சாமி - வீட்டு எண் : 28 வயது : 42 பாலினம் : ஆண் Photo is available
310 WVM1995364 பெயர் : பெரியகருப்பன் தந்தையின் பெயர்: அடைக்கன் வீட்டு எண் : 28/1 வயது : 23 பாலினம் : ஆண் Photo is available	311 BWQ1535244 பெயர் : அடக்கி - கணவர் பெயர்: கருப்பையா - வீட்டு எண் : 29 வயது : 64 பாலினம் : பெண் Photo is available	312 BWQ3272259 பெயர் : சின்னக்கருப்பன் - தந்தையின் பெயர்: கருப்பையா - வீட்டு எண் : 29 வயது : 42 பாலினம் : ஆண் Photo is available
313 BWQ1802461 பெயர் : அடைக்கன் - தந்தையின் பெயர்: மந்தாரம் - வீட்டு எண் : 30 வயது : 62 பாலினம் : ஆண் Photo is available	314 BWQ1535947 பெயர் : கருப்பாயி - கணவர் பெயர்: அடைக்கன் - வீட்டு எண் : 30 வயது : 57 பாலினம் : பெண் Photo is available	315 BWQ3295177 பெயர் : அடைக்கலம் - தந்தையின் பெயர்: பழனியப்பன் - வீட்டு எண் : 30 வயது : 43 பாலினம் : ஆண் Photo is available
316 WVM1644608 பெயர் : நாச்சி - கணவர் பெயர்: ஆதியப்பன் - வீட்டு எண் : 31 வயது : 57 பாலினம் : பெண் Photo is available	317 BWQ1760495 பெயர் : காமாட்சி - கணவர் பெயர்: ஆதீயப்பன் - வீட்டு எண் : 31 வயது : 53 பாலினம் : பெண் Photo is available	318 WVM1979616 பெயர் : பன்னீர்செல்வம் தந்தையின் பெயர்: ஆதியப்பன் வீட்டு எண் : 31 வயது : 22 பாலினம் : ஆண் Photo is available
319 BWQ3295235 பெயர் : வெள்ளைச்சாமி - தந்தையின் பெயர்: ராமன் - வீட்டு எண் : 31A வயது : 38 பாலினம் : ஆண் Photo is available	320 WVM1644616 பெயர் : மணி - தந்தையின் பெயர்: முத்தையா - வீட்டு எண் : 32 வயது : 60 பாலினம் : ஆண் Photo is available	321 BWQ1760206 பெயர் : நாகம்மாள் - கணவர் பெயர்: மணி - வீட்டு எண் : 32 வயது : 42 பாலினம் : பெண் Photo is available
322 WVM0936922 பெயர் : ரோஜா தந்தையின் பெயர்: மணி வீட்டு எண் : 32 வயது : 26 பாலினம் : பெண் Photo is available	323 WVM1816297 பெயர் : ரோஜினி தந்தையின் பெயர்: மணி வீட்டு எண் : 32 வயது : 23 பாலினம் : பெண் Photo is available	324 WVM1644624 பெயர் : முத்தையா - தந்தையின் பெயர்: விடத்தான் - வீட்டு எண் : 35 வயது : 67 பாலினம் : ஆண் Photo is available
325 BWQ3164977 பெயர் : மீனாட்சி - கணவர் பெயர்: முத்தையா - வீட்டு எண் : 35 வயது : 45 பாலினம் : பெண் Photo is available	326 BWQ3295219 பெயர் : பாண்டியன் - தந்தையின் பெயர்: முத்தையா - வீட்டு எண் : 35 வயது : 43 பாலினம் : ஆண் Photo is available	327 WVM1644640 பெயர் : முத்தையா - தந்தையின் பெயர்: சின்னக்கருப்பன் - வீட்டு எண் : 37 வயது : 50 பாலினம் : ஆண் Photo is available
328 BWQ1760347 பெயர் : முருகேசன் - தந்தையின் பெயர்: சின்னக்கருப்பன் - வீட்டு எண் : 37 வயது : 47 பாலினம் : ஆண் Photo is available	329 BWQ1760115 பெயர் : நாச்சியப்பன் - தந்தையின் பெயர்: சின்னக்கருப்பன் - வீட்டு எண் : 37 வயது : 45 பாலினம் : ஆண் Photo is available	330 BWQ1670157 பெயர் : செல்வி - கணவர் பெயர்: கருப்பையா - வீட்டு எண் : 37 வயது : 43 பாலினம் : பெண் Photo is available

331 BWQ1760198 பெயர் : மல்லிகா - கணவர் பெயர்: முத்தையா - வீட்டு எண் : 37 வயது : 42 பாலினம் : பெண் Photo is available	332 BWQ1760545 பெயர் : ஆனந்தி - தந்தையின் பெயர்: கருப்பன் - வீட்டு எண் : 37 வயது : 42 பாலினம் : பெண் Photo is available	333 WVM1986496 பெயர் : கணேசன் தந்தையின் பெயர்: முத்தையா வீட்டு எண் : 37 வயது : 21 பாலினம் : ஆண் Photo is available
334 WVM1644657 பெயர் : பெரியசாமி - தந்தையின் பெயர்: சின்னையா - வீட்டு எண் : 38 வயது : 65 பாலினம் : ஆண் Photo is available	335 WVM2000867 பெயர் : ராஜ லெட்சுமி கணவர் பெயர்: பாண்டி வீட்டு எண் : 38 வயது : 24 பாலினம் : பெண் Photo is available	336 BWQ1535459 பெயர் : நாச்சி - கணவர் பெயர்: வீரப்பன் - வீட்டு எண் : 39 வயது : 59 பாலினம் : பெண் Photo is available
337 BWQ1534304 பெயர் : வசந்ததி - கணவர் பெயர்: வீரப்பன் - வீட்டு எண் : 39 வயது : 57 பாலினம் : பெண் Photo is available	338 BWQ1669803 பெயர் : சித்ரா - தந்தையின் பெயர்: சின்னக்கருப்பன் - வீட்டு எண் : 40 வயது : 43 பாலினம் : பெண் Photo is available	339 WVM1935717 பெயர் : கதிர் தந்தையின் பெயர்: கருப்பையா வீட்டு எண் : 40-1 வயது : 20 பாலினம் : ஆண் Photo is available
340 WVM1644681 பெயர் : ராமன் - தந்தையின் பெயர்: திருமன் - வீட்டு எண் : 41 வயது : 68 பாலினம் : ஆண் Photo is available	341 WVM1644699 பெயர் : ராக்கி - கணவர் பெயர்: ராமன் - வீட்டு எண் : 41 வயது : 57 பாலினம் : பெண் Photo is available	342 WVM1644707 பெயர் : கருப்பையா - தந்தையின் பெயர்: உடையப்பன் - வீட்டு எண் : 42 வயது : 72 பாலினம் : ஆண் Photo is available
343 BWQ1534080 பெயர் : செல்லம்மாள் - கணவர் பெயர்: கருப்பையா - வீட்டு எண் : 42 வயது : 67 பாலினம் : பெண் Photo is available	344 BWQ1533512 பெயர் : சிகப்பி - கணவர் பெயர்: கருப்பையா - வீட்டு எண் : 42 வயது : 63 பாலினம் : பெண் Photo is available	345 BWQ1535145 பெயர் : கருப்பையா - தந்தையின் பெயர்: பெரியய்யா - வீட்டு எண் : 42 வயது : 50 பாலினம் : ஆண் Photo is available
346 WVM0507137 பெயர் : வெள்ளையம்மாள் - கணவர் பெயர்: முத்து - வீட்டு எண் : 42 வயது : 48 பாலினம் : பெண் Photo is available	347 BWQ1668722 பெயர் : இராசாத்தி - தந்தையின் பெயர்: கருப்பையா - வீட்டு எண் : 42 வயது : 43 பாலினம் : பெண் Photo is available	348 WVM0669804 பெயர் : சுபாஷ்சந்திரபோஸ் - தந்தையின் பெயர்: கருப்பையா - வீட்டு எண் : 42 வயது : 29 பாலினம் : ஆண் Photo is available
349 WVM1644715 பெயர் : செல்லையா - தந்தையின் பெயர்: உடையப்பன் - வீட்டு எண் : 43 வயது : 67 பாலினம் : ஆண் Photo is available	350 BWQ1533769 பெயர் : உடைச்சி - கணவர் பெயர்: செல்லையா - வீட்டு எண் : 43 வயது : 62 பாலினம் : பெண் Photo is available	351 BWQ1535475 பெயர் : ராமாயி - கணவர் பெயர்: கருப்பையா - வீட்டு எண் : 45 வயது : 64 பாலினம் : பெண் Photo is available
352 WVM1644723 பெயர் : கருப்பையா - தந்தையின் பெயர்: திருமன் - வீட்டு எண் : 45-3 வயது : 74 பாலினம் : ஆண் Photo is available	353 WVM1644731 பெயர் : ராசேந்திரன் - தந்தையின் பெயர்: அடைக்கன் - வீட்டு எண் : 47 வயது : 66 பாலினம் : ஆண் Photo is available	354 BWQ3164290 பெயர் : வசந்தா - கணவர் பெயர்: ராசேந்திரன் - வீட்டு எண் : 47 வயது : 63 பாலினம் : பெண் Photo is available
355 WVM0507293 பெயர் : கருப்பையா - தந்தையின் பெயர்: கருப்பையா - வீட்டு எண் : 47A வயது : 50 பாலினம் : ஆண் Photo is available	356 WVM0507160 பெயர் : மலர் - கணவர் பெயர்: மணி - வீட்டு எண் : 47-A வயது : 39 பாலினம் : பெண் Photo is available	357 WVM1644749 பெயர் : அடைக்கன் - தந்தையின் பெயர்: அழகப்பன் - வீட்டு எண் : 48 வயது : 84 பாலினம் : ஆண் Photo is available
358 WVM1644756 பெயர் : சிதம்பரம் - தந்தையின் பெயர்: அடைக்கன் - வீட்டு எண் : 48 வயது : 57 பாலினம் : ஆண் Photo is available	359 WVM1644764 பெயர் : ஆறுமுகம் - தந்தையின் பெயர்: அடைக்கன் - வீட்டு எண் : 48 வயது : 54 பாலினம் : ஆண் Photo is available	360 WVM1644772 பெயர் : வெள்ளையம்மாள் - கணவர் பெயர்: சிதம்பரம் - வீட்டு எண் : 48 வயது : 52 பாலினம் : பெண் Photo is available

361 WVM1644780 பெயர் : புஷ்பவள்ளி - கணவர் பெயர்: ஆறுமுகம் - வீட்டு எண் : 48 வயது : 50 பாலினம் : பெண் Photo is available	362 BWQ3272267 பெயர் : செல்வி - கணவர் பெயர்: ஆறுமுகம் - வீட்டு எண் : 48 வயது : 46 பாலினம் : பெண் Photo is available	363 WVM0645382 பெயர் : இராஜேஸ்வரி - தந்தையின் பெயர்: ஆறுமுகம் - வீட்டு எண் : 48-25 வயது : 29 பாலினம் : பெண் Photo is available
364 WVM0872481 பெயர் : கௌசல்யா தந்தையின் பெயர்: ஆறுமுகம் வீட்டு எண் : 48-25 வயது : 25 பாலினம் : பெண் Photo is available	365 WVM1644798 பெயர் : மணி - தந்தையின் பெயர்: பெரியய்யா - வீட்டு எண் : 49 வயது : 53 பாலினம் : ஆண் Photo is available	366 BWQ1760438 பெயர் : பரிமளா - கணவர் பெயர்: முத்து - வீட்டு எண் : 49 வயது : 48 பாலினம் : பெண் Photo is available
367 WVM0886457 பெயர் : பாண்டிச்செல்வி தந்தையின் பெயர்: மணி வீட்டு எண் : 49 வயது : 25 பாலினம் : பெண் Photo is available	368 WVM1805175 பெயர் : பாரதி தாயின் பெயர்: சுந்தரி வீட்டு எண் : 49 வயது : 23 பாலினம் : பெண் Photo is available	369 BWQ1760370 பெயர் : சுப்பம்மாள் - கணவர் பெயர்: கணேசன் - வீட்டு எண் : 49-2 வயது : 52 பாலினம் : பெண் Photo is available
370 WVM1644806 பெயர் : முருகையா - தந்தையின் பெயர்: பெரியையா - வீட்டு எண் : 50 வயது : 62 பாலினம் : ஆண் Photo is available	371 BWQ1533330 பெயர் : முட்டி - கணவர் பெயர்: முருகையா - வீட்டு எண் : 50 வயது : 60 பாலினம் : பெண் Photo is available	372 WVM0597674 பெயர் : முத்து - தந்தையின் பெயர்: முருகையா - வீட்டு எண் : 50 வயது : 31 பாலினம் : ஆண் Photo is available
373 BWQ1760271 பெயர் : சுந்தரி - கணவர் பெயர்: மணி - வீட்டு எண் : 50-1 வயது : 47 பாலினம் : பெண் Photo is available	374 BWQ3295227 பெயர் : ராதிகா - கணவர் பெயர்: சின்னக்கருப்பன் - வீட்டு எண் : 50A வயது : 42 பாலினம் : பெண் Photo is available	375 WVM2017598 பெயர் : முத்துமணி தந்தையின் பெயர்: சின்னக்கருப்பன் வீட்டு எண் : 50/ஏ வயது : 19 பாலினம் : ஆண் Photo is available
376 WVM1644814 பெயர் : முத்தையா - தந்தையின் பெயர்: கூத்தன் - வீட்டு எண் : 51 வயது : 67 பாலினம் : ஆண் Photo is available	377 BWQ1669167 பெயர் : பொன்மணி - கணவர் பெயர்: முத்தையா - வீட்டு எண் : 51 வயது : 64 பாலினம் : பெண் Photo is available	378 BWQ3080140 பெயர் : சுப்பிரமணியன் - தந்தையின் பெயர்: முத்தையா - வீட்டு எண் : 51 வயது : 44 பாலினம் : ஆண் Photo is available
379 WVM0938068 பெயர் : பாண்டி தந்தையின் பெயர்: முத்தையா வீட்டு எண் : 51 வயது : 37 பாலினம் : ஆண் Photo is available	380 WVM0936971 பெயர் : சித்திரச்செல்வி இதரர் பெயர்: முத்தையா வீட்டு எண் : 51 வயது : 27 பாலினம் : பெண் Photo is available	381 WVM1644830 பெயர் : பொட்டு - கணவர் பெயர்: அடைக்கன் - வீட்டு எண் : 52 வயது : 62 பாலினம் : பெண் Photo is available
382 WVM0257097 பெயர் : கணபதிராஜ் - தந்தையின் பெயர்: அடைக்கன் - வீட்டு எண் : 52 வயது : 38 பாலினம் : ஆண் Photo is available	383 WVM0645408 பெயர் : பவானி - கணவர் பெயர்: கணபதிராஜ் - வீட்டு எண் : 52 வயது : 35 பாலினம் : பெண் Photo is available	384 WVM0645440 பெயர் : முத்துராசு - தந்தையின் பெயர்: அடைக்கன் - வீட்டு எண் : 52 வயது : 29 பாலினம் : ஆண் Photo is available
385 BWQ1534148 பெயர் : ராக்கி - கணவர் பெயர்: அடைக்கன் - வீட்டு எண் : 53 வயது : 68 பாலினம் : பெண் Photo is available	386 BWQ1668953 பெயர் : ராமாயி - கணவர் பெயர்: கருப்பையா - வீட்டு எண் : 53-1 வயது : 62 பாலினம் : பெண் Photo is available	387 WVM1644848 பெயர் : கருப்பையா - தாயின் பெயர்: பாப்பாத்தி - வீட்டு எண் : 54 வயது : 77 பாலினம் : ஆண் Photo is available
388 BWQ3295144 பெயர் : செல்வி - தந்தையின் பெயர்: ஜெயராமன் - வீட்டு எண் : 55B வயது : 39 பாலினம் : பெண் Photo is available	389 WVM0507012 பெயர் : ஆதம்மை -- கணவர் பெயர்: சின்னையா - வீட்டு எண் : 56 வயது : 58 பாலினம் : பெண் Photo is available	390 BWQ1533462 பெயர் : சிகப்பி - கணவர் பெயர்: கருப்பையா - வீட்டு எண் : 56-1 வயது : 74 பாலினம் : பெண் Photo is available

391 BWQ3295169
பெயர் : ராமு -
தந்தையின் பெயர்: சின்னையா -
வீட்டு எண் : 56-1
வயது : 40 பாலினம் : பெண்
Photo is available

392 WVM1644863
பெயர் : கருப்பாயி -
கணவர் பெயர்: பெரியையா -
வீட்டு எண் : 59
வயது : 76 பாலினம் : பெண்
Photo is available

393 BWQ1534353
பெயர் : பொன்னம்மாள் -
கணவர் பெயர்: ராஜேந்திரன் -
வீட்டு எண் : 59
வயது : 50 பாலினம் : பெண்
Photo is available

394 BWQ1760511
பெயர் : கூத்தையா
தந்தையின் பெயர்: பெரியையா -
வீட்டு எண் : 59
வயது : 42 பாலினம் : ஆண்
Photo is available

395 BWQ1760131
பெயர் : கமலக்கன்னி -
கணவர் பெயர்: இராமன் -
வீட்டு எண் : 59-1
வயது : 44 பாலினம் : பெண்
Photo is available

396 BWQ1760339
பெயர் : இராமன் -
தந்தையின் பெயர்: பெரியய்யா -
வீட்டு எண் : 60
வயது : 48 பாலினம் : ஆண்
Photo is available

397 BWQ3272275
பெயர் : பிச்சையன் -
தந்தையின் பெயர்: கருப்பையா -
வீட்டு எண் : 60
வயது : 45 பாலினம் : ஆண்
Photo is available

398 BWQ3164324
பெயர் : முத்துலெட்சுமி -
கணவர் பெயர்: பிச்சையன் -
வீட்டு எண் : 60
வயது : 45 பாலினம் : பெண்
Photo is available

399 BWQ3164340
பெயர் : பாண்டி -
தந்தையின் பெயர்: அய்யாக்கண்ணு -
வீட்டு எண் : 60
வயது : 42 பாலினம் : ஆண்
Photo is available

400 WVM1927557
பெயர் : மோகனப்பிரியா
கணவர் பெயர்: சுபாஷ்
வீட்டு எண் : 60
வயது : 29 பாலினம் : பெண்
Photo is available

401 WVM0841270
பெயர் : அர்ச்சனா
கணவர் பெயர்: அடைக்கலம்
வீட்டு எண் : 60
வயது : 26 பாலினம் : பெண்
Photo is available

402 WVM1811645
பெயர் : தீபா
தாயின் பெயர்: கமலகன்னி
வீட்டு எண் : 60
வயது : 25 பாலினம் : பெண்
Photo is available

403 WVM1644871
பெயர் : கருப்பையா -
தந்தையின் பெயர்: முத்தையா -
வீட்டு எண் : 61
வயது : 56 பாலினம் : ஆண்
Photo is available

404 BWQ1760321
பெயர் : கணேஷ் -
கணவர் பெயர்: கருப்பையா -
வீட்டு எண் : 61
வயது : 52 பாலினம் : பெண்
Photo is available

405 WVM1811579
பெயர் : முருகேசன்
தந்தையின் பெயர்: கருப்பையா
வீட்டு எண் : 61
வயது : 24 பாலினம் : ஆண்
Photo is available

406 WVM1644889
பெயர் : கூத்தையா -
தந்தையின் பெயர்: முத்தையா -
வீட்டு எண் : 62
வயது : 51 பாலினம் : ஆண்
Photo is available

407 BWQ1669712
பெயர் : சிவபாக்கியம் -
கணவர் பெயர்: கூத்தன் -
வீட்டு எண் : 62
வயது : 50 பாலினம் : பெண்
Photo is available

408 WVM0863431
பெயர் : பிரிதா
தந்தையின் பெயர்: கூத்தன்
வீட்டு எண் : 62
வயது : 27 பாலினம் : பெண்
Photo is available

409 WVM1839943
பெயர் : அனிதா கூ
தந்தையின் பெயர்: கூத்தன்
வீட்டு எண் : 62
வயது : 22 பாலினம் : பெண்
Photo is available

410 WVM1935709
பெயர் : பிரகாஷ் கூ
தந்தையின் பெயர்: கூத்தன்
வீட்டு எண் : 62
வயது : 20 பாலினம் : ஆண்
Photo is available

411 WVM0645481
பெயர் : சந்தோஷ்குமார் -
தந்தையின் பெயர்: கருப்பையா -
வீட்டு எண் : 64-A2
வயது : 38 பாலினம் : ஆண்
Photo is available

412 BWQ1535293
பெயர் : ராமு -
கணவர் பெயர்: வீரப்பன் -
வீட்டு எண் : 68
வயது : 59 பாலினம் : பெண்
Photo is available

413 WVM0924696
பெயர் : குமார்
இதரர் பெயர்: வெள்ளையம்மாள்
வீட்டு எண் : 68
வயது : 46 பாலினம் : ஆண்
Photo is available

414 WVM1644913
பெயர் : கருப்பையா -
தந்தையின் பெயர்: அடைக்கன் -
வீட்டு எண் : 69
வயது : 68 பாலினம் : ஆண்
Photo is available

415 WVM1644921
பெயர் : பழனியப்பன் -
தந்தையின் பெயர்: வீரன் -
வீட்டு எண் : 69
வயது : 67 பாலினம் : ஆண்
Photo is available

416 WVM1644939
பெயர் : செல்லம் -
கணவர் பெயர்: கருப்பையா -
வீட்டு எண் : 69
வயது : 61 பாலினம் : பெண்
Photo is available

417 BWQ1669571
பெயர் : மீனாள் -
கணவர் பெயர்: துரை -
வீட்டு எண் : 70
வயது : 66 பாலினம் : பெண்
Photo is available

418 WVM0936740
பெயர் : வள்ளி
தாயின் பெயர்: மீனாள்
வீட்டு எண் : 70
வயது : 28 பாலினம் : பெண்
Photo is available

419 WVM0806075
பெயர் : சரண்யா -
தந்தையின் பெயர்: கூத்தன் -
வீட்டு எண் : 70
வயது : 27 பாலினம் : பெண்
Photo is available

420 BWQ3213634
பெயர் : அடக்கி -
கணவர் பெயர்: செயராமன் -
வீட்டு எண் : 71
வயது : 62 பாலினம் : பெண்
Photo is available

421 WVM1644954 பெயர் : பெரியநாயகி - கணவர் பெயர்: முத்தையா - வீட்டு எண் : 71 வயது : 44 பாலினம் : பெண் Photo is available	422 BWQ1760123 பெயர் : முருகன் - தந்தையின் பெயர்: முத்தையா - வீட்டு எண் : 71-1 வயது : 46 பாலினம் : ஆண் Photo is available	423 WVM0805622 பெயர் : பானுப்பிரியா - கணவர் பெயர்: முருகையா - வீட்டு எண் : 71-1 வயது : 41 பாலினம் : பெண் Photo is available
424 WVM1644962 பெயர் : சின்னக்கருப்பன் - தந்தையின் பெயர்: முத்தையா - வீட்டு எண் : 73 வயது : 67 பாலினம் : ஆண் Photo is available	425 BWQ1534767 பெயர் : முத்தம்மாள் - கணவர் பெயர்: சின்னக்கருப்பன் - வீட்டு எண் : 73 வயது : 60 பாலினம் : பெண் Photo is available	426 WVM0507319 பெயர் : கணபதி - தந்தையின் பெயர்: சின்னக்கருப்பன் - வீட்டு எண் : 73 வயது : 36 பாலினம் : ஆண் Photo is available
427 WVM0507095 பெயர் : கூத்தையா - தந்தையின் பெயர்: சின்னக்கருப்பன் - வீட்டு எண் : 73 வயது : 31 பாலினம் : ஆண் Photo is available	428 YLJ1086826 பெயர் : பாண்டிச்செல்வி கணவர் பெயர்: கூத்தையா வீட்டு எண் : 73, அண்ணாமலையான் குடியிருப்பு வயது : 29 பாலினம் : பெண் Photo is available	429 WVM1644970 பெயர் : கருப்பையா - தந்தையின் பெயர்: செல்லையா - வீட்டு எண் : 75 வயது : 63 பாலினம் : ஆண் Photo is available
430 BWQ1535673 பெயர் : சிட்டுகன்னு - கணவர் பெயர்: கருப்பையா - வீட்டு எண் : 75 வயது : 61 பாலினம் : பெண் Photo is available	431 BWQ1760180 பெயர் : ஏகாம்பாள் - கணவர் பெயர்: கருப்பையா - வீட்டு எண் : 75 வயது : 45 பாலினம் : பெண் Photo is available	432 WVM1979574 பெயர் : பிரபு தந்தையின் பெயர்: கருப்பையா வீட்டு எண் : 75 வயது : 22 பாலினம் : ஆண் Photo is available
433 BWQ1535574 பெயர் : ராஜாமணி - கணவர் பெயர்: உடையப்பன் - வீட்டு எண் : 76 வயது : 62 பாலினம் : பெண் Photo is available	434 BWQ3164373 பெயர் : பாக்கியராஜ் - தந்தையின் பெயர்: உடையப்பன் - வீட்டு எண் : 76 வயது : 42 பாலினம் : ஆண் Photo is available	435 BWQ1533256 பெயர் : செல்லையா - தந்தையின் பெயர்: உடையப்பன் - வீட்டு எண் : 76-1 வயது : 74 பாலினம் : ஆண் Photo is available
436 WVM0884528 பெயர் : அபிராமி கணவர் பெயர்: பாக்கியராஜ் வீட்டு எண் : 76-54 ஏ வயது : 28 பாலினம் : பெண் Photo is available	437 WVM1644996 பெயர் : ஆனந்தி - கணவர் பெயர்: முத்து - வீட்டு எண் : 79 வயது : 52 பாலினம் : பெண் Photo is available	438 WVM0936781 பெயர் : பாண்டிமீனா தந்தையின் பெயர்: முத்து வீட்டு எண் : 79 வயது : 26 பாலினம் : பெண் Photo is available
439 BWQ1670249 பெயர் : கூத்தாயி - தந்தையின் பெயர்: முத்தையா - வீட்டு எண் : 80 வயது : 54 பாலினம் : பெண் Photo is available	440 WVM1645001 பெயர் : கருப்பையா - தந்தையின் பெயர்: முத்தன் - வீட்டு எண் : 81 வயது : 72 பாலினம் : ஆண் Photo is available	441 BWQ1535038 பெயர் : பொட்டு - கணவர் பெயர்: கருப்பையா - வீட்டு எண் : 81 வயது : 66 பாலினம் : பெண் Photo is available
442 BWQ1535228 பெயர் : பழனி - கணவர் பெயர்: கருப்பையா - வீட்டு எண் : 81 வயது : 53 பாலினம் : பெண் Photo is available	443 WVM1645019 பெயர் : கூத்தையா - தந்தையின் பெயர்: முத்தன் - வீட்டு எண் : 82 வயது : 62 பாலினம் : ஆண் Photo is available	444 BWQ1669019 பெயர் : சின்னப்பொன்னு - கணவர் பெயர்: கூத்தையா - வீட்டு எண் : 82 வயது : 57 பாலினம் : பெண் Photo is available
445 WVM0937011 பெயர் : மாரியம்மாள் கணவர் பெயர்: உடையப்பன் வீட்டு எண் : 82 வயது : 27 பாலினம் : பெண் Photo is available	446 WVM0936765 பெயர் : செல்வராணி தந்தையின் பெயர்: கூத்தையா வீட்டு எண் : 82 வயது : 25 பாலினம் : பெண் Photo is available	447 BWQ1760404 பெயர் : சின்னக்கருப்பன் - தந்தையின் பெயர்: பெரியகருப்பன் - வீட்டு எண் : 83-1 வயது : 47 பாலினம் : ஆண் Photo is available
448 WVM1645027 பெயர் : முத்தையா - தந்தையின் பெயர்: கூத்தன் - வீட்டு எண் : 84 வயது : 67 பாலினம் : ஆண் Photo is available	449 BWQ1534346 பெயர் : சாந்தா - கணவர் பெயர்: முத்தையா - வீட்டு எண் : 84 வயது : 65 பாலினம் : பெண் Photo is available	450 BWQ3272309 பெயர் : பாண்டியன் - தந்தையின் பெயர்: அடைக்கன் - வீட்டு எண் : 84 வயது : 43 பாலினம் : ஆண் Photo is available

451 WVM1645035
பெயர் : செல்வம் -
தந்தையின் பெயர்: கருப்பையா -
வீட்டு எண் : 86
வயது : 65 பாலினம் : ஆண்
Photo is available

452 BWQ1535319
பெயர் : பாக்கியம் -
கணவர் பெயர்: செல்வம் -
வீட்டு எண் : 86
வயது : 60 பாலினம் : பெண்
Photo is available

453 BWQ1533389
பெயர் : சுசீலா -
கணவர் பெயர்: முத்தையா -
வீட்டு எண் : 88
வயது : 57 பாலினம் : பெண்
Photo is available

454 WVM0928754
பெயர் : முத்தையா
தந்தையின் பெயர்: உழக்கன் -
வீட்டு எண் : 88-1
வயது : 84 பாலினம் : ஆண்
Photo is available

455 WVM1645043
பெயர் : ராக்கம்மாள் -
கணவர் பெயர்: முத்தன் -
வீட்டு எண் : 88-1
வயது : 81 பாலினம் : பெண்
Photo is available

456 BWQ3272317
பெயர் : முத்து -
தந்தையின் பெயர்: முத்தன் -
வீட்டு எண் : 88-1
வயது : 49 பாலினம் : ஆண்
Photo is available

457 WVM1995372
பெயர் : கருப்பையா
தந்தையின் பெயர்: முத்து
வீட்டு எண் : 88-1
வயது : 20 பாலினம் : ஆண்
Photo is available

458 WVM1645050
பெயர் : முத்தையா -
தந்தையின் பெயர்: முத்தையா -
வீட்டு எண் : 89-1
வயது : 72 பாலினம் : ஆண்
Photo is available

459 BWQ1760552
பெயர் : மணி -
தந்தையின் பெயர்: முத்தையா -
வீட்டு எண் : 89-1
வயது : 44 பாலினம் : ஆண்
Photo is available

460 WVM0805655
பெயர் : கண்ணன் -
தந்தையின் பெயர்: முத்து -
வீட்டு எண் : 89-1
வயது : 37 பாலினம் : ஆண்
Photo is available

461 WVM0841296
பெயர் : இளையராஜா
தந்தையின் பெயர்: முத்தையா
வீட்டு எண் : 89/1
வயது : 26 பாலினம் : ஆண்
Photo is available

462 BWQ1535913
பெயர் : கருப்பையா -
தந்தையின் பெயர்: செல்லன் -
வீட்டு எண் : 92-1
வயது : 75 பாலினம் : ஆண்
Photo is available

463 WVM1645068
பெயர் : ரெத்தினம் -
கணவர் பெயர்: கருப்பையா -
வீட்டு எண் : 92-1
வயது : 51 பாலினம் : பெண்
Photo is available

464 BWQ1536200
பெயர் : பூமதி -
கணவர் பெயர்: கருப்பையா -
வீட்டு எண் : 92-1
வயது : 50 பாலினம் : பெண்
Photo is available

465 WVM1645076
பெயர் : மதியழகன் -
தந்தையின் பெயர்: கூத்தன் -
வீட்டு எண் : 93
வயது : 62 பாலினம் : ஆண்
Photo is available

466 BWQ1669142
பெயர் : சித்திரவள்ளி -
கணவர் பெயர்: மதியழகன் -
வீட்டு எண் : 93
வயது : 48 பாலினம் : பெண்
Photo is available

467 WVM1811504
பெயர் : கார்த்திக்
தந்தையின் பெயர்: கருப்பையா
வீட்டு எண் : 93
வயது : 27 பாலினம் : ஆண்
Photo is available

468 WVM0872499
பெயர் : லலிதா
தந்தையின் பெயர்: மதியழகன்
வீட்டு எண் : 93
வயது : 25 பாலினம் : பெண்
Photo is available

469 WVM1645084
பெயர் : கருப்பையா -
தந்தையின் பெயர்: கூத்தன் -
வீட்டு எண் : 93-1
வயது : 52 பாலினம் : ஆண்
Photo is available

470 WVM1645092
பெயர் : கருப்பையா -
தந்தையின் பெயர்: சின்னையா -
வீட்டு எண் : 94
வயது : 61 பாலினம் : ஆண்
Photo is available

471 WVM1645100
பெயர் : சித்திரா -
கணவர் பெயர்: கருப்பையா -
வீட்டு எண் : 94
வயது : 54 பாலினம் : பெண்
Photo is available

472 WVM1974211
பெயர் : அபிராமி
கணவர் பெயர்: சிவராமன்
வீட்டு எண் : 94
வயது : 31 பாலினம் : பெண்
Photo is available

473 BWQ1534932
பெயர் : அடக்கி -
கணவர் பெயர்: கருப்பன் -
வீட்டு எண் : 95
வயது : 75 பாலினம் : பெண்
Photo is available

474 BWQ1536259
பெயர் : கல்யாணி -
கணவர் பெயர்: செல்வம் -
வீட்டு எண் : 96
வயது : 49 பாலினம் : பெண்
Photo is available

475 WVM0597690
பெயர் : சதீஸ்குமார் -
தாயின் பெயர்: கல்யாணி -
வீட்டு எண் : 96C
வயது : 30 பாலினம் : ஆண்
Photo is available

476 BWQ1536242
பெயர் : ஒச்சி -
கணவர் பெயர்: உடையப்பன் -
வீட்டு எண் : 97-1
வயது : 68 பாலினம் : பெண்
Photo is available

477 BWQ1760396
பெயர் : லெட்சுமி -
கணவர் பெயர்: கூத்தன் -
வீட்டு எண் : 97-1
வயது : 55 பாலினம் : பெண்
Photo is available

478 WVM1645118
பெயர் : ஆறுமுகம் -
தந்தையின் பெயர்: கருப்பையா -
வீட்டு எண் : 97-1
வயது : 51 பாலினம் : ஆண்
Photo is available

479 BWQ1534171
பெயர் : கருப்பாயி -
கணவர் பெயர்: கருப்பையா -
வீட்டு எண் : 97-1
வயது : 51 பாலினம் : பெண்
Photo is available

480 BWQ1669985
பெயர் : லெட்சுமி -
கணவர் பெயர்: ஆறுமுகம் -
வீட்டு எண் : 97-1
வயது : 50 பாலினம் : பெண்
Photo is available

481 WVM1994557
பெயர் : அடைக்கலம்
தந்தையின் பெயர்: ஆறுமுகம்
வீட்டு எண் : 97-1
வயது : 25 பாலினம் : ஆண்
Photo is available

482 WVM1645126
பெயர் : கணேசன் -
தந்தையின் பெயர்: பெரியய்யா -
வீட்டு எண் : 97-3
வயது : 57 பாலினம் : ஆண்
Photo is available

483 BWQ1533959
பெயர் : சிகப்பி -
கணவர் பெயர்: கருப்பையா -
வீட்டு எண் : 97-4
வயது : 74 பாலினம் : பெண்
Photo is available

484 WVM1994706
பெயர் : கார்த்திகா
கணவர் பெயர்: விக்னேஷ்
வீட்டு எண் : 98
வயது : 24 பாலினம் : பெண்
Photo is available

485 WVM1645134
பெயர் : கருப்பையா -
தந்தையின் பெயர்: கூத்தன் -
வீட்டு எண் : 98-1
வயது : 65 பாலினம் : ஆண்
Photo is available

486 BWQ1535095
பெயர் : ராமு -
கணவர் பெயர்: கருப்பையா -
வீட்டு எண் : 98-1
வயது : 54 பாலினம் : பெண்
Photo is available

487 WVM1645142
பெயர் : வீரன் -
தந்தையின் பெயர்: வீரன் -
வீட்டு எண் : 99
வயது : 74 பாலினம் : ஆண்
Photo is available

488 BWQ1534288
பெயர் : செல்லம்மாள் -
கணவர் பெயர்: வீரன் -
வீட்டு எண் : 99
வயது : 67 பாலினம் : பெண்
Photo is available

489 BWQ1535467
பெயர் : சிகப்பி -
கணவர் பெயர்: அடைக்கலம் -
வீட்டு எண் : 100
வயது : 64 பாலினம் : பெண்
Photo is available

490 BWQ3272325
பெயர் : பாண்டி -
தந்தையின் பெயர்: அடைக்கலம் -
வீட்டு எண் : 100
வயது : 43 பாலினம் : ஆண்
Photo is available

491 WVM1645159
பெயர் : நடேசன் -
தந்தையின் பெயர்: அடைக்கன் -
வீட்டு எண் : 101
வயது : 72 பாலினம் : ஆண்
Photo is available

492 BWQ1533983
பெயர் : அழகம்மை -
கணவர் பெயர்: நடேசன் -
வீட்டு எண் : 101
வயது : 64 பாலினம் : பெண்
Photo is available

493 WVM1908458
பெயர் : அபி
தந்தையின் பெயர்: கருப்பையா
வீட்டு எண் : 101
வயது : 20 பாலினம் : பெண்
Photo is available

494 WVM1645167
பெயர் : பெரியசாமி -
தந்தையின் பெயர்: ஆறுமுகம் -
வீட்டு எண் : 102
வயது : 67 பாலினம் : ஆண்
Photo is available

495 BWQ1535335
பெயர் : சாவித்திரி -
கணவர் பெயர்: பெரியசாமி -
வீட்டு எண் : 102
வயது : 62 பாலினம் : பெண்
Photo is available

496 BWQ1760016
பெயர் : சுந்தரராஜன் -
தந்தையின் பெயர்: பெரியசாமி -
வீட்டு எண் : 102
வயது : 42 பாலினம் : ஆண்
Photo is available

497 WVM1645175
பெயர் : பொடிசாள் -
கணவர் பெயர்: முத்தையா -
வீட்டு எண் : 104
வயது : 60 பாலினம் : பெண்
Photo is available

498 WVM0645671
பெயர் : ராமு -
தந்தையின் பெயர்: முத்தையா -
வீட்டு எண் : 104
வயது : 29 பாலினம் : பெண்
Photo is available

499 WVM1645183
பெயர் : சுப்பையா -
தந்தையின் பெயர்: சொக்கன் -
வீட்டு எண் : 105
வயது : 60 பாலினம் : ஆண்
Photo is available

500 BWQ1760099
பெயர் : அஞ்சலை -
கணவர் பெயர்: சுப்பையா -
வீட்டு எண் : 105
வயது : 48 பாலினம் : பெண்
Photo is available

501 WVM0669820
பெயர் : அடைக்கலம் -
தந்தையின் பெயர்: சுப்பையா -
வீட்டு எண் : 105
வயது : 29 பாலினம் : ஆண்
Photo is available

502 WVM1852227
பெயர் : சுமிதா
தந்தையின் பெயர்: சுப்பையா
வீட்டு எண் : 105
வயது : 23 பாலினம் : பெண்
Photo is available

503 WVM1645191
பெயர் : சின்னகருப்பன் -
தந்தையின் பெயர்: சொக்கன் -
வீட்டு எண் : 106
வயது : 67 பாலினம் : ஆண்
Photo is available

504 BWQ1533728
பெயர் : சின்னபொன்னு -
கணவர் பெயர்: சின்னகருப்பன் -
வீட்டு எண் : 106
வயது : 64 பாலினம் : பெண்
Photo is available

505 WVM0179408
பெயர் : மாரிமுத்து -
தந்தையின் பெயர்: சின்னகருப்பன் -
வீட்டு எண் : 106
வயது : 38 பாலினம் : ஆண்
Photo is available

506 WVM2000644
பெயர் : போதும்பொன்னு
கணவர் பெயர்: மாரிமுத்து
வீட்டு எண் : 106
வயது : 26 பாலினம் : பெண்
Photo is available

507 BWQ1534031
பெயர் : வெள்ளச்சி -
கணவர் பெயர்: தங்கராசு -
வீட்டு எண் : 107
வயது : 67 பாலினம் : பெண்
Photo is available

508 WVM0805770
பெயர் : சுகன்யா -
கணவர் பெயர்: ஆறுமுகம் -
வீட்டு எண் : 107
வயது : 33 பாலினம் : பெண்
Photo is available

509 BWQ1670009
பெயர் : மணி -
தந்தையின் பெயர்: சொக்கன் -
வீட்டு எண் : 108
வயது : 72 பாலினம் : ஆண்
Photo is available

510 BWQ1669621
பெயர் : லெட்சுமி -
கணவர் பெயர்: மணி -
வீட்டு எண் : 108
வயது : 67 பாலினம் : பெண்
Photo is available

511 WVM0434027 பெயர் : ராஜா - தந்தையின் பெயர்: மணி - வீட்டு எண் : 108 வயது : 47 பாலினம் : ஆண் Photo is available	512 BWQ3164399 பெயர் : ரெத்தினம் - தந்தையின் பெயர்: மணி - வீட்டு எண் : 108 வயது : 42 பாலினம் : பெண் Photo is available	513 WVM0179424 பெயர் : சின்னப்பொண்ணு - கணவர் பெயர்: ராஜா - வீட்டு எண் : 108 வயது : 39 பாலினம் : பெண் Photo is available
514 WVM0805960 பெயர் : சித்ரா - கணவர் பெயர்: ஒச்சான் - வீட்டு எண் : 108 வயது : 39 பாலினம் : பெண் Photo is available	515 WVM1773712 பெயர் : அடைக்கலம் தந்தையின் பெயர்: கருப்பையா வீட்டு எண் : 109 வயது : 25 பாலினம் : ஆண் Photo is available	516 WVM1908441 பெயர் : சரளா தந்தையின் பெயர்: கருப்பையா வீட்டு எண் : 109 வயது : 22 பாலினம் : பெண் Photo is available
517 WVM1645209 பெயர் : செல்லாயி - கணவர் பெயர்: சின்னையன் - வீட்டு எண் : 110 வயது : 55 பாலினம் : பெண் Photo is available	518 WVM1841592 பெயர் : மதியழகன் இதரர் பெயர்: மாலதி வீட்டு எண் : 110 வயது : 49 பாலினம் : ஆண் Photo is available	519 BWQ1669340 பெயர் : முத்தையா - தந்தையின் பெயர்: ஆதியப்பன் - வீட்டு எண் : 110-1 வயது : 56 பாலினம் : ஆண் Photo is available
520 BWQ3164415 பெயர் : அமுதா - கணவர் பெயர்: முத்தையா - வீட்டு எண் : 110-1 வயது : 44 பாலினம் : பெண் Photo is available	521 WVM1927425 பெயர் : சிவசங்கரி தந்தையின் பெயர்: முத்தையா வீட்டு எண் : 110-2 வயது : 24 பாலினம் : பெண் Photo is available	522 WVM1927433 பெயர் : முத்துராஜ் தந்தையின் பெயர்: முத்தையா வீட்டு எண் : 110-2 வயது : 21 பாலினம் : ஆண் Photo is available
523 BWQ1760172 பெயர் : மாரியம்மாள் - கணவர் பெயர்: கூத்தையா - வீட்டு எண் : 112 வயது : 45 பாலினம் : பெண் Photo is available	524 WVM2000065 பெயர் : கவிராஜ் தந்தையின் பெயர்: கூத்தையா வீட்டு எண் : 112 வயது : 20 பாலினம் : ஆண் Photo is available	525 BWQ3164423 பெயர் : பெரியாள் - கணவர் பெயர்: சின்னக்கருப்பன் - வீட்டு எண் : 113 வயது : 82 பாலினம் : பெண் Photo is available
526 WVM0841288 பெயர் : நிவேதா தந்தையின் பெயர்: கருப்பையா வீட்டு எண் : 113 வயது : 26 பாலினம் : பெண் Photo is available	527 WVM1645225 பெயர் : கருப்பையா - தந்தையின் பெயர்: சின்னக்கருப்பன் - வீட்டு எண் : 113-1 வயது : 60 பாலினம் : ஆண் Photo is available	528 BWQ3164431 பெயர் : இராமு - கணவர் பெயர்: கருப்பையா - வீட்டு எண் : 113-1 வயது : 45 பாலினம் : பெண் Photo is available
529 WVM1958115 பெயர் : பூமதி கணவர் பெயர்: அடைக்கலம் வீட்டு எண் : 114 வயது : 54 பாலினம் : பெண் Photo is available	530 WVM1645233 பெயர் : அடைக்கலம் - தந்தையின் பெயர்: செல்லையா - வீட்டு எண் : 114 வயது : 53 பாலினம் : ஆண் Photo is available	531 WVM0862953 பெயர் : பிரேமா கணவர் பெயர்: ரஞ்சித் வீட்டு எண் : 114 வயது : 31 பாலினம் : பெண் Photo is available
532 BWQ1669688 பெயர் : லெட்சுமி - கணவர் பெயர்: வேணு - வீட்டு எண் : 115 வயது : 99 பாலினம் : பெண் Photo is available	533 WVM1645241 பெயர் : அடைக்கப்பன் - தந்தையின் பெயர்: வேணு - வீட்டு எண் : 115 வயது : 48 பாலினம் : ஆண் Photo is available	534 WVM0828715 பெயர் : தேவி - கணவர் பெயர்: சேகர் - வீட்டு எண் : 115 வயது : 38 பாலினம் : பெண் Photo is available
535 WVM2006245 பெயர் : சுதர்ஷினி தந்தையின் பெயர்: அடைக்கப்பன் வீட்டு எண் : 115 வயது : 19 பாலினம் : பெண் Photo is available	536 WVM1645258 பெயர் : நாச்சி - கணவர் பெயர்: சம்பத்து - வீட்டு எண் : 116 வயது : 66 பாலினம் : பெண் Photo is available	537 BWQ3345386 பெயர் : ராசு - தந்தையின் பெயர்: சம்பத் - வீட்டு எண் : 116 வயது : 37 பாலினம் : ஆண் Photo is available
538 WVM0936831 பெயர் : சினேகா கணவர் பெயர்: ராசு வீட்டு எண் : 116 வயது : 30 பாலினம் : பெண் Photo is available	539 WVM1645266 பெயர் : சம்பத்து - தந்தையின் பெயர்: கருப்பையா - வீட்டு எண் : 117-1 வயது : 69 பாலினம் : ஆண் Photo is available	540 BWQ1759992 பெயர் : சாந்தி - கணவர் பெயர்: சம்பத் - வீட்டு எண் : 117-1 வயது : 54 பாலினம் : பெண் Photo is available

541 WVM0806042
பெயர் : பழனிச்சாமி -
தந்தையின் பெயர்: சம்பத் -
வீட்டு எண் : 117-3
வயது : 27 பாலினம் : ஆண்
Photo is available

542 WVM1645274
பெயர் : குண்டு -
கணவர் பெயர்: கருப்பையா -
வீட்டு எண் : 120
வயது : 87 பாலினம் : பெண்
Photo is available

543 BWQ1760024
பெயர் : நீலா -
தந்தையின் பெயர்: கருப்பையா -
வீட்டு எண் : 120
வயது : 64 பாலினம் : பெண்
Photo is available

544 WVM0074039
பெயர் : சரோஜா -
தாயின் பெயர்: குண்டு -
வீட்டு எண் : 120
வயது : 48 பாலினம் : பெண்
Photo is available

545 BWQ1760065
பெயர் : குண்டு -
கணவர் பெயர்: வெள்ளைச்சாமி -
வீட்டு எண் : 120-1
வயது : 77 பாலினம் : பெண்
Photo is available

546 BWQ1669316
பெயர் : கூத்தாயி -
தந்தையின் பெயர்: வெள்ளைச்சாமி -
வீட்டு எண் : 120-1
வயது : 59 பாலினம் : பெண்
Photo is available

547 BWQ1669597
பெயர் : சாரதா -
கணவர் பெயர்: அடைக்கலம் -
வீட்டு எண் : 120-2
வயது : 49 பாலினம் : பெண்
Photo is available

548 WVM0806083
பெயர் : வினோத் -
தந்தையின் பெயர்: அடைக்கலம் -
வீட்டு எண் : 121
வயது : 27 பாலினம் : ஆண்
Photo is available

549 WVM0863449
பெயர் : வினோதினி
தந்தையின் பெயர்: அடைக்கலம்
வீட்டு எண் : 121
வயது : 25 பாலினம் : பெண்
Photo is available

550 WVM1903012
பெயர் : அகல்யா
தாயின் பெயர்: சாரதா
வீட்டு எண் : 121
வயது : 22 பாலினம் : பெண்
Photo is available

551 BWQ3164464
பெயர் : செயமணி -
கணவர் பெயர்: ராமன் -
வீட்டு எண் : 122
வயது : 61 பாலினம் : பெண்
Photo is available

552 BWQ3164456
பெயர் : கருப்பையா -
தந்தையின் பெயர்: ராமன் -
வீட்டு எண் : 122
வயது : 42 பாலினம் : ஆண்
Photo is available

553 WVM1983220
பெயர் : வினித்குமார்
தாயின் பெயர்: விஜயா
வீட்டு எண் : 122
வயது : 23 பாலினம் : ஆண்
Photo is available

554 BWQ1670199
பெயர் : கருப்பாயி -
கணவர் பெயர்: கருப்பையா -
வீட்டு எண் : 123
வயது : 67 பாலினம் : பெண்
Photo is available

555 WVM0433748
பெயர் : பாண்டி -
கணவர் பெயர்: பெரியசாமி -
வீட்டு எண் : 123
வயது : 41 பாலினம் : பெண்
Photo is available

556 WVM0507020
பெயர் : முத்து -
தந்தையின் பெயர்: கருப்பையா -
வீட்டு எண் : 123
வயது : 40 பாலினம் : ஆண்
Photo is available

557 WVM0806059
பெயர் : காளியம்மாள் -
கணவர் பெயர்: முத்து -
வீட்டு எண் : 123
வயது : 27 பாலினம் : பெண்
Photo is available

558 WVM1645282
பெயர் : சின்னக்கருப்பன் -
தந்தையின் பெயர்: கூத்தையா -
வீட்டு எண் : 124
வயது : 72 பாலினம் : ஆண்
Photo is available

559 BWQ1670215
பெயர் : பெரியாள் -
கணவர் பெயர்: சின்னக்கருப்பன் -
வீட்டு எண் : 124
வயது : 67 பாலினம் : பெண்
Photo is available

560 WVM1645290
பெயர் : அடைக்கன் -
தந்தையின் பெயர்: சிதம்பரம் -
வீட்டு எண் : 125
வயது : 67 பாலினம் : ஆண்
Photo is available

561 BWQ1669530
பெயர் : அடைக்கி -
கணவர் பெயர்: அடைக்கன் -
வீட்டு எண் : 125
வயது : 62 பாலினம் : பெண்
Photo is available

562 WVM1992114
பெயர் : சீதா
கணவர் பெயர்: நடராஜன்
வீட்டு எண் : 125
வயது : 28 பாலினம் : பெண்
Photo is available

563 WVM1903699
பெயர் : மீனாள்
கணவர் பெயர்: பாண்டியன்
வீட்டு எண் : 125
வயது : 26 பாலினம் : பெண்
Photo is available

564 WVM0858050
பெயர் : சோலையம்மாள்
கணவர் பெயர்: பாண்டி
வீட்டு எண் : 126
வயது : 34 பாலினம் : பெண்
Photo is available

565 WVM1798917
பெயர் : சூர்யபிரகாஷ்
தந்தையின் பெயர்: பிச்சையன்
வீட்டு எண் : 130
வயது : 23 பாலினம் : ஆண்
Photo is available

566 WVM0645473
பெயர் : பிச்சையா -
தந்தையின் பெயர்: சின்னக்கண்ணு -
வீட்டு எண் : 134-66A
வயது : 64 பாலினம் : ஆண்
Photo is available

567 WVM1645316
பெயர் : நாச்சி -
தந்தையின் பெயர்: வெள்ளைச்சாமி -
வீட்டு எண் : 138
வயது : 77 பாலினம் : பெண்
Photo is available

568 BWQ1760420
பெயர் : முருகேசன் -
தந்தையின் பெயர்: கருப்பையா -
வீட்டு எண் : 138
வயது : 40 பாலினம் : ஆண்
Photo is available

569 WVM0645309
பெயர் : சாத்தையா -
தந்தையின் பெயர்: ராமமூர்த்தி -
வீட்டு எண் : 143-62
வயது : 38 பாலினம் : ஆண்
Photo is available

570 WVM0645747
பெயர் : நாச்சி -
கணவர் பெயர்: வெள்ளைச்சாமி -
வீட்டு எண் : 168
வயது : 44 பாலினம் : பெண்
Photo is available

571 WVM0805903 பெயர் : ஆனந்த் - தந்தையின் பெயர்: அடைக்கன் - வீட்டு எண் : 181 வயது : 31 பாலினம் : ஆண் Photo is available	572 BWQ1534718 பெயர் : நாச்சி - கணவர் பெயர்: கூத்தன் - வீட்டு எண் : 182 வயது : 68 பாலினம் : பெண் Photo is available	573 BWQ3272366 பெயர் : சுப்பம்மாள் - கணவர் பெயர்: அடைக்கலம் - வீட்டு எண் : 186 வயது : 52 பாலினம் : பெண் Photo is available
574 BWQ1669100 பெயர் : செல்லம்மாள் - கணவர் பெயர்: அடைக்கன் - வீட்டு எண் : 188 வயது : 54 பாலினம் : பெண் Photo is available	575 WVM1645332 பெயர் : கருப்பன் - தந்தையின் பெயர்: அடைக்கன் - வீட்டு எண் : 189 வயது : 77 பாலினம் : ஆண் Photo is available	576 BWQ1533553 பெயர் : வசந்தா - கணவர் பெயர்: கருப்பன் - வீட்டு எண் : 189 வயது : 64 பாலினம் : பெண் Photo is available
577 BWQ3272374 பெயர் : ராம்குமார் - தந்தையின் பெயர்: ஆதியப்பன் - வீட்டு எண் : 192 வயது : 43 பாலினம் : ஆண் Photo is available	578 WVM0717892 பெயர் : சித்ரா - கணவர் பெயர்: ராம்குமார் - வீட்டு எண் : 192 வயது : 43 பாலினம் : பெண் Photo is available	579 WVM0717710 பெயர் : சரவணன் - தந்தையின் பெயர்: கருப்பையா - வீட்டு எண் : 201-43A வயது : 31 பாலினம் : ஆண் Photo is available
580 WVM0841338 பெயர் : முத்துக்குமார் தந்தையின் பெயர்: கூத்தையா வீட்டு எண் : 202 வயது : 29 பாலினம் : ஆண் Photo is available	581 WVM0570705 பெயர் : நாச்சி - தந்தையின் பெயர்: கூத்தையா - வீட்டு எண் : 202-31A வயது : 31 பாலினம் : பெண் Photo is available	582 WVM0433490 பெயர் : வினோத் - தந்தையின் பெயர்: கணேசன் - வீட்டு எண் : 208 வயது : 33 பாலினம் : ஆண் Photo is available
583 WVM0570762 பெயர் : விஜய் - தந்தையின் பெயர்: கணேசன் - வீட்டு எண் : 208 வயது : 31 பாலினம் : ஆண் Photo is available	584 WVM1816388 பெயர் : பாண்டியராஜ் தந்தையின் பெயர்: முத்தையா வீட்டு எண் : 210 வயது : 24 பாலினம் : ஆண் Photo is available	585 WVM0645499 பெயர் : யோக்நாத் - தந்தையின் பெயர்: முருகன் - வீட்டு எண் : 225H1 வயது : 32 பாலினம் : ஆண் Photo is available
586 WVM1979376 பெயர் : சிவசங்கரி கணவர் பெயர்: நவீன்குமார் வீட்டு எண் : 225-ஹெச்1 வயது : 29 பாலினம் : பெண் Photo is available	587 WVM0295808 பெயர் : சரவணன் - தந்தையின் பெயர்: மதியழகன் - வீட்டு எண் : 232 வயது : 34 பாலினம் : ஆண் Photo is available	588 BWQ2383537 பெயர் : கலாவதி - கணவர் பெயர்: நம்பிராஜன் - வீட்டு எண் : 233 வயது : 70 பாலினம் : பெண் Photo is available
589 WVM0805556 பெயர் : சின்னக்கருப்பன் - தந்தையின் பெயர்: சுப்பையா - வீட்டு எண் : 236 வயது : 67 பாலினம் : ஆண் Photo is available	590 WVM0597559 பெயர் : காளீஸ்வரி - தாயின் பெயர்: ராதா - வீட்டு எண் : 236 வயது : 31 பாலினம் : பெண் Photo is available	591 WVM0433474 பெயர் : செந்தில்குமார் - தந்தையின் பெயர்: கிருஷ்ணன் - வீட்டு எண் : 291 வயது : 50 பாலினம் : ஆண் Photo is available
592 BWQ3164480 பெயர் : ராமகிருஷ்ணன் - தந்தையின் பெயர்: கோவிந்தராஜிலு - வீட்டு எண் : 305-1 வயது : 55 பாலினம் : ஆண் Photo is available	593 WVM0645523 பெயர் : ராமன் - தந்தையின் பெயர்: கருப்பையா - வீட்டு எண் : 309 வயது : 39 பாலினம் : ஆண் Photo is available	594 WVM0570796 பெயர் : லோகநாயகி - கணவர் பெயர்: பெருமாள் - வீட்டு எண் : 309 வயது : 37 பாலினம் : பெண் Photo is available
595 WVM1645340 பெயர் : சின்னக்கண்ணு - தந்தையின் பெயர்: ராசு - வீட்டு எண் : 325-1 வயது : 51 பாலினம் : ஆண் Photo is available	596 WVM0645226 பெயர் : ராஜபிரபு - தந்தையின் பெயர்: வெள்ளைச்சாமி - வீட்டு எண் : 347 வயது : 41 பாலினம் : ஆண் Photo is available	597 WVM0645432 பெயர் : சக்திவேல் - தந்தையின் பெயர்: வெள்ளைச்சாமி - வீட்டு எண் : 347 வயது : 40 பாலினம் : ஆண் Photo is available
598 WVM0181479 பெயர் : பிரனேஸ்குமார் - தந்தையின் பெயர்: ரவிக்குமார் - வீட்டு எண் : 687-1 வயது : 36 பாலினம் : ஆண் Photo is available	599 BWQ1533181 பெயர் : உடையப்பன் - தந்தையின் பெயர்: அடைக்கன் - வீட்டு எண் : 9797 வயது : 71 பாலினம் : ஆண் Photo is available	600 WVM0645754 பெயர் : அடக்கி - தந்தையின் பெயர்: கருப்பையா - வீட்டு எண் : E2 வயது : 30 பாலினம் : பெண் Photo is available

601 WVM0645697 பெயர் : ராக்கம்மாள் - தந்தையின் பெயர்: கருப்பையா - வீட்டு எண் : E2 வயது : 29 பாலினம் : பெண் Photo is available	602 WVM2010544 பெயர் : ரோகிணி ஜி தந்தையின் பெயர்: கணேசன் வீட்டு எண் : இ 8 வயது : 20 பாலினம் : பெண் Photo is available	603 WVM1942770 பெயர் : மதுபாலன் ம தந்தையின் பெயர்: மணி வீட்டு எண் : எண்;47ஏ வயது : 21 பாலினம் : ஆண் Photo is available

604 WVM0717637 பெயர் : நாச்சி - கணவர் பெயர்: சுப்பையா - வீட்டு எண் : 3-36 வயது : 28 பாலினம் : பெண் Photo is available	605 BWQ3272515 பெயர் : ஆனந்த் - தந்தையின் பெயர்: கருப்பையா - வீட்டு எண் : 3-42 வயது : 40 பாலினம் : ஆண் Photo is available	606 WVM0717652 பெயர் : தனலெட்சுமி - கணவர் பெயர்: கூத்தையா - வீட்டு எண் : 3-44 வயது : 35 பாலினம் : பெண் Photo is available
607 WVM0717629 பெயர் : கருப்பையா - தந்தையின் பெயர்: உடையப்பன் - வீட்டு எண் : 3-97 வயது : 43 பாலினம் : ஆண் Photo is available	608 WVM0717645 பெயர் : தேவி - கணவர் பெயர்: கருப்பையா - வீட்டு எண் : 3-97 வயது : 40 பாலினம் : பெண் Photo is available	609 WVM1773738 பெயர் : பாண்டி தந்தையின் பெயர்: வெள்ளைச்சாமி வீட்டு எண் : 4/57 வயது : 23 பாலினம் : ஆண் Photo is available
610 WVM0597575 பெயர் : தேவி - கணவர் பெயர்: முருகேசன் - வீட்டு எண் : 4-64 வயது : 30 பாலினம் : பெண் Photo is available	611 WVM0645192 பெயர் : சத்தியா - கணவர் பெயர்: செல்லராஜ் - வீட்டு எண் : 4-67-1 வயது : 37 பாலினம் : பெண் Photo is available	612 WVM0433599 பெயர் : சித்ரா - கணவர் பெயர்: பாண்டி - வீட்டு எண் : 4-127 வயது : 44 பாலினம் : பெண் Photo is available
613 WVM0717702 பெயர் : முருகன் - தந்தையின் பெயர்: வெள்ளைச்சாமி - வீட்டு எண் : 4-127 வயது : 43 பாலினம் : ஆண் Photo is available	614 WVM0717660 பெயர் : சோனியாகாந்தி - தந்தையின் பெயர்: முருகன் - வீட்டு எண் : 4-127 வயது : 34 பாலினம் : பெண் Photo is available	615 WVM0752543 பெயர் : அடைக்கலம் - தந்தையின் பெயர்: கருப்பையா - வீட்டு எண் : 4-135 வயது : 42 பாலினம் : ஆண் Photo is available
616 WVM0645788 பெயர் : சங்கீதா - கணவர் பெயர்: கருணாகரன் - வீட்டு எண் : 4-139 வயது : 36 பாலினம் : பெண் Photo is available	617 WVM0074054 பெயர் : இராசு - தந்தையின் பெயர்: கருப்பையா - வீட்டு எண் : 4-142 வயது : 43 பாலினம் : ஆண் Photo is available	618 WVM1913474 பெயர் : சுந்தர் தந்தையின் பெயர்: கணேசன் வீட்டு எண் : 4/143-4 வயது : 36 பாலினம் : ஆண் Photo is available
619 WVM1913946 பெயர் : வசந்தா கணவர் பெயர்: சுந்தர் வீட்டு எண் : 4/143-4 வயது : 29 பாலினம் : பெண் Photo is available	620 WVM0924712 பெயர் : பாண்டி தாயின் பெயர்: கருப்பாயி வீட்டு எண் : 4-148 வயது : 36 பாலினம் : ஆண் Photo is available	621 WVM0507392 பெயர் : ரமேஷ் - தந்தையின் பெயர்: கூத்தையா - வீட்டு எண் : 4-148 வயது : 31 பாலினம் : ஆண் Photo is available
622 WVM0924720 பெயர் : முத்துலெட்சுமி கணவர் பெயர்: ரமேஷ் வீட்டு எண் : 4-148 வயது : 31 பாலினம் : பெண் Photo is available	623 WVM0507244 பெயர் : காளிமுத்து - தந்தையின் பெயர்: கருப்பையா - வீட்டு எண் : 4-152 வயது : 39 பாலினம் : ஆண் Photo is available	624 WVM0717595 பெயர் : சங்கர் - தந்தையின் பெயர்: முத்தையா - வீட்டு எண் : 4-154 வயது : 58 பாலினம் : ஆண் Photo is available
625 WVM1773746 பெயர் : முத்துராஜா தந்தையின் பெயர்: சங்கர் வீட்டு எண் : 4-154 வயது : 25 பாலினம் : ஆண் Photo is available	626 WVM0717611 பெயர் : முத்துமணி - தந்தையின் பெயர்: அழகப்பன் - வீட்டு எண் : 4-155 வயது : 44 பாலினம் : ஆண் Photo is available	627 WVM0570556 பெயர் : ராஜாத்தி - கணவர் பெயர்: சுப்பிரமணியன் - வீட்டு எண் : 4-155 வயது : 38 பாலினம் : பெண் Photo is available
628 WVM0220004 பெயர் : சின்னசாமி - தந்தையின் பெயர்: கருப்பையா - வீட்டு எண் : 4-157-1 வயது : 55 பாலினம் : ஆண் Photo is available	629 BWQ3164647 பெயர் : சுமதி - கணவர் பெயர்: சின்னச்சாமி - வீட்டு எண் : 4-157(1) வயது : 47 பாலினம் : பெண் Photo is available	630 WVM1867274 பெயர் : சாந்தினி க சி தந்தையின் பெயர்: சின்னசாமி வீட்டு எண் : 4-157 (1) வயது : 21 பாலினம் : பெண் Photo is available
631 WVM2007185 பெயர் : லஷ்மன்ராஜ் தந்தையின் பெயர்: சின்னசாமி வீட்டு எண் : 4-157(1) வயது : 19 பாலினம் : ஆண் Photo is available	632 WVM0937979 பெயர் : ராஜா தந்தையின் பெயர்: சேகர் வீட்டு எண் : 4-160 வயது : 29 பாலினம் : ஆண் Photo is available	633 WVM2000685 பெயர் : கருப்பையா தந்தையின் பெயர்: கருப்பையா வீட்டு எண் : 4-161 வயது : 63 பாலினம் : ஆண் Photo is available

634 WVM1783216 பெயர் : செல்வி கணவர் பெயர்: ராஜபாண்டி வீட்டு எண் : 4/161-1 வயது : 41 பாலினம் : பெண் Photo is available	635 WVM0108761 பெயர் : கருப்பையா - தந்தையின் பெயர்: உடையப்பன் - வீட்டு எண் : 4-162 வயது : 70 பாலினம் : ஆண் Photo is available	636 WVM0507384 பெயர் : முத்துமணி - தந்தையின் பெயர்: உடையப்பன் - வீட்டு எண் : 4-163 வயது : 35 பாலினம் : ஆண் Photo is available
637 WVM0805911 பெயர் : பாண்டியராஜா - தந்தையின் பெயர்: நடராஜன் - வீட்டு எண் : 4-164 வயது : 33 பாலினம் : ஆண் Photo is available	638 WVM0805812 பெயர் : முனிசாமி - தந்தையின் பெயர்: நடராஜன் - வீட்டு எண் : 4-164 வயது : 31 பாலினம் : ஆண் Photo is available	639 WVM0938118 பெயர் : கருப்பையா தந்தையின் பெயர்: முருகன் வீட்டு எண் : 4-165 வயது : 29 பாலினம் : ஆண் Photo is available
640 WVM1852284 பெயர் : பரமசிவம் தந்தையின் பெயர்: முருகன் வீட்டு எண் : 4/165-2 வயது : 26 பாலினம் : ஆண் Photo is available	641 WVM1835941 பெயர் : கார்த்திகா முருகன் தந்தையின் பெயர்: முருகன் வீட்டு எண் : 4/165-2 வயது : 21 பாலினம் : பெண் Photo is available	642 WVM1730126 பெயர் : மாயாண்டி தந்தையின் பெயர்: அய்யாவு வீட்டு எண் : 4 166 1 வயது : 53 பாலினம் : ஆண் Photo is available
643 WVM1730100 பெயர் : வளர்மதி கணவர் பெயர்: மாயாண்டி வீட்டு எண் : 4 166 1 வயது : 48 பாலினம் : பெண் Photo is available	644 WVM1730159 பெயர் : சந்தியா தந்தையின் பெயர்: மாயாண்டி வீட்டு எண் : 4 166 1 வயது : 26 பாலினம் : பெண் Photo is available	645 WVM1773761 பெயர் : முருகன் தந்தையின் பெயர்: ரவி வீட்டு எண் : 4/171 வயது : 23 பாலினம் : ஆண் Photo is available
646 WVM0717603 பெயர் : கருப்பையா - தந்தையின் பெயர்: முத்தன் - வீட்டு எண் : 4-180 வயது : 50 பாலினம் : ஆண் Photo is available	647 WVM0717686 பெயர் : விஜய் - தந்தையின் பெயர்: கருப்பையா - வீட்டு எண் : 4-180 வயது : 28 பாலினம் : ஆண் Photo is available	648 WVM1839968 பெயர் : வித்யா கணவர் பெயர்: விஜய் வீட்டு எண் : 4-180 வயது : 24 பாலினம் : பெண் Photo is available
649 WVM1903004 பெயர் : விஜயா கணவர் பெயர்: கணேசன் வீட்டு எண் : 4/184-3 வயது : 49 பாலினம் : பெண் Photo is available	650 WVM0717694 பெயர் : தினேஷ்குமார் - தந்தையின் பெயர்: உடையப்பன் - வீட்டு எண் : 4-199 வயது : 31 பாலினம் : ஆண் Photo is available	651 WVM0597740 பெயர் : கணேஷ் - தந்தையின் பெயர்: சுப்பையா - வீட்டு எண் : 4-319 வயது : 35 பாலினம் : ஆண் Photo is available
652 WVM1790112 பெயர் : க.மாரியம்மாள் தந்தையின் பெயர்: அ.கணேசன் வீட்டு எண் : 4-165 3 வயது : 23 பாலினம் : பெண் Photo is available	653 BWQ1669498 பெயர் : அடக்கி - கணவர் பெயர்: கருப்பையா - வீட்டு எண் : 55 வயது : 66 பாலினம் : பெண் Photo is available	654 WVM0645200 பெயர் : ராக்கம்மாள் - கணவர் பெயர்: சந்தோஷ்குமார் - வீட்டு எண் : 64-2A வயது : 34 பாலினம் : பெண் Photo is available
655 BWQ1534544 பெயர் : கருப்பாயி - கணவர் பெயர்: கெங்கையன் - வீட்டு எண் : 85 வயது : 67 பாலினம் : பெண் Photo is available	656 BWQ1760040 பெயர் : கூத்தையா - தந்தையின் பெயர்: கெங்கையன் - வீட்டு எண் : 85 வயது : 46 பாலினம் : ஆண் Photo is available	657 BWQ1669738 பெயர் : உடையம்மாள் - கணவர் பெயர்: கருப்பையா - வீட்டு எண் : 109 வயது : 81 பாலினம் : பெண் Photo is available
658 WVM1942408 பெயர் : கவீனா தந்தையின் பெயர்: கூத்தையா வீட்டு எண் : 112, வயது : 24 பாலினம் : பெண் Photo is available	659 BWQ1760255 பெயர் : மணிமேகலை - தந்தையின் பெயர்: செல்வம் - வீட்டு எண் : 120-2 வயது : 42 பாலினம் : பெண் Photo is available	660 BWQ1760230 பெயர் : நடராசன் - தந்தையின் பெயர்: முத்தன் - வீட்டு எண் : 126 வயது : 70 பாலினம் : ஆண் Photo is available
661 BWQ1760297 பெயர் : அடக்கி - கணவர் பெயர்: நடராசன் - வீட்டு எண் : 126 வயது : 64 பாலினம் : பெண் Photo is available	662 WVM1645365 பெயர் : சிதம்பரம் - தந்தையின் பெயர்: சிதம்பரம் - வீட்டு எண் : 126 வயது : 56 பாலினம் : ஆண் Photo is available	663 WVM1645373 பெயர் : வெள்ளைச்சாமி - தந்தையின் பெயர்: அடைக்கன் - வீட்டு எண் : 127 வயது : 70 பாலினம் : ஆண் Photo is available

664 BWQ3347945 பெயர் : நாச்சியம்மாள் கணவர் பெயர்: வெள்ளைச்சாமி - வீட்டு எண் : 127 வயது : 66 பாலினம் : பெண் Photo is available	665 WVM1645381 பெயர் : பாண்டி - தந்தையின் பெயர்: வெள்ளைச்சாமி - வீட்டு எண் : 127 வயது : 48 பாலினம் : ஆண் Photo is available	666 BWQ2383511 பெயர் : முத்துமணி - கணவர் பெயர்: அடைக்கலம் - வீட்டு எண் : 128 வயது : 54 பாலினம் : பெண் Photo is available
667 WVM1773803 பெயர் : விக்னேஷ் தந்தையின் பெயர்: அடைக்கலம் வீட்டு எண் : 128 வயது : 23 பாலினம் : ஆண் Photo is available	668 WVM2016095 பெயர் : விஷ்ணுமித்திரன் அ தந்தையின் பெயர்: அடைக்கலம் வீட்டு எண் : 128 வயது : 22 பாலினம் : ஆண் Photo is available	669 WVM1645399 பெயர் : சிதம்பரம் - தந்தையின் பெயர்: கருப்பன் - வீட்டு எண் : 129 வயது : 57 பாலினம் : ஆண் Photo is available
670 BWQ3164522 பெயர் : செல்லம்மாள் - கணவர் பெயர்: சிதம்பரம் - வீட்டு எண் : 129 வயது : 54 பாலினம் : பெண் Photo is available	671 WVM0936815 பெயர் : சுந்தரி கணவர் பெயர்: பாண்டிச்செல்வம் வீட்டு எண் : 129 வயது : 39 பாலினம் : பெண் Photo is available	672 WVM0645556 பெயர் : பாண்டிசெலவம் - தந்தையின் பெயர்: சிதம்பரம் - வீட்டு எண் : 129 வயது : 34 பாலினம் : ஆண் Photo is available
673 WVM1924638 பெயர் : சந்துரு பிச்சையா தந்தையின் பெயர்: பிச்சையா வீட்டு எண் : 130,நாயக்கர் பட்டி வயது : 20 பாலினம் : ஆண் Photo is available	674 BWQ1760313 பெயர் : பிச்சையம்மாள் - கணவர் பெயர்: கூத்தையா - வீட்டு எண் : 132 வயது : 52 பாலினம் : பெண் Photo is available	675 WVM0805986 பெயர் : கருப்பாயி - கணவர் பெயர்: கூத்தன் - வீட்டு எண் : 132 வயது : 50 பாலினம் : பெண் Photo is available
676 WVM1645407 பெயர் : கண்ணன் - தந்தையின் பெயர்: முத்தையா - வீட்டு எண் : 133 வயது : 52 பாலினம் : ஆண் Photo is available	677 BWQ3164548 பெயர் : ராஜம்மாள் - கணவர் பெயர்: கண்ணன் - வீட்டு எண் : 133 வயது : 49 பாலினம் : பெண் Photo is available	678 WVM1645415 பெயர் : கருப்பையா - தந்தையின் பெயர்: அடைக்கலம் - வீட்டு எண் : 135 வயது : 80 பாலினம் : ஆண் Photo is available
679 WVM1645431 பெயர் : அடைக்கலம் - தந்தையின் பெயர்: சுப்பையா - வீட்டு எண் : 136 வயது : 64 பாலினம் : ஆண் Photo is available	680 BWQ3164555 பெயர் : கண்ணம்மாள் - கணவர் பெயர்: அடைக்கலம் - வீட்டு எண் : 136 வயது : 59 பாலினம் : பெண் Photo is available	681 WVM0597708 பெயர் : மாணிக்கம் தந்தையின் பெயர்: அடைக்கலம் - வீட்டு எண் : 136 வயது : 36 பாலினம் : ஆண் Photo is available
682 WVM1645449 பெயர் : முருகையா - தந்தையின் பெயர்: சுப்பையா - வீட்டு எண் : 137 வயது : 65 பாலினம் : ஆண் Photo is available	683 BWQ1535020 பெயர் : வள்ளி - கணவர் பெயர்: முருகையா - வீட்டு எண் : 137 வயது : 62 பாலினம் : பெண் Photo is available	684 WVM1645456 பெயர் : கருப்பையா - தந்தையின் பெயர்: அடைக்கன் - வீட்டு எண் : 138 வயது : 68 பாலினம் : ஆண் Photo is available
685 WVM1645464 பெயர் : சீதை - கணவர் பெயர்: கருப்பையா - வீட்டு எண் : 138 வயது : 66 பாலினம் : பெண் Photo is available	686 BWQ1535798 பெயர் : சின்னாத்தாள் - கணவர் பெயர்: முத்து - வீட்டு எண் : 139 வயது : 50 பாலினம் : பெண் Photo is available	687 WVM0938092 பெயர் : மணிகண்டன் தந்தையின் பெயர்: முத்து வீட்டு எண் : 139 வயது : 25 பாலினம் : ஆண் Photo is available
688 BWQ1534973 பெயர் : கருப்பையா - தந்தையின் பெயர்: நடேசன் - வீட்டு எண் : 140 வயது : 64 பாலினம் : ஆண் Photo is available	689 BWQ1535012 பெயர் : ராக்கம்மாள் - கணவர் பெயர்: கருப்பையா - வீட்டு எண் : 140 வயது : 62 பாலினம் : பெண் Photo is available	690 WVM0937961 பெயர் : சுப்பிரமணியன் தந்தையின் பெயர்: கருப்பையா வீட்டு எண் : 140 வயது : 31 பாலினம் : ஆண் Photo is available
691 WVM1645472 பெயர் : ஆறுமுகம் - தந்தையின் பெயர்: கூத்தன் - வீட்டு எண் : 141 வயது : 60 பாலினம் : ஆண் Photo is available	692 WVM0074047 பெயர் : பாண்டி - தந்தையின் பெயர்: கருப்பையா - வீட்டு எண் : 142 வயது : 44 பாலினம் : ஆண் Photo is available	693 WVM1645480 பெயர் : ராமமூர்த்தி - தந்தையின் பெயர்: வீரப்பன் - வீட்டு எண் : 143 வயது : 74 பாலினம் : ஆண் Photo is available

694 WVM0433987 பெயர் : அரியாள் - கணவர் பெயர்: ராமமூர்த்தி - வீட்டு எண் : 143-62 வயது : 54 பாலினம் : பெண் Photo is available	695 WVM1645506 பெயர் : கருப்பாயி - கணவர் பெயர்: உடையப்பன் - வீட்டு எண் : 147 வயது : 65 பாலினம் : பெண் Photo is available	696 BWQ3164563 பெயர் : துரை - தந்தையின் பெயர்: வெள்ளைச்சாமி - வீட்டு எண் : 147 வயது : 46 பாலினம் : ஆண் Photo is available
697 BWQ3164571 பெயர் : சின்னக்கண்ணு - தந்தையின் பெயர்: அடைக்கன் - வீட்டு எண் : 149 வயது : 63 பாலினம் : ஆண் Photo is available	698 BWQ1534122 பெயர் : அஞ்சம்மாள் - கணவர் பெயர்: சின்னக்கண்ணு - வீட்டு எண் : 149 வயது : 61 பாலினம் : பெண் Photo is available	699 BWQ2383180 பெயர் : சங்கர் - தந்தையின் பெயர்: பிச்சை - வீட்டு எண் : 149-1 வயது : 43 பாலினம் : ஆண் Photo is available
700 WVM1645522 பெயர் : கூத்தையா - தந்தையின் பெயர்: கூத்தன் - வீட்டு எண் : 151 வயது : 61 பாலினம் : ஆண் Photo is available	701 BWQ1535392 பெயர் : கருப்பாயி - கணவர் பெயர்: கூத்தையா - வீட்டு எண் : 151 வயது : 54 பாலினம் : பெண் Photo is available	702 BWQ1535400 பெயர் : ஆதம்மை - கணவர் பெயர்: கருப்பையா - வீட்டு எண் : 152 வயது : 60 பாலினம் : பெண் Photo is available
703 WVM1645548 பெயர் : அழகப்பன் - தந்தையின் பெயர்: முத்துகருப்பன் - வீட்டு எண் : 155 வயது : 67 பாலினம் : ஆண் Photo is available	704 WVM1645555 பெயர் : வள்ளி - கணவர் பெயர்: அழகப்பன் - வீட்டு எண் : 155 வயது : 65 பாலினம் : பெண் Photo is available	705 WVM1645563 பெயர் : அரசன் - தந்தையின் பெயர்: முத்துகருப்பன் - வீட்டு எண் : 156 வயது : 77 பாலினம் : ஆண் Photo is available
706 WVM0938050 பெயர் : கணேசன் தந்தையின் பெயர்: அரசப்பன் வீட்டு எண் : 156 வயது : 52 பாலினம் : ஆண் Photo is available	707 WVM1493725 பெயர் : மல்லிகா - கணவர் பெயர்: கணேசன - வீட்டு எண் : 156 வயது : 49 பாலினம் : பெண் Photo is available	708 WVM0937847 பெயர் : பிரியா தாயின் பெயர்: மல்லிகா வீட்டு எண் : 156 வயது : 29 பாலினம் : பெண் Photo is available
709 WVM0924688 பெயர் : சாந்தி கணவர் பெயர்: குமார் வீட்டு எண் : 156-1 வயது : 53 பாலினம் : பெண் Photo is available	710 WVM0924852 பெயர் : குமார் தந்தையின் பெயர்: அரசப்பன் வீட்டு எண் : 156-1 வயது : 48 பாலினம் : ஆண் Photo is available	711 WVM0924753 பெயர் : கண்ணன் தந்தையின் பெயர்: குமார் வீட்டு எண் : 156-1 வயது : 25 பாலினம் : ஆண் Photo is available
712 WVM1790120 பெயர் : கு. கௌசல்யா தந்தையின் பெயர்: அ. குமார் வீட்டு எண் : 156-1 வயது : 23 பாலினம் : பெண் Photo is available	713 WVM1493733 பெயர் : கலியபெருமாள் - தந்தையின் பெயர்: சௌரிராசுலு - வீட்டு எண் : 157 வயது : 82 பாலினம் : ஆண் Photo is available	714 BWQ3213642 பெயர் : பேபி - கணவர் பெயர்: கலியபெருமாள் - வீட்டு எண் : 157 வயது : 76 பாலினம் : பெண் Photo is available
715 BWQ3164589 பெயர் : ராஜா - தந்தையின் பெயர்: கலியபெருமாள் - வீட்டு எண் : 157 வயது : 49 பாலினம் : ஆண் Photo is available	716 BWQ2384386 பெயர் : சேகர் - தந்தையின் பெயர்: கருப்பையா - வீட்டு எண் : 160 வயது : 62 பாலினம் : ஆண் Photo is available	717 BWQ3272390 பெயர் : கமலா - கணவர் பெயர்: சேகர் - வீட்டு எண் : 160 வயது : 51 பாலினம் : பெண் Photo is available
718 BWQ3272408 பெயர் : கருப்பாயி - கணவர் பெயர்: கருப்பையா - வீட்டு எண் : 161 வயது : 62 பாலினம் : பெண் Photo is available	719 WVM1493741 பெயர் : உடையப்பன் - தந்தையின் பெயர்: அடைக்கன் - வீட்டு எண் : 163 வயது : 62 பாலினம் : ஆண் Photo is available	720 BWQ1534619 பெயர் : வெள்ளையம்மாள் - கணவர் பெயர்: உடையப்பன் - வீட்டு எண் : 163 வயது : 60 பாலினம் : பெண் Photo is available
721 WVM0805929 பெயர் : வெள்ளைச்சாமி - தந்தையின் பெயர்: உடையப்பன் - வீட்டு எண் : 163-2 வயது : 40 பாலினம் : ஆண் Photo is available	722 WVM1493758 பெயர் : நடராசன் - தந்தையின் பெயர்: அடைக்கன் - வீட்டு எண் : 164 வயது : 59 பாலினம் : ஆண் Photo is available	723 BWQ1534106 பெயர் : ராக்கம்மாள் - கணவர் பெயர்: நடராசன் - வீட்டு எண் : 164 வயது : 51 பாலினம் : பெண் Photo is available

724 WVM1791052 பெயர் : பாண்டிசெல்வம் தந்தையின் பெயர்: முருகன் வீட்டு எண் : 165 வயது : 31 பாலினம் : ஆண் Photo is available	725 WVM1773670 பெயர் : சாந்தி கணவர் பெயர்: பாண்டிச்செல்வம் வீட்டு எண் : 165 வயது : 31 பாலினம் : பெண் Photo is available	726 WVM1493766 பெயர் : ராமாயி - கணவர் பெயர்: வீரப்பன் - வீட்டு எண் : 168 வயது : 60 பாலினம் : பெண் Photo is available
727 BWQ1533413 பெயர் : வெள்ளைச்சாமி - தந்தையின் பெயர்: வீரப்பன் - வீட்டு எண் : 168 வயது : 48 பாலினம் : ஆண் Photo is available	728 WVM2021392 பெயர் : ராதாகிருஷ்ணன் தந்தையின் பெயர்: வெள்ளைச்சாமி வீட்டு எண் : 168 வயது : 20 பாலினம் : ஆண் Photo is available	729 WVM1493782 பெயர் : கருப்பாயி - தந்தையின் பெயர்: முத்து - வீட்டு எண் : 170 வயது : 51 பாலினம் : பெண் Photo is available
730 WVM1493790 பெயர் : கருப்பையா - தந்தையின் பெயர்: உடையப்பன் - வீட்டு எண் : 171 வயது : 80 பாலினம் : ஆண் Photo is available	731 BWQ1533652 பெயர் : வெடத்தி - கணவர் பெயர்: கருப்பையா - வீட்டு எண் : 171 வயது : 72 பாலினம் : பெண் Photo is available	732 BWQ2383735 பெயர் : ரவி - தந்தையின் பெயர்: கருப்பையா - வீட்டு எண் : 171 வயது : 50 பாலினம் : ஆண் Photo is available
733 BWQ1760479 பெயர் : நாச்சி - கணவர் பெயர்: ராசப்பன் - வீட்டு எண் : 173 வயது : 52 பாலினம் : பெண் Photo is available	734 BWQ3272416 பெயர் : மணி - தந்தையின் பெயர்: பெருமாள் - வீட்டு எண் : 174 வயது : 48 பாலினம் : ஆண் Photo is available	735 BWQ1669464 பெயர் : பொன்னழகு கணவர் பெயர்: மணி - வீட்டு எண் : 174 வயது : 46 பாலினம் : பெண் Photo is available
736 WVM1840438 பெயர் : நவீன்குமார் தந்தையின் பெயர்: மணி வீட்டு எண் : 174 வயது : 24 பாலினம் : ஆண் Photo is available	737 WVM1493808 பெயர் : ஓச்சான் - தந்தையின் பெயர்: சிவசாமி - வீட்டு எண் : 175 வயது : 68 பாலினம் : ஆண் Photo is available	738 BWQ3164605 பெயர் : ராக்கி - கணவர் பெயர்: கருப்பையா - வீட்டு எண் : 176-1 வயது : 59 பாலினம் : பெண் Photo is available
739 BWQ3272440 பெயர் : முத்துக்குமார் - தந்தையின் பெயர்: கருப்பையா - வீட்டு எண் : 176-1 வயது : 42 பாலினம் : ஆண் Photo is available	740 WVM1493816 பெயர் : அடைக்கலம் - தந்தையின் பெயர்: பெரியகருப்பன் - வீட்டு எண் : 179 வயது : 65 பாலினம் : ஆண் Photo is available	741 WVM1493824 பெயர் : கணேசன் - கணவர் பெயர்: முத்தையா - வீட்டு எண் : 179 வயது : 61 பாலினம் : பெண் Photo is available
742 WVM1493832 பெயர் : ஜெயம் - கணவர் பெயர்: கணேசன் - வீட்டு எண் : 179 வயது : 57 பாலினம் : பெண் Photo is available	743 WVM1493840 பெயர் : பிச்சை - தந்தையின் பெயர்: பெரியகருப்பன் - வீட்டு எண் : 179 வயது : 54 பாலினம் : ஆண் Photo is available	744 BWQ3348000 பெயர் : செல்வம் - தந்தையின் பெயர்: கூத்தன் - வீட்டு எண் : 182 வயது : 46 பாலினம் : ஆண் Photo is available
745 BWQ1533231 பெயர் : முத்து - தந்தையின் பெயர்: செல்லையா - வீட்டு எண் : 185 வயது : 54 பாலினம் : ஆண் Photo is available	746 BWQ1533777 பெயர் : ராமு - கணவர் பெயர்: முத்து - வீட்டு எண் : 185 வயது : 52 பாலினம் : பெண் Photo is available	747 WVM1493857 பெயர் : உடையப்பன் - தந்தையின் பெயர்: முத்தையா - வீட்டு எண் : 186 வயது : 64 பாலினம் : ஆண் Photo is available
748 WVM1493865 பெயர் : ஓச்சி - கணவர் பெயர்: கருப்பையா - வீட்டு எண் : 191-1 வயது : 62 பாலினம் : பெண் Photo is available	749 BWQ1669308 பெயர் : சேதுநாயகி - தந்தையின் பெயர்: ஆதியப்பன் - வீட்டு எண் : 192 வயது : 69 பாலினம் : பெண் Photo is available	750 BWQ3213675 பெயர் : அஞ்சம்மாள் - கணவர் பெயர்: செல்வம் - வீட்டு எண் : 192-1 வயது : 44 பாலினம் : பெண் Photo is available
751 BWQ3272457 பெயர் : ராதா - கணவர் பெயர்: பாலசுப்பிரமணியன் - வீட்டு எண் : 197 வயது : 43 பாலினம் : பெண் Photo is available	752 WVM1493881 பெயர் : உடையப்பன் - தந்தையின் பெயர்: வீரன் - வீட்டு எண் : 199 வயது : 66 பாலினம் : ஆண் Photo is available	753 BWQ1669266 பெயர் : கூத்தாயி - கணவர் பெயர்: உடையப்பன் - வீட்டு எண் : 199 வயது : 65 பாலினம் : பெண் Photo is available

754 WVM1493899 பெயர் : கருப்பையா - தந்தையின் பெயர்: முத்தையா - வீட்டு எண் : 201 வயது : 61 பாலினம் : ஆண் Photo is available	755 BWQ1669225 பெயர் : சரோஜா - கணவர் பெயர்: கருப்பையா - வீட்டு எண் : 201 வயது : 49 பாலினம் : பெண் Photo is available	756 BWQ1802479 பெயர் : கூத்தையா - தந்தையின் பெயர்: முத்தையா - வீட்டு எண் : 202 வயது : 64 பாலினம் : ஆண் Photo is available
757 BWQ1534270 பெயர் : சிக்கி - கணவர் பெயர்: கூத்தையா - வீட்டு எண் : 202 வயது : 54 பாலினம் : பெண் Photo is available	758 BWQ1760248 பெயர் : இராசு - தந்தையின் பெயர்: கருப்பையா - வீட்டு எண் : 203 வயது : 56 பாலினம் : ஆண் Photo is available	759 WVM1493907 பெயர் : மாணிக்கம் - தந்தையின் பெயர்: ஆறுமுகம் - வீட்டு எண் : 204 வயது : 62 பாலினம் : ஆண் Photo is available
760 BWQ1535616 பெயர் : இந்திராணி - தந்தையின் பெயர்: மாணிக்கம் - வீட்டு எண் : 204 வயது : 52 பாலினம் : ஆண் Photo is available	761 WVM1493915 பெயர் : மல்லிகா - கணவர் பெயர்: காசிநாதன் - வீட்டு எண் : 205 வயது : 72 பாலினம் : பெண் Photo is available	762 WVM1493923 பெயர் : விஜயலட்சுமி - கணவர் பெயர்: ராமச்சந்திரன் - வீட்டு எண் : 206 வயது : 70 பாலினம் : பெண் Photo is available
763 WVM1493931 பெயர் : ரவிக்குமார் - தந்தையின் பெயர்: ராமச்சந்திரன் - வீட்டு எண் : 206 வயது : 51 பாலினம் : ஆண் Photo is available	764 WVM1493949 பெயர் : கணேசன் - தந்தையின் பெயர்: கருப்பையா - வீட்டு எண் : 208 வயது : 53 பாலினம் : ஆண் Photo is available	765 WVM1493956 பெயர் : செல்வி - தந்தையின் பெயர்: கணேசன் - வீட்டு எண் : 208 வயது : 51 பாலினம் : பெண் Photo is available
766 BWQ2383917 பெயர் : இராணி - கணவர் பெயர்: முத்து - வீட்டு எண் : 209-1 வயது : 43 பாலினம் : பெண் Photo is available	767 WVM1493964 பெயர் : அருள்மேரி - கணவர் பெயர்: ஆரோக்கியசாமி - வீட்டு எண் : 244 வயது : 60 பாலினம் : பெண் Photo is available	768 BWQ3164944 பெயர் : ஜெயராணி - தந்தையின் பெயர்: ஆரோக்கியசாமி - வீட்டு எண் : 244 வயது : 42 பாலினம் : பெண் Photo is available
769 BWQ3164951 பெயர் : ஜேம்ஸ்ராஜா - தந்தையின் பெயர்: ஆரோக்கியசாமி - வீட்டு எண் : 244 வயது : 39 பாலினம் : ஆண் Photo is available	770 BWQ3164969 பெயர் : மகேஸ்வரி - கணவர் பெயர்: கருப்பையா - வீட்டு எண் : 296 வயது : 49 பாலினம் : பெண் Photo is available	771 BWQ1535491 பெயர் : சுகந்தி - கணவர் பெயர்: ராமகிருஷ்ணன் - வீட்டு எண் : 305-1 வயது : 52 பாலினம் : பெண் Photo is available

772 DBL7085566 பெயர் : மருதய்யா - தந்தையின் பெயர்: கருப்பையா - வீட்டு எண் : 1/184-1 வயது : 67 பாலினம் : ஆண் Photo is available	773 DBL7094550 பெயர் : அனிதா - தந்தையின் பெயர்: மருதய்யா - வீட்டு எண் : 1/184-1 வயது : 40 பாலினம் : ஆண் Photo is available	774 WVM0645606 பெயர் : சங்கரி - தந்தையின் பெயர்: கருப்பையா - வீட்டு எண் : 3 வயது : 29 பாலினம் : பெண் Photo is available
775 WVM0570788 பெயர் : ஜெயம் - கணவர் பெயர்: முருகேசன் - வீட்டு எண் : 3-5 வயது : 53 பாலினம் : பெண் Photo is available	776 WVM0507186 பெயர் : ரேவதி - தாயின் பெயர்: சிகப்பி - வீட்டு எண் : 3-100 வயது : 39 பாலினம் : பெண் Photo is available	777 WVM0179507 பெயர் : அகிலாண்டேஸ்வரி - கணவர் பெயர்: குமார் - வீட்டு எண் : 3-360 வயது : 35 பாலினம் : பெண் Photo is available
778 WVM0570671 பெயர் : செந்தில்குமார் - தந்தையின் பெயர்: ஆறுமுகத்தேவர் - வீட்டு எண் : 4-2 வயது : 44 பாலினம் : ஆண் Photo is available	779 WVM0295790 பெயர் : வெள்ளையம்மாள் - தந்தையின் பெயர்: ராசு - வீட்டு எண் : 4-9 வயது : 33 பாலினம் : பெண் Photo is available	780 WVM0597757 பெயர் : பேபி - கணவர் பெயர்: ரவிக்குமார் - வீட்டு எண் : 4-68-2 வயது : 36 பாலினம் : பெண் Photo is available
781 WVM0257055 பெயர் : பிரசாந்த் - தந்தையின் பெயர்: சண்முகம் - வீட்டு எண் : 4-68B வயது : 33 பாலினம் : ஆண் Photo is available	782 WVM0433896 பெயர் : விஜயகாந்த் - தந்தையின் பெயர்: சின்னையா - வீட்டு எண் : 4/68 பி2 வயது : 41 பாலினம் : ஆண் Photo is available	783 WVM0775007 பெயர் : தெய்வானை - கணவர் பெயர்: கருப்பையா - வீட்டு எண் : 4-146 வயது : 40 பாலினம் : பெண் Photo is available
784 WVM0774919 பெயர் : பாண்டி - தந்தையின் பெயர்: பிச்சையா - வீட்டு எண் : 4-147 வயது : 39 பாலினம் : ஆண் Photo is available	785 WVM0774968 பெயர் : சின்னக்கருப்பன் - தந்தையின் பெயர்: சின்னக்கண்ணு - வீட்டு எண் : 4-149 வயது : 32 பாலினம் : ஆண் Photo is available	786 WVM0936849 பெயர் : மாரியம்மாள் கணவர் பெயர்: தனசேகரன் வீட்டு எண் : 4-155 வயது : 33 பாலினம் : பெண் Photo is available
787 WVM1835685 பெயர் : பரமசிவம் முருகன் தந்தையின் பெயர்: முருகன் வீட்டு எண் : 4/165-2 வயது : 26 பாலினம் : ஆண் Photo is available	788 WVM0108795 பெயர் : செல்வராணி - கணவர் பெயர்: பிச்சையா - வீட்டு எண் : 4-179 வயது : 40 பாலினம் : பெண் Photo is available	789 WVM0074138 பெயர் : நாச்சி - கணவர் பெயர்: உடையப்பன் - வீட்டு எண் : 4-186 வயது : 60 பாலினம் : பெண் Photo is available
790 WVM0805630 பெயர் : நாச்சி - கணவர் பெயர்: கூத்தன் - வீட்டு எண் : 4-186 வயது : 57 பாலினம் : பெண் Photo is available	791 WVM0645580 பெயர் : கஸ்தூரி - கணவர் பெயர்: முத்துப்பாண்டி - வீட்டு எண் : 4-186 வயது : 30 பாலினம் : பெண் Photo is available	792 WVM0074161 பெயர் : கருப்பையா - தந்தையின் பெயர்: அடைக்கன் - வீட்டு எண் : 4-190 வயது : 45 பாலினம் : ஆண் Photo is available
793 WVM0805606 பெயர் : மீனா - கணவர் பெயர்: செல்வம் - வீட்டு எண் : 4-191 வயது : 39 பாலினம் : பெண் Photo is available	794 WVM1992338 பெயர் : பாண்டி தந்தையின் பெயர்: செல்வம் வீட்டு எண் : 4-191-1 வயது : 20 பாலினம் : ஆண் Photo is available	795 WVM0433623 பெயர் : பாஸ்கர் - தந்தையின் பெயர்: ராமநாதன் - வீட்டு எண் : 4-193 வயது : 45 பாலினம் : ஆண் Photo is available
796 WVM0434050 பெயர் : சசிகலா - கணவர் பெயர்: பாஸ்கர் - வீட்டு எண் : 4-193 வயது : 41 பாலினம் : பெண் Photo is available	797 WVM0108779 பெயர் : செல்வம் - தந்தையின் பெயர்: கருப்பையா - வீட்டு எண் : 4-194 வயது : 42 பாலினம் : ஆண் Photo is available	798 WVM1828888 பெயர் : வெண்ணிலா கணவர் பெயர்: ரமேஷ் வீட்டு எண் : 4/194-1 வயது : 28 பாலினம் : பெண் Photo is available
799 WVM0858084 பெயர் : கனகவள்ளி கணவர் பெயர்: கிருஷ்ணமூர்த்தி வீட்டு எண் : 4-198 வயது : 32 பாலினம் : பெண் Photo is available	800 WVM0805838 பெயர் : முத்துபாண்டி - தந்தையின் பெயர்: சின்னமுத்து - வீட்டு எண் : 4-200 வயது : 29 பாலினம் : ஆண் Photo is available	801 WVM0570580 பெயர் : கலையரசன் - தந்தையின் பெயர்: மாணிக்கம் - வீட்டு எண் : 4-204 வயது : 30 பாலினம் : ஆண் Photo is available

802 WVM0940791 பெயர் : புஷ்பநாதன் சண்முகம் தந்தையின் பெயர்: சண்முகம் கருப்பையா வீட்டு எண் : 4/205 வயது : 51 பாலினம் : ஆண் Photo is available	803 WVM0936773 பெயர் : தீபா கணவர் பெயர்: சரவணக்குமார் வீட்டு எண் : 4-206 வயது : 39 பாலினம் : பெண் Photo is available	804 WVM1730175 பெயர் : விக்னேஷ் தாயின் பெயர்: ராணி வீட்டு எண் : 4 209 வயது : 27 பாலினம் : ஆண் Photo is available
805 WVM1852243 பெயர் : கணேசன் தாயின் பெயர்: ராணி வீட்டு எண் : 4-209 வயது : 22 பாலினம் : ஆண் Photo is available	806 WVM1908466 பெயர் : அடைக்கி கணவர் பெயர்: கேசவன் வீட்டு எண் : 4/212 வயது : 26 பாலினம் : பெண் Photo is available	807 WVM1730225 பெயர் : சோமசுந்தரம் தந்தையின் பெயர்: பாலசுப்பிரமணியன் வீட்டு எண் : 4 213 1 வயது : 23 பாலினம் : ஆண் Photo is available
808 WVM2022788 பெயர் : அபிநயா பா தந்தையின் பெயர்: பாலசுப்பிரமணியன் வீட்டு எண் : 4/213-1 வயது : 21 பாலினம் : பெண் Photo is available	809 WVM0645796 பெயர் : சண்முகம் - தந்தையின் பெயர்: அய்யா செல்லையா - வீட்டு எண் : 4-216 வயது : 57 பாலினம் : ஆண் Photo is available	810 WVM0645572 பெயர் : விக்னேஷ் - தந்தையின் பெயர்: சண்முகம் - வீட்டு எண் : 4-216 வயது : 31 பாலினம் : ஆண் Photo is available
811 WVM1832567 பெயர் : பிரகதம்பாள் கணவர் பெயர்: சுப்பிரமணியன் வீட்டு எண் : 4-217 வயது : 70 பாலினம் : பெண் Photo is available	812 WVM0108837 பெயர் : கார்த்திகா - கணவர் பெயர்: சசிகுமார் - வீட்டு எண் : 4-217 வயது : 41 பாலினம் : பெண் Photo is available	813 WVM0108860 பெயர் : வனிதா - கணவர் பெயர்: சிவானந்தம் - வீட்டு எண் : 4-217 வயது : 38 பாலினம் : பெண் Photo is available
814 WVM0570747 பெயர் : சோலைமணி - தந்தையின் பெயர்: லெட்சுமணன் - வீட்டு எண் : 4-218 வயது : 50 பாலினம் : ஆண் Photo is available	815 WVM0570663 பெயர் : அலைமி - கணவர் பெயர்: சோலைமணி - வீட்டு எண் : 4-218 வயது : 43 பாலினம் : பெண் Photo is available	816 WVM0805002 பெயர் : நித்யா - தந்தையின் பெயர்: செல்வராஜ் - வீட்டு எண் : 4-226 வயது : 28 பாலினம் : பெண் Photo is available
817 WVM0597666 பெயர் : சரவணன் - தந்தையின் பெயர்: முருகையா - வீட்டு எண் : 4-227 வயது : 32 பாலினம் : ஆண் Photo is available	818 WVM1737204 பெயர் : முருகேஸ்வரி கணவர் பெயர்: சக்திவேல் வீட்டு எண் : 4 227 வயது : 31 பாலினம் : பெண் Photo is available	819 WVM0645770 பெயர் : சக்திவேல் - தந்தையின் பெயர்: முருகையா - வீட்டு எண் : 4-227 வயது : 30 பாலினம் : ஆண் Photo is available
820 WVM0645705 பெயர் : பானுப்பிரியா - தந்தையின் பெயர்: ராஜேந்திரன் - வீட்டு எண் : 4-228 வயது : 29 பாலினம் : பெண் Photo is available	821 WVM0597609 பெயர் : சுந்தரி - தாயின் பெயர்: விஜயா - வீட்டு எண் : 4-229 வயது : 31 பாலினம் : பெண் Photo is available	822 WVM1976513 பெயர் : ஆதித்யன் தந்தையின் பெயர்: கருப்பையா வீட்டு எண் : 4-229 வயது : 21 பாலினம் : ஆண் Photo is available
823 WVM1737170 பெயர் : விக்னேஷ்வரன் தாயின் பெயர்: சாந்தி வீட்டு எண் : 4 232 வயது : 37 பாலினம் : ஆண் Photo is available	824 WVM1737212 பெயர் : இராமநாதன் தாயின் பெயர்: சாந்தி வீட்டு எண் : 4 232 வயது : 33 பாலினம் : ஆண் Photo is available	825 WVM1783240 பெயர் : இலக்கியா தந்தையின் பெயர்: சுப்ரமணியன் வீட்டு எண் : 4/234 வயது : 29 பாலினம் : பெண் Photo is available
826 WVM1773779 பெயர் : மணிகண்டன் தந்தையின் பெயர்: சுப்ரமணியன் வீட்டு எண் : 4/234 வயது : 25 பாலினம் : ஆண் Photo is available	827 WVM1930510 பெயர் : தனசுபபாலன் தாயின் பெயர்: உமா வீட்டு எண் : 4-238 வயது : 22 பாலினம் : ஆண் Photo is available	828 WVM0924597 பெயர் : சுசி கணவர் பெயர்: சுப்பிரமணியன் வீட்டு எண் : 4-239 வயது : 35 பாலினம் : பெண் Photo is available
829 BWQ2381911 பெயர் : சின்னையா - தந்தையின் பெயர்: காடப்பன் - வீட்டு எண் : 4-240 வயது : 65 பாலினம் : ஆண் Photo is available	830 WVM1494129 பெயர் : இந்திராணி - கணவர் பெயர்: சின்னையா - வீட்டு எண் : 4-240 வயது : 58 பாலினம் : பெண் Photo is available	831 WVM1976521 பெயர் : வினோத்குமார் தந்தையின் பெயர்: திருநாவுக்கரசு வீட்டு எண் : 4-243-2 வயது : 22 பாலினம் : ஆண் Photo is available

832 WVM0941260 பெயர் : அன்னபூரம் சாத்தையா கணவர் பெயர்: சாத்தையா மெய்யப்பன் வீட்டு எண் : 4/248/1 வயது : 28 பாலினம் : பெண் Photo is available	833 WVM0570739 பெயர் : சுமதி - கணவர் பெயர்: முத்துராசு - வீட்டு எண் : 4-248-2 வயது : 40 பாலினம் : பெண் Photo is available	834 WVM0775064 பெயர் : நாகலெட்சுமி - கணவர் பெயர்: மாரிமுத்து - வீட்டு எண் : 4-277 வயது : 41 பாலினம் : பெண் Photo is available
835 WVM0433532 பெயர் : முருகன் தந்தையின் பெயர்: கணேசன் - வீட்டு எண் : 4-280 வயது : 35 பாலினம் : ஆண் Photo is available	836 WVM1967850 பெயர் : மாரிக்கண்ணு கணவர் பெயர்: பாண்டிசெல்வம் வீட்டு எண் : 4/280-1 வயது : 31 பாலினம் : பெண் Photo is available	837 WVM0507178 பெயர் : மோகன் - தந்தையின் பெயர்: முத்தையா - வீட்டு எண் : 4-282 வயது : 42 பாலினம் : ஆண் Photo is available
838 WVM0507426 பெயர் : விமலா - கணவர் பெயர்: மோகன் - வீட்டு எண் : 4-282 வயது : 37 பாலினம் : பெண் Photo is available	839 WVM0074187 பெயர் : சசிக்குமார் - தந்தையின் பெயர்: ஆவுடையப்பன் - வீட்டு எண் : 4-283 வயது : 37 பாலினம் : ஆண் Photo is available	840 WVM0806018 பெயர் : அன்னக்கிளி - கணவர் பெயர்: புஷ்பநாதன் - வீட்டு எண் : 4-285 வயது : 45 பாலினம் : பெண் Photo is available
841 WVM0940809 பெயர் : கார்த்திக் புஷ்பநாதன் தந்தையின் பெயர்: புஷ்பநாதன் சண்முகம் வீட்டு எண் : 4/285 வயது : 26 பாலினம் : ஆண் Photo is available	842 WVM0108829 பெயர் : பிரகாஷ் - தந்தையின் பெயர்: சண்முகம் - வீட்டு எண் : 4-286 வயது : 36 பாலினம் : ஆண் Photo is available	843 WVM0862979 பெயர் : வினோதினி கணவர் பெயர்: பிரகாஷ் வீட்டு எண் : 4-286 வயது : 29 பாலினம் : பெண் Photo is available
844 WVM0257089 பெயர் : ரமேஷ் - தந்தையின் பெயர்: மணி - வீட்டு எண் : 4-289 வயது : 33 பாலினம் : ஆண் Photo is available	845 WVM1938182 பெயர் : புவனேஸ்வரி கணவர் பெயர்: ரமேஷ் வீட்டு எண் : 4-289 வயது : 27 பாலினம் : பெண் Photo is available	846 WVM0433722 பெயர் : ஜோதிநாதன் - தந்தையின் பெயர்: முத்தையா சேர்வை - வீட்டு எண் : 4-293 வயது : 57 பாலினம் : ஆண் Photo is available
847 WVM0433482 பெயர் : செல்வி - கணவர் பெயர்: ஜோதிநாதன் - வீட்டு எண் : 4-293 வயது : 42 பாலினம் : பெண் Photo is available	848 WVM1881523 பெயர் : திருமுருகன் ஜோ தந்தையின் பெயர்: ஜோதிநாதன் வீட்டு எண் : 4-293 வயது : 20 பாலினம் : ஆண் Photo is available	849 WVM0878637 பெயர் : வள்ளி கணவர் பெயர்: சேது வீட்டு எண் : 4-294 வயது : 55 பாலினம் : பெண் Photo is available
850 WVM1952787 பெயர் : சேவுகபிரியா தந்தையின் பெயர்: சேது வீட்டு எண் : 4-294 வயது : 20 பாலினம் : பெண் Photo is available	851 WVM0570572 பெயர் : அம்சவேணி - கணவர் பெயர்: ஆறுமுகம் - வீட்டு எண் : 4-295 வயது : 62 பாலினம் : பெண் Photo is available	852 WVM0570689 பெயர் : சுதா - தந்தையின் பெயர்: செந்தில்குமார் - வீட்டு எண் : 4-295 வயது : 40 பாலினம் : பெண் Photo is available
853 WVM0257048 பெயர் : நவீன்ராஜ் - தந்தையின் பெயர்: வீராச்சாமி - வீட்டு எண் : 4-296 வயது : 34 பாலினம் : ஆண் Photo is available	854 WVM1945500 பெயர் : திவ்யா கணவர் பெயர்: நவீன்ராஜ் வீட்டு எண் : 4/296 வயது : 34 பாலினம் : பெண் Photo is available	855 WVM0878561 பெயர் : கலையரசன் தந்தையின் பெயர்: கருப்பையா வீட்டு எண் : 4-296 வயது : 26 பாலினம் : ஆண் Photo is available
856 WVM0774935 பெயர் : காளிதாஸ் - தந்தையின் பெயர்: சோலை - வீட்டு எண் : 4-299 வயது : 29 பாலினம் : ஆண் Photo is available	857 WVM0936880 பெயர் : நந்தினி தாயின் பெயர்: சந்திரா வீட்டு எண் : 4-301 வயது : 26 பாலினம் : பெண் Photo is available	858 WVM1730035 பெயர் : கிருஷ்ணமூர்த்தி தாயின் பெயர்: சந்திரா வீட்டு எண் : 4 301 வயது : 24 பாலினம் : ஆண் Photo is available
859 WVM0074096 பெயர் : ராசு - தந்தையின் பெயர்: முருகன் - வீட்டு எண் : 4-304 வயது : 65 பாலினம் : ஆண் Photo is available	860 WVM0074104 பெயர் : வசந்தா - கணவர் பெயர்: ராசு - வீட்டு எண் : 4-304 வயது : 54 பாலினம் : பெண் Photo is available	861 WVM0074195 பெயர் : நாகராஜன் - தந்தையின் பெயர்: சண்முகம் - வீட்டு எண் : 4-308 வயது : 36 பாலினம் : ஆண் Photo is available

862 WVM1730092 பெயர் : சரவணன் தாயின் பெயர்: பாலாமணி வீட்டு எண் : 4 308 2 வயது : 37 பாலினம் : ஆண் Photo is available	863 WVM1730050 பெயர் : கலையரசி இதரர் பெயர்: பாலாமணி வீட்டு எண் : 4 308 2 வயது : 27 பாலினம் : பெண் Photo is available	864 WVM0645598 பெயர் : கல்யாணி - கணவர் பெயர்: மணிமுத்து - வீட்டு எண் : 4-309 வயது : 43 பாலினம் : பெண் Photo is available
865 WVM0806133 பெயர் : மணிகண்டன் - தாயின் பெயர்: லெட்சுமி - வீட்டு எண் : 4-310 வயது : 27 பாலினம் : ஆண் Photo is available	866 WVM1494335 பெயர் : ஓச்சான் - தந்தையின் பெயர்: சின்னக்கருப்பன் - வீட்டு எண் : 4-311 வயது : 53 பாலினம் : ஆண் Photo is available	867 BWQ3272481 பெயர் : செல்வம் - தந்தையின் பெயர்: ஆதியப்பன் - வீட்டு எண் : 4/312 வயது : 60 பாலினம் : ஆண் Photo is available
868 WVM0433631 பெயர் : செந்தில் - தந்தையின் பெயர்: செல்வம் - வீட்டு எண் : 4-312 வயது : 35 பாலினம் : ஆண் Photo is available	869 WVM0841320 பெயர் : உமா தந்தையின் பெயர்: செந்தில் வீட்டு எண் : 4/312 வயது : 33 பாலினம் : பெண் Photo is available	870 WVM0752550 பெயர் : அந்தோணிசாமி - தந்தையின் பெயர்: சவரிமுத்து - வீட்டு எண் : 4-314 வயது : 51 பாலினம் : ஆண் Photo is available
871 WVM0074146 பெயர் : புஷ்பம் - கணவர் பெயர்: வனத்தையன் - வீட்டு எண் : 4-314 வயது : 49 பாலினம் : பெண் Photo is available	872 WVM2018380 பெயர் : ஆரோக்கியராஜ் அ தந்தையின் பெயர்: அடைக்கலம் வீட்டு எண் : 4/314 வயது : 48 பாலினம் : ஆண் Photo is available	873 WVM1839935 பெயர் : சபிலாமோனிக்கா தந்தையின் பெயர்: வனத்தையன் வீட்டு எண் : 4/314 வயது : 22 பாலினம் : பெண் Photo is available
874 WVM2036549 பெயர் : பிவின் ரோச் வ தந்தையின் பெயர்: வனத்தையன் வீட்டு எண் : 4/314 வயது : 19 பாலினம் : ஆண் Photo is available	875 WVM2013969 பெயர் : சாலினி மு தந்தையின் பெயர்: முருகேசன் வீட்டு எண் : 4/315 வயது : 21 பாலினம் : பெண் Photo is available	876 WVM0515189 பெயர் : போர்த்தியப்பன் தந்தையின் பெயர்: முனிசாமி - வீட்டு எண் : 4-317 வயது : 38 பாலினம் : ஆண் Photo is available
877 WVM0936906 பெயர் : லெட்சுமி கணவர் பெயர்: போர்த்தியப்பன் வீட்டு எண் : 4-317 வயது : 28 பாலினம் : பெண் Photo is available	878 WVM0937938 பெயர் : சந்தோஷ் தந்தையின் பெயர்: ஜெயசேகர் வீட்டு எண் : 4-318 வயது : 27 பாலினம் : ஆண் Photo is available	879 WVM0433573 பெயர் : மாலா - கணவர் பெயர்: பழனிச்சாமி - வீட்டு எண் : 4-324 வயது : 63 பாலினம் : பெண் Photo is available
880 WVM0947580 பெயர் : தமிழ்செல்வி கணவர் பெயர்: சாமிநாதன் வீட்டு எண் : 4-324-1 வயது : 58 பாலினம் : பெண் Photo is available	881 WVM0947598 பெயர் : காளிதாசன் தந்தையின் பெயர்: சாமிநாதன் வீட்டு எண் : 4-324-1 வயது : 29 பாலினம் : ஆண் Photo is available	882 WVM0947606 பெயர் : வான்மதி தந்தையின் பெயர்: சாமிநாதன் வீட்டு எண் : 4-324-1 வயது : 27 பாலினம் : பெண் Photo is available
883 WVM1980887 பெயர் : பாண்டி தந்தையின் பெயர்: முத்து வீட்டு எண் : 4/327 வயது : 26 பாலினம் : ஆண் Photo is available	884 WVM1773894 பெயர் : மூர்த்தி தந்தையின் பெயர்: ரெங்கராஜ் வீட்டு எண் : 4/331-1 வயது : 51 பாலினம் : ஆண் Photo is available	885 WVM1773845 பெயர் : கவிதா கணவர் பெயர்: மூர்த்தி வீட்டு எண் : 4/331-1 வயது : 45 பாலினம் : பெண் Photo is available
886 WVM1783299 பெயர் : சீதாலெட்சுமி தந்தையின் பெயர்: மூர்த்தி வீட்டு எண் : 4/331-1 வயது : 23 பாலினம் : பெண் Photo is available	887 WVM1730134 பெயர் : மணிராம் தந்தையின் பெயர்: இராமகிருஷ்ணன் வீட்டு எண் : 4 305 1 வயது : 27 பாலினம் : ஆண் Photo is available	888 WVM0179465 பெயர் : பாலகுமார் - தந்தையின் பெயர்: நாகப்பன் - வீட்டு எண் : 4-643 வயது : 43 பாலினம் : ஆண் Photo is available
889 WVM0179473 பெயர் : கவிதா - கணவர் பெயர்: பாலகுமார் - வீட்டு எண் : 4-643 வயது : 41 பாலினம் : பெண் Photo is available	890 WVM0179499 பெயர் : வனிதா - கணவர் பெயர்: ராஜராஜன் - வீட்டு எண் : 6-38E வயது : 41 பாலினம் : பெண் Photo is available	891 WVM1787183 பெயர் : உடையப்பன் தந்தையின் பெயர்: உடையப்பன் வீட்டு எண் : 10/20 வயது : 86 பாலினம் : ஆண் Photo is available

892 WVM1773878 பெயர் : சாவித்திரி கணவர் பெயர்: உடையப்பன் வீட்டு எண் : 10/20 வயது : 58 பாலினம் : பெண் Photo is available	893 WVM0752501 பெயர் : முருகன் - தந்தையின் பெயர்: கணேசன் - வீட்டு எண் : 67-35 வயது : 36 பாலினம் : ஆண் Photo is available	894 WVM1787167 பெயர் : ராஜாராமன் தந்தையின் பெயர்: சுப்ரமணியன் வீட்டு எண் : 112/ஏ வயது : 37 பாலினம் : ஆண் Photo is available
895 WVM1773704 பெயர் : சத்யா கணவர் பெயர்: ராஜாராமன் வீட்டு எண் : 112/ஏ வயது : 34 பாலினம் : பெண் Photo is available	896 WVM0775015 பெயர் : கருப்பாயி - கணவர் பெயர்: மெய்யப்பன் - வீட்டு எண் : 120 வயது : 70 பாலினம் : பெண் Photo is available	897 WVM0774992 பெயர் : தேவி - கணவர் பெயர்: கணேசன் - வீட்டு எண் : 120 வயது : 36 பாலினம் : பெண் Photo is available
898 WVM0774984 பெயர் : சாத்தையா - தந்தையின் பெயர்: மெய்யப்பன் - வீட்டு எண் : 120 வயது : 32 பாலினம் : ஆண் Photo is available	899 WVM0774943 பெயர் : கணேசன் - தந்தையின் பெயர்: மெய்யப்பன் - வீட்டு எண் : 160A வயது : 43 பாலினம் : ஆண் Photo is available	900 WVM0774950 பெயர் : காசிநாதன் - தந்தையின் பெயர்: மெய்யப்பன் - வீட்டு எண் : 160A வயது : 37 பாலினம் : ஆண் Photo is available
901 WVM0878942 பெயர் : அஜீத் குமார் தாயின் பெயர்: ராக்கம்மாள் வீட்டு எண் : 176-1 வயது : 26 பாலினம் : ஆண் Photo is available	902 WVM1816321 பெயர் : ஹேமலதா தந்தையின் பெயர்: கருப்பையா வீட்டு எண் : 176-1 வயது : 24 பாலினம் : பெண் Photo is available	903 WVM1835677 பெயர் : முத்துகுமார் நாச்சி தாயின் பெயர்: நாச்சி வீட்டு எண் : 186/1 வயது : 24 பாலினம் : ஆண் Photo is available
904 WVM0805705 பெயர் : கூத்தையா - தந்தையின் பெயர்: அடைக்கலம் - வீட்டு எண் : 186-2 வயது : 39 பாலினம் : ஆண் Photo is available	905 WVM0570721 பெயர் : ராமு - கணவர் பெயர்: கிருஷ்ணன் - வீட்டு எண் : 193 வயது : 53 பாலினம் : பெண் Photo is available	906 WVM0717793 பெயர் : கிருஷ்ணன் - தந்தையின் பெயர்: அடைக்கலம் - வீட்டு எண் : 193-81A வயது : 56 பாலினம் : ஆண் Photo is available
907 WVM0570630 பெயர் : பாண்டிம - தந்தையின் பெயர்: கிருஷ்ணன் - வீட்டு எண் : 193-81A வயது : 31 பாலினம் : பெண் Photo is available	908 WVM0717736 பெயர் : பாண்டிச்செல்வி - தந்தையின் பெயர்: கிருஷ்ணன் - வீட்டு எண் : 193-81A வயது : 29 பாலினம் : பெண் Photo is available	909 WVM0515155 பெயர் : சேகர் - தந்தையின் பெயர்: சின்னமுத்து - வீட்டு எண் : 200 வயது : 32 பாலினம் : ஆண் Photo is available
910 WVM1493972 பெயர் : காசிநாதன் - தந்தையின் பெயர்: முனியாண்டி - வீட்டு எண் : 205 வயது : 80 பாலினம் : ஆண் Photo is available	911 BWQ3164654 பெயர் : சிவானந்தம் - தந்தையின் பெயர்: சகிக்குமாரி - வீட்டு எண் : 213 வயது : 43 பாலினம் : ஆண் Photo is available	912 WVM1494004 பெயர் : செல்லப்பாப்பு - கணவர் பெயர்: ராமு - வீட்டு எண் : 223 வயது : 63 பாலினம் : பெண் Photo is available
913 BWQ3164696 பெயர் : ராஜராஜன் - தந்தையின் பெயர்: நம்பிராஜன் - வீட்டு எண் : 223 வயது : 50 பாலினம் : ஆண் Photo is available	914 BWQ3080181 பெயர் : இந்திராகாந்தி - தந்தையின் பெயர்: அய்யாசாமி வீட்டு எண் : 225 வயது : 46 பாலினம் : பெண் Photo is available	915 BWQ2382331 பெயர் : செல்வராஜ் - தந்தையின் பெயர்: ரெங்கசாமி - வீட்டு எண் : 226 வயது : 59 பாலினம் : ஆண் Photo is available
916 BWQ3164704 பெயர் : சாவித்திரி - கணவர் பெயர்: செல்வராஜ் - வீட்டு எண் : 226 வயது : 52 பாலினம் : பெண் Photo is available	917 WVM1494012 பெயர் : முருகன் - தந்தையின் பெயர்: அடைக்கன் - வீட்டு எண் : 227 வயது : 54 பாலினம் : ஆண் Photo is available	918 WVM1494020 பெயர் : சாவித்திரி - கணவர் பெயர்: முருகன் முருகையன் வீட்டு எண் : 227 வயது : 51 பாலினம் : பெண் Photo is available
919 WVM1494046 பெயர் : கணேஷி - கணவர் பெயர்: இராசேந்திரன் - வீட்டு எண் : 228 வயது : 53 பாலினம் : பெண் Photo is available	920 WVM1494053 பெயர் : விஜயா - கணவர் பெயர்: கருப்பையா - வீட்டு எண் : 229 வயது : 59 பாலினம் : பெண் Photo is available	921 BWQ3080314 பெயர் : ரவிகுமார் - தந்தையின் பெயர்: வியாஸ் - வீட்டு எண் : 230 வயது : 68 பாலினம் : ஆண் Photo is available

922 BWQ3080298 பெயர் : ராஜேஸ்குமார் - தந்தையின் பெயர்: ரவிக்குமார் - வீட்டு எண் : 230 வயது : 43 பாலினம் : ஆண் Photo is available	923 WVM1494087 பெயர் : மதியழகன் - தந்தையின் பெயர்: வீரையாசேர்வை - வீட்டு எண் : 232 வயது : 57 பாலினம் : ஆண் Photo is available	924 BWQ1533405 பெயர் : சாந்தி - கணவர் பெயர்: மதியழகன் - வீட்டு எண் : 232 வயது : 53 பாலினம் : பெண் Photo is available
925 WVM1494095 பெயர் : சுப்பிரமணியன் - தந்தையின் பெயர்: அண்ணாமலை - வீட்டு எண் : 234 வயது : 62 பாலினம் : ஆண் Photo is available	926 BWQ1669936 பெயர் : மணோன்மணி - கணவர் பெயர்: சுப்பிரமணியன் - வீட்டு எண் : 234 வயது : 42 பாலினம் : பெண் Photo is available	927 WVM1494103 பெயர் : ராதா - கணவர் பெயர்: சின்னக்கருப்பன் - வீட்டு எண் : 236 வயது : 58 பாலினம் : பெண் Photo is available
928 BWQ1534163 பெயர் : பச்சையம்மாள் - கணவர் பெயர்: வேலு - வீட்டு எண் : 239 வயது : 59 பாலினம் : பெண் Photo is available	929 BWQ3164746 பெயர் : முருகேசன் - தந்தையின் பெயர்: வேலு - வீட்டு எண் : 239 வயது : 45 பாலினம் : ஆண் Photo is available	930 WVM0257113 பெயர் : சுப்பிரமணியன் தந்தையின் பெயர்: வேலு - வீட்டு எண் : 239 வயது : 40 பாலினம் : ஆண் Photo is available
931 WVM0775049 பெயர் : மாதவி - கணவர் பெயர்: முருகேசன் - வீட்டு எண் : 239 வயது : 35 பாலினம் : பெண் Photo is available	932 BWQ3080330 பெயர் : சாரங்கபாணி - தந்தையின் பெயர்: ஆறுமுகம் - வீட்டு எண் : 242 வயது : 69 பாலினம் : ஆண் Photo is available	933 BWQ3080207 பெயர் : குணசுந்தரி - கணவர் பெயர்: சாணங்கபாணி - வீட்டு எண் : 242 வயது : 46 பாலினம் : பெண் Photo is available
934 WVM0515171 பெயர் : முருகேசன் - தந்தையின் பெயர்: சாரங்கபாணி - வீட்டு எண் : 242 வயது : 32 பாலினம் : ஆண் Photo is available	935 WVM1494137 பெயர் : கமலா - கணவர் பெயர்: சண்முகம் - வீட்டு எண் : 243 வயது : 72 பாலினம் : பெண் Photo is available	936 BWQ2382943 பெயர் : சித்திராதேவி - கணவர் பெயர்: திருநாவுக்கரசு - வீட்டு எண் : 243 வயது : 54 பாலினம் : பெண் Photo is available
937 WVM1494145 பெயர் : திருநாவுக்கரசு - தந்தையின் பெயர்: சண்முகம் - வீட்டு எண் : 243 வயது : 51 பாலினம் : ஆண் Photo is available	938 WVM0805549 பெயர் : மதி - தந்தையின் பெயர்: சண்முகம் - வீட்டு எண் : 243 வயது : 49 பாலினம் : ஆண் Photo is available	939 BWQ2381929 பெயர் : ஜெயசீலன் - தந்தையின் பெயர்: ஆரோக்கியசாமி - வீட்டு எண் : 244 வயது : 44 பாலினம் : ஆண் Photo is available
940 BWQ3080199 பெயர் : கோடீஸ்வரன் - தந்தையின் பெயர்: வெள்ளைச்சாமி - வீட்டு எண் : 245 வயது : 47 பாலினம் : ஆண் Photo is available	941 WVM1494152 பெயர் : மணி - தந்தையின் பெயர்: சீனிவாசன் - வீட்டு எண் : 246 வயது : 53 பாலினம் : ஆண் Photo is available	942 BWQ3164753 பெயர் : மதி - தந்தையின் பெயர்: சீனிவாசன் - வீட்டு எண் : 246 வயது : 51 பாலினம் : ஆண் Photo is available
943 BWQ2382430 பெயர் : சின்னப்பொன்னு - கணவர் பெயர்: மணி - வீட்டு எண் : 246 வயது : 49 பாலினம் : பெண் Photo is available	944 WVM0774901 பெயர் : ராஜதுரை - தந்தையின் பெயர்: சுப்பிரமணியன் - வீட்டு எண் : 246-68B28 வயது : 30 பாலினம் : ஆண் Photo is available	945 WVM0774893 பெயர் : ராஜா - தந்தையின் பெயர்: சுப்பிரமணியன் - வீட்டு எண் : 246-68B28 வயது : 29 பாலினம் : ஆண் Photo is available
946 BWQ3213691 பெயர் : மாரிமுத்து - தந்தையின் பெயர்: கண்ணையன் - வீட்டு எண் : 277 வயது : 44 பாலினம் : ஆண் Photo is available	947 BWQ3272465 பெயர் : ராமாயி - கணவர் பெயர்: பெருமாள் - வீட்டு எண் : 278-2 வயது : 72 பாலினம் : பெண் Photo is available	948 WVM1494178 பெயர் : ஆராயி - கணவர் பெயர்: கணேசன் - வீட்டு எண் : 280 வயது : 49 பாலினம் : பெண் Photo is available
949 BWQ1668862 பெயர் : அமராவதி - கணவர் பெயர்: முனியாண்டி - வீட்டு எண் : 282-1 வயது : 65 பாலினம் : பெண் Photo is available	950 WVM1494210 பெயர் : ஆதம்மை - தந்தையின் பெயர்: ஆவுடையப்பன் - வீட்டு எண் : 283 வயது : 59 பாலினம் : பெண் Photo is available	951 WVM0507434 பெயர் : பாஸ்கர் - தந்தையின் பெயர்: ஆவுடையப்பன் - வீட்டு எண் : 283 வயது : 31 பாலினம் : ஆண் Photo is available

எண்	அடையாள எண்	விவரங்கள்	புகைப்படம்
952	BWQ2382075	பெயர் : சாவித்திரி - கணவர் பெயர்: கருப்பையா - வீட்டு எண் : 285 வயது : 63 பாலினம் : பெண்	Photo is available
953	WVM1494251	பெயர் : சண்முகம் - தந்தையின் பெயர்: வெள்ளைக்கண்ணு - வீட்டு எண் : 286 வயது : 58 பாலினம் : ஆண்	Photo is available
954	BWQ1533579	பெயர் : நீலா - கணவர் பெயர்: சண்முகம் - வீட்டு எண் : 286 வயது : 53 பாலினம் : பெண்	Photo is available
955	BWQ1534049	பெயர் : வசந்தா - கணவர் பெயர்: மணி - வீட்டு எண் : 289 வயது : 58 பாலினம் : பெண்	Photo is available
956	BWQ1534262	பெயர் : வள்ளி - கணவர் பெயர்: கணேசன் - வீட்டு எண் : 290 வயது : 57 பாலினம் : பெண்	Photo is available
957	BWQ2384253	பெயர் : செல்வராணி - கணவர் பெயர்: செந்தில்குமார் - வீட்டு எண் : 291 வயது : 52 பாலினம் : பெண்	Photo is available
958	WVM1783273	பெயர் : கிருஷ்ணவேனி தந்தையின் பெயர்: செந்தில் குமார் வீட்டு எண் : 291-68பீ வயது : 24 பாலினம் : பெண்	Photo is available
959	WVM1980721	பெயர் : பாலகிருஷ்ணன் தந்தையின் பெயர்: முத்து வீட்டு எண் : 291/68-பி வயது : 21 பாலினம் : ஆண்	Photo is available
960	WVM0774927	பெயர் : சேது - தந்தையின் பெயர்: முத்து - வீட்டு எண் : 294 வயது : 45 பாலினம் : ஆண்	Photo is available
961	WVM0775031	பெயர் : பாண்டிமீனா கணவர் பெயர்: சேது - வீட்டு எண் : 294 வயது : 39 பாலினம் : பெண்	Photo is available
962	BWQ1669886	பெயர் : வள்ளியம்மை - கணவர் பெயர்: வீராச்சாமி - வீட்டு எண் : 296 வயது : 57 பாலினம் : பெண்	Photo is available
963	WVM0507400	பெயர் : கருப்பையா - தந்தையின் பெயர்: பெரியசாமி - வீட்டு எண் : 296-68B வயது : 57 பாலினம் : ஆண்	Photo is available
964	WVM0774877	பெயர் : தமிழ் செல்வி - தந்தையின் பெயர்: கருப்பையா - வீட்டு எண் : 296-68B வயது : 32 பாலினம் : ஆண்	Photo is available
965	WVM0878579	பெயர் : சோபனா தந்தையின் பெயர்: சோலையன் வீட்டு எண் : 299 வயது : 25 பாலினம் : பெண்	Photo is available
966	BWQ1533595	பெயர் : சந்திரா - கணவர் பெயர்: முனிசாமி - வீட்டு எண் : 301 வயது : 48 பாலினம் : பெண்	Photo is available
967	WVM1494285	பெயர் : நாகப்பன் - தந்தையின் பெயர்: கருப்பையா - வீட்டு எண் : 303 வயது : 68 பாலினம் : ஆண்	Photo is available
968	WVM1494293	பெயர் : ராசாமணி - கணவர் பெயர்: நாகப்பன் - வீட்டு எண் : 303 வயது : 65 பாலினம் : பெண்	Photo is available
969	WVM1494301	பெயர் : முரளி - தந்தையின் பெயர்: நாகப்பன் - வீட்டு எண் : 303 வயது : 48 பாலினம் : ஆண்	Photo is available
970	BWQ3164803	பெயர் : முருகேசன் - தந்தையின் பெயர்: சுப்பிரமணியன் - வீட்டு எண் : 304 வயது : 42 பாலினம் : ஆண்	Photo is available
971	WVM0928648	பெயர் : வீரன் - தந்தையின் பெயர்: கருப்பையா வீட்டு எண் : 305 வயது : 64 பாலினம் : ஆண்	Photo is available
972	WVM1494319	பெயர் : சோலை - கணவர் பெயர்: வீரன் - வீட்டு எண் : 305 வயது : 56 பாலினம் : பெண்	Photo is available
973	BWQ3164829	பெயர் : கருப்பையா - தந்தையின் பெயர்: வீரன் - வீட்டு எண் : 305 வயது : 42 பாலினம் : ஆண்	Photo is available
974	WVM0507236	பெயர் : நந்தினி - கணவர் பெயர்: கருப்பையா - வீட்டு எண் : 305 வயது : 32 பாலினம் : பெண்	Photo is available
975	BWQ3164852	பெயர் : பார்வதி - கணவர் பெயர்: ஆதியப்பன் - வீட்டு எண் : 307 வயது : 59 பாலினம் : பெண்	Photo is available
976	BWQ3164837	பெயர் : பாரதிதாசன் - தந்தையின் பெயர்: ஆதியப்பன் - வீட்டு எண் : 307 வயது : 44 பாலினம் : ஆண்	Photo is available
977	BWQ1533397	பெயர் : பாலாமணி - கணவர் பெயர்: சண்முகம் - வீட்டு எண் : 308 வயது : 62 பாலினம் : பெண்	Photo is available
978	BWQ1534726	பெயர் : ராக்கி - கணவர் பெயர்: கருப்பையா - வீட்டு எண் : 309 வயது : 64 பாலினம் : பெண்	Photo is available
979	WVM0433458	பெயர் : பெருமாள் - தந்தையின் பெயர்: கருப்பையா - வீட்டு எண் : 309 வயது : 45 பாலினம் : ஆண்	Photo is available
980	WVM0774976	பெயர் : லெட்சுமணன் - தந்தையின் பெயர்: கருப்பையா - வீட்டு எண் : 309 வயது : 41 பாலினம் : ஆண்	Photo is available
981	WVM0775056	பெயர் : விஜயகுமாரி - கணவர் பெயர்: லெட்சுமணன் - வீட்டு எண் : 309 வயது : 29 பாலினம் : பெண்	Photo is available

982 BWQ1535806 பெயர் : லட்சுமி - கணவர் பெயர்: நாகராசன் - வீட்டு எண் : 310 வயது : 52 பாலினம் : பெண் Photo is available	983 WVM1494327 பெயர் : கருப்பையா - தந்தையின் பெயர்: சின்னக்கருப்பன் - வீட்டு எண் : 311 வயது : 55 பாலினம் : ஆண் Photo is available	984 BWQ1670256 பெயர் : சிக்கி - கணவர் பெயர்: செல்வம் - வீட்டு எண் : 312 வயது : 62 பாலினம் : பெண் Photo is available
985 WVM1494343 பெயர் : செல்வகுமார் - தந்தையின் பெயர்: வியாஸ் - வீட்டு எண் : 313 வயது : 68 பாலினம் : ஆண் Photo is available	986 BWQ1534528 பெயர் : சித்திரா - கணவர் பெயர்: செல்வகுமார் - வீட்டு எண் : 313 வயது : 59 பாலினம் : பெண் Photo is available	987 WVM0295782 பெயர் : புவனேஷ்குமார் - தந்தையின் பெயர்: செல்வகுமார் - வீட்டு எண் : 313 வயது : 35 பாலினம் : ஆண் Photo is available
988 WVM0597682 பெயர் : பிரகதீஸ்குமார் - தந்தையின் பெயர்: செல்வகுமார் - வீட்டு எண் : 313 வயது : 32 பாலினம் : ஆண் Photo is available	989 WVM1494350 பெயர் : வனத்தையன் - தந்தையின் பெயர்: சவரிமுத்து - வீட்டு எண் : 314 வயது : 54 பாலினம் : ஆண் Photo is available	990 WVM1494368 பெயர் : சுப்பையா - தந்தையின் பெயர்: பழனியாண்டி - வீட்டு எண் : 315 வயது : 67 பாலினம் : ஆண் Photo is available
991 BWQ1534957 பெயர் : வெள்ளையம்மாள் - கணவர் பெயர்: சுப்பையா - வீட்டு எண் : 315 வயது : 66 பாலினம் : பெண் Photo is available	992 WVM1494384 பெயர் : வெள்ளையமாள் - கணவர் பெயர்: சுப்பையா - வீட்டு எண் : 319 வயது : 54 பாலினம் : பெண் Photo is available	993 BWQ3080272 பெயர் : கருணாகரன் - தந்தையின் பெயர்: சுப்பையா - வீட்டு எண் : 319 வயது : 45 பாலினம் : ஆண் Photo is available
994 WVM0752519 பெயர் : தினேஷ்குமார் - தந்தையின் பெயர்: மணிமுத்து - வீட்டு எண் : 320-68 வயது : 30 பாலினம் : ஆண் Photo is available	995 WVM0774885 பெயர் : சதீஸ்குமார் - தந்தையின் பெயர்: மணிமுத்து - வீட்டு எண் : 320-68 வயது : 30 பாலினம் : ஆண் Photo is available	996 BWQ1533421 பெயர் : ருக்மணி - கணவர் பெயர்: மாரிமுத்து - வீட்டு எண் : 323 வயது : 52 பாலினம் : பெண் Photo is available
997 WVM0645614 பெயர் : பொற்கொடி - தந்தையின் பெயர்: மாரிமுத்து - வீட்டு எண் : 323 வயது : 29 பாலினம் : பெண் Photo is available	998 WVM1774959 பெயர் : மணிகண்டன் மாரிமுத்து தந்தையின் பெயர்: மாரிமுத்து கணேசன் வீட்டு எண் : 323 வயது : 23 பாலினம் : ஆண் Photo is available	999 WVM0924571 பெயர் : தவமணி கணவர் பெயர்: சின்னக்கண்ணு வீட்டு எண் : 325 வயது : 47 பாலினம் : பெண் Photo is available
1000 WVM0645804 பெயர் : முத்து - தந்தையின் பெயர்: ராசு - வீட்டு எண் : 325 வயது : 44 பாலினம் : ஆண் Photo is available	1001 WVM0645812 பெயர் : தேன்மொழி கணவர் பெயர்: முத்து வீட்டு எண் : 325 வயது : 39 பாலினம் : பெண் Photo is available	1002 WVM1714112 பெயர் : சந்திரபிரகாஷ் தந்தையின் பெயர்: சின்னக்கண்ணு வீட்டு எண் : 325 வயது : 24 பாலினம் : ஆண் Photo is available
1003 BWQ3164894 பெயர் : காளியம்மாள் - கணவர் பெயர்: அய்யாவு - வீட்டு எண் : 328 வயது : 53 பாலினம் : பெண் Photo is available	1004 WVM1494400 பெயர் : சிதம்பரம் - தந்தையின் பெயர்: பெரமன் - வீட்டு எண் : 329 வயது : 70 பாலினம் : ஆண் Photo is available	1005 BWQ1669704 பெயர் : அடைக்கம்மாள் - கணவர் பெயர்: சிதம்பரம் - வீட்டு எண் : 329 வயது : 62 பாலினம் : பெண் Photo is available
1006 WVM0940718 பெயர் : கௌசல்யா ரவிச்சந்திரன் தந்தையின் பெயர்: ரவிச்சந்திரன் சிதம்பரம் வீட்டு எண் : 337 வயது : 25 பாலினம் : பெண் Photo is available	1007 WVM0805515 பெயர் : புண்ணியமூர்த்தி - தந்தையின் பெயர்: ராமநாதன் - வீட்டு எண் : 437 வயது : 47 பாலினம் : ஆண் Photo is available	1008 WVM0805507 பெயர் : வனிதா - கணவர் பெயர்: புண்ணியமூர்த்தி - வீட்டு எண் : 437 வயது : 40 பாலினம் : பெண் Photo is available
1009 WVM0108613 பெயர் : சுந்தர்ராஜன் - தந்தையின் பெயர்: கருப்பையா - வீட்டு எண் : 651F வயது : 60 பாலினம் : ஆண் Photo is available	1010 WVM0108621 பெயர் : நாச்சி - கணவர் பெயர்: சுந்தர்ராஜன் - வீட்டு எண் : 651-F வயது : 57 பாலினம் : பெண் Photo is available	1011 BWQ3164902 பெயர் : கணேசன் - தந்தையின் பெயர்: ஆதியப்பன் - வீட்டு எண் : 2801 வயது : 61 பாலினம் : ஆண் Photo is available

1012 WVM1730209
பெயர் : முத்துக்குமார்
தந்தையின் பெயர்: சுந்தர்ராஜ்
வீட்டு எண் : 4212 4
வயது : 23 பாலினம் : ஆண்
Photo is available

1013 WVM1773829
பெயர் : வனிதா
கணவர் பெயர்: கணேசன்
வீட்டு எண் : ஏ320-4
வயது : 44 பாலினம் : பெண்
Photo is available

1014 WVM1773852
பெயர் : ராஜம்
கணவர் பெயர்: முத்துக்கிருஷ்ணன்
வீட்டு எண் : ஏ/320-4
வயது : 72 பாலினம் : பெண்
Photo is available

1015 WVM1773753
பெயர் : மணிகண்டன்
தந்தையின் பெயர்: கணேசன்
வீட்டு எண் : ஏ/320-4
வயது : 24 பாலினம் : ஆண்
Photo is available

1016 WVM2030773
பெயர் : கார்த்திக்ராஜா க
தந்தையின் பெயர்: கணேசன்
வீட்டு எண் : ஏ/320-4
வயது : 23 பாலினம் : ஆண்
Photo is available

1017 WVM1909308
பெயர் : தர்ஷினி
தந்தையின் பெயர்: முத்து
வீட்டு எண் : ஸி8
வயது : 23 பாலினம் : பெண்
Photo is available

1018 WVM0941484
பெயர் : அன்னலெட்சுமி காசிநாதன்
கணவர் பெயர்: காசிநாதன் மெய்யப்பன்
வீட்டு எண் : பஞ்சுமில் குடியிருப்பு
வயது : 25 பாலினம் : பெண்
Photo is available

1019 WVM1910199
பெயர் : சேரன்
தந்தையின் பெயர்: பாஸ்கர்
வீட்டு எண் : பஞ்சுமில் குடியிருப்பு
வயது : 21 பாலினம் : ஆண்
Photo is available

1020 WVM0433763 பெயர் : விசுவநாதன் - தந்தையின் பெயர்: நாராயணன் - வீட்டு எண் : 1-4-1 வயது : 52 பாலினம் : ஆண் Photo is available	1021 WVM0507202 பெயர் : ராதிகா - தந்தையின் பெயர்: விசுவநாதன் - வீட்டு எண் : 1-4-1 வயது : 39 பாலினம் : ஆண் Photo is available	1022 BWQ3345279 பெயர் : ராக்கம்மாள் - கணவர் பெயர்: கோடீஸ்வரன் - வீட்டு எண் : 2-245 வயது : 42 பாலினம் : பெண் Photo is available
1023 WVM0433581 பெயர் : கார்த்திக்குமார் - தந்தையின் பெயர்: சிதம்பரம் - வீட்டு எண் : 3-352 வயது : 46 பாலினம் : ஆண் Photo is available	1024 WVM0433672 பெயர் : பாண்டிமீனா - கணவர் பெயர்: கார்த்திக்குமார் - வீட்டு எண் : 3-353 வயது : 46 பாலினம் : பெண் Photo is available	1025 BWQ3345303 பெயர் : கிருத்திகா - தந்தையின் பெயர்: சண்முகம் - வீட்டு எண் : 4-26 வயது : 36 பாலினம் : பெண் Photo is available
1026 BWQ3345295 பெயர் : சிவகாமசுந்தரி - கணவர் பெயர்: சண்முகம் - வீட்டு எண் : 4-216 வயது : 58 பாலினம் : பெண் Photo is available	1027 BWQ3345394 பெயர் : விமல் - தந்தையின் பெயர்: சின்னையா - வீட்டு எண் : 4-240 வயது : 39 பாலினம் : ஆண் Photo is available	1028 WVM0108977 பெயர் : காளியம்மாள் - கணவர் பெயர்: ரவிச்சந்திரன் - வீட்டு எண் : 4-336 வயது : 47 பாலினம் : பெண் Photo is available
1029 WVM0074211 பெயர் : கணேஷ்குமார் - தந்தையின் பெயர்: தங்கவேல் - வீட்டு எண் : 4-336 வயது : 36 பாலினம் : ஆண் Photo is available	1030 WVM0433839 பெயர் : பானுமதி - கணவர் பெயர்: முருகன் - வீட்டு எண் : 4-339 வயது : 60 பாலினம் : பெண் Photo is available	1031 WVM1565787 பெயர் : மெய்யநாதன் - தந்தையின் பெயர்: கருப்பையா - வீட்டு எண் : 4பி வயது : 67 பாலினம் : ஆண் Photo is available
1032 WVM0433714 பெயர் : செல்வம் - தந்தையின் பெயர்: மெய்யப்பன் - வீட்டு எண் : 69 வயது : 55 பாலினம் : ஆண் Photo is available	1033 WVM1494418 பெயர் : கூத்தப்பெருமாள் - தந்தையின் பெயர்: மெய்யப்பன் - வீட்டு எண் : 69C வயது : 52 பாலினம் : ஆண் Photo is available	1034 BWQ2383487 பெயர் : தங்கவேல் - தந்தையின் பெயர்: சிதம்பரம் - வீட்டு எண் : 336 வயது : 62 பாலினம் : ஆண் Photo is available
1035 BWQ2382687 பெயர் : ராசகுமாரி - கணவர் பெயர்: தங்கவேல் - வீட்டு எண் : 336 வயது : 57 பாலினம் : பெண் Photo is available	1036 WVM1494426 பெயர் : ரவி - தந்தையின் பெயர்: சிதம்பரம் - வீட்டு எண் : 336 வயது : 56 பாலினம் : ஆண் Photo is available	1037 WVM0940908 பெயர் : கார்த்திகா தங்கவேல் தந்தையின் பெயர்: தங்கவேல் சிதம்பரம் வீட்டு எண் : 336 வயது : 28 பாலினம் : பெண் Photo is available
1038 WVM0940817 பெயர் : கண்ணன் ரவிசந்தரன் தந்தையின் பெயர்: ரவிசந்தரன் சிதம்பரம் வீட்டு எண் : 337 வயது : 28 பாலினம் : ஆண் Photo is available	1039 WVM1970219 பெயர் : மெய்யநாதன் தந்தையின் பெயர்: செல்வநாதன் வீட்டு எண் : 338 வயது : 21 பாலினம் : ஆண் Photo is available	1040 BWQ3272499 பெயர் : முருகன் - தந்தையின் பெயர்: மெய்யப்பன் - வீட்டு எண் : 339 வயது : 62 பாலினம் : ஆண் Photo is available
1041 BWQ3214186 பெயர் : சுப்பையா - தந்தையின் பெயர்: மெய்யப்பன் - வீட்டு எண் : 342 வயது : 64 பாலினம் : ஆண் Photo is available	1042 BWQ3214194 பெயர் : தனலட்சுமி - கணவர் பெயர்: சுப்பையா - வீட்டு எண் : 342 வயது : 57 பாலினம் : பெண் Photo is available	1043 WVM0940759 பெயர் : புனிதா சுப்பையா தந்தையின் பெயர்: சுப்பையா மெய்யப்பன் வீட்டு எண் : 342 வயது : 30 பாலினம் : பெண் Photo is available
1044 WVM1816396 பெயர் : லோகேஸ்வரன் சுப்பையா தாயின் பெயர்: தனலெட்சுமி சுப்பையா வீட்டு எண் : 342 வாளக்குடியிருப்பு வயது : 27 பாலினம் : ஆண் Photo is available	1045 BWQ3080223 பெயர் : இளங்கோவன் - தந்தையின் பெயர்: மெய்யப்பன் - வீட்டு எண் : 344 வயது : 46 பாலினம் : ஆண் Photo is available	1046 WVM0941278 பெயர் : நிஷாந்தி கணவர் பெயர்: இளங்கோவன் மெய்யப்பன் வீட்டு எண் : 346 வயது : 36 பாலினம் : பெண் Photo is available
1047 BWQ2382802 பெயர் : ராசம்மாள் - கணவர் பெயர்: வெள்ளைச்சாமி - வீட்டு எண் : 347 வயது : 67 பாலினம் : பெண் Photo is available	1048 WVM0860734 பெயர் : சொர்ணவள்ளி கணவர் பெயர்: ராஜபிரபு வீட்டு எண் : 347 வயது : 41 பாலினம் : பெண் Photo is available	1049 WVM0860726 பெயர் : கஸ்தூரி கணவர் பெயர்: சக்திவேல் வீட்டு எண் : 347 வயது : 35 பாலினம் : பெண் Photo is available

1050 BWQ3080157 பெயர் : ரவி - தந்தையின் பெயர்: வேலு - வீட்டு எண் : 348 வயது : 62 பாலினம் : ஆண் Photo is available	1051 BWQ3214202 பெயர் : சித்திரா - கணவர் பெயர்: ரவி - வீட்டு எண் : 348 வயது : 59 பாலினம் : பெண் Photo is available	1052 WVM0433698 பெயர் : ராம்குமார் - தந்தையின் பெயர்: ரவி - வீட்டு எண் : 348 வயது : 34 பாலினம் : ஆண் Photo is available
1053 WVM0940775 பெயர் : உஷா ராஜ்குமார் இதரர் பெயர்: ராஜ்குமார் ரவி வீட்டு எண் : 348 வயது : 34 பாலினம் : பெண் Photo is available	1054 WVM0858076 பெயர் : காளீஸ்வரி கணவர் பெயர்: ராம்குமார் வீட்டு எண் : 348 வயது : 32 பாலினம் : பெண் Photo is available	1055 WVM0941369 பெயர் : ராஜ்குமார் ரவி தந்தையின் பெயர்: ராஜ்குமார் ரவி வீட்டு எண் : மேலலெட்சுமணன்குடியிருப்பு வயது : 29 பாலினம் : ஆண் Photo is available

1056 WVM0433912 பெயர் : மல்லிகா - கணவர் பெயர்: சங்கர் - வீட்டு எண் : 1-8C வயது : 51 பாலினம் : பெண் Photo is available	1057 WVM0108597 பெயர் : உமையாள் - கணவர் பெயர்: அடைக்கலம் - வீட்டு எண் : 1-34 வயது : 90 பாலினம் : பெண் Photo is available	1058 WVM0108589 பெயர் : வீரையன் - தந்தையின் பெயர்: அடைக்கலம் - வீட்டு எண் : 1-34 வயது : 54 பாலினம் : ஆண் Photo is available
1059 WVM0108605 பெயர் : சக்தி - தந்தையின் பெயர்: அடைக்கலம் - வீட்டு எண் : 1-34 வயது : 50 பாலினம் : ஆண் Photo is available	1060 WVM0805994 பெயர் : ராமு - கணவர் பெயர்: ராமன் - வீட்டு எண் : 1-114B வயது : 35 பாலினம் : பெண் Photo is available	1061 WVM0877902 பெயர் : நதியா கணவர் பெயர்: ஐய்யப்பன் வீட்டு எண் : 2-627 வயது : 37 பாலினம் : பெண் Photo is available
1062 WVM0805788 பெயர் : சங்கீதா - கணவர் பெயர்: கருப்பையா - வீட்டு எண் : 3-122 வயது : 30 பாலினம் : பெண் Photo is available	1063 WVM0805580 பெயர் : சுதா - கணவர் பெயர்: கருப்பையா - வீட்டு எண் : 3-125A வயது : 42 பாலினம் : பெண் Photo is available	1064 WVM0805978 பெயர் : செல்லம்மாள் - கணவர் பெயர்: கருப்பையா - வீட்டு எண் : 3-921 வயது : 72 பாலினம் : பெண் Photo is available
1065 WVM0669788 பெயர் : சரவணக்குமார் - தந்தையின் பெயர்: ராமச்சந்திரன் - வீட்டு எண் : 4 வயது : 47 பாலினம் : ஆண் Photo is available	1066 WVM2016822 பெயர் : ரம்யா தந்தையின் பெயர்: கண்ணன் வீட்டு எண் : 4/133 வயது : 27 பாலினம் : பெண் Photo is available	1067 WVM2013647 பெயர் : ரதியா தந்தையின் பெயர்: கண்ணன் வீட்டு எண் : 4/133 வயது : 22 பாலினம் : பெண் Photo is available
1068 WVM0805689 பெயர் : சுப்பிரமணியன் - தந்தையின் பெயர்: அழகப்பன் - வீட்டு எண் : 4-155 வயது : 39 பாலினம் : ஆண் Photo is available	1069 WVM1828078 பெயர் : அரசகுமார் தந்தையின் பெயர்: மாவத்தன் சேர்வை வீட்டு எண் : 4/158-2 வயது : 45 பாலினம் : ஆண் Photo is available	1070 WVM1828086 பெயர் : வெள்ளையம்மள் கணவர் பெயர்: அரசகுமார் வீட்டு எண் : 4/158-2 வயது : 39 பாலினம் : பெண் Photo is available
1071 WVM0805598 பெயர் : ராக்கம்மாள் - கணவர் பெயர்: கருப்பையா - வீட்டு எண் : 4-183 வயது : 48 பாலினம் : பெண் Photo is available	1072 WVM1867449 பெயர் : ரவீந்தர் தந்தையின் பெயர்: கணேசன் வீட்டு எண் : 4/190-3 வயது : 38 பாலினம் : ஆண் Photo is available	1073 WVM1867456 பெயர் : ஷீலாராணி கணவர் பெயர்: ரவீந்தர் வீட்டு எண் : 4/190-3 வயது : 34 பாலினம் : பெண் Photo is available
1074 WVM0433995 பெயர் : செல்வி - கணவர் பெயர்: ராசு - வீட்டு எண் : 4-203 வயது : 53 பாலினம் : பெண் Photo is available	1075 WVM0805523 பெயர் : தனேசகரன் - தந்தையின் பெயர்: சுப்பையா - வீட்டு எண் : 4-315 வயது : 42 பாலினம் : ஆண் Photo is available	1076 WVM0927632 பெயர் : விக்னேஸ்வரன் தந்தையின் பெயர்: செல்வராஜ் வீட்டு எண் : 34 வயது : 27 பாலினம் : ஆண் Photo is available
1077 WVM1795616 பெயர் : விமல்ராஜ் விமல் தந்தையின் பெயர்: சித்ரா செல்வராஜ் வீட்டு எண் : 34 வயது : 23 பாலினம் : ஆண் Photo is available	1078 WVM1936228 பெயர் : வினிதா கூ தந்தையின் பெயர்: கூத்தன் வீட்டு எண் : 62 வயது : 25 பாலினம் : பெண் Photo is available	1079 WVM0806117 பெயர் : பாண்டித்துரை - தந்தையின் பெயர்: பிச்சை - வீட்டு எண் : 134-66A வயது : 28 பாலினம் : ஆண் Photo is available
1080 WVM0805572 பெயர் : லெட்சுமி - கணவர் பெயர்: சங்கர் - வீட்டு எண் : 147 வயது : 42 பாலினம் : பெண் Photo is available	1081 WVM0597625 பெயர் : பிரேம்குமார் ழ- தந்தையின் பெயர்: செல்வராஜ் - வீட்டு எண் : 226 வயது : 33 பாலினம் : ஆண் Photo is available	1082 WVM0597716 பெயர் : சுரேஷ் - தந்தையின் பெயர்: செல்வராஜ் - வீட்டு எண் : 226-681 வயது : 31 பாலினம் : ஆண் Photo is available
1083 WVM1494467 பெயர் : சீனிவாசன் - தந்தையின் பெயர்: உடையான் - வீட்டு எண் : 352 வயது : 81 பாலினம் : ஆண் Photo is available	1084 WVM1494475 பெயர் : சிட்டுக்கண்ணு - கணவர் பெயர்: சீனிவாசன் - வீட்டு எண் : 352 வயது : 72 பாலினம் : பெண் Photo is available	

1085 | 1 | WVM2043883 பெயர் : சந்தோஷ் தந்தையின் பெயர்: மாணிக்கம் வீட்டு எண் : 3-6 வயது : 18 பாலினம் : ஆண் Photo is available	1086 | 3 | WVM2045847 பெயர் : ராஜலெட்சுமி தந்தையின் பெயர்: ராஜராஜன் வீட்டு எண் : 233 வயது : 18 பாலினம் : பெண் Photo is available	1087 | 1 | WVM2045912 பெயர் : ஆனந்தி தந்தையின் பெயர்: உடையப்பன் வீட்டு எண் : 4-186 வயது : 25 பாலினம் : பெண் Photo is available
1088 | 3 | WVM2054237 பெயர் : நடராஜன் தந்தையின் பெயர்: சோலைமணி வீட்டு எண் : 4-128 வயது : 18 பாலினம் : ஆண் Photo is available	1089 | 1 | WVM2067270 பெயர் : அனிதா கணவர் பெயர்: ரகுபதி வீட்டு எண் : 3-114 வயது : 26 பாலினம் : பெண் Photo is available	1090 | 1 | WVM2068500 பெயர் : சீரங்கம் கணவர் பெயர்: சின்னராசா வீட்டு எண் : 3-104 வயது : 35 பாலினம் : பெண் Photo is available
1091 | 2 | WVM2068583 பெயர் : ரேணுகா கணவர் பெயர்: சாத்தையா வீட்டு எண் : 143/62 வயது : 26 பாலினம் : பெண் Photo is available	1092 | 1 | WVM2079317 பெயர் : காயத்ரி மு தந்தையின் பெயர்: முத்தையா வீட்டு எண் : 35 வயது : 18 பாலினம் : பெண் Photo is available	1093 | 3 | WVM2084655 பெயர் : கவிதா கணவர் பெயர்: முருகேசன் வீட்டு எண் : 4/242 வயது : 29 பாலினம் : பெண் Photo is available
1094 | 4 | WVM2084705 பெயர் : பாண்டிகிருஷ்ணன் தந்தையின் பெயர்: கார்த்திக்குமார் வீட்டு எண் : 3-352 வயது : 20 பாலினம் : ஆண் Photo is available	1095 | 1 | WVM2086833 பெயர் : அனுசுயா தந்தையின் பெயர்: பாண்டி வீட்டு எண் : 11-8 வயது : 19 பாலினம் : பெண் Photo is available	1096 | 1 | WVM2086866 பெயர் : அகல்யா தந்தையின் பெயர்: பாண்டி வீட்டு எண் : 11-8 வயது : 22 பாலினம் : பெண் Photo is available
1097 | 1 | WVM2086882 பெயர் : கருப்பாயீ கணவர் பெயர்: வெடத்தன் வீட்டு எண் : 3-31ஏ வயது : 26 பாலினம் : பெண் Photo is available	1098 | 3 | WVM2086908 பெயர் : கோமதி தந்தையின் பெயர்: சுந்தர்ராஜ் வீட்டு எண் : 4/212-4 வயது : 22 பாலினம் : பெண் Photo is available	1099 | 3 | WVM2086916 பெயர் : பிரியதர்ஷினி தந்தையின் பெயர்: சோலைமணி வீட்டு எண் : 4-218 வயது : 19 பாலினம் : பெண் Photo is available
1100 | 2 | WVM2086924 பெயர் : பாண்டி தந்தையின் பெயர்: கூத்தையா வீட்டு எண் : 132 வயது : 18 பாலினம் : ஆண் Photo is available	1101 | 3 | WVM2087013 பெயர் : வளர்மதி தந்தையின் பெயர்: சுந்தர்ராஜ் வீட்டு எண் : 4/212-4 வயது : 21 பாலினம் : பெண் Photo is available	1102 | 3 | WVM2087716 பெயர் : விஜி கணவர் பெயர்: மெய்யநாதன் வீட்டு எண் : 3/212-1 வயது : 31 பாலினம் : பெண் Photo is available
1103 | 3 | WVM2090033 பெயர் : பிரசாந்த் தந்தையின் பெயர்: அடைக்கலம் வீட்டு எண் : 330 வயது : 20 பாலினம் : ஆண் Photo is available	1104 | 1 | WVM2090116 பெயர் : வினோத்குமார் தந்தையின் பெயர்: அடைக்கலம் வீட்டு எண் : 3-15 வயது : 19 பாலினம் : ஆண் Photo is available	1105 | 3 | WVM2092021 பெயர் : கோபிகா தந்தையின் பெயர்: மதி வீட்டு எண் : 4/321 வயது : 18 பாலினம் : பெண் Photo is available
1106 | 1 | WVM2092484 பெயர் : கருப்பையா தாயின் பெயர்: மீனாள் வீட்டு எண் : 70 வயது : 24 பாலினம் : ஆண் Photo is available		

வாக்காளர் குறித்த விவரங்களின் சுருக்கம்							
A) வாக்காளர்களின் எண்ணிக்கை							
		பட்டியலின் வகை	பட்டியல் விவரம்	வாக்காளர்களின் எண்ணிக்கை			
				ஆண்	பெண்	மூன்றாம் பாலினம்	மொத்தம்
I	அடிப்படைப் பட்டியல்	அடிப்படைப் பட்டியல்	19.12.2025 அன்று வெளியிடப்பட்ட, சிறப்பு தீவிர திருத்தம், 2026-இன் அடிப்படைப் பட்டியலோடு, ஒருங்கிணைக்கப்பட்ட அத்திருத்தத்தின் சேர்த்தல்கள் அடங்கிய துணைப்பட்டியல்-1 (துணைப்பட்டியல்-1 இல் உள்ள நீக்கங்களும் திருத்தங்களும் அடிப்படைப் பட்டியலில் குறிப்பிடப்பட்டுள்ளன)	527	557	0	1084
II	சேர்த்தல் பட்டியல்	துணை பட்டியல் 1	சிறப்பு தீவிர திருத்தம் 2026	7	15	0	22
III	நீக்கல் பட்டியல்	துணை பட்டியல் 1	சிறப்பு தீவிர திருத்தம் 2026	0	0	0	0
IV	பாலினப் பிரிவில் மாற்றம் செய்வதால் ஏற்படும் வேறுபாடு			0	0	0	0
திருத்தங்களுக்கு பிறகு பட்டியலிலுள்ள நிகர வாக்காளர்களின் எண்ணிக்கை (I+II-III+IV)				534	572	0	1106

B) திருத்தங்களின் எண்ணிக்கை		
பட்டியலின் வகை	பட்டியல் விவரம்	திருத்தங்களின் எண்ணிக்கை
துணை பட்டியல் 1	சிறப்பு தீவிர திருத்தம் 2026	2

வாக்காளர் பதிவு அலுவலரின்
கையொப்பம்

E- Expired, S- Shifted, R-Repeated, M - Missing, Q- Disqualified