வாக்காளர் பட்டியல் 2026 S22 தமிழ்நாடு

சட்டமன்றத் தொகுதியின் எண். பெயர் மற்றும் ஒதுக்கீட்டுத்தகுதி நிலை : 206 - விருதுநகர் (பொது)	பாகம் எண் : 116

சட்டமன்றத் தொகுதி அடங்கியுள்ள நாடாளுமன்றத் தொகுதியின் எண். பெயர் மற்றும் ஒதுக்கீட்டுத்தகுதி நிலை : 34 - விருதுநகர் (பொது)

1. திருத்தத்தின் விவரங்கள்

திருத்தப்படும் ஆண்டு	**2026**	**பட்டியல் விவரம்**
தகுதியேற்படுத்தும் நாள்	**01-01-2026**	19.12.2025 அன்று வெளியிடப்பட்ட, சிறப்பு தீவிர திருத்தம், 2026-இன் அடிப்படைப் பட்டியலோடு, ஒருங்கிணைக்கப்பட்ட அத்திருத்தத்தின் சேர்த்தல்கள் அடங்கிய துணைப்பட்டியல்-1 (துணைப்பட்டியல்-1 இல் உள்ள நீக்கங்களும் திருத்தங்களும் அடிப்படைப் பட்டியலில் குறிப்பிடப்பட்டுள்ளன)
திருத்தத்தின் வகை	**சிறப்பு தீவிர திருத்தம் 2026**	
பட்டியல் வெளியிடப்பட்ட நாள்	**23-02-2026**	

2. பாகத்தின் விவரங்கள் மற்றும் வாக்குச்சாவடிக்கான பரப்பளவு

இந்த பாகத்தில், பாகத்தின் கீழ் வரும் பிரிவின் எண் மற்றும் பெயர்

1-விருதுநகர் (ந), வார்டு 5இராமமூர்த்தி ரோடு
2-விருதுநகர் (ந), வார்டு5வீராச்சாமி 1 வது தெரு
3-விருதுநகர் (ந), வார்டு 5 வீராச்சாமி 2 வது தெரு
4-விருதுநகர் (ந), வார்டு 10 செ. மீ. பெண்பாடசாலை தெரு

முக்கிய நகரம்/கிராமம்	: விருதுநகர்
வார்டு	:
அஞ்சல் அலுவலகம்	: விருதுநகர்
காவல் நிலையம்	: விருதுநகர் கிழக்கு
பஞ்சாயத்து	:
வட்டம்	: விருதுநகர்
கோட்டம்	: சாத்தூர்
மாவட்டம்	: விருதுநகர்
அஞ்சல் குறியீட்டு எண்	: 626001

3. வாக்குச் சாவடியின் விவரங்கள்

வாக்குச் சாவடியின் எண் மற்றும் பெயர் :

116 - அ ச ப சின்னச்சாமி நாடார் சின்னதங்கச்சியம்மாள் நகராட்சி நடுநிலைப்பள்ளி, கிழக்கு பக்கம் புதிய கட்டிடம் 168 ராமமூர்த்தி ரோடு விருதுநகர்-626001

வாக்குச் சாவடியின் முகவரி :

அ ச ப சின்னச்சாமி நாடார் சின்னதங்கச்சியம்மாள் நகராட்சி நடுநிலைப்பள்ளி, கிழக்கு பக்கம் புதிய கட்டிடம் 168 ராமமூர்த்தி ரோடு விருதுநகர்-626001

வாக்குச் சாவடியின் வகைப்பாடு (ஆண்/பெண்/பொது)	பொது
துணை வாக்குச் சாவடிகளின் எண்ணிக்கை :	0

4. வாக்காளர்களின் எண்ணிக்கை

தொடங்கும் வரிசை எண்	முடியும் வரிசை எண்.	நிகர வாக்காளர்களின் எண்ணிக்கை			
		ஆண்	பெண்	மூன்றாம் பாலினம்	மொத்தம்
1	565	271	287	0	558

வாக்காளர் பதிவு அலுவலரின்
கையொப்பம்

Nazri Naksha	Google Map View

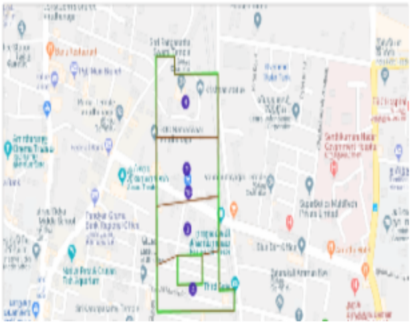

Polling Station Building Front View	Polling Station Front View

Cad View	Key MAP View

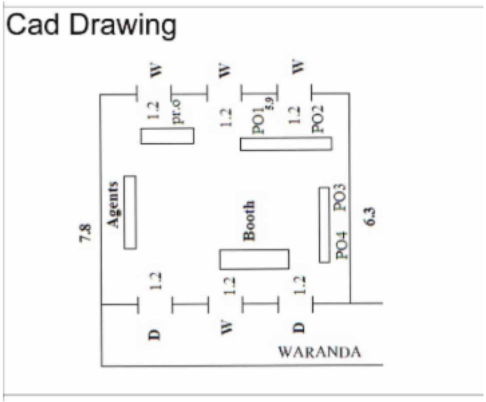

1 ZAY0059626
பெயர் : வீணாராணி -
கணவர் பெயர்: கண்ணபிரான் -
வீட்டு எண் : 4-131
வயது : 45 பாலினம் : பெண்
Photo is available

2 ZAY1909944
பெயர் : இலக்கியா
தந்தையின் பெயர்: மதியழகன்
வீட்டு எண் : 10-1 போஸ்ட் அலுவலகம் சாலை
வயது : 34 பாலினம் : பெண்
Photo is available

S 3 MNL2813715
DELETED
பெயர் : நாகராஜன் -
தந்தையின் பெயர்: பெரியண்ணன்நாடார் -
வீட்டு எண் : 14
வயது : 71 பாலினம் : ஆண்
Photo is available

4 ZAY1819812
பெயர் : கநனேஷ்வரி
கணவர் பெயர்: செல்வம்
வீட்டு எண் : 14
வயது : 52 பாலினம் : பெண்
Photo is available

5 ZAY1819762
பெயர் : விக்னெஷ்
தந்தையின் பெயர்: செல்வம்
வீட்டு எண் : 14
வயது : 24 பாலினம் : ஆண்
Photo is available

6 ZAY1989532
பெயர் : மாரியம்மாள்
கணவர் பெயர்: காடையன்
வீட்டு எண் : 14/104
வயது : 25 பாலினம் : பெண்
Photo is available

7 ZAY1058346
பெயர் : கார்த்திக் ராஜா -
தந்தையின் பெயர்: மதியழகன் -
வீட்டு எண் : 19-1 போஸ்ட் அலுவலகம்
வயது : 28 பாலினம் : ஆண்
Photo is available

8 ZAY0817320
பெயர் : மதியழகன் -
தந்தையின் பெயர்: வன்னியராஜன் -
வீட்டு எண் : 19-1 போஸ்ட் அலுவலகம் தெரு
வயது : 63 பாலினம் : ஆண்
Photo is available

9 MNL2788354
பெயர் : கி ஆனந்தி
கணவர் பெயர்: கிருஷ்ணன் -
வீட்டு எண் : 23
வயது : 57 பாலினம் : பெண்
Photo is available

10 ZAY0406165
பெயர் : விக்னேஷ்வரி -
தந்தையின் பெயர்: தங்கராஜ் -
வீட்டு எண் : 23
வயது : 35 பாலினம் : பெண்
Photo is available

11 ZAY1176759
பெயர் : மதுமதி
தந்தையின் பெயர்: ஜெயப்பிரகாஷ்
வீட்டு எண் : 23
வயது : 25 பாலினம் : பெண்
Photo is available

12 ZAY1958289
பெயர் : ராஜ் நிதிதா
தந்தையின் பெயர்: பாலச்சந்தர்
வீட்டு எண் : 24
வயது : 21 பாலினம் : பெண்
Photo is available

13 ZAY1856566
பெயர் : ரேஷ்மா
தந்தையின் பெயர்: ரபிநாத்
வீட்டு எண் : 25/1
வயது : 24 பாலினம் : பெண்
Photo is available

14 ZAY1474139
பெயர் : பாண்டியராஜ் -
தந்தையின் பெயர்: நாராயணசாமி -
வீட்டு எண் : 39
வயது : 56 பாலினம் : ஆண்
Photo is available

15 ZAY1233691
பெயர் : அபர்ணா
தந்தையின் பெயர்: பாண்டியராஜ்
வீட்டு எண் : 39
வயது : 25 பாலினம் : பெண்
Photo is available

16 ZAY0059634
பெயர் : சண்முகவள்ளி -
கணவர் பெயர்: மாரிமுத்து -
வீட்டு எண் : 41-103
வயது : 62 பாலினம் : பெண்
Photo is available

17 ZAY1796853
பெயர் : ராம்குமார்
தந்தையின் பெயர்: ரமேஷ்
வீட்டு எண் : 434
வயது : 24 பாலினம் : ஆண்
Photo is available

18 ZAY1032085
பெயர் : கிருஷ்ணா -
தந்தையின் பெயர்: மாரியப்பன் -
வீட்டு எண் : 47
வயது : 28 பாலினம் : பெண்
Photo is available

19 ZAY1233097
பெயர் : சுந்தரி
தந்தையின் பெயர்: மாரியப்பன்
வீட்டு எண் : 49
வயது : 50 பாலினம் : பெண்
Photo is available

20 ZAY0059469
பெயர் : மாரீஸ்வரி -
தந்தையின் பெயர்: அய்யாத்துரை -
வீட்டு எண் : 49
வயது : 36 பாலினம் : பெண்
Photo is available

21 ZAY1491232
பெயர் : இரத்தினவேல் -
தந்தையின் பெயர்: வடிவேல் -
வீட்டு எண் : 51
வயது : 81 பாலினம் : ஆண்
Photo is available

22 ZAY0548404
பெயர் : குணசேகரன் -
தந்தையின் பெயர்: முனிசாமி -
வீட்டு எண் : 51
வயது : 73 பாலினம் : ஆண்
Photo is available

23 ZAY0548388
பெயர் : அம்சவேணி -
கணவர் பெயர்: குணசேகரன் -
வீட்டு எண் : 51
வயது : 72 பாலினம் : பெண்
Photo is available

24 ZAY1491240
பெயர் : சாந்தா -
கணவர் பெயர்: இரத்தினவேல் -
வீட்டு எண் : 51 எஸ் எம் ஜி ஸ்கூல்
வயது : 74 பாலினம் : பெண்
Photo is available

25 ZAY1474238
பெயர் : விரிஜிலால் -
தந்தையின் பெயர்: புருசோத்தம் -
வீட்டு எண் : 52
வயது : 69 பாலினம் : ஆண்
Photo is available

26 ZAY1474246
பெயர் : விமலாவிரிஜிலால் -
கணவர் பெயர்: விரிஜிலால் -
வீட்டு எண் : 52
வயது : 61 பாலினம் : பெண்
Photo is available

27 MNL5335179
பெயர் : பிரசாந்த் -
தந்தையின் பெயர்: ஹரிஸ்குமார் -
வீட்டு எண் : 52
வயது : 37 பாலினம் : ஆண்
Photo is available

28 ZAY1177856
பெயர் : லாவண்யா
தாயின் பெயர்: விஜயலெட்சுமி
வீட்டு எண் : 52
வயது : 26 பாலினம் : பெண்
Photo is available

29 ZAY1491489
பெயர் : சுரேஷ்குமார் -
தந்தையின் பெயர்: இரத்தினவேல் -
வீட்டு எண் : 52 அழகர்சாமி தெரு
வயது : 57 பாலினம் : ஆண்
Photo is available

30 ZAY0505040
பெயர் : விஜயலெட்சுமி -
கணவர் பெயர்: சுரேஷ்குமார் -
வீட்டு எண் : 52 எஸ் எம் ஜி ஸ்கூல்
வயது : 50 பாலினம் : பெண்
Photo is available

31 ZAY1110667
பெயர் : ஹரி ராம் வ ர சு
தந்தையின் பெயர்: சுரேஷ்குமார் -
வீட்டு எண் : 52 எஸ்எ ம் ஜி ஸ்கூல்
வயது : 27 பாலினம் : ஆண்
Photo is available

32 ZAY2115731
பெயர் : ஜான்சி ச
கணவர் பெயர்: சண்முகநாதன்
வீட்டு எண் : 54
வயது : 60 பாலினம் : பெண்
Photo is available

33 YSS1158534
பெயர் : வெங்கடராமன் -
தந்தையின் பெயர்: நடலாஜன் -
வீட்டு எண் : 54-1
வயது : 76 பாலினம் : ஆண்
Photo is available

34 YSS1158526
பெயர் : ராணி -
கணவர் பெயர்: வெங்கடராமன் -
வீட்டு எண் : 54-1
வயது : 68 பாலினம் : பெண்
Photo is available

35 ZAY1474253
பெயர் : பாஸ்கரன் -
தந்தையின் பெயர்: சங்கையா -
வீட்டு எண் : 55
வயது : 79 பாலினம் : ஆண்
Photo is available

36 ZAY1474261
பெயர் : மதுபாலா -
கணவர் பெயர்: பாஸ்கரன் -
வீட்டு எண் : 55
வயது : 67 பாலினம் : பெண்
Photo is available

37 MNL3524725
பெயர் : சங்கர் -
தந்தையின் பெயர்: பாஸ்கரன் -
வீட்டு எண் : 55
வயது : 46 பாலினம் : ஆண்
Photo is available

38 ZAY0177386
பெயர் : மீனா -
கணவர் பெயர்: தீலிப்குமார் -
வீட்டு எண் : 58
வயது : 70 பாலினம் : பெண்
Photo is available

39 ZAY0059642
பெயர் : ஆஷா -
கணவர் பெயர்: மோதிலால் -
வீட்டு எண் : 58
வயது : 62 பாலினம் : பெண்
Photo is available

40 MNL5335153
பெயர் : விஜய் -
தந்தையின் பெயர்: திலிப்குமார் -
வீட்டு எண் : 58
வயது : 44 பாலினம் : ஆண்
Photo is available

41 ZAY0813675
பெயர் : ராகுல் -
தந்தையின் பெயர்: மோதிலால் -
வீட்டு எண் : 58
வயது : 33 பாலினம் : ஆண்
Photo is available

42 ZAY0978643
பெயர் : பாலமுருகன் -
தந்தையின் பெயர்: சர்ப்பராஜ் -
வீட்டு எண் : 59
வயது : 49 பாலினம் : ஆண்
Photo is available

43 ZAY0978650
பெயர் : பாலசரஸ்வதி -
கணவர் பெயர்: பாலமுருகன் -
வீட்டு எண் : 59
வயது : 41 பாலினம் : பெண்
Photo is available

44 ZAY1474279
பெயர் : கந்தசாமி -
தந்தையின் பெயர்: பழனிச்சாமி -
வீட்டு எண் : 61
வயது : 68 பாலினம் : ஆண்
Photo is available

45 ZAY1474287
பெயர் : பழனிஸ்வரி -
கணவர் பெயர்: கந்தசாமி -
வீட்டு எண் : 61
வயது : 63 பாலினம் : பெண்
Photo is available

46 MNL2788180
பெயர் : பழனிராம்குமார் -
தந்தையின் பெயர்: கந்தசாமி -
வீட்டு எண் : 61
வயது : 40 பாலினம் : ஆண்
Photo is available

47 ZAY1474295
பெயர் : ஸ்ரீதரன் -
தந்தையின் பெயர்: பாலகிருஷ்ணன் -
வீட்டு எண் : 63
வயது : 61 பாலினம் : ஆண்
Photo is available

48 ZAY1474303
பெயர் : அனுராதா -
கணவர் பெயர்: ஸ்ரீதரன் -
வீட்டு எண் : 63
வயது : 51 பாலினம் : பெண்
Photo is available

49 ZAY1819911
பெயர் : விஜயலக்ஷ்மி
தந்தையின் பெயர்: சந்திரன்
வீட்டு எண் : 63
வயது : 23 பாலினம் : பெண்
Photo is available

50 MNL1247527
பெயர் : பாலச்சந்தர் -
தந்தையின் பெயர்: நாகப்பன் -
வீட்டு எண் : 65
வயது : 51 பாலினம் : ஆண்
Photo is available

51 MNL2822112
பெயர் : சத்தியபிரியா -
கணவர் பெயர்: பாலசந்தர் -
வீட்டு எண் : 65
வயது : 45 பாலினம் : பெண்
Photo is available

52 MNL1239169
பெயர் : ஜான்ஸிராணி -
கணவர் பெயர்: பழனிச்சாமி -
வீட்டு எண் : 69
வயது : 69 பாலினம் : பெண்
Photo is available

53 ZAY1474329
பெயர் : ரபீநாத் -
தந்தையின் பெயர்: பழனிச்சாமி -
வீட்டு எண் : 69
வயது : 56 பாலினம் : ஆண்
Photo is available

54 MNL1857424
பெயர் : தீபா -
கணவர் பெயர்: ரபிநாத் -
வீட்டு எண் : 69
வயது : 48 பாலினம் : பெண்
Photo is available

55 ZAY0939223
பெயர் : கீர்த்தனா -
தந்தையின் பெயர்: ரவிநாத் -
வீட்டு எண் : 69
வயது : 30 பாலினம் : பெண்
Photo is available

56 ZAY0059444
பெயர் : காசிவிஸ்வநாதன் -
தந்தையின் பெயர்: அழகர்சாமி -
வீட்டு எண் : 70
வயது : 81 பாலினம் : ஆண்
Photo is available

57 MNL1239623
பெயர் : நாகேஸ்வரன் -
தந்தையின் பெயர்: காசிவிஸ்வநாதன் -
வீட்டு எண் : 70
வயது : 52 பாலினம் : ஆண்
Photo is available

58 MNL3521291
பெயர் : கல்யாணி -
கணவர் பெயர்: நாகேஸ்வரன் -
வீட்டு எண் : 70
வயது : 43 பாலினம் : பெண்
Photo is available

59 ZAY0503094
பெயர் : பாண்டியராஜ் -
தந்தையின் பெயர்: நாகராஜ் -
வீட்டு எண் : 70
வயது : 37 பாலினம் : ஆண்
Photo is available

60 MNL5041777
பெயர் : நடராஜன் -
தந்தையின் பெயர்: குருசாமி -
வீட்டு எண் : 71
வயது : 76 பாலினம் : ஆண்
Photo is available

61 MNL5041355
பெயர் : தூயமணி -
கணவர் பெயர்: நடராஜன் -
வீட்டு எண் : 71
வயது : 73 பாலினம் : பெண்
Photo is available

62 ZAY2113645
பெயர் : சாகஸ் பிஜன் சு
தந்தையின் பெயர்: சுந்தர்
வீட்டு எண் : 75/5,ஏ14
வயது : 20 பாலினம் : ஆண்
Photo is available

S 63 MNL3756780
பெயர் : சிவசுப்பிரமணி -
தந்தையின் பெயர்: சோமசுந்தரம் -
வீட்டு எண் : 78
வயது : 67 பாலினம் : ஆண்
DELETED
Photo is available

S 64 ZAY1474378
பெயர் : மாரியம்மாள் -
கணவர் பெயர்: சிவசுப்பிரமணி -
வீட்டு எண் : 78
வயது : 61 பாலினம் : பெண்
DELETED
Photo is available

S 65 MNL3509940
பெயர் : சிவக்குமார் -
தந்தையின் பெயர்: சிவசுப்பிரமணி -
வீட்டு எண் : 78
வயது : 39 பாலினம் : ஆண்
DELETED
Photo is available

66 ZAY0879874
பெயர் : சுந்தர் -
தந்தையின் பெயர்: சிவசுப்பிரமணி -
வீட்டு எண் : 78
வயது : 39 பாலினம் : ஆண்
Photo is available

67 ZAY0405993
பெயர் : பாலாஜி -
தந்தையின் பெயர்: சிவசுப்பிரமணி -
வீட்டு எண் : 78
வயது : 36 பாலினம் : ஆண்
Photo is available

68 ZAY0520304
பெயர் : அபிநயா -
தந்தையின் பெயர்: ராகவன் -
வீட்டு எண் : 78/5-3
வயது : 33 பாலினம் : பெண்
Photo is available

69 ZAY2066439
பெயர் : மாணிக்கவேல்
தந்தையின் பெயர்: சிவசாமி
வீட்டு எண் : 78/ஜி
வயது : 66 பாலினம் : ஆண்
Photo is available

70 ZAY1474386
பெயர் : மரியராஜ் -
தந்தையின் பெயர்: சேசுராஜ் -
வீட்டு எண் : 83
வயது : 56 பாலினம் : ஆண்
Photo is available

71 ZAY1474394
பெயர் : சாந்தி -
கணவர் பெயர்: மரியராஜ் -
வீட்டு எண் : 83
வயது : 51 பாலினம் : பெண்
Photo is available

72 ZAY0813758
பெயர் : சகாய ரூத் மேரி -
தந்தையின் பெயர்: மரிய ராஜ் -
வீட்டு எண் : 83
வயது : 30 பாலினம் : பெண்
Photo is available

73 ZAY1474402
பெயர் : லட்சமி -
கணவர் பெயர்: சின்னத்தம்பி -
வீட்டு எண் : 85
வயது : 73 பாலினம் : பெண்
Photo is available

74 ZAY0813741
பெயர் : பாலமுருகன் -
தாயின் பெயர்: லட்சுமி -
வீட்டு எண் : 85
வயது : 49 பாலினம் : ஆண்
Photo is available

75 MNL5041785
பெயர் : கருப்பசாமி -
தந்தையின் பெயர்: சின்னதம்மி -
வீட்டு எண் : 85
வயது : 45 பாலினம் : ஆண்
Photo is available

76 ZAY0813824
பெயர் : காளீஸ்வரி -
கணவர் பெயர்: பாலமுருகன் -
வீட்டு எண் : 85
வயது : 42 பாலினம் : பெண்
Photo is available

77 ZAY0813832
பெயர் : மகாலட்சுமி -
கணவர் பெயர்: கருப்பசாமி -
வீட்டு எண் : 85
வயது : 40 பாலினம் : பெண்
Photo is available

78 ZAY0929273
பெயர் : இளவரசன் -
தந்தையின் பெயர்: நந்தகோபால் -
வீட்டு எண் : 85
வயது : 38 பாலினம் : ஆண்
Photo is available

79 ZAY0929265
பெயர் : பாமா -
கணவர் பெயர்: இளவரசன் -
வீட்டு எண் : 85
வயது : 33 பாலினம் : பெண்
Photo is available

80 ZAY0626978
பெயர் : செல்லம்மாள் -
கணவர் பெயர்: செல்லப்பா -
வீட்டு எண் : 90
வயது : 73 பாலினம் : பெண்
Photo is available

81 ZAY1829233
பெயர் : லோகேஷ்
தந்தையின் பெயர்: நாகேந்திரன்
வீட்டு எண் : 90-சி
வயது : 23 பாலினம் : ஆண்
Photo is available

82 ZAY1474428
பெயர் : ரத்தினவேல் -
தந்தையின் பெயர்: கணபதி -
வீட்டு எண் : 91
வயது : 68 பாலினம் : ஆண்
Photo is available

83 ZAY1474436
பெயர் : வேலம்மாள் -
கணவர் பெயர்: ரத்தினவேல் -
வீட்டு எண் : 91
வயது : 66 பாலினம் : பெண்
Photo is available

84 ZAY1474493
பெயர் : வேலாயுதம் -
தந்தையின் பெயர்: பிரமநாயகம் -
வீட்டு எண் : 97
வயது : 66 பாலினம் : ஆண்
Photo is available

85 ZAY1474501
பெயர் : ஜமுனா -
கணவர் பெயர்: வேலாயுதம் -
வீட்டு எண் : 97
வயது : 62 பாலினம் : பெண்
Photo is available

86 ZAY0505123
பெயர் : சசிகலா -
கணவர் பெயர்: சாந்தகுமார் -
வீட்டு எண் : 99
வயது : 64 பாலினம் : பெண்
Photo is available

87 MNL2786606
பெயர் : சுதா -
கணவர் பெயர்: பாண்டியராஜன் -
வீட்டு எண் : 99
வயது : 46 பாலினம் : பெண்
Photo is available

88 MNL2810091
பெயர் : ஜெகதீஸ்வரி -
கணவர் பெயர்: சிவக்குமார் -
வீட்டு எண் : 99
வயது : 43 பாலினம் : பெண்
Photo is available

89 ZAY2020493
பெயர் : மதுமிதா
தந்தையின் பெயர்: சிவகுமார்
வீட்டு எண் : 99
வயது : 20 பாலினம் : பெண்
Photo is available

90 ZAY1856459
பெயர் : பாரத்வாஜ்
தந்தையின் பெயர்: பாண்டியராஜ்
வீட்டு எண் : 99/39
வயது : 23 பாலினம் : ஆண்
Photo is available

91 ZAY1474535 பெயர் : இசக்கி - தந்தையின் பெயர்: இசக்கிபடையாச்சி - வீட்டு எண் : 101 வயது : 63 பாலினம் : ஆண் Photo is available	92 ZAY1474543 பெயர் : பேச்சியம்மாள் - கணவர் பெயர்: இசக்கி - வீட்டு எண் : 101 வயது : 56 பாலினம் : பெண் Photo is available	93 ZAY0177410 பெயர் : செண்பக குமார் - தந்தையின் பெயர்: இசக்கி - வீட்டு எண் : 101 வயது : 35 பாலினம் : ஆண் Photo is available
94 ZAY0503102 பெயர் : ராஜ்குமார் - தந்தையின் பெயர்: இசக்கி - வீட்டு எண் : 101 வயது : 34 பாலினம் : ஆண் Photo is available	95 ZAY0695270 பெயர் : ஜான்சி ராணி - தந்தையின் பெயர்: மாரிமுத்து - வீட்டு எண் : 103 வயது : 35 பாலினம் : பெண் Photo is available	96 ZAY1474568 பெயர் : மகிபாலன் - தந்தையின் பெயர்: சிவசாமி - வீட்டு எண் : 104-1 வயது : 78 பாலினம் : ஆண் Photo is available
97 ZAY1474725 பெயர் : வசந்தி - கணவர் பெயர்: மகிபாலன் - வீட்டு எண் : 104-1 வயது : 68 பாலினம் : பெண் Photo is available	98 ZAY1856582 பெயர் : ஸ்வர்ண சக்தி தந்தையின் பெயர்: ரமேஷ் வீட்டு எண் : 105/42 வயது : 24 பாலினம் : பெண் Photo is available	99 ZAY2059756 பெயர் : தனு வியன் க தந்தையின் பெயர்: கற்குவேல் ராம் வீட்டு எண் : 108 வயது : 20 பாலினம் : ஆண் Photo is available
100 MNL1240126 பெயர் : பானுமதி - கணவர் பெயர்: ஜெயராஜ் - வீட்டு எண் : 123 வயது : 75 பாலினம் : பெண் Photo is available	101 MNL1240134 பெயர் : பாபு - தந்தையின் பெயர்: ஜெயராஜ் - வீட்டு எண் : 123 வயது : 58 பாலினம் : பெண் Photo is available	102 MNL1857762 பெயர் : செண்பகதேவி - கணவர் பெயர்: பாபு - வீட்டு எண் : 123 வயது : 47 பாலினம் : பெண் Photo is available
103 ZAY0059030 பெயர் : மூவேந்திரன் - தந்தையின் பெயர்: பாண்டி - வீட்டு எண் : 128-2 வயது : 63 பாலினம் : ஆண் Photo is available	104 ZAY0059022 பெயர் : மஞ்சுளா - கணவர் பெயர்: மூவேந்திரன் - வீட்டு எண் : 128 2 வயது : 59 பாலினம் : பெண் Photo is available	105 MNL1240613 பெயர் : கண்ணன் - தந்தையின் பெயர்: ராஜாக்கனி - வீட்டு எண் : 131 வயது : 66 பாலினம் : ஆண் Photo is available
106 MNL1240605 பெயர் : மீனாகுமாரி - கணவர் பெயர்: கண்ணன் - வீட்டு எண் : 131 வயது : 63 பாலினம் : பெண் Photo is available	107 ZAY1474758 பெயர் : காசியம்மாள் - கணவர் பெயர்: சுப்பிரமணியண் - வீட்டு எண் : 137 வயது : 60 பாலினம் : பெண் Photo is available	108 ZAY0813691 பெயர் : லெட்சுமி - தந்தையின் பெயர்: சுப்பிரமணியன் - வீட்டு எண் : 137 வயது : 47 பாலினம் : பெண் Photo is available
109 ZAY1474766 பெயர் : கண்ணபிரான் - தந்தையின் பெயர்: சுப்பிரமணியன் - வீட்டு எண் : 137 வயது : 43 பாலினம் : ஆண் Photo is available	110 MNL2787729 பெயர் : சுந்தரராஜமூர்த்தி - தந்தையின் பெயர்: சுப்பிரமணியன் - வீட்டு எண் : 137 வயது : 42 பாலினம் : ஆண் Photo is available	111 ZAY1139492 பெயர் : ரூபினி - தந்தையின் பெயர்: அரவிந்தன் - வீட்டு எண் : 137 வயது : 27 பாலினம் : பெண் Photo is available
112 ZAY2084382 பெயர் : நரேஷ் நாராயணன் தாயின் பெயர்: வீர ராணி வீட்டு எண் : 137 வயது : 21 பாலினம் : ஆண் Photo is available	113 ZAY2084366 பெயர் : ஹரிணி தாயின் பெயர்: வீர ராணி வீட்டு எண் : 137 வயது : 19 பாலினம் : பெண் Photo is available	114 ZAY1819747 பெயர் : வர்ஷினி தாயின் பெயர்: லட்சுமி வீட்டு எண் : 137/50 வயது : 23 பாலினம் : பெண் Photo is available
115 MNL1239557 பெயர் : சண்முகநாதன் - தந்தையின் பெயர்: தர்மர் - வீட்டு எண் : 143 வயது : 67 பாலினம் : ஆண் Photo is available	S 116 ZAY0284455 DELETED பெயர் : ஐஸ்வரியா - தந்தையின் பெயர்: சண்முகநாதன் - வீட்டு எண் : 143 வயது : 35 பாலினம் : பெண் Photo is available	117 ZAY1474774 பெயர் : நாகலிங்கம் - தந்தையின் பெயர்: மாணிக்கவேல் - வீட்டு எண் : 155 வயது : 73 பாலினம் : ஆண் Photo is available
118 ZAY1474782 பெயர் : ஜமுனா - கணவர் பெயர்: நாகலிங்கம் - வீட்டு எண் : 155 வயது : 68 பாலினம் : பெண் Photo is available	119 ZAY2084259 பெயர் : சுந்தர வேல் தந்தையின் பெயர்: ஆனந்த ராஜன் வீட்டு எண் : 174/2 வயது : 67 பாலினம் : ஆண் Photo is available	120 ZAY1256247 பெயர் : ருக்மணி கணவர் பெயர்: சுந்தரவேல் வீட்டு எண் : 174/2 வயது : 64 பாலினம் : பெண் Photo is available

121 ZAY1264662
பெயர் : முத்துமீனாட்சி
கணவர் பெயர்: விக்னேஸ்வரன்
வீட்டு எண் : 174-05
வயது : 42 பாலினம் : பெண்
Photo is available

122 ZAY1919679
பெயர் : ஸ்ரீதர்
தந்தையின் பெயர்: வேணுகோபால்
வீட்டு எண் : 174/பி1
வயது : 45 பாலினம் : ஆண்
Photo is available

123 ZAY1919695
பெயர் : பியூலா
கணவர் பெயர்: ஸ்ரீதர்
வீட்டு எண் : 174/பி1
வயது : 42 பாலினம் : பெண்
Photo is available

124 ZAY0177436
பெயர் : இசக்கிமுத்து -
தந்தையின் பெயர்: மாசானம் -
வீட்டு எண் : 174/பி3
வயது : 55 பாலினம் : ஆண்
Photo is available

125 MNL3516929
பெயர் : இசக்கியம்மாள் -
கணவர் பெயர்: இசக்கிமுத்து -
வீட்டு எண் : 174/பீ3
வயது : 49 பாலினம் : பெண்
Photo is available

126 ZAY1233683
பெயர் : பாலபாரதி
தந்தையின் பெயர்: இசக்கிமுத்து
வீட்டு எண் : 174/B3
வயது : 26 பாலினம் : பெண்
Photo is available

127 ZAY1967934
பெயர் : சிவபாலா
தந்தையின் பெயர்: இசக்கி முத்து
வீட்டு எண் : 174/பீ3
வயது : 21 பாலினம் : ஆண்
Photo is available

128 ZAY0726562
பெயர் : செல்வகணேஷ் -
தந்தையின் பெயர்: சிவகுமார் -
வீட்டு எண் : 174-b4
வயது : 33 பாலினம் : ஆண்
Photo is available

129 ZAY0813683
பெயர் : கண்ணன் -
தந்தையின் பெயர்: சிவக்குமார் -
வீட்டு எண் : 174-b-4
வயது : 31 பாலினம் : ஆண்
Photo is available

130 ZAY0059618
பெயர் : முத்துக்கிருஷ்ணன் -
தந்தையின் பெயர்: சண்முகவேல் -
வீட்டு எண் : 177-1
வயது : 77 பாலினம் : ஆண்
Photo is available

131 ZAY0059600
பெயர் : முத்துகிருஷ்ணன் புனிதவதி
கணவர் பெயர்: சின்னக்கனி -
வீட்டு எண் : 177-1
வயது : 69 பாலினம் : பெண்
Photo is available

132 ZAY1474451
பெயர் : பிரபாகரன் -
தந்தையின் பெயர்: அருணாசலம் -
வீட்டு எண் : 178
வயது : 74 பாலினம் : ஆண்
Photo is available

133 ZAY1474469
பெயர் : உஷா -
கணவர் பெயர்: பிரபாகரன்
வீட்டு எண் : 178
வயது : 65 பாலினம் : பெண்
Photo is available

134 MNL3524501
பெயர் : செல்லமுத்துகுமரன் -
தந்தையின் பெயர்: பிரபாகரன் -
வீட்டு எண் : 178
வயது : 44 பாலினம் : ஆண்
Photo is available

135 ZAY0813618
பெயர் : செல்லம்மாள் -
கணவர் பெயர்: ஞான குரு தேசிகன் -
வீட்டு எண் : 180
வயது : 76 பாலினம் : பெண்
Photo is available

136 ZAY0813592
பெயர் : மாணிக்கவாசகம் -
தந்தையின் பெயர்: ஞான குரு தேசிகன் -
வீட்டு எண் : 180
வயது : 45 பாலினம் : ஆண்
Photo is available

137 ZAY0813600
பெயர் : திலகவதி -
கணவர் பெயர்: மாணிக்கவாசகம் -
வீட்டு எண் : 180
வயது : 39 பாலினம் : பெண்
Photo is available

138 ZAY0978692
பெயர் : ஈஸ்வரி -
கணவர் பெயர்: சுந்தர் -
வீட்டு எண் : 181
வயது : 38 பாலினம் : பெண்
Photo is available

139 ZAY1474790
பெயர் : மாரியம்மாள் -
கணவர் பெயர்: சுப்புராமன் -
வீட்டு எண் : 182
வயது : 63 பாலினம் : பெண்
Photo is available

140 ZAY0406009
பெயர் : சுப்புராமன் -
தந்தையின் பெயர்: ராமசாமி -
வீட்டு எண் : 182-A
வயது : 69 பாலினம் : ஆண்
Photo is available

141 ZAY0406025
பெயர் : மணிராஜ் -
தந்தையின் பெயர்: சுப்புராமன் -
வீட்டு எண் : 182-A
வயது : 43 பாலினம் : ஆண்
Photo is available

142 ZAY0406017
பெயர் : மாரீஸ்வரன் -
தந்தையின் பெயர்: சுப்புராமன் -
வீட்டு எண் : 182-A
வயது : 42 பாலினம் : ஆண்
Photo is available

143 ZAY0406033
பெயர் : விஜயலட்சுமி -
தந்தையின் பெயர்: சுப்புராமன் -
வீட்டு எண் : 182-A
வயது : 40 பாலினம் : பெண்
Photo is available

144 ZAY0775072
பெயர் : அபிராமி -
தந்தையின் பெயர்: சிவசாமி -
வீட்டு எண் : 183
வயது : 33 பாலினம் : பெண்
Photo is available

S 145 ZAY1958164
பெயர் : பால முரளி
தந்தையின் பெயர்: சிவா சுப்பிரமணி
வீட்டு எண் : 184
வயது : 21 பாலினம் : ஆண்
DELETED
Photo is available

146 ZAY1056662
பெயர் : முனியசாமி -
தந்தையின் பெயர்: நந்தகோபால் -
வீட்டு எண் : 188
வயது : 56 பாலினம் : ஆண்
Photo is available

147 ZAY1056654
பெயர் : மாரீஸ்வரி -
கணவர் பெயர்: மணிகண்டன் -
வீட்டு எண் : 192
வயது : 53 பாலினம் : பெண்
Photo is available

148 ZAY1968213
பெயர் : சபரி ராஜன்
தந்தையின் பெயர்: மணிகண்டன்
வீட்டு எண் : 192
வயது : 23 பாலினம் : ஆண்
Photo is available

149 ZAY1263284
பெயர் : ஜித்தேஸ்
தந்தையின் பெயர்: மோதிலால்
வீட்டு எண் : 195
வயது : 27 பாலினம் : ஆண்
Photo is available

150 ZAY1968254
பெயர் : மோதிலால்
தந்தையின் பெயர்: போபட்லால்
வீட்டு எண் : 195/58
வயது : 62 பாலினம் : ஆண்
Photo is available

# 151 ZAY1474808 பெயர் : ஹரிஷ் குமார் பு தந்தையின் பெயர்: புருசோத்தம் - வீட்டு எண் : 197 வயது : 69 பாலினம் : ஆண் Photo is available	# 152 ZAY1474816 பெயர் : பிரபா ஹரிஸ்குமார் கணவர் பெயர்: ஹரீஸ்குமார் - வீட்டு எண் : 197 வயது : 60 பாலினம் : பெண் Photo is available	# 153 ZAY0626911 பெயர் : அமீத் ஹ தந்தையின் பெயர்: ஹரீஸ்குமார் - வீட்டு எண் : 197 வயது : 34 பாலினம் : ஆண் Photo is available
154 MNL5202486 பெயர் : உமா - கணவர் பெயர்: ஆல்பர்ட் - வீட்டு எண் : 205 வயது : 58 பாலினம் : பெண் Photo is available	155 ZAY0548578 பெயர் : தர்ஷணா - தந்தையின் பெயர்: ஆல்பர்ட் - வீட்டு எண் : 205 வயது : 35 பாலினம் : பெண் Photo is available	156 ZAY0548586 பெயர் : சுகன்யா - தந்தையின் பெயர்: ஆல்பர்ட் - வீட்டு எண் : 205 வயது : 33 பாலினம் : பெண் Photo is available
157 MNL1847409 பெயர் : வெங்கடேசன் - தந்தையின் பெயர்: பாண்டி - வீட்டு எண் : 207 வயது : 53 பாலினம் : ஆண் Photo is available	158 ZAY0626903 பெயர் : பாக்கியலட்சுமி - கணவர் பெயர்: வெங்கடேசன் - வீட்டு எண் : 207-8 வயது : 42 பாலினம் : பெண் Photo is available	159 ZAY0177493 பெயர் : ராணிதாயம்மாள் - கணவர் பெயர்: ராமநாதன் - வீட்டு எண் : 207-11 வயது : 50 பாலினம் : பெண் Photo is available
160 ZAY0177485 பெயர் : ராமநாதன் - தந்தையின் பெயர்: கருப்பையா - வீட்டு எண் : 207-11 வயது : 49 பாலினம் : ஆண் Photo is available	161 ZAY1057892 பெயர் : கார்த்திகா - கணவர் பெயர்: ஜெயகாந்தன் - வீட்டு எண் : 325 வயது : 48 பாலினம் : பெண் Photo is available	162 ZAY1057900 பெயர் : ஜெயகாந்தன் - தந்தையின் பெயர்: சுப்பையா - வீட்டு எண் : 325 வயது : 48 பாலினம் : ஆண் Photo is available
S 163 MNL5149117 பெயர் : தங்கபாண்டி தந்தையின் பெயர்: பாண்டி - வீட்டு எண் : 338 வயது : 46 பாலினம் : ஆண் DELETED Photo is available	164 ZAY1056696 பெயர் : முருகவேல் - தந்தையின் பெயர்: வெயிலுகந்தன் - வீட்டு எண் : na வயது : 48 பாலினம் : ஆண் Photo is available	165 ZAY1056704 பெயர் : ஜெயலட்சுமி - கணவர் பெயர்: முருகவேல் - வீட்டு எண் : na வயது : 43 பாலினம் : பெண் Photo is available
166 ZAY1821750 பெயர் : அந்தோனி லிஸ்டன் தந்தையின் பெயர்: சாரதி வீட்டு எண் : பழைய எண் 188 பது எண் 131 வயது : 24 பாலினம் : ஆண் Photo is available		

167 ZAY0978668
பெயர் : செந்தில் முருகன் -
தந்தையின் பெயர்: சுப்பையா பிள்ளை -
வீட்டு எண் : 1
வயது : 51 பாலினம் : ஆண்
Photo is available

168 MNL5041793
பெயர் : சாந்தி -
கணவர் பெயர்: செந்தில்முருகன் -
வீட்டு எண் : 1
வயது : 45 பாலினம் : பெண்
Photo is available

169 ZAY1262302
பெயர் : மாடசாமி செந்தில் முருகன்
தந்தையின் பெயர்: செந்தில் முருகன் சுப்பையா பிள்ளை
வீட்டு எண் : 1,
வயது : 27 பாலினம் : ஆண்
Photo is available

170 ZAY1747955
பெயர் : ஸ்.பிரேம்குமார்
தந்தையின் பெயர்: செந்தில் முருகன்
வீட்டு எண் : 1
வயது : 24 பாலினம் : ஆண்
Photo is available

171 ZAY2060630
பெயர் : சுபாஷ் செ
தந்தையின் பெயர்: செந்தில் முருகன் சு
வீட்டு எண் : 1
வயது : 20 பாலினம் : ஆண்
Photo is available

172 MNL2788297
பெயர் : செல்வக்குமார் -
தந்தையின் பெயர்: தர்மராஜ் -
வீட்டு எண் : 1/762
வயது : 43 பாலினம் : ஆண்
Photo is available

173 ZAY0284646
பெயர் : ஜெகதீஸ்வரி -
கணவர் பெயர்: முருகேசன் -
வீட்டு எண் : 1-1105-10
வயது : 42 பாலினம் : பெண்
Photo is available

174 MNL3513702
பெயர் : லலிதா -
கணவர் பெயர்: கோவிந்தசாமி -
வீட்டு எண் : 2
வயது : 79 பாலினம் : பெண்
Photo is available

175 ZAY0059899
பெயர் : மாரியம்மாள் -
கணவர் பெயர்: அழகுசுந்தரம் -
வீட்டு எண் : 2-3
வயது : 67 பாலினம் : பெண்
Photo is available

176 ZAY1005768
பெயர் : விஜய் -
தந்தையின் பெயர்: நாகராஜன் -
வீட்டு எண் : 3
வயது : 28 பாலினம் : ஆண்
Photo is available

177 MNL5203351
பெயர் : விஜயலட்சுமி -
கணவர் பெயர்: பிச்சை -
வீட்டு எண் : 4
வயது : 73 பாலினம் : பெண்
Photo is available

178 MNL5203377
பெயர் : பிச்சை -
தந்தையின் பெயர்: செல்லையா -
வீட்டு எண் : 4
வயது : 72 பாலினம் : ஆண்
Photo is available

179 MNL1265107
பெயர் : பால்பாண்டியன் -
தந்தையின் பெயர்: கந்தசாமி -
வீட்டு எண் : 4
வயது : 61 பாலினம் : ஆண்
Photo is available

180 ZAY0284612
பெயர் : பாலமுரளி -
தந்தையின் பெயர்: பால்பாண்டி -
வீட்டு எண் : 4
வயது : 35 பாலினம் : ஆண்
Photo is available

181 MNL5203278
பெயர் : சண்மகத்தாய் -
கணவர் பெயர்: அழகுசுந்திரம் -
வீட்டு எண் : 5-3
வயது : 51 பாலினம் : பெண்
Photo is available

182 ZAY0284489
பெயர் : மாடசாமி -
தந்தையின் பெயர்: அழகுசுந்தரம் -
வீட்டு எண் : 5-3
வயது : 45 பாலினம் : ஆண்
Photo is available

183 ZAY0726588
பெயர் : ஞான குரு -
தந்தையின் பெயர்: சின்னச்சாமி -
வீட்டு எண் : 6
வயது : 53 பாலினம் : ஆண்
Photo is available

184 ZAY0726596
பெயர் : உஷா -
கணவர் பெயர்: ஞான குரு -
வீட்டு எண் : 6
வயது : 43 பாலினம் : பெண்
Photo is available

185 ZAY1854835
பெயர் : மோகன்
தந்தையின் பெயர்: துரைபாண்டி
வீட்டு எண் : 8/15
வயது : 29 பாலினம் : ஆண்
Photo is available

186 ZAY0059980
பெயர் : பொன்னுசாமி -
தந்தையின் பெயர்: குருசாமி -
வீட்டு எண் : 9
வயது : 75 பாலினம் : ஆண்
Photo is available

187 ZAY1474899
பெயர் : நாச்சியார் -
தந்தையின் பெயர்: ராம்கிருஷ்ணன் -
வீட்டு எண் : 10
வயது : 80 பாலினம் : பெண்
Photo is available

188 ZAY0556936
பெயர் : சண்முகவேல் -
தந்தையின் பெயர்: சுப்பையாபிள்ளை -
வீட்டு எண் : 10
வயது : 60 பாலினம் : ஆண்
Photo is available

189 ZAY0556969
பெயர் : மீனா -
கணவர் பெயர்: சண்முகவேல் -
வீட்டு எண் : 10
வயது : 56 பாலினம் : பெண்
Photo is available

190 MNL1239060
பெயர் : நாராயணன் -
தந்தையின் பெயர்: ராம்கிருஷ்ணன் -
வீட்டு எண் : 10
வயது : 50 பாலினம் : ஆண்
Photo is available

191 MNL5335328
பெயர் : லாவண்யா -
கணவர் பெயர்: நாராயணன் -
வீட்டு எண் : 10
வயது : 40 பாலினம் : பெண்
Photo is available

192 ZAY0556944
பெயர் : சுப்ரமணி -
தந்தையின் பெயர்: சண்முகவேல் -
வீட்டு எண் : 10
வயது : 37 பாலினம் : ஆண்
Photo is available

193 ZAY0556951
பெயர் : விக்னேஷ் -
தந்தையின் பெயர்: சண்முகவேல் -
வீட்டு எண் : 10
வயது : 34 பாலினம் : ஆண்
Photo is available

194 ZAY1855832
பெயர் : மாரீஸ்வரி
தந்தையின் பெயர்: ராஜன்பாபு
வீட்டு எண் : 10/68பீ
வயது : 23 பாலினம் : பெண்
Photo is available

195 MNL2787968
பெயர் : ஸ்ரீகாந்த் -
தந்தையின் பெயர்: ஹரிசேதுராம் -
வீட்டு எண் : 12
வயது : 40 பாலினம் : ஆண்
Photo is available

196 MNL1239045
பெயர் : சங்கரபாண்டியன் -
தந்தையின் பெயர்: தனஷ்கோடி -
வீட்டு எண் : 13
வயது : 66 பாலினம் : ஆண்
Photo is available

# 197 ZAY0059691 பெயர் : சுதன் - தாயின் பெயர்: பானுமதி - வீட்டு எண் : 5/463, வயது : 39 பாலினம் : ஆண் Photo is available	198 ZAY0503235 பெயர் : வீரலட்சுமி - தந்தையின் பெயர்: சங்கரபாண்டி - வீட்டு எண் : 13 வயது : 35 பாலினம் : பெண் Photo is available	199 ZAY0503227 பெயர் : கணேசன் - தந்தையின் பெயர்: சங்கரபாண்டி - வீட்டு எண் : 13 வயது : 34 பாலினம் : ஆண் Photo is available
200 ZAY0726448 பெயர் : கார்த்திகேயன் - தந்தையின் பெயர்: பாலசுப்பிரமணியன் - வீட்டு எண் : 13 வயது : 31 பாலினம் : ஆண் Photo is available	201 MNL2786689 பெயர் : துரைபாண்டி - தந்தையின் பெயர்: சுப்பிரமணி - வீட்டு எண் : 15 வயது : 51 பாலினம் : ஆண் Photo is available	202 ZAY0627067 பெயர் : மகாவிஷ்ணு - தந்தையின் பெயர்: முருகேஷ் - வீட்டு எண் : 15 வயது : 32 பாலினம் : ஆண் Photo is available
203 ZAY1474907 பெயர் : வளர்மதி - கணவர் பெயர்: கனிராஜன் - வீட்டு எண் : 16 வயது : 73 பாலினம் : பெண் Photo is available	204 ZAY0059733 பெயர் : இராஜேந்திரன் - தந்தையின் பெயர்: பிச்சை - வீட்டு எண் : 16 வயது : 57 பாலினம் : ஆண் Photo is available	205 ZAY0059717 பெயர் : கனகலட்சுமி - கணவர் பெயர்: இராஜேந்திரன் - வீட்டு எண் : 16 வயது : 48 பாலினம் : பெண் Photo is available
206 MNL5335302 பெயர் : வரதராஜன் - தந்தையின் பெயர்: கனிராஜன் - வீட்டு எண் : 16 வயது : 38 பாலினம் : ஆண் Photo is available	207 ZAY0978676 பெயர் : கவிதா - கணவர் பெயர்: வரதராஜன் - வீட்டு எண் : 16 வயது : 33 பாலினம் : பெண் Photo is available	208 ZAY1160555 பெயர் : ஈஸ்வரன் தந்தையின் பெயர்: ராமராஜ் வீட்டு எண் : 16 வயது : 26 பாலினம் : ஆண் Photo is available
209 ZAY1934314 பெயர் : கற்பகலக்ஷ்மி தந்தையின் பெயர்: ராமராஜ் வீட்டு எண் : 16/33 வயது : 22 பாலினம் : பெண் Photo is available	210 ZAY1855907 பெயர் : சந்தோஷ் தந்தையின் பெயர்: ராஜேந்திரன் வீட்டு எண் : 16/66 வயது : 23 பாலினம் : ஆண் Photo is available	211 ZAY0813626 பெயர் : கார்த்திக் - தந்தையின் பெயர்: மாரிச்சாமி - வீட்டு எண் : 17 வயது : 30 பாலினம் : ஆண் Photo is available
212 ZAY1267699 பெயர் : அருந்கநேஷ ராமமூர்த்தி தந்தையின் பெயர்: ராமமூர்த்தி ராமசந்திரன் வீட்டு எண் : 17 வயது : 25 பாலினம் : ஆண் Photo is available	213 ZAY1854942 பெயர் : சமயதுர்கா தேவி கணவர் பெயர்: கார்த்திக் வீட்டு எண் : 17/1 வயது : 30 பாலினம் : பெண் Photo is available	214 ZYA0224121 பெயர் : சரவணன் - தந்தையின் பெயர்: ராஜேந்திரன் - வீட்டு எண் : 18 வயது : 51 பாலினம் : ஆண் Photo is available
215 MNL5335310 பெயர் : அம்சவள்ளி - கணவர் பெயர்: சரவணன் - வீட்டு எண் : 18 வயது : 43 பாலினம் : பெண் Photo is available	216 ZAY0400374 பெயர் : நடராஜன் - தந்தையின் பெயர்: ரத்தினம் - வீட்டு எண் : 19-A வயது : 46 பாலினம் : ஆண் Photo is available	217 ZAY0400382 பெயர் : சந்தானலட்சுமி - கணவர் பெயர்: நடராஜன் - வீட்டு எண் : 19/A வயது : 42 பாலினம் : பெண் Photo is available
218 ZAY1139500 பெயர் : சங்கீதா தேவி - தந்தையின் பெயர்: கணேஷ மூர்த்தி - வீட்டு எண் : 21 வயது : 27 பாலினம் : பெண் Photo is available	219 ZAY1474915 பெயர் : வீரலட்சுமி - கணவர் பெயர்: கருப்பசாமி - வீட்டு எண் : 22 வயது : 68 பாலினம் : பெண் Photo is available	220 ZAY1474923 பெயர் : தங்கராஜ் - தந்தையின் பெயர்: ராமசாமி - வீட்டு எண் : 23 வயது : 65 பாலினம் : ஆண் Photo is available
221 ZAY0059709 பெயர் : ராமகிருஷ்ணன் - தந்தையின் பெயர்: லட்சுமணநாடார் - வீட்டு எண் : 23 வயது : 64 பாலினம் : ஆண் Photo is available	222 ZAY0059741 பெயர் : ஜெயஸ்ரீ - கணவர் பெயர்: ராமகிருஷ்ணன் - வீட்டு எண் : 23 வயது : 62 பாலினம் : பெண் Photo is available	223 ZAY0059683 பெயர் : ராம்பிரகாஷ் - தந்தையின் பெயர்: தங்கராஜ் - வீட்டு எண் : 23 வயது : 39 பாலினம் : ஆண் Photo is available
224 ZAY0284554 பெயர் : மணிகண்டன் - தந்தையின் பெயர்: ராமகிருஷ்ணன் - வீட்டு எண் : 23 வயது : 34 பாலினம் : ஆண் Photo is available	225 ZAY0939470 பெயர் : சக்திதேவி - தந்தையின் பெயர்: ராம கிருஷ்ணன் - வீட்டு எண் : 23 வயது : 29 பாலினம் : பெண் Photo is available	226 ZAY1474931 பெயர் : அண்ணாமலை - தந்தையின் பெயர்: பழனிச்சாமி - வீட்டு எண் : 24 வயது : 73 பாலினம் : ஆண் Photo is available

227 ZAY1474949 பெயர் : சாந்தாதேவி - கணவர் பெயர்: அண்ணாமலை - வீட்டு எண் : 24 வயது : 66 பாலினம் : பெண் Photo is available	228 ZAY0406199 பெயர் : கணபதி - கணவர் பெயர்: சிவா - வீட்டு எண் : 25 வயது : 54 பாலினம் : பெண் Photo is available	229 ZAY1474964 பெயர் : சண்முகம் - கணவர் பெயர்: கிருஷ்ணன் - வீட்டு எண் : 27 வயது : 81 பாலினம் : பெண் Photo is available
230 ZAY0548461 பெயர் : காய்தரி - தந்தையின் பெயர்: ராஜேஷ் - வீட்டு எண் : 29 வயது : 37 பாலினம் : பெண் Photo is available	231 ZAY0059972 பெயர் : சுமதி - கணவர் பெயர்: சரவணன் - வீட்டு எண் : 29-14 வயது : 42 பாலினம் : பெண் Photo is available	232 ZAY0059964 பெயர் : சரவணவன் - தந்தையின் பெயர்: சக்திவேல் - வீட்டு எண் : 29-14 வயது : 39 பாலினம் : ஆண் Photo is available
233 MNL5041595 பெயர் : சந்திராதேவி - கணவர் பெயர்: சுந்தரேஸ்வரர் - வீட்டு எண் : 30 வயது : 68 பாலினம் : பெண் Photo is available	234 ZAY1474980 பெயர் : நாகஜோதி - கணவர் பெயர்: கண்ணன் - வீட்டு எண் : 31 வயது : 57 பாலினம் : பெண் Photo is available	235 ZAY0284679 பெயர் : சக்தி விக்னேஷ் - தந்தையின் பெயர்: கண்ணன் - வீட்டு எண் : 31 வயது : 36 பாலினம் : ஆண் Photo is available
236 ZAY1109958 பெயர் : சக்தி ஐயப்ப தாஸ் - தந்தையின் பெயர்: கண்ணன் - வீட்டு எண் : 31 வயது : 28 பாலினம் : ஆண் Photo is available	237 ZAY1474998 பெயர் : ராமராஜ் - தந்தையின் பெயர்: அண்ணாமலைசாமி - வீட்டு எண் : 33 வயது : 58 பாலினம் : ஆண் Photo is available	238 MNL1240852 பெயர் : விஜயலட்சுமி - கணவர் பெயர்: ராமராஜ் - வீட்டு எண் : 33 வயது : 49 பாலினம் : பெண் Photo is available
239 ZAY0548446 பெயர் : வனஜா - தந்தையின் பெயர்: பிளாவடி கருப்பையா - வீட்டு எண் : 33 வயது : 34 பாலினம் : பெண் Photo is available	240 ZAY1475003 பெயர் : அறிவுக்கரசன் - தந்தையின் பெயர்: சண்முகம் - வீட்டு எண் : 34 வயது : 55 பாலினம் : ஆண் Photo is available	241 ZAY1475011 பெயர் : இந்திராணி - கணவர் பெயர்: அறிவுக்கரசன் - வீட்டு எண் : 34 வயது : 54 பாலினம் : பெண் Photo is available
242 ZAY2088185 பெயர் : பாண்டி பிரியா ரா கணவர் பெயர்: விஜயகணேஷ் வீட்டு எண் : 34 வயது : 28 பாலினம் : பெண் Photo is available	243 ZAY0284661 பெயர் : விஜயலட்சுமி - கணவர் பெயர்: விஜயக்குமார் - வீட்டு எண் : 35 வயது : 62 பாலினம் : பெண் Photo is available	244 ZAY0284505 பெயர் : சுப்புலெட்சுமி - கணவர் பெயர்: கருப்பசாமி - வீட்டு எண் : 37 வயது : 71 பாலினம் : பெண் Photo is available
245 MNL3516697 பெயர் : மாரிச்சாமி - தந்தையின் பெயர்: சென்னகிருஷ்ணன் - வீட்டு எண் : 37 வயது : 56 பாலினம் : ஆண் Photo is available	246 MNL3516705 பெயர் : வளர்மதி - கணவர் பெயர்: மாரிச்சாமி - வீட்டு எண் : 37 வயது : 50 பாலினம் : பெண் Photo is available	247 ZAY0284513 பெயர் : செல்வராஜ் - தந்தையின் பெயர்: கருப்பசாமி - வீட்டு எண் : 37 வயது : 43 பாலினம் : ஆண் Photo is available
248 ZAY1475029 பெயர் : ரங்கசாமி - தந்தையின் பெயர்: கணபதி - வீட்டு எண் : 38 வயது : 79 பாலினம் : ஆண் Photo is available	249 ZAY1475037 பெயர் : ரோகிணி - கணவர் பெயர்: ரெங்கசாமி - வீட்டு எண் : 38 வயது : 70 பாலினம் : பெண் Photo is available	250 MNL1238906 பெயர் : ரமேஷ்பாபு - தந்தையின் பெயர்: ரெங்கசாமி - வீட்டு எண் : 38 வயது : 46 பாலினம் : ஆண் Photo is available
251 ZAY0726455 பெயர் : அம்பிகா - கணவர் பெயர்: கிருஷ்ணமூர்த்தி - வீட்டு எண் : 38 வயது : 41 பாலினம் : பெண் Photo is available	252 MNL5335294 பெயர் : ராஜலட்சுமி - கணவர் பெயர்: ரமேஷ்பாபு - வீட்டு எண் : 38 வயது : 38 பாலினம் : பெண் Photo is available	253 ZAY1961028 பெயர் : தமிழ் தேவி கணவர் பெயர்: கண்ணன் வீட்டு எண் : 40 வயது : 45 பாலினம் : பெண் Photo is available
254 ZAY1162262 பெயர் : ரவிசங்கர் இதரர் பெயர்: சுமதி வீட்டு எண் : 40 வயது : 43 பாலினம் : ஆண் Photo is available	255 ZAY1257187 பெயர் : வெ பார்க்கவின் தந்தையின் பெயர்: வெங்கட சாமி வீட்டு எண் : 41/20 வயது : 35 பாலினம் : ஆண் Photo is available	256 ZAY0177519 பெயர் : ஜான்பீடர் - தந்தையின் பெயர்: மரியராஜ் - வீட்டு எண் : 44 வயது : 45 பாலினம் : ஆண் Photo is available

257 ZAY1257195 பெயர் : ராஜு லட்சுமி கணவர் பெயர்: ஜான் பீட்டர் வீட்டு எண் : 44 வயது : 41 பாலினம் : பெண் Photo is available	258 ZAY0284521 பெயர் : மணிகண்டன் - தந்தையின் பெயர்: திருமாரன் - வீட்டு எண் : 44 வயது : 35 பாலினம் : ஆண் Photo is available	259 ZAY0284539 பெயர் : பூங்கோதை - தந்தையின் பெயர்: திருமாரன் - வீட்டு எண் : 44 வயது : 34 பாலினம் : பெண் Photo is available
260 ZAY1475060 பெயர் : வத்சலா - கணவர் பெயர்: நவநீதக்கிருஷ்ணன் - வீட்டு எண் : 48 வயது : 77 பாலினம் : பெண் Photo is available	261 ZAY0288076 பெயர் : கோடிஸ்வரன் - தந்தையின் பெயர்: ராமசாமி - வீட்டு எண் : 51 வயது : 53 பாலினம் : ஆண் Photo is available	262 ZAY0288084 பெயர் : மகாலட்சுமி - கணவர் பெயர்: கோடிஸ்வரன் - வீட்டு எண் : 51 வயது : 47 பாலினம் : பெண் Photo is available
263 ZAY0548545 பெயர் : மகேஷ்வரி - கணவர் பெயர்: தானப்பன் - வீட்டு எண் : 53 வயது : 56 பாலினம் : பெண் Photo is available	264 MNL2786705 பெயர் : திருமாறன் - தந்தையின் பெயர்: பரமசிவம் - வீட்டு எண் : 54 வயது : 63 பாலினம் : ஆண் Photo is available	265 ZAY1475094 பெயர் : முத்துகுமார் - தந்தையின் பெயர்: கருப்பையா - வீட்டு எண் : 54 வயது : 56 பாலினம் : ஆண் Photo is available
266 MNL2787414 பெயர் : ராமேஸ்வரி - கணவர் பெயர்: திருமாறன் - வீட்டு எண் : 54 வயது : 55 பாலினம் : பெண் Photo is available	267 ZYA0060285 பெயர் : சரஸ்வதி - கணவர் பெயர்: முத்துகுமார் - வீட்டு எண் : 54 வயது : 54 பாலினம் : பெண் Photo is available	268 ZAY0059907 பெயர் : வசந்தா - கணவர் பெயர்: வரதராஜ் - வீட்டு எண் : 55 வயது : 70 பாலினம் : பெண் Photo is available
269 ZAY1475102 பெயர் : ரமேஷ் - தந்தையின் பெயர்: மோகன்தாஸ் - வீட்டு எண் : 55 வயது : 58 பாலினம் : ஆண் Photo is available	270 ZAY0059816 பெயர் : அருள் - தந்தையின் பெயர்: வரதராஜ் - வீட்டு எண் : 55 வயது : 47 பாலினம் : ஆண் Photo is available	271 ZAY0775064 பெயர் : தங்கராஜ் - தந்தையின் பெயர்: கருப்பசாமி - வீட்டு எண் : 55 வயது : 33 பாலினம் : ஆண் Photo is available
272 ZAY1475128 பெயர் : மகாலட்சுமி - கணவர் பெயர்: முனியாண்டி - வீட்டு எண் : 56 வயது : 63 பாலினம் : பெண் Photo is available	273 ZAY0627059 பெயர் : வெங்கடேசன் - தந்தையின் பெயர்: மகாலட்சுமி - வீட்டு எண் : 56 வயது : 44 பாலினம் : ஆண் Photo is available	274 ZAY0059725 பெயர் : கஸ்தூரி - கணவர் பெயர்: ராஜன்பாபு - வீட்டு எண் : 57 வயது : 49 பாலினம் : பெண் Photo is available
275 ZAY0059956 பெயர் : ராஜன்பாபு - தந்தையின் பெயர்: வரதராஜ் - வீட்டு எண் : 57 வயது : 49 பாலினம் : ஆண் Photo is available	276 MNL3516531 பெயர் : சூரியகாந்தி - தந்தையின் பெயர்: முருகேசன் - வீட்டு எண் : 60 வயது : 40 பாலினம் : பெண் Photo is available	277 ZAY1182807 பெயர் : சேது ராமசாமி இதரர் பெயர்: லதா வீட்டு எண் : 62 வயது : 67 பாலினம் : ஆண் Photo is available
278 ZAY1182823 பெயர் : லதாசேது கணவர் பெயர்: சேது ராமசாமி வீட்டு எண் : 62 வயது : 59 பாலினம் : பெண் Photo is available	279 ZAY1109909 பெயர் : நாகராஜன் - தந்தையின் பெயர்: வீரபாண்டியன் - வீட்டு எண் : 62 வயது : 51 பாலினம் : ஆண் Photo is available	280 ZAY1109917 பெயர் : கீர்த்திகா - கணவர் பெயர்: நாகராஜன் - வீட்டு எண் : 62 வயது : 43 பாலினம் : பெண் Photo is available
281 ZAY1162676 பெயர் : பால சங்கர் தந்தையின் பெயர்: சேதுராமசாமி வீட்டு எண் : 62 வயது : 26 பாலினம் : ஆண் Photo is available	282 MNL5335260 பெயர் : நாகரத்தினம் - கணவர் பெயர்: ராமசந்திரன் - வீட்டு எண் : 63 வயது : 87 பாலினம் : பெண் Photo is available	283 ZAY1475151 பெயர் : சுந்தரம் - தந்தையின் பெயர்: சொரிமுத்து - வீட்டு எண் : 63 வயது : 86 பாலினம் : ஆண் Photo is available
284 MNL2787265 பெயர் : சந்திரன் - தந்தையின் பெயர்: மாரியப்பன் - வீட்டு எண் : 63 வயது : 62 பாலினம் : ஆண் Photo is available	285 MNL5335278 பெயர் : மாரீஸ்வரி தந்தையின் பெயர்: ராமசந்தரன் வீட்டு எண் : 63 வயது : 59 பாலினம் : பெண் Photo is available	286 ZAY0284653 பெயர் : சந்தனமாரி - கணவர் பெயர்: சந்திரன் - வீட்டு எண் : 63 வயது : 51 பாலினம் : பெண் Photo is available

287 ZAY0813725 பெயர் : தமிழ் செல்வி - தந்தையின் பெயர்: சந்திரன் - வீட்டு எண் : 63 வயது : 30 பாலினம் : பெண் Photo is available	288 ZAY0548594 பெயர் : குமார்ராஜூ - தந்தையின் பெயர்: மோகன்ராஜ் - வீட்டு எண் : 63/20 வயது : 52 பாலினம் : ஆண் Photo is available	289 ZAY0548602 பெயர் : சுஜாதா - கணவர் பெயர்: குமார்ராஜூ - வீட்டு எண் : 63-20 வயது : 51 பாலினம் : பெண் Photo is available
290 ZAY1856475 பெயர் : திவ்யா தந்தையின் பெயர்: குமார்ராஜூ வீட்டு எண் : 63/20 வயது : 24 பாலினம் : பெண் Photo is available	291 ZAY1855972 பெயர் : ஈஸ்வரகிருஷ்ணராஜ் தந்தையின் பெயர்: குமார்ராஜூ வீட்டு எண் : 63/20 வயது : 23 பாலினம் : ஆண் Photo is available	292 ZAY0726406 பெயர் : நவநீத கிருஷ்ணன் - தந்தையின் பெயர்: துரைப்பாண்டியன் - வீட்டு எண் : 65 வயது : 32 பாலினம் : ஆண் Photo is available
293 ZAY1267574 பெயர் : உமா காந்த் தந்தையின் பெயர்: கிருஷ்ணமூர்த்தி வீட்டு எண் : 65/1 வயது : 45 பாலினம் : ஆண் Photo is available	294 ZAY1261718 பெயர் : தாயம்மாள் கணவர் பெயர்: உமாகாந்த் வீட்டு எண் : 65/1 வயது : 40 பாலினம் : பெண் Photo is available	295 ZAY2027696 பெயர் : அபர்ணா ரா தந்தையின் பெயர்: ராஜேந்தரன் பி வீட்டு எண் : 66 வயது : 22 பாலினம் : பெண் Photo is available
296 ZAY1262294 பெயர் : ஹரி சேது ராம் தந்தையின் பெயர்: நவநீதா கிருஷ்ணன் வீட்டு எண் : 67 வயது : 72 பாலினம் : ஆண் Photo is available	297 ZAY0177501 பெயர் : ஆரோக்கியம் - கணவர் பெயர்: சத்திய சீலன் - வீட்டு எண் : 67 வயது : 52 பாலினம் : பெண் Photo is available	298 MNL1239714 பெயர் : சத்யசிலன் - தந்தையின் பெயர்: சண்முகம் - வீட்டு எண் : 67 வயது : 51 பாலினம் : ஆண் Photo is available
299 MNL2788693 பெயர் : ரவிச்சக்கரவர்த்தி - தந்தையின் பெயர்: ராமையா - வீட்டு எண் : 67 வயது : 45 பாலினம் : ஆண் Photo is available	300 ZAY0503193 பெயர் : விஜய நந்தினி - தந்தையின் பெயர்: அறிவுக்கரசன் - வீட்டு எண் : 67 வயது : 33 பாலினம் : பெண் Photo is available	301 ZAY0726422 பெயர் : விஜயகணேஷ் - தந்தையின் பெயர்: அறிவுக்கரசன் - வீட்டு எண் : 67 வயது : 31 பாலினம் : ஆண் Photo is available
302 ZAY0503201 பெயர் : செல்வராஜ் - தந்தையின் பெயர்: காசிலிங்கம் - வீட்டு எண் : 68-2 வயது : 51 பாலினம் : ஆண் Photo is available	303 ZAY0503219 பெயர் : சங்கரேஸ்வரி - கணவர் பெயர்: செல்வராஜ் - வீட்டு எண் : 68-2 வயது : 44 பாலினம் : பெண் Photo is available	304 ZAY1856426 பெயர் : சர்வேஸ்வரன் தந்தையின் பெயர்: செல்வராஜ் வீட்டு எண் : 68/2 வயது : 23 பாலினம் : ஆண் Photo is available
305 ZAY1758804 பெயர் : உதயா ராணி தந்தையின் பெயர்: சொக்கலிங்கம் வீட்டு எண் : 69/89 வயது : 24 பாலினம் : பெண் Photo is available	306 ZAY1475169 பெயர் : பரமசிவம் - தந்தையின் பெயர்: மாடசாமி - வீட்டு எண் : 70 வயது : 67 பாலினம் : ஆண் Photo is available	307 ZAY1475177 பெயர் : மாரியம்மாள் - கணவர் பெயர்: பரமசிவம் - வீட்டு எண் : 70 வயது : 60 பாலினம் : பெண் Photo is available
308 ZAY1797984 பெயர் : தீபிகா நாகராஜன் தந்தையின் பெயர்: நாகராஜன் வீட்டு எண் : 71 வயது : 26 பாலினம் : பெண் Photo is available	309 ZAY0627034 பெயர் : சீதாலெட்சுமி - கணவர் பெயர்: ராமசுப்பிரமணி - வீட்டு எண் : 73 வயது : 69 பாலினம் : பெண் Photo is available	310 ZAY2116614 பெயர் : ஆறுமுகசாமி தந்தையின் பெயர்: பெரியசாமி வீட்டு எண் : 76/1ஏ வயது : 66 பாலினம் : ஆண் Photo is available
311 ZAY1475185 பெயர் : மீனாட்சி - கணவர் பெயர்: ரமேஷ் - வீட்டு எண் : 80-3 வயது : 49 பாலினம் : பெண் Photo is available	312 ZAY0548438 பெயர் : ராம்குமார் - தந்தையின் பெயர்: ரமேஷ் - வீட்டு எண் : 80-3 வயது : 34 பாலினம் : ஆண் Photo is available	313 ZAY0929299 பெயர் : இந்துராணி - தந்தையின் பெயர்: ரமேஷ் - வீட்டு எண் : 80-3 வயது : 30 பாலினம் : பெண் Photo is available
314 ZAY0813642 பெயர் : சுமதி - கணவர் பெயர்: ரவிசங்கர் - வீட்டு எண் : 83 வயது : 46 பாலினம் : பெண் Photo is available	315 ZAY1475193 பெயர் : சிவக்குமார் - தந்தையின் பெயர்: சிவலிங்கம் - வீட்டு எண் : 85 வயது : 56 பாலினம் : ஆண் Photo is available	316 MNL5335286 பெயர் : முருகேஸ்வரி - கணவர் பெயர்: சிவக்குமார் - வீட்டு எண் : 85 வயது : 42 பாலினம் : பெண் Photo is available

317 ZAY1978550
பெயர் : சிவகணேஷ்
தந்தையின் பெயர்: சிவக்குமார்
வீட்டு எண் : 85 பழைய எண் 41
வயது : 21 பாலினம் : ஆண்
Photo is available

318 ZAY1474857
பெயர் : முருகேசன் -
தந்தையின் பெயர்: கணேசன் -
வீட்டு எண் : na
வயது : 75 பாலினம் : ஆண்
Photo is available

319 ZAY0813733
பெயர் : கலைச்செல்வி -
கணவர் பெயர்: தங்கசாமி -
வீட்டு எண் : na
வயது : 66 பாலினம் : பெண்
Photo is available

320 MNL3756939
பெயர் : சுந்தரமூர்த்தி -
தந்தையின் பெயர்: முருகேசன் -
வீட்டு எண் : na
வயது : 47 பாலினம் : ஆண்
Photo is available

321 ZAY0284786 பெயர் : சுப்புலெட்சுமி - கணவர் பெயர்: சுப்புராஜ் - வீட்டு எண் : 1 வயது : 63 பாலினம் : பெண் Photo is available	322 MNL2787422 பெயர் : நாகராஜன் - தந்தையின் பெயர்: வெள்ளைச்சாமி - வீட்டு எண் : 3 வயது : 62 பாலினம் : ஆண் Photo is available	323 MNL2787430 பெயர் : ராஜேஸ்வரி - கணவர் பெயர்: நாகராஜன் - வீட்டு எண் : 3 வயது : 49 பாலினம் : பெண் Photo is available
324 MNL5041538 பெயர் : வெங்கடேஸ் - தந்தையின் பெயர்: ராமசுப்பிரமணியன் - வீட்டு எண் : 5 வயது : 51 பாலினம் : ஆண் Photo is available	325 ZAY1475219 பெயர் : பாலசுப்பிரமணியம் - தந்தையின் பெயர்: ராமசாமி - வீட்டு எண் : 13 வயது : 73 பாலினம் : ஆண் Photo is available	326 ZAY1475227 பெயர் : பானுமதி - கணவர் பெயர்: பாலசுப்பிரமணியம் - வீட்டு எண் : 13 வயது : 61 பாலினம் : பெண் Photo is available
327 ZAY0284695 பெயர் : முருகேஸ் - தந்தையின் பெயர்: நாகூர் - வீட்டு எண் : 15 வயது : 61 பாலினம் : ஆண் Photo is available	328 ZAY0284687 பெயர் : மாரீஸ்வரி கணவர் பெயர்: முருகேஸ் - வீட்டு எண் : 15 வயது : 57 பாலினம் : பெண் Photo is available	329 ZAY0548487 பெயர் : சக்தீஷ்வரன் - தந்தையின் பெயர்: முருகேஷ் - வீட்டு எண் : 15 வயது : 35 பாலினம் : ஆண் Photo is available
330 ZAY0548479 பெயர் : நாகராஜா - தந்தையின் பெயர்: முருகேஷ் - வீட்டு எண் : 15 வயது : 33 பாலினம் : ஆண் Photo is available	331 MNL3756657 பெயர் : ராமமூர்த்தி - தந்தையின் பெயர்: ராமச்சந்திரன் - வீட்டு எண் : 17 வயது : 54 பாலினம் : ஆண் Photo is available	332 MNL1967769 பெயர் : கலைச்செல்வி - கணவர் பெயர்: ராமமூர்த்தி - வீட்டு எண் : 17 வயது : 45 பாலினம் : பெண் Photo is available
333 ZAY0503177 பெயர் : பாஸ்கர் கண்ணன் - தந்தையின் பெயர்: கருணாகரன் - வீட்டு எண் : 18 வயது : 35 பாலினம் : ஆண் Photo is available	334 ZAY1475235 பெயர் : கணேசமூர்த்தி - தந்தையின் பெயர்: துரைப்பாண்டி - வீட்டு எண் : 21 வயது : 53 பாலினம் : ஆண் Photo is available	335 ZAY1475243 பெயர் : ஜெயலட்சுமி - கணவர் பெயர்: கணேசமூர்த்தி - வீட்டு எண் : 21 வயது : 45 பாலினம் : பெண் Photo is available
336 ZAY0726539 பெயர் : சரண்யாதேவி - தந்தையின் பெயர்: கணேசமூர்த்தி - வீட்டு எண் : 21 வயது : 32 பாலினம் : பெண் Photo is available	337 MNL2011716 பெயர் : ஜெயப்பிரகாஷ் - தந்தையின் பெயர்: ராஜேந்திரன் - வீட்டு எண் : 23 வயது : 56 பாலினம் : ஆண் Photo is available	338 ZAY0060012 பெயர் : அங்காள ஈஸ்வரி - கணவர் பெயர்: ஜெயபிராகாஷ் - வீட்டு எண் : 23 வயது : 54 பாலினம் : பெண் Photo is available
339 ZAY1966738 பெயர் : ஜெய ஸ்ரீ தந்தையின் பெயர்: ஜெயபிரகாஷ் வீட்டு எண் : 23 வயது : 21 பாலினம் : பெண் Photo is available	340 ZAY0224105 பெயர் : அமுதா - கணவர் பெயர்: முருகன் - வீட்டு எண் : 26 வயது : 66 பாலினம் : பெண் Photo is available	341 ZAY0284810 பெயர் : அசோக் - தந்தையின் பெயர்: ஆறுமுகசாமி - வீட்டு எண் : 27 வயது : 34 பாலினம் : ஆண் Photo is available
342 ZAY0284828 பெயர் : ஆனந்த் - தந்தையின் பெயர்: ஆறுமுகசாமி - வீட்டு எண் : 27 வயது : 34 பாலினம் : ஆண் Photo is available	343 ZAY1475250 பெயர் : கௌசல்யா நா கணவர் பெயர்: நாராயணசுவாமி - வீட்டு எண் : 29 வயது : 66 பாலினம் : பெண் Photo is available	344 MNL3756665 பெயர் : ராஜேஷ் - தந்தையின் பெயர்: நாராயணசாமி - வீட்டு எண் : 29 வயது : 43 பாலினம் : ஆண் Photo is available
345 ZAY1962745 பெயர் : விஜய குமார் தந்தையின் பெயர்: சரவணன் வீட்டு எண் : 29.14 வயது : 21 பாலினம் : ஆண் Photo is available	346 ZAY1475276 பெயர் : வீலா - கணவர் பெயர்: தங்கவேலு - வீட்டு எண் : 31 வயது : 68 பாலினம் : பெண் Photo is available	347 ZAY1475284 பெயர் : ஸ்ரீதரன் - தந்தையின் பெயர்: தங்கவேல் - வீட்டு எண் : 31 வயது : 50 பாலினம் : ஆண் Photo is available
348 MNL1950161 பெயர் : நாகலிங்கம் - தந்தையின் பெயர்: தங்கவேலு - வீட்டு எண் : 31 வயது : 45 பாலினம் : ஆண் Photo is available	349 ZAY0284703 பெயர் : பொற்கொடி - கணவர் பெயர்: ஸ்ரீதரன் - வீட்டு எண் : 31 வயது : 45 பாலினம் : பெண் Photo is available	350 MNL1954684 பெயர் : கணேஷ்குமார் - தந்தையின் பெயர்: தங்கவேலு - வீட்டு எண் : 31 வயது : 43 பாலினம் : ஆண் Photo is available

351 MNL5335344
பெயர் : ரமாதேவி -
கணவர் பெயர்: கணேஷ்குமார் -
வீட்டு எண் : 31
வயது : 43 பாலினம் : பெண்
Photo is available

352 ZAY1475292
பெயர் : சத்யா -
கணவர் பெயர்: பிலாவடிகருப்பையா -
வீட்டு எண் : 33
வயது : 59 பாலினம் : பெண்
Photo is available

353 MNL5335351
பெயர் : சுகுணா -
தந்தையின் பெயர்: பிலாவடி கருப்பையா -
வீட்டு எண் : 33
வயது : 36 பாலினம் : பெண்
Photo is available

354 ZAY1475300
பெயர் : சங்கரபாண்டியன் -
தந்தையின் பெயர்: கன்னையா -
வீட்டு எண் : 35
வயது : 81 பாலினம் : ஆண்
Photo is available

355 ZAY1475318
பெயர் : கனகா -
கணவர் பெயர்: சங்கரபாண்டியன் -
வீட்டு எண் : 35
வயது : 76 பாலினம் : பெண்
Photo is available

356 MNL1216597
பெயர் : கார்த்திகேயன் -
தந்தையின் பெயர்: சங்கரபாண்டியன் -
வீட்டு எண் : 35
வயது : 46 பாலினம் : ஆண்
Photo is available

357 ZAY0284794
பெயர் : ரமேஷ் -
தந்தையின் பெயர்: ராஜந்திரன் -
வீட்டு எண் : 47
வயது : 59 பாலினம் : ஆண்
Photo is available

358 ZAY0284802
பெயர் : பத்மா -
கணவர் பெயர்: ரமேஷ் -
வீட்டு எண் : 47
வயது : 54 பாலினம் : பெண்
Photo is available

359 ZAY1475326
பெயர் : பாலமுருகன் -
தந்தையின் பெயர்: ராமசாமிராஜ் -
வீட்டு எண் : 53
வயது : 56 பாலினம் : ஆண்
Photo is available

360 ZAY1475359
பெயர் : சித்ரா -
தாயின் பெயர்: நரசம்மாள் -
வீட்டு எண் : 55
வயது : 52 பாலினம் : பெண்
Photo is available

361 ZAY1475375
பெயர் : ராமமூர்த்தி -
தந்தையின் பெயர்: சுப்பையா -
வீட்டு எண் : 65
வயது : 61 பாலினம் : ஆண்
Photo is available

362 MNL3756681
பெயர் : செந்தில்குமாரி -
கணவர் பெயர்: ராமமூர்த்தி -
வீட்டு எண் : 65
வயது : 52 பாலினம் : பெண்
Photo is available

363 ZAY1961044
பெயர் : ராஜலட்சுமி
தந்தையின் பெயர்: ராமமூர்த்தி
வீட்டு எண் : 65
வயது : 21 பாலினம் : பெண்
Photo is available

364 ZAY1267848
பெயர் : ரம்பா
கணவர் பெயர்: ஹரிசேதுராம்
வீட்டு எண் : 67/12
வயது : 64 பாலினம் : பெண்
Photo is available

365 ZAY0284760
பெயர் : மாரியம்மாள் -
கணவர் பெயர்: சொக்கலிங்கம் -
வீட்டு எண் : 69
வயது : 42 பாலினம் : பெண்
Photo is available

366 ZAY1966704
பெயர் : திவ்யா மகாலட்சுமி
தந்தையின் பெயர்: சொக்கலிங்கம்
வீட்டு எண் : 69/89
வயது : 22 பாலினம் : பெண்
Photo is available

367 ZAY0284745
பெயர் : பழனி -
தந்தையின் பெயர்: ராசு -
வீட்டு எண் : 71
வயது : 53 பாலினம் : ஆண்
Photo is available

368 ZAY0062927
பெயர் : ராமசந்திரன் -
தந்தையின் பெயர்: குருசாமி -
வீட்டு எண் : 71/ஏ
வயது : 56 பாலினம் : ஆண்
Photo is available

369 ZAY0063008
பெயர் : கனகலட்சுமி -
கணவர் பெயர்: ராமசந்திரன் -
வீட்டு எண் : 71/ஏ
வயது : 46 பாலினம் : பெண்
Photo is available

370 ZAY1139773
பெயர் : பாலகணேஷ் -
தந்தையின் பெயர்: ராமச்சந்திரன் -
வீட்டு எண் : 71-ஏ
வயது : 27 பாலினம் : ஆண்
Photo is available

371 ZAY1475391
பெயர் : செல்லத்தாய் -
கணவர் பெயர்: உத்தண்டராமன் -
வீட்டு எண் : 73
வயது : 71 பாலினம் : பெண்
Photo is available

372 MNL1276658
பெயர் : ரவிக்கண்ணன் -
தந்தையின் பெயர்: குருசாமி -
வீட்டு எண் : 75
வயது : 57 பாலினம் : ஆண்
Photo is available

373 MNL1276668
பெயர் : தங்கம் -
கணவர் பெயர்: ரவிகண்ணன் -
வீட்டு எண் : 75
வயது : 55 பாலினம் : பெண்
Photo is available

374 ZAY0813634
பெயர் : மணிகண்டன் -
தந்தையின் பெயர்: ரவிக்கண்ணன் -
வீட்டு எண் : 75
வயது : 30 பாலினம் : ஆண்
Photo is available

375 ZAY0224089
பெயர் : செல்வி -
தந்தையின் பெயர்: ராஜசேகரன்
வீட்டு எண் : 76/1ஏ
வயது : 58 பாலினம் : பெண்
Photo is available

376 ZAY0628743
பெயர் : ராம்குமார் -
தந்தையின் பெயர்: வீராச்சாமி -
வீட்டு எண் : 81/1
வயது : 33 பாலினம் : ஆண்
Photo is available

377 ZAY1110824 பெயர் : முகம்மது இப்ரஹீம் - தந்தையின் பெயர்: சாகுல் ஹமிது - வீட்டு எண் : 6-2 வயது : 28 பாலினம் : ஆண் Photo is available	378 ZAY0626085 பெயர் : சூர்யா பா சு தந்தையின் பெயர்: சுந்தரபாண்டியன் - வீட்டு எண் : 6/464-30 வயது : 33 பாலினம் : பெண் Photo is available	379 ZAY0929281 பெயர் : சரேஷ் ஆனந்த் - தந்தையின் பெயர்: சுப்ரமணியன் - வீட்டு எண் : 6/1326-6 வயது : 58 பாலினம் : ஆண் Photo is available
380 ZAY0817338 பெயர் : உமாமகேஸ்வரி - கணவர் பெயர்: மதியழகன் - வீட்டு எண் : 9 எஸ்எ ம் ஜி ஸ்கூல் வயது : 56 பாலினம் : பெண் Photo is available	381 ZAY1660349 பெயர் : அழகேஸ்வரி - கணவர் பெயர்: தில்லைநடராஜன் - வீட்டு எண் : 10 வயது : 71 பாலினம் : பெண் Photo is available	382 ZAY0064972 பெயர் : மாடசாமி - தந்தையின் பெயர்: சுப்பையா - வீட்டு எண் : 11 வயது : 55 பாலினம் : ஆண் Photo is available
383 ZAY0064964 பெயர் : தமிழ்ச்செல்வி - கணவர் பெயர்: மாடசாமி - வீட்டு எண் : 11 வயது : 52 பாலினம் : பெண் Photo is available	# 384 ZAY0930362 பெயர் : சுபஸ்ரீ மா தந்தையின் பெயர்: மாடசாமி - வீட்டு எண் : 11 வயது : 30 பாலினம் : பெண் Photo is available	385 ZAY0880963 பெயர் : சுவாதி - தந்தையின் பெயர்: மாடசாமி - வீட்டு எண் : 11 வயது : 30 பாலினம் : பெண் Photo is available
386 ZAY0180869 பெயர் : சரவணகுமார் - தந்தையின் பெயர்: முருகேசன் - வீட்டு எண் : 17/51 வயது : 44 பாலினம் : ஆண் Photo is available	387 ZAY1895598 பெயர் : வெங்கடேசன் தந்தையின் பெயர்: அருணாச்சலம் வீட்டு எண் : 29/7/2 வயது : 24 பாலினம் : ஆண் Photo is available	388 ZAY1131861 பெயர் : உமா மகேஸ்வரி - தந்தையின் பெயர்: ஜெயபாண்டியன் - வீட்டு எண் : 40-2A வயது : 35 பாலினம் : பெண் Photo is available
389 ZAY1660406 பெயர் : மான்சிங் - தந்தையின் பெயர்: நாகராஜன் - வீட்டு எண் : 41 வயது : 57 பாலினம் : ஆண் Photo is available	390 ZAY1660414 பெயர் : வசந்தா - கணவர் பெயர்: மான்சிங் - வீட்டு எண் : 41 வயது : 51 பாலினம் : பெண் Photo is available	391 ZAY2030542 பெயர் : சுந்தர் விநாயக் மா தந்தையின் பெயர்: மான்சிங் நா வீட்டு எண் : 41 வயது : 26 பாலினம் : ஆண் Photo is available
392 ZAY2030559 பெயர் : ஜீவினி மா தந்தையின் பெயர்: மான்சிங் நா வீட்டு எண் : 41 வயது : 22 பாலினம் : பெண் Photo is available	393 MNL1965631 பெயர் : ரெங்கசாமி என்ற ராஜூ - தந்தையின் பெயர்: ராமசாமி - வீட்டு எண் : 52 வயது : 72 பாலினம் : ஆண் Photo is available	394 MNL1965623 பெயர் : புஷ்பவள்ளி - கணவர் பெயர்: ரெங்கசாமி என்ற ராஜீ - வீட்டு எண் : 52 வயது : 67 பாலினம் : பெண் Photo is available
395 ZAY2132124 பெயர் : தேவ கவி சுந்தரி ரா தந்தையின் பெயர்: ராஜ்குமார் வீட்டு எண் : 55 வயது : 19 பாலினம் : பெண் Photo is available	396 MNL5041520 பெயர் : குருவம்மாள் - கணவர் பெயர்: அய்யனார் - வீட்டு எண் : 60 வயது : 77 பாலினம் : பெண் Photo is available	397 MNL5041645 பெயர் : சரவணப்பெருமாள் - தந்தையின் பெயர்: அய்யனார் - வீட்டு எண் : 60 வயது : 56 பாலினம் : ஆண் Photo is available
398 MNL5041702 பெயர் : சாமுண்டீஸ்வரி - கணவர் பெயர்: சரவணப்பெருமாள் - வீட்டு எண் : 60 வயது : 54 பாலினம் : பெண் Photo is available	399 ZAY0065094 பெயர் : மாரிச்சாமி - தந்தையின் பெயர்: வெள்ளைச்சாமி - வீட்டு எண் : 66 வயது : 72 பாலினம் : ஆண் Photo is available	400 ZAY0066035 பெயர் : விஜய லட்சுமி மா தந்தையின் பெயர்: மாரிச்சாமி - வீட்டு எண் : 66 வயது : 36 பாலினம் : பெண் Photo is available
401 ZAY0728782 பெயர் : காயத்ரி - தந்தையின் பெயர்: மாரிச்சாமி - வீட்டு எண் : 66 வயது : 33 பாலினம் : பெண் Photo is available	402 ZAY1176775 பெயர் : லெட்சுமி பிரபா மாரிக்கனி தந்தையின் பெயர்: மாரிக்கனி வீட்டு எண் : 66-167 வயது : 26 பாலினம் : பெண் Photo is available	403 ZAY1775600 பெயர் : கிருஷ்ணமூர்த்தி தந்தையின் பெயர்: சங்கர ரவ் வீட்டு எண் : 70 வயது : 61 பாலினம் : ஆண் Photo is available
404 ZAY1756089 பெயர் : ஸ்.சுனித கணவர் பெயர்: சங்கர ரவ் வீட்டு எண் : 70 வயது : 57 பாலினம் : பெண் Photo is available	405 ZAY1756063 பெயர் : ஸ்.பிரசன்ன குமார் தந்தையின் பெயர்: சங்கர ரவ் வீட்டு எண் : 70 வயது : 48 பாலினம் : ஆண் Photo is available	406 ZAY2084374 பெயர் : சர்மிளா தந்தையின் பெயர்: வீரமணி வீட்டு எண் : 75 வயது : 19 பாலினம் : பெண் Photo is available

407 MNL5336938
பெயர் : வீரமணி -
தந்தையின் பெயர்: கருப்பையா -
வீட்டு எண் : 76
வயது : 53 பாலினம் : ஆண்
Photo is available

408 MNL5336946
பெயர் : பாண்டீஸ்வரி -
கணவர் பெயர்: வீரமணி -
வீட்டு எண் : 76
வயது : 45 பாலினம் : பெண்
Photo is available

409 ZAY2037950
பெயர் : தினேஷ் மு ஹே
தந்தையின் பெயர்: முத்துகுமார் பூ
வீட்டு எண் : 77/1 மேல்மாடி
வயது : 20 பாலினம் : ஆண்
Photo is available

410 ZAY1131853
பெயர் : முத்துக்குமார் -
தந்தையின் பெயர்: ராமசாமி -
வீட்டு எண் : 77-2
வயது : 43 பாலினம் : ஆண்
Photo is available

411 ZAY2056711
பெயர் : கார்த்திகா சு
கணவர் பெயர்: லட்சுமி நாராயணன்
வீட்டு எண் : 79
வயது : 41 பாலினம் : பெண்
Photo is available

412 MNL2011708
பெயர் : முனியப்பன் -
தந்தையின் பெயர்: முத்தையா -
வீட்டு எண் : 95
வயது : 61 பாலினம் : ஆண்
Photo is available

413 MNL3510724
பெயர் : முத்துமீனா -
தந்தையின் பெயர்: முனியப்பன் -
வீட்டு எண் : 95
வயது : 38 பாலினம் : பெண்
Photo is available

414 MNL2787794
பெயர் : சுந்தரேஸ்வரி -
கணவர் பெயர்: கதிரேசன் -
வீட்டு எண் : 96
வயது : 75 பாலினம் : பெண்
Photo is available

415 ZAY1109966
பெயர் : பாலு -
தந்தையின் பெயர்: வேலுச்சாமி -
வீட்டு எண் : 96
வயது : 64 பாலினம் : ஆண்
Photo is available

416 MNL5041413
பெயர் : கார்த்திக்கேயன் -
தாயின் பெயர்: சுந்தரேஸ்வரி -
வீட்டு எண் : 96
வயது : 54 பாலினம் : ஆண்
Photo is available

417 MNL2787901
பெயர் : ராஜ்குமார் -
தாயின் பெயர்: சுந்தரேஸ்வரி -
வீட்டு எண் : 96
வயது : 52 பாலினம் : ஆண்
Photo is available

418 MNL2810083
பெயர் : சிவக்குமார் -
தந்தையின் பெயர்: பெருமாள் -
வீட்டு எண் : 96
வயது : 52 பாலினம் : ஆண்
Photo is available

419 MNL5041546
பெயர் : செந்தில்வேல் -
தாயின் பெயர்: சுந்தரேஸ்வரி -
வீட்டு எண் : 96
வயது : 50 பாலினம் : ஆண்
Photo is available

420 MNL1853910
பெயர் : சிவமுருகேஸ்வரி -
கணவர் பெயர்: கார்த்திகேயன் -
வீட்டு எண் : 96
வயது : 46 பாலினம் : பெண்
Photo is available

421 MNL5335450
பெயர் : முத்துலட்சுமி -
கணவர் பெயர்: ராஜ்குமார் -
வீட்டு எண் : 96
வயது : 43 பாலினம் : பெண்
Photo is available

422 MNL2787646
பெயர் : தீனதயாளு -
தந்தையின் பெயர்: சாந்தகுமார் -
வீட்டு எண் : 103
வயது : 41 பாலினம் : ஆண்
Photo is available

423 MNL2787513
பெயர் : ராஜேஷ்பாபு சா
தந்தையின் பெயர்: சாந்தகுமார் -
வீட்டு எண் : 103
வயது : 40 பாலினம் : ஆண்
Photo is available

424 ZAY1750280
பெயர் : விஜயலட்சுமி
தந்தையின் பெயர்: முருகேசன்
வீட்டு எண் : 111-B4
வயது : 25 பாலினம் : பெண்
Photo is available

425 ZAY1779040
பெயர் : லட்சுமி
கணவர் பெயர்: ரவீந்திரன்
வீட்டு எண் : 124
வயது : 57 பாலினம் : பெண்
Photo is available

426 ZAY0291260
பெயர் : விக்னேஷ்வரன் -
தந்தையின் பெயர்: ரவிந்திரன் -
வீட்டு எண் : 112
வயது : 34 பாலினம் : ஆண்
Photo is available

427 ZAY0815845
பெயர் : சுந்தரவேல் -
தந்தையின் பெயர்: ரவீந்திரன் -
வீட்டு எண் : 112
வயது : 30 பாலினம் : ஆண்
Photo is available

428 ZAY1918093
பெயர் : மணிமேகலை
கணவர் பெயர்: செந்தில்வேல்
வீட்டு எண் : 112-8டி ஸ் ம் ஜி ஸ்கூல்
வயது : 37 பாலினம் : பெண்
Photo is available

429 ZAY1746742
பெயர் : ஹரிஹரன் விஜயகுமார்
தந்தையின் பெயர்: விஜயகுமார்
வீட்டு எண் : 114
வயது : 25 பாலினம் : ஆண்
Photo is available

430 ZAY1856418
பெயர் : ஹாருன்யாதேவி
தந்தையின் பெயர்: விஜயகுமார்
வீட்டு எண் : 114
வயது : 23 பாலினம் : பெண்
Photo is available

431 ZAY0285064
பெயர் : ஆதிநாராயணன் -
தந்தையின் பெயர்: வரதராஜ்
ரெட்டியார் -
வீட்டு எண் : 114-B-120
வயது : 51 பாலினம் : ஆண்
Photo is available

432 ZAY0405944
பெயர் : தேவராணி -
கணவர் பெயர்: ஆதிநாராயணன் -
வீட்டு எண் : 114-B-120
வயது : 46 பாலினம் : பெண்
Photo is available

433 ZAY0291237
பெயர் : சந்திரசேகரன் -
தந்தையின் பெயர்: புளுகையா -
வீட்டு எண் : 136
வயது : 67 பாலினம் : ஆண்
Photo is available

434 ZAY0291245
பெயர் : ராமலட்சுமி -
கணவர் பெயர்: சந்திரசேகரன் -
வீட்டு எண் : 136
வயது : 65 பாலினம் : பெண்
Photo is available

435 ZAY0291252
பெயர் : மகேந்திரன் -
தந்தையின் பெயர்: சந்திரசேகரன் -
வீட்டு எண் : 136
வயது : 44 பாலினம் : ஆண்
Photo is available

436 ZAY1005776
பெயர் : மீனா -
தந்தையின் பெயர்: பலராமன் -
வீட்டு எண் : 115
வயது : 28 பாலினம் : பெண்
Photo is available

437 MNL5148903
பெயர் : மின்னல்கொடி -
தந்தையின் பெயர்: பாண்டியன் -
வீட்டு எண் : 117
வயது : 56 பாலினம் : பெண்
Photo is available

438 MNL5046461
பெயர் : தங்கபாண்டி -
தந்தையின் பெயர்: அழகர்சாமி -
வீட்டு எண் : 119
வயது : 72 பாலினம் : ஆண்
Photo is available

439 ZAY1660554
பெயர் : மாரீஸ்வரி -
கணவர் பெயர்: தங்கபாண்டி -
வீட்டு எண் : 119
வயது : 64 பாலினம் : பெண்
Photo is available

440 ZAY0065748
பெயர் : வருண்முத்துபாண்டி -
தந்தையின் பெயர்: தங்கபாண்டி -
வீட்டு எண் : 119
வயது : 37 பாலினம் : ஆண்
Photo is available

441 NPZ0638643
பெயர் : நே ரேவதி
கணவர் பெயர்: வருண்முத்துபாண்டி
வீட்டு எண் : 119
வயது : 32 பாலினம் : பெண்
Photo is available

442 ZAY0931006
பெயர் : விஷ்ணுபாண்டி -
தந்தையின் பெயர்: தங்கப்பாண்டி -
வீட்டு எண் : 119
வயது : 31 பாலினம் : ஆண்
Photo is available

443 MNL5335468
பெயர் : சுந்தரமூர்த்தி -
தந்தையின் பெயர்: ஆறுமுகம் -
வீட்டு எண் : 119-B
வயது : 63 பாலினம் : ஆண்
Photo is available

444 MNL5335476
பெயர் : பிரபா -
கணவர் பெயர்: சுந்தரமூர்த்தி -
வீட்டு எண் : 119-B
வயது : 61 பாலினம் : பெண்
Photo is available

445 ZAY0405928
பெயர் : கிருத்திகா -
தந்தையின் பெயர்: சுந்தரமூர்த்தி -
வீட்டு எண் : 119-B
வயது : 34 பாலினம் : பெண்
Photo is available

446 ZAY0726505
பெயர் : சுஜா -
தந்தையின் பெயர்: சுந்தரமூர்த்தி -
வீட்டு எண் : 119-b
வயது : 31 பாலினம் : பெண்
Photo is available

447 MNL5348792
பெயர் : கிருஷ்ணகுமாரி -
தாயின் பெயர்: ஜெயம் -
வீட்டு எண் : 119/பீ2
வயது : 62 பாலினம் : பெண்
Photo is available

448 MNL5348800
பெயர் : குமரேசன் -
தாயின் பெயர்: கிருஷ்ணகுமாரி -
வீட்டு எண் : 119/பீ2
வயது : 38 பாலினம் : ஆண்
Photo is available

449 RUS0513481
பெயர் : ஹேமாநந்தினி -
தந்தையின் பெயர்: பகீரதன் -
வீட்டு எண் : 119/பி2
வயது : 35 பாலினம் : பெண்
Photo is available

450 ZAY0879858
பெயர் : வினோத்குமார் -
தந்தையின் பெயர்: முருகேசன் -
வீட்டு எண் : 119-B3
வயது : 30 பாலினம் : ஆண்
Photo is available

451 ZAY2084358
பெயர் : அனுசியா
தந்தையின் பெயர்: ஆறுமுகம்
வீட்டு எண் : 119/பி3
வயது : 20 பாலினம் : பெண்
Photo is available

452 ZAY0284851
பெயர் : முருகேசன் -
தந்தையின் பெயர்: சண்முகநாதன் -
வீட்டு எண் : 119-B4
வயது : 56 பாலினம் : ஆண்
Photo is available

453 ZAY0284869
பெயர் : ரமா -
கணவர் பெயர்: முருகேசன் -
வீட்டு எண் : 119-B4
வயது : 49 பாலினம் : பெண்
Photo is available

454 ZAY0177923
பெயர் : கீதா ராணி -
தந்தையின் பெயர்: சத்தியராஜன் -
வீட்டு எண் : 119-B6
வயது : 41 பாலினம் : பெண்
Photo is available

455 MNL3516762
பெயர் : ஜானகி -
கணவர் பெயர்: கதிர்வேல் -
வீட்டு எண் : 119-B7
வயது : 70 பாலினம் : பெண்
Photo is available

456 ZAY0183160
பெயர் : ரவிக்குமார் -
தந்தையின் பெயர்: மாரியப்பன் -
வீட்டு எண் : 119/B9
வயது : 43 பாலினம் : ஆண்
Photo is available

457 MNL5335732
பெயர் : அருண்ராஜ் -
தந்தையின் பெயர்: சத்தியராஜ் -
வீட்டு எண் : 119-B9
வயது : 37 பாலினம் : ஆண்
Photo is available

458 ZAY0627596
பெயர் : குரு வைஷ்ணவி -
தந்தையின் பெயர்: ஆனந்தராஜ் -
வீட்டு எண் : 119/B9
வயது : 35 பாலினம் : பெண்
Photo is available

459 ZAY0813774
பெயர் : அமராவதி -
கணவர் பெயர்: தட்சினா மூர்த்தி -
வீட்டு எண் : 119-b10
வயது : 66 பாலினம் : பெண்
Photo is available

460 ZAY0813782
பெயர் : செந்தில் -
தந்தையின் பெயர்: தட்சிணாமூர்த்தி -
வீட்டு எண் : 119-b10
வயது : 44 பாலினம் : ஆண்
Photo is available

461 ZAY0813790
பெயர் : ஈஸ்வரி -
கணவர் பெயர்: செந்தில் -
வீட்டு எண் : 119-b10
வயது : 36 பாலினம் : பெண்
Photo is available

462 ZAY1475490
பெயர் : வெங்கடேஷ்வரன் -
தாயின் பெயர்: ரத்தினமணி -
வீட்டு எண் : 121
வயது : 49 பாலினம் : ஆண்
Photo is available

463 MNL1987478
பெயர் : நிரஞ்சனாதேவி -
கணவர் பெயர்: வெங்கடேஷ்வரன் -
வீட்டு எண் : 121
வயது : 44 பாலினம் : பெண்
Photo is available

464 ZAY1897230
பெயர் : நரேந்திரன்
தந்தையின் பெயர்: வெங்கடேஸ்வரன்
வீட்டு எண் : 121
வயது : 24 பாலினம் : ஆண்
Photo is available

465 ZAY2084325
பெயர் : ராகவேந்தர்
தந்தையின் பெயர்: வெங்கடேஸ்வரன்
வீட்டு எண் : 121/50
வயது : 20 பாலினம் : ஆண்
Photo is available

466 ZAY1767342
பெயர் : ரவீந்திரன்
தந்தையின் பெயர்:
பாலசுப்பிரமணியன்
வீட்டு எண் : 124
வயது : 67 பாலினம் : ஆண்
Photo is available

467 ZAY1475508 பெயர் : மாசானம் - தந்தையின் பெயர்: பெருமாள் - வீட்டு எண் : 129 வயது : 73 பாலினம் : ஆண் Photo is available	468 MNL2788347 பெயர் : சித்ராமகேஸ் - தந்தையின் பெயர்: மாசானம் - வீட்டு எண் : 129 வயது : 47 பாலினம் : பெண் Photo is available	469 ZAY0978700 பெயர் : மகேஸ்வரி - கணவர் பெயர்: செந்தில்குமார் - வீட்டு எண் : 129 வயது : 30 பாலினம் : பெண் Photo is available
470 ZAY1475524 பெயர் : முரளி - தந்தையின் பெயர்: அருணாசலம் - வீட்டு எண் : 132 வயது : 53 பாலினம் : ஆண் Photo is available	471 ZAY1475532 பெயர் : ராமமூர்த்தி - தாயின் பெயர்: ருக்குமணி - வீட்டு எண் : 134 வயது : 64 பாலினம் : ஆண் Photo is available	472 ZAY1930528 பெயர் : கனகலெட்சுமி கணவர் பெயர்: வெள்ளைச்சாமி வீட்டு எண் : 135 வயது : 54 பாலினம் : பெண் Photo is available
473 ZAY0285049 பெயர் : விஜய்குமார் - தந்தையின் பெயர்: ராஜ் - வீட்டு எண் : 136 வயது : 54 பாலினம் : ஆண் Photo is available	474 MNL2787596 பெயர் : மனோன்மணி - கணவர் பெயர்: ராமசாமி - வீட்டு எண் : 136 வயது : 54 பாலினம் : பெண் Photo is available	475 ZAY0285056 பெயர் : ஜெயசுதா - கணவர் பெயர்: விஜய்குமார் - வீட்டு எண் : 136 வயது : 51 பாலினம் : பெண் Photo is available
476 ZAY0726430 பெயர் : செல்வபிரசாத் - தந்தையின் பெயர்: இராமசாமி - வீட்டு எண் : 136 வயது : 35 பாலினம் : ஆண் Photo is available	477 ZAY0879841 பெயர் : வினோதினி - தந்தையின் பெயர்: இராமசாமி - வீட்டு எண் : 136 வயது : 30 பாலினம் : பெண் Photo is available	478 ZAY2084226 பெயர் : மோனிஷா கணவர் பெயர்: செல்வ பிரசாத் வீட்டு எண் : 136 வயது : 26 பாலினம் : பெண் Photo is available
479 MNL2814028 பெயர் : ராமச்சந்திரன் - தந்தையின் பெயர்: சீனிவாசன் - வீட்டு எண் : 137 வயது : 57 பாலினம் : ஆண் Photo is available	480 MNL5046867 பெயர் : கிருஷ்ணம்மாள் ராமச்சந்திரன் கணவர் பெயர்: ராமச்சந்திரன் - வீட்டு எண் : 137 வயது : 55 பாலினம் : பெண் Photo is available	481 ZAY1810803 பெயர் : சீனிவாசன் தந்தையின் பெயர்: ராமசந்திரன் வீட்டு எண் : 137 வயது : 29 பாலினம் : ஆண் Photo is available
482 ZAY1475540 பெயர் : ஜெயக்கிளி - கணவர் பெயர்: ராமமூர்த்தி - வீட்டு எண் : 144 வயது : 91 பாலினம் : பெண் Photo is available	483 ZAY2084473 பெயர் : விஜயலட்சுமி கணவர் பெயர்: தனுஷ் கோடி வீட்டு எண் : 146 வயது : 81 பாலினம் : பெண் Photo is available	484 ZAY0408088 பெயர் : ராஜசேகரன் - தந்தையின் பெயர்: தனுஷ்கோடி - வீட்டு எண் : 146 வயது : 57 பாலினம் : ஆண் Photo is available
485 ZAY0408047 பெயர் : சீத்தாரமன் - தந்தையின் பெயர்: தனுஷ்கோடி - வீட்டு எண் : 146 வயது : 50 பாலினம் : ஆண் Photo is available	486 ZAY0407916 பெயர் : சீத்தா லெட்சுமி - கணவர் பெயர்: சீத்தா ராமன் - வீட்டு எண் : 146 வயது : 45 பாலினம் : பெண் Photo is available	487 ZAY0408070 பெயர் : ஜானகி - கணவர் பெயர்: ராஜசேகரன் - வீட்டு எண் : 146 வயது : 43 பாலினம் : பெண் Photo is available
488 ZAY1837715 பெயர் : சிவராம் தந்தையின் பெயர்: சீதாராமன் வீட்டு எண் : 146 வயது : 23 பாலினம் : ஆண் Photo is available	489 ZAY1837772 பெயர் : ஸ்ரீராம் தந்தையின் பெயர்: ராஜசேகரன் வீட்டு எண் : 146 வயது : 23 பாலினம் : ஆண் Photo is available	490 ZAY1475565 பெயர் : பிரதாபன் - தந்தையின் பெயர்: தவசி - வீட்டு எண் : 148 வயது : 79 பாலினம் : ஆண் Photo is available
491 ZAY1475573 பெயர் : விஜயராணி - கணவர் பெயர்: பிரதாபன் - வீட்டு எண் : 148 வயது : 73 பாலினம் : பெண் Photo is available	492 MNL2788701 பெயர் : ரஞ்சனிதேவி - கணவர் பெயர்: ஜெபமணி - வீட்டு எண் : 152 வயது : 50 பாலினம் : பெண் Photo is available	493 MNL1239193 பெயர் : சந்திரசேகரன் - தந்தையின் பெயர்: சண்முகம் - வீட்டு எண் : 154 வயது : 71 பாலினம் : ஆண் Photo is available
494 MNL1857572 பெயர் : மல்லிகா - கணவர் பெயர்: சந்திரசேகரன் - வீட்டு எண் : 154 வயது : 68 பாலினம் : பெண் Photo is available	495 MNL1238955 பெயர் : செல்வகுமார் - தந்தையின் பெயர்: சந்திரசேகரன் - வீட்டு எண் : 154 வயது : 49 பாலினம் : ஆண் Photo is available	496 MNL2787554 பெயர் : உதயசூரியன் - தந்தையின் பெயர்: ராதாகிருஷ்ணன் - வீட்டு எண் : 157 வயது : 68 பாலினம் : ஆண் Photo is available

497 MNL3501582
பெயர் : உ ஆனந்த்
தந்தையின் பெயர்: உதயசூரியன் -
வீட்டு எண் : 157
வயது : 38 பாலினம் : ஆண்
Photo is available

498 MNL1948470
பெயர் : செல்வகுமார் -
தந்தையின் பெயர்: குமார் -
வீட்டு எண் : 158
வயது : 55 பாலினம் : ஆண்
Photo is available

499 MNL5041561
பெயர் : ரமேஷ்குமார் -
தந்தையின் பெயர்: குமார் -
வீட்டு எண் : 158
வயது : 52 பாலினம் : ஆண்
Photo is available

500 MNL5041439
பெயர் : புஷ்பராஜேஸ்வரி -
கணவர் பெயர்: செல்வகுமார் -
வீட்டு எண் : 158
வயது : 48 பாலினம் : பெண்
Photo is available

501 MNL2787695
பெயர் : சுந்தர் -
தந்தையின் பெயர்: சுப்பிரமணியன் -
வீட்டு எண் : 163
வயது : 43 பாலினம் : ஆண்
Photo is available

502 ZAY1961010
பெயர் : முத்துலட்சுமி
தந்தையின் பெயர்: சுந்தர்
வீட்டு எண் : 163
வயது : 36 பாலினம் : பெண்
Photo is available

503 ZAY0060194
பெயர் : இராஜாமணி -
கணவர் பெயர்: இராமமூர்த்தி -
வீட்டு எண் : 164/97
வயது : 71 பாலினம் : பெண்
Photo is available

504 ZAY1475615
பெயர் : சுப்புராஜ் -
தந்தையின் பெயர்: பாலுச்சாமி -
வீட்டு எண் : 165
வயது : 57 பாலினம் : ஆண்
Photo is available

505 MNL2787562
பெயர் : நாகரத்தினம் -
கணவர் பெயர்: சுப்புராஜ் -
வீட்டு எண் : 165
வயது : 44 பாலினம் : பெண்
Photo is available

506 ZAY1032093
பெயர் : சண்முகலெட்சுமி -
தந்தையின் பெயர்: சுப்புராஜ் -
வீட்டு எண் : 165
வயது : 29 பாலினம் : பெண்
Photo is available

507 ZAY1475623
பெயர் : சுப்புலட்சுமி -
கணவர் பெயர்: சங்கையா -
வீட்டு எண் : 167
வயது : 81 பாலினம் : பெண்
Photo is available

508 ZAY1475631
பெயர் : பலராமன் -
தந்தையின் பெயர்: சங்கையா -
வீட்டு எண் : 167
வயது : 62 பாலினம் : ஆண்
Photo is available

509 ZAY1475649
பெயர் : மாரிக்கனி -
தந்தையின் பெயர்: சங்கையன் -
வீட்டு எண் : 167
வயது : 56 பாலினம் : ஆண்
Photo is available

510 MNL1240779
பெயர் : மகேஸ்வரி -
தந்தையின் பெயர்: மாரிக்கனி -
வீட்டு எண் : 167
வயது : 54 பாலினம் : பெண்
Photo is available

511 ZAY1475656
பெயர் : சந்திரகலா -
கணவர் பெயர்: பலராமன் -
வீட்டு எண் : 167
வயது : 51 பாலினம் : பெண்
Photo is available

512 ZAY0726463
பெயர் : மகாலட்சுமி -
தந்தையின் பெயர்: பலராமன் -
வீட்டு எண் : 167a
வயது : 31 பாலினம் : பெண்
Photo is available

513 MNL5041744
பெயர் : சந்தனமாரி -
தந்தையின் பெயர்: முத்தையா -
வீட்டு எண் : 168
வயது : 64 பாலினம் : பெண்
Photo is available

514 ZAY1475664
பெயர் : ராமநாதன் -
தந்தையின் பெயர்: வேணுகோபால் -
வீட்டு எண் : 171-1
வயது : 68 பாலினம் : ஆண்
Photo is available

515 ZAY1475672
பெயர் : காந்திமதி -
கணவர் பெயர்: ராமநாதன் -
வீட்டு எண் : 171-1
வயது : 61 பாலினம் : பெண்
Photo is available

516 ZAY0548420
பெயர் : ராமமூர்த்தி -
தந்தையின் பெயர்: மகாலிங்கம் -
வீட்டு எண் : 174
வயது : 61 பாலினம் : ஆண்
Photo is available

517 ZAY1476332
பெயர் : ரெங்கராஜன் -
தந்தையின் பெயர்: மகாலிங்கம் -
வீட்டு எண் : 174
வயது : 59 பாலினம் : ஆண்
Photo is available

518 ZAY0284935
பெயர் : திருநிறைச்செல்வி -
தந்தையின் பெயர்: ராமமூர்த்தி -
வீட்டு எண் : 174
வயது : 36 பாலினம் : பெண்
Photo is available

519 ZAY1476357
பெயர் : வாசுதேவன் -
தந்தையின் பெயர்: சுந்தர்ராஜன் -
வீட்டு எண் : 175
வயது : 63 பாலினம் : ஆண்
Photo is available

520 ZAY1476365
பெயர் : செல்வசுகந்தி -
கணவர் பெயர்: வாசுதேவன் -
வீட்டு எண் : 175
வயது : 56 பாலினம் : பெண்
Photo is available

521 ZAY0879833
பெயர் : கணேஷ்குமார் -
தந்தையின் பெயர்: செல்ல பாண்டியன் -
வீட்டு எண் : 176
வயது : 36 பாலினம் : ஆண்
Photo is available

522 ZAY0929240
பெயர் : பாலமுருகன் -
தந்தையின் பெயர்: செல்லப்பாண்டியன் -
வீட்டு எண் : 176
வயது : 33 பாலினம் : ஆண்
Photo is available

523 ZAY0929232
பெயர் : தீபிகா -
தந்தையின் பெயர்: செல்லப்பாண்டியன் -
வீட்டு எண் : 176
வயது : 31 பாலினம் : பெண்
Photo is available

524 ZAY0503086
பெயர் : சுருதி -
தந்தையின் பெயர்: வாசுதேவன் -
வீட்டு எண் : 177
வயது : 33 பாலினம் : பெண்
Photo is available

525 ZAY0813709
பெயர் : வெங்கடேஷ் -
தந்தையின் பெயர்: வாசுதேவன் -
வீட்டு எண் : 177
வயது : 30 பாலினம் : ஆண்
Photo is available

526 MNL2787760
பெயர் : கீதா -
தந்தையின் பெயர்: சுப்பிரமணியன் -
வீட்டு எண் : 179
வயது : 40 பாலினம் : பெண்
Photo is available

527 MNL3509387
பெயர் : பாலகிருஷ்ணன் -
தந்தையின் பெயர்: மாரியப்பன் -
வீட்டு எண் : 185
வயது : 52 பாலினம் : ஆண்
Photo is available

528 ZAY0929257
பெயர் : பத்ரகாளி -
கணவர் பெயர்: பாலகிருஷ்ணன் -
வீட்டு எண் : 185
வயது : 51 பாலினம் : பெண்
Photo is available

529 ZAY1476407
பெயர் : கணேசன் -
தந்தையின் பெயர்: பொன்னுச்சாமி -
வீட்டு எண் : 190
வயது : 53 பாலினம் : ஆண்
Photo is available

530 MNL2786754
பெயர் : சந்திரா -
கணவர் பெயர்: கணேசன் -
வீட்டு எண் : 190
வயது : 43 பாலினம் : பெண்
Photo is available

531 ZAY0284620
பெயர் : முருகன் -
தந்தையின் பெயர்: செல்வராஜ் -
வீட்டு எண் : 196
வயது : 51 பாலினம் : ஆண்
Photo is available

532 ZAY0284638
பெயர் : ஜெகதீஸ்வரி -
கணவர் பெயர்: முருகன் -
வீட்டு எண் : 196
வயது : 51 பாலினம் : பெண்
Photo is available

533 ZAY0929224
பெயர் : காயத்ரி -
தந்தையின் பெயர்: சச்சிதாதனந்த ராவ் -
வீட்டு எண் : 196
வயது : 29 பாலினம் : பெண்
Photo is available

534 ZAY2011849
பெயர் : தர்ஷினி
தந்தையின் பெயர்: முருகன்
வீட்டு எண் : 196
வயது : 22 பாலினம் : பெண்
Photo is available

535 ZAY0284901
பெயர் : தங்கமாரியப்பன் -
தந்தையின் பெயர்: பொன்னையா -
வீட்டு எண் : 198
வயது : 60 பாலினம் : ஆண்
Photo is available

536 ZAY1476415
பெயர் : விஜயா -
கணவர் பெயர்: தங்கமாரியப்பன் -
வீட்டு எண் : 198
வயது : 56 பாலினம் : பெண்
Photo is available

537 ZAY1476423
பெயர் : சுப்புலெட்சுமி -
கணவர் பெயர்: ராமசாமி -
வீட்டு எண் : 204
வயது : 68 பாலினம் : பெண்
Photo is available

538 ZAY1476431
பெயர் : செல்வி -
கணவர் பெயர்: சங்கர்ராஜன் -
வீட்டு எண் : 212
வயது : 64 பாலினம் : பெண்
Photo is available

539 ZAY1475409
பெயர் : ராதாகிருஷ்ணன் -
தந்தையின் பெயர்: சங்கையா -
வீட்டு எண் : na
வயது : 64 பாலினம் : ஆண்
Photo is available

540 ZAY1475417
பெயர் : கிருஷ்ணவேணி -
கணவர் பெயர்: ராதாகிருஷ்ணன் -
வீட்டு எண் : na
வயது : 61 பாலினம் : பெண்
Photo is available

541 MNL3522133
பெயர் : ராஜராம் -
தந்தையின் பெயர்: ராதாகிருஷ்ணன் -
வீட்டு எண் : na
வயது : 38 பாலினம் : ஆண்
Photo is available

542 ZAY0287334
பெயர் : உமாராணி -
தந்தையின் பெயர்: ராதாகிருஷ்ணன் -
வீட்டு எண் : na
வயது : 35 பாலினம் : பெண்
Photo is available

543 4 ZAY2147536 பெயர் : தேவதர்ஷினி கா தந்தையின் பெயர்: கார்த்திகேயன் க வீட்டு எண் : 128/3 வயது : 18 பாலினம் : பெண் Photo is available	544 4 ZAY2150183 பெயர் : கணேஷ் குமார் பாலகிருஷ்ணன் தந்தையின் பெயர்: பாலகிருஷ்ணன் வீ வீட்டு எண் : 51/1ஏ வயது : 20 பாலினம் : ஆண் Photo is available	545 4 ZAY2156032 பெயர் : வசந்தகுமாரி தந்தையின் பெயர்: ராமூர்தி வீட்டு எண் : 174 வயது : 35 பாலினம் : பெண் Photo is available
546 1 ZAY2156123 பெயர் : மஞ்சுளா தந்தையின் பெயர்: மணிகண்டன் வீட்டு எண் : 53 வயது : 39 பாலினம் : பெண் Photo is available	547 2 ZAY2157410 பெயர் : தரணி தாயின் பெயர்: மகாலட்சுமி வீட்டு எண் : 51 வயது : 18 பாலினம் : பெண் Photo is available	548 1 ZAY2157444 பெயர் : கார்த்திகைசெல்வி தந்தையின் பெயர்: ஐய்யரப்பன் வீட்டு எண் : 183 வயது : 54 பாலினம் : ஆண் Photo is available
549 2 ZAY2157501 பெயர் : சுரேஷ் தந்தையின் பெயர்: பழனி வீட்டு எண் : 71 வயது : 22 பாலினம் : ஆண் Photo is available	550 2 ZAY2157576 பெயர் : கண்ணன் தந்தையின் பெயர்: மாரிமுத்து வீட்டு எண் : 40 வயது : 48 பாலினம் : ஆண் Photo is available	551 1 ZAY2157642 பெயர் : மணிகண்டன் தந்தையின் பெயர்: இல்லெங்கோவன் வீட்டு எண் : 53 வயது : 44 பாலினம் : ஆண் Photo is available
552 1 ZAY2157725 பெயர் : பாலாஜி தந்தையின் பெயர்: சந்திரசேகரன் வீட்டு எண் : 174 வயது : 58 பாலினம் : ஆண் Photo is available	553 4 ZAY2157758 பெயர் : கலைச்செல்வி தந்தையின் பெயர்: அழகர்சாமி வீட்டு எண் : 41 வயது : 54 பாலினம் : பெண் Photo is available	554 4 ZAY2157782 பெயர் : செல்லாபாண்டியன் தந்தையின் பெயர்: தென்ராஜாநாடார் வீட்டு எண் : 176 வயது : 58 பாலினம் : ஆண் Photo is available
555 2 ZAY2159556 பெயர் : செல்வி தந்தையின் பெயர்: தங்கம் வீட்டு எண் : 15 வயது : 58 பாலினம் : பெண் Photo is available	556 4 ZAY2200418 பெயர் : நாகதேவி கணவர் பெயர்: இசக்கி முத்து வீட்டு எண் : 62/137 வயது : 24 பாலினம் : பெண் Photo is available	557 4 ZAY2214864 பெயர் : கீதா தந்தையின் பெயர்: நாகராஜன் வீட்டு எண் : 97எஸ்எம்ஜி ஸ்கூல் தெரு வயது : 52 பாலினம் : பெண் Photo is available
558 4 ZAY2215002 பெயர் : ஆகாஷ் தந்தையின் பெயர்: ரமேஷ்பாபு வீட்டு எண் : 97எஸ்எம்ஜி ஸ்கூல் தெரு வயது : 25 பாலினம் : ஆண் Photo is available	559 4 ZAY1908300 பெயர் : அபினா ராஜன் கணவர் பெயர்: செல்வகுமார் வீட்டு எண் : 154/102 வயது : 42 பாலினம் : பெண் Photo is available	560 2 YPE3850658 பெயர் : தனலக்ஷ்மி லக்ஷ்மணன் தந்தையின் பெயர்: லட்சுமணன் வீட்டு எண் : 76 1/ஏ வயது : 28 பாலினம் : பெண் Photo is available
561 2 YQN2543734 பெயர் : ஷாலினி ம் தந்தையின் பெயர்: முருக பிரகாஷ் வீட்டு எண் : 54 வயது : 24 பாலினம் : பெண் Photo is available	562 1 ZAY0433300 பெயர் : செந்தில்வேல் - தந்தையின் பெயர்: முருகன் - வீட்டு எண் : 104/11பி வயது : 39 பாலினம் : ஆண் Photo is available	563 2 ZAY2221034 பெயர் : ஆதித்யா தந்தையின் பெயர்: கணேஷ்குமார் வீட்டு எண் : 31 வயது : 19 பாலினம் : ஆண் Photo is available
564 1 ZAY1258284 பெயர் : மாரியப்பன் தந்தையின் பெயர்: பால்வண்ணம் வீட்டு எண் : 49/18 வயது : 61 பாலினம் : ஆண் Photo is available	565 1 ZAY2047959 பெயர் : சங்கரி ஷியா தந்தையின் பெயர்: மாரியப்பன் வீட்டு எண் : 49/18 வயது : 20 பாலினம் : பெண் Photo is available	

வாக்காளர் குறித்த விவரங்களின் சுருக்கம்

A) வாக்காளர்களின் எண்ணிக்கை

		பட்டியலின் வகை	பட்டியல் விவரம்	வாக்காளர்களின் எண்ணிக்கை			
				ஆண்	பெண்	மூன்றாம் பாலினம்	மொத்தம்
I	அடிப்படைப் பட்டியல்	அடிப்படைப் பட்டியல்	19.12.2025 அன்று வெளியிடப்பட்ட, சிறப்பு தீவிர திருத்தம், 2026-இன் அடிப்படைப் பட்டியலோடு, ஒருங்கிணைக்கப்பட்ட அத்திருத்தத்தின் சேர்த்தல்கள் அடங்கிய துணைப்பட்டியல்-1 (துணைப்பட்டியல்-1 இல் உள்ள நீக்கங்களும் திருத்தங்களும் அடிப்படைப் பட்டியலில் குறிப்பிடப்பட்டுள்ளன)	265	277	0	542
II	சேர்த்தல் பட்டியல்	துணை பட்டியல் 1	சிறப்பு தீவிர திருத்தம் 2026	11	12	0	23
III	நீக்கல் பட்டியல்	துணை பட்டியல் 1	சிறப்பு தீவிர திருத்தம் 2026	5	2	0	7
IV	பாலினப் பிரிவில் மாற்றம் செய்வதால் ஏற்படும் வேறுபாடு			0	0	0	0
திருத்தங்களுக்கு பிறகு பட்டியலிலுள்ள நிகர வாக்காளர்களின் எண்ணிக்கை (I+II-III+IV)				271	287	0	558

B) திருத்தங்களின் எண்ணிக்கை

பட்டியலின் வகை	பட்டியல் விவரம்	திருத்தங்களின் எண்ணிக்கை
துணை பட்டியல் 1	சிறப்பு தீவிர திருத்தம் 2026	6

வாக்காளர் பதிவு அலுவலரின் கையொப்பம்

E- Expired, S- Shifted, R-Repeated, M - Missing, Q- Disqualified