নির্বাচক তালিকা 2026 S25 পশ্চিমবঙ্গ

বিধানসভা নির্বাচনক্ষেত্রের নং, নাম ও সংরক্ষণের স্থিতি : 163 - এন্টালী (সাধারণ)	অংশ নং : 197
বিধানসভা নির্বাচনক্ষেত্রটি যে লোকসভা নির্বাচনক্ষেত্রের / ক্ষেত্রসমুহের অন্তর্ভূক্ত তার নং, নাম ও সংরক্ষণ স্থিতি : 24 - কলকাতা উত্তর (সাধারণ)	

1. সংশোধনের পূর্ণ বিবরণ

সংশোধনের বৎসর : 2026 ভিত্তি তারিখ : 01-01-2026 সংশোধনের প্রকৃতি : বিশেষ নিবিড় সংশোধনী 2026 প্রকাশনার তারিখ : 28-02-2026	নির্বাচক তালিকার পরিচিতি : বিশেষ নিবিড় সংশোধনী ২০২৬-এর চূড়ান্ত ভোটার তালিকা

2. অংশ ও নির্বাচনী এলাকার পূর্ণ বিবরণ :

অংশের ভাগ নং ও নাম :

1-আরুপোতা ইষ্ট

প্রধান শহর/গ্রাম	: কলকাতা মিউনিসিপাল কর্পোঃ
ওয়ার্ড	: 058
থানা	: প্রগতি ময়দান
গ্রাম পঞ্চায়েত	:
ব্লক	:
মহকুমা	:
জেলা	: কলকাতা উত্তর
পিন	: 700105

3. ভোট গ্রহন কেন্দ্রের পূর্ণ বিবরণ :

ভোট গ্রহন কেন্দ্রের নং, নাম : 197 - বৈষ্ণতলা উপেন্দ্রনাথ বিদ্যামন্দির ভোট গ্রহন কেন্দ্রের ঠিকানা : বৈষ্ণতলা উপেন্দ্রনাথ বিদ্যামন্দির, রুম-২, অরুপোন্তা,পোষ্ট-ধাপা,কোলঃ-১০৫	ভোট গ্রহন কেন্দ্রের শ্রেণী :	শহরাঞ্চল
	এই অংশে সহায়ক ভোটগ্রহন কেন্দ্রের সংখ্যা :	0

4. নির্বাচকের সংখ্যা :

প্রথম ক্রমিক নং	শেষ ক্রমিক নং	মোট সংখ্যা			
		পুরুষ	মহিলা	তৃতীয় লিঙ্গ	মোট
1	940	460	462	0	922

নির্বাচক নিবন্ধন আধিকারিকের স্বাক্ষর

Nazri Naksha	Google Map View
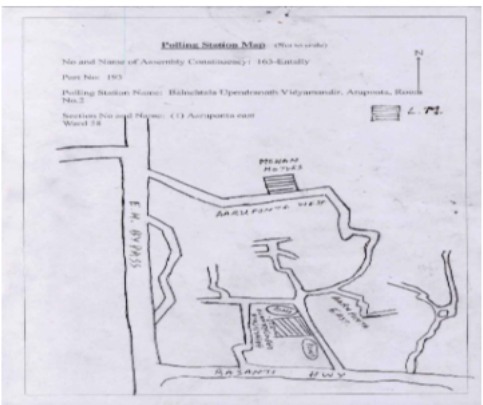	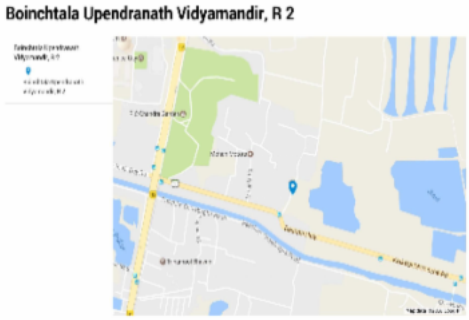

Polling Station Building Front View	Polling Station Front View

Cad View	Key MAP View
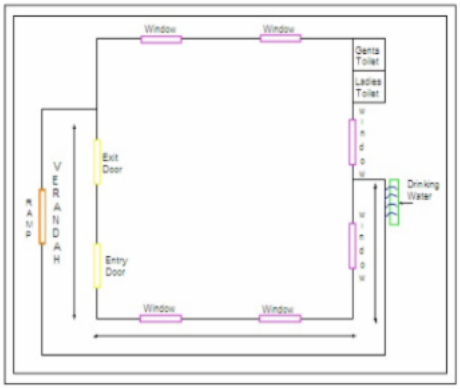	

1 ZJJ2262368
নাম : সোমা সর্দ্দার
স্বামীর নাম: দীনেশ সর্দ্দার
বাড়ির নং : n0105
বয়স : 39 লিঙ্গ : মহিলা
ফটো উপলব্ধ

2 ZJJ2777779
নাম : পম্পা সর্দার
স্বামীর নাম: রাজু সর্দার
বাড়ির নং : 244
বয়স : 26 লিঙ্গ : মহিলা
ফটো উপলব্ধ

3 ZJJ2777951
নাম : অনিতা সর্দার
স্বামীর নাম: বাবু সর্দার
বাড়ির নং : 244
বয়স : 32 লিঙ্গ : মহিলা
ফটো উপলব্ধ

4 ZJJ2861748
নাম : সুপর্ণা সর্দার
স্বামীর নাম: প্রবির সর্দার
বাড়ির নং : 7
বয়স : 36 লিঙ্গ : মহিলা
ফটো উপলব্ধ

Q 5 ZJJ2838837
নাম : রবি নস্কর
পিতার নাম: আলু নস্কর
বাড়ির নং : K.M.C Ward No-58
বয়স : 46 লিঙ্গ : পুরুষ
DELETED
ফটো উপলব্ধ

6 ZJJ2865111
নাম : সুলেখা সর্দার
স্বামীর নাম: প্রসেনজিৎ সর্দার
বাড়ির নং : 1
বয়স : 32 লিঙ্গ : মহিলা
ফটো উপলব্ধ

7 ZJJ2838852
নাম : বাসন্তি হালদার
পিতার নাম: কুশা হালদার
বাড়ির নং : 7MJCGCQ24J36
বয়স : 35 লিঙ্গ : মহিলা
ফটো উপলব্ধ

8 ZJJ2861862
নাম : সোনালি সর্দার
পিতার নাম: ভাস্কর সর্দার
বাড়ির নং : 58
বয়স : 24 লিঙ্গ : মহিলা
ফটো উপলব্ধ

9 UCN0183871
নাম : মনোজ কুমার
পিতার নাম: ভৃগুনাথ সিংহ
বাড়ির নং : 13 নং
বয়স : 47 লিঙ্গ : পুরুষ
ফটো উপলব্ধ

10 LLH2742302
নাম : দিপংকর গোষ
পিতার নাম: রাজু গোষ
বাড়ির নং : n0068
বয়স : 44 লিঙ্গ : পুরুষ
ফটো উপলব্ধ

11 ZJJ2393221
নাম : টুকটুকি ঘোষ
স্বামীর নাম: দিপঙ্কর ঘোষ
বাড়ির নং : n0068
বয়স : 37 লিঙ্গ : মহিলা
ফটো উপলব্ধ

12 ZJJ3180361
নাম : মিহির ঘড়ামি
পিতার নাম: অমুল্য ঘড়ামি
বাড়ির নং : n0036
বয়স : 71 লিঙ্গ : পুরুষ
ফটো উপলব্ধ

13 ZJJ2175966
নাম : বলরাম ঘরানী
পিতার নাম: মিহির ঘরানী
বাড়ির নং : n0036
বয়স : 30 লিঙ্গ : পুরুষ
ফটো উপলব্ধ

14 ZJJ2871937
নাম : মালতি ঘরামী
স্বামীর নাম: মিহির ঘরামী
বাড়ির নং : 1
বয়স : 60 লিঙ্গ : মহিলা
ফটো উপলব্ধ

15 ZJJ2976199
নাম : পায়েল ঘারামী
স্বামীর নাম: বলরাম ঘারামী
বাড়ির নং : 58
বয়স : 23 লিঙ্গ : মহিলা
ফটো উপলব্ধ

16 ZJJ3154002
নাম : শীতা জয়েন
স্বামীর নাম: গণপত রই জয়েন
বাড়ির নং : ব্ল-3 ফ.ল-7সি
বয়স : 79 লিঙ্গ : মহিলা
ফটো উপলব্ধ

17 ZJJ3154028
নাম : সংগিতা জয়েন
স্বামীর নাম: ইন্দিরা কমার জয়েন
বাড়ির নং : ব্ল-3 ফ.ল-7সি
বয়স : 58 লিঙ্গ : মহিলা
ফটো উপলব্ধ

18 ZJJ3154010
নাম : ইন্দিরা কমার জয়েন
পিতার নাম: গণপত রই জয়েন
বাড়ির নং : ব্ল-3 ফ.ল-7সি
বয়স : 63 লিঙ্গ : পুরুষ
ফটো উপলব্ধ

19 WB/21/154/306937
নাম : অজয় ঝা
পিতার নাম: হরীশ ঝা
বাড়ির নং : 15
বয়স : 57 লিঙ্গ : পুরুষ
ফটো উপলব্ধ

20 ZJJ1635523
নাম : অর্পন দাস
পিতার নাম: অর্জুন দাস
বাড়ির নং : n0115
বয়স : 34 লিঙ্গ : পুরুষ
ফটো উপলব্ধ

21 ZJJ3052636
নাম : প্রমোদ ঠাকুর
পিতার নাম: শিবালক ঠাকুর
বাড়ির নং : .
বয়স : 38 লিঙ্গ : পুরুষ
ফটো উপলব্ধ

22 ZJJ3029683
নাম : আল্পনা সর্দার
স্বামীর নাম: টুকাই সর্দার
বাড়ির নং : 58
বয়স : 23 লিঙ্গ : মহিলা
ফটো উপলব্ধ

23 ZJJ3052669
নাম : রাজলাল সাহ
পিতার নাম: মুনিলাল সাহ
বাড়ির নং : .
বয়স : 52 লিঙ্গ : পুরুষ
ফটো উপলব্ধ

24 ZJJ3065539
নাম : সোনামনি প্রামাণিক
পিতার নাম: খগেন মন্ডল
বাড়ির নং : .
বয়স : 29 লিঙ্গ : মহিলা
ফটো উপলব্ধ

25 ZJJ2936243
নাম : পল্লব দাস
পিতার নাম: বংশি দাস
বাড়ির নং : ডবলযূ-58
বয়স : 23 লিঙ্গ : পুরুষ
ফটো উপলব্ধ

26 ZJJ3223120
নাম : নিরুপা দাস
স্বামীর নাম: অর্জুন দাস
বাড়ির নং : n0117
বয়স : 55 লিঙ্গ : মহিলা
ফটো উপলব্ধ

27 ZJJ2262533
নাম : অনিতা দাস
স্বামীর নাম: বংশী দাস
বাড়ির নং : n0112
বয়স : 49 লিঙ্গ : মহিলা
ফটো উপলব্ধ

28 ZJJ2627081
নাম : পামলী দাস
মায়ের নাম: অনিতা দাস
বাড়ির নং : n0142
বয়স : 26 লিঙ্গ : মহিলা
ফটো উপলব্ধ

29 ZJJ2262343
নাম : লতিকা প্রামানিক
স্বামীর নাম: বিবেক প্রামানিক
বাড়ির নং : n0103
বয়স : 34 লিঙ্গ : মহিলা
ফটো উপলব্ধ

30 ZJJ3063468
নাম : জ্যোতি হালদার
পিতার নাম: পিন্টু হালদার
বাড়ির নং : 1 নং
বয়স : 21 লিঙ্গ : মহিলা
ফটো উপলব্ধ

31 ZJJ3029832
নাম : লিপিকা নস্কর
স্বামীর নাম: মনোজ কুমার নস্কর
বাড়ির নং : .
বয়স : 21 লিঙ্গ : মহিলা
ফটো উপলব্ধ

32 ZJJ3029824
নাম : জিত সর্দার
পিতার নাম: বিশ্বনাথ সর্দার
বাড়ির নং : .
বয়স : 22 লিঙ্গ : মহিলা
ফটো উপলব্ধ

33 ZJJ2936151
নাম : মৌসুমী নস্কর
স্বামীর নাম: রাজু নস্কর
বাড়ির নং : ডবলযু-58
বয়স : 24 লিঙ্গ : মহিলা
ফটো উপলব্ধ

34 ZJJ2936300
নাম : রিম্পা নস্কর
পিতার নাম: বিশ্বনাথ নস্কর
বাড়ির নং : ওয়ার্ড -58
বয়স : 23 লিঙ্গ : মহিলা
ফটো উপলব্ধ

35 ZJJ2936409
নাম : আদিত্য নস্কর
পিতার নাম: রাজু নস্কর
বাড়ির নং : 1
বয়স : 23 লিঙ্গ : পুরুষ
ফটো উপলব্ধ

36 ZJJ2936367
নাম : প্রিয়াঙ্কা নস্কর
স্বামীর নাম: রবীন নস্কর
বাড়ির নং : 10
বয়স : 24 লিঙ্গ : মহিলা
ফটো উপলব্ধ

37 ZJJ2936375
নাম : বর্নালী নস্কর
স্বামীর নাম: অজয় নস্কর
বাড়ির নং : 1
বয়স : 23 লিঙ্গ : মহিলা
ফটো উপলব্ধ

38 LLH2502656
নাম : শ্যামলী নস্কর
স্বামীর নাম: মনিন্দ্র নস্কর
বাড়ির নং : .
বয়স : 46 লিঙ্গ : মহিলা
ফটো উপলব্ধ

39 ZJJ3069655
নাম : শ্যামল নস্কর
পিতার নাম: দয়াল নস্কর
বাড়ির নং : .
বয়স : 49 লিঙ্গ : পুরুষ
ফটো উপলব্ধ

40 ZJJ3069416
নাম : মনীন্দ্র নস্কর
পিতার নাম: দয়াল নস্কর
বাড়ির নং : .
বয়স : 51 লিঙ্গ : পুরুষ
ফটো উপলব্ধ

41 ZJJ2000966
নাম : সাগরিকা নস্কর
স্বামীর নাম: শ্যামসুন্দর নস্কর
বাড়ির নং : .
বয়স : 42 লিঙ্গ : মহিলা
ফটো উপলব্ধ

42 ZJJ3070562
নাম : মতিবালা নস্কর
স্বামীর নাম: দয়াল নস্কর
বাড়ির নং : .
বয়স : 82 লিঙ্গ : মহিলা
ফটো উপলব্ধ

43 ZJJ2001022
নাম : আশিষ নস্কর
পিতার নাম: নিবাস নস্কর
বাড়ির নং : n0023
বয়স : 32 লিঙ্গ : পুরুষ
ফটো উপলব্ধ

44 ZJJ2262335
নাম : রমনি নস্কর
পিতার নাম: গনেশ নস্কর
বাড়ির নং : n0102
বয়স : 36 লিঙ্গ : মহিলা
ফটো উপলব্ধ

45 ZJJ2262426
নাম : দীপা নস্কর
স্বামীর নাম: বিশু নস্কর
বাড়ির নং : n0109
বয়স : 45 লিঙ্গ : মহিলা
ফটো উপলব্ধ

46 ZJJ2627040
নাম : মামনি নস্কর
স্বামীর নাম: সুরজিত নস্কর
বাড়ির নং : n0138
বয়স : 31 লিঙ্গ : মহিলা
ফটো উপলব্ধ

47 ZJJ1416239
নাম : বেবী নস্কর
স্বামীর নাম: শ্যামল নস্কর
বাড়ির নং : n0034
বয়স : 38 লিঙ্গ : মহিলা
ফটো উপলব্ধ

UNDER ADJUDICATION

48 ZJJ2841674
নাম : বসুমতী নস্কর
পিতার নাম: গৌর নস্কর
বাড়ির নং : 58
বয়স : 57 লিঙ্গ : পুরুষ
ফটো উপলব্ধ

49 ZJJ2936094
নাম : স্বরূপ নস্কর
পিতার নাম: বসুদেব নস্কর
বাড়ির নং : 58
বয়স : 25 লিঙ্গ : পুরুষ
ফটো উপলব্ধ

50 ZJJ2601466
নাম : মনোজ কুমার নস্কর
পিতার নাম: মনীন্দ্র নস্কর
বাড়ির নং : n0034
বয়স : 27 লিঙ্গ : পুরুষ
ফটো উপলব্ধ

51 ZJJ2691491
নাম : ঝীলিক নস্কর
স্বামীর নাম: আশীষ নস্কর
বাড়ির নং : 58
বয়স : 30 লিঙ্গ : মহিলা
ফটো উপলব্ধ

52 ZJJ2936136
নাম : সুপ্রিয়া নস্কর ঘোরামী
স্বামীর নাম: রাজা নস্কর
বাড়ির নং : ওয়ার্ড -58
বয়স : 25 লিঙ্গ : মহিলা
ফটো উপলব্ধ

53 ZJJ3129731
নাম : অরচনা নাইয়া
স্বামীর নাম: কচি নাইয়া
বাড়ির নং : n0047
বয়স : 56 লিঙ্গ : মহিলা
ফটো উপলব্ধ

54 ZJJ3129749
নাম : কচি নাইয়া
পিতার নাম: ক্রীশ্তু নাইয়া
বাড়ির নং : n0047
বয়স : 59 লিঙ্গ : পুরুষ
ফটো উপলব্ধ

55 ZJJ2936235
নাম : সুরেশ নাগ
পিতার নাম: বাবু নাগ
বাড়ির নং : 1
বয়স : 23 লিঙ্গ : পুরুষ
ফটো উপলব্ধ

56 ZJJ3063286
নাম : পস্কারী নাগ
স্বামীর নাম: বাবু নাগ
বাড়ির নং : 1 নং
বয়স : 46 লিঙ্গ : মহিলা
ফটো উপলব্ধ

57 ZJJ3137866
নাম : মনীষা মাল
পিতার নাম: ধ্রুব জ্যোতি মাল
বাড়ির নং : n0133
বয়স : 21 লিঙ্গ : মহিলা
ফটো উপলব্ধ

58 ZJJ0618769
নাম : বিশ্ব নাহা
পিতার নাম: তোপা নাহা
বাড়ির নং : 58
বয়স : 46 লিঙ্গ : পুরুষ
ফটো উপলব্ধ

59 ZJJ2601615
নাম : ঝুমা পন্ডিত
স্বামীর নাম: সন্তু পন্ডিত
বাড়ির নং : n0059
বয়স : 38 লিঙ্গ : মহিলা
ফটো উপলব্ধ

60 ZJJ2601623
নাম : বিধান পন্ডিত
পিতার নাম: সুশান্ত পন্ডিত
বাড়ির নং : n0059
বয়স : 28 লিঙ্গ : পুরুষ
ফটো উপলব্ধ

61 ZJJ2601607
নাম : দেবু পন্ডিত
পিতার নাম: বলাই পন্ডিত
বাড়ির নং : n0070
বয়স : 44 লিঙ্গ : পুরুষ
ফটো উপলব্ধ

62 ZJJ2601599
নাম : সুখী বালা পন্ডীত
স্বামীর নাম: বিশ্ব পন্ডীত
বাড়ির নং : n0070
বয়স : 42 লিঙ্গ : মহিলা
ফটো উপলব্ধ

63 ZJJ2601409
নাম : অনিতা পন্ডিত
স্বামীর নাম: নারায়ন পন্ডিত
বাড়ির নং : n0070
বয়স : 44 লিঙ্গ : মহিলা
ফটো উপলব্ধ

64 ZJJ2534287
নাম : বিশ্ব পণ্ডিত
পিতার নাম: বলাই পণ্ডিত
বাড়ির নং : n0070
বয়স : 56 লিঙ্গ : পুরুষ
ফটো উপলব্ধ

65 ZJJ2841153
নাম : সুপ্রিয়া পণ্ডিত
স্বামীর নাম: বিধান পণ্ডিত
বাড়ির নং : 58
বয়স : 30 লিঙ্গ : মহিলা
ফটো উপলব্ধ

66 ZJJ2841203
নাম : শ্যামলী পণ্ডিত
স্বামীর নাম: সুশান্ত পণ্ডিত
বাড়ির নং : 58
বয়স : 44 লিঙ্গ : মহিলা
ফটো উপলব্ধ

67 ZJJ2835973
নাম : পানপতি পণ্ডিত
স্বামীর নাম: দেবদাস পণ্ডিত
বাড়ির নং : 297
বয়স : 34 লিঙ্গ : মহিলা
ফটো উপলব্ধ

68 ZJJ2000768
নাম : সন্তু পন্ডিত
পিতার নাম: বাবলু পন্ডিত
বাড়ির নং : n0059
বয়স : 40 লিঙ্গ : পুরুষ
ফটো উপলব্ধ

69 LLH3749835
নাম : সশান্ত পণ্ডিত
পিতার নাম: যতীন পণ্ডিত
বাড়ির নং : n0059
বয়স : 46 লিঙ্গ : পুরুষ
ফটো উপলব্ধ

70 WB/23/109/024644
নাম : সুধা পণ্ডিত
পিতার নাম: বলাই পণ্ডিত
বাড়ির নং : n0070
বয়স : 61 লিঙ্গ : পুরুষ
ফটো উপলব্ধ

71 WB/23/109/024753
নাম : কদুবালা পণ্ডিত
স্বামীর নাম: সুধা পণ্ডিত
বাড়ির নং : n0070
বয়স : 58 লিঙ্গ : মহিলা
ফটো উপলব্ধ

72 ZJJ1416122
নাম : শক্তি পন্ডিত
পিতার নাম: সুধা পন্ডিত
বাড়ির নং : n0070
বয়স : 35 লিঙ্গ : পুরুষ
ফটো উপলব্ধ

73 LLH4664405
নাম : নারায়ণ পণ্ডিত
পিতার নাম: বলাই পণ্ডিত
বাড়ির নং : n0070
বয়স : 53 লিঙ্গ : পুরুষ
ফটো উপলব্ধ

74 LLH5092085
নাম : দেবাদাস পণ্ডিত
পিতার নাম: বলাই পণ্ডিত
বাড়ির নং : n0070
বয়স : 38 লিঙ্গ : পুরুষ
ফটো উপলব্ধ

75 ZJJ2000750
নাম : মহাদেব পন্ডিত
পিতার নাম: বলাই পন্ডিত
বাড়ির নং : n0070
বয়স : 37 লিঙ্গ : পুরুষ
ফটো উপলব্ধ

76 ZJJ3062817
নাম : বিজয় পণ্ডিত
পিতার নাম: দেবু পণ্ডিত
বাড়ির নং : 1 নং
বয়স : 22 লিঙ্গ : পুরুষ
ফটো উপলব্ধ

77 ZJJ3052727
নাম : সুজয় পণ্ডিত
পিতার নাম: সুশান্ত পণ্ডিত
বাড়ির নং : .
বয়স : 23 লিঙ্গ : পুরুষ
ফটো উপলব্ধ

78 ZJJ3052693
নাম : মঙ্গল পণ্ডিত
পিতার নাম: দেবদাস পণ্ডিত
বাড়ির নং : .
বয়স : 22 লিঙ্গ : পুরুষ
ফটো উপলব্ধ

79 ZJJ2936532
নাম : শান্তি পণ্ডিত
পিতার নাম: বিশ্ব পণ্ডিত
বাড়ির নং : 1
বয়স : 24 লিঙ্গ : মহিলা
ফটো উপলব্ধ

80 ZJJ2969392
নাম : রোহিত পণ্ডিত
পিতার নাম: রামনাথ পণ্ডিত
বাড়ির নং : 13,
বয়স : 24 লিঙ্গ : পুরুষ
ফটো উপলব্ধ

81 ZJJ3118387
নাম : সবোধ পণ্ডিত
পিতার নাম: য়তিন পণ্ডিত
বাড়ির নং : n0059
বয়স : 66 লিঙ্গ : পুরুষ
ফটো উপলব্ধ

82 ZJJ3118395
নাম : রণি পণ্ডিত
স্বামীর নাম: বাবলু পণ্ডিত
বাড়ির নং : n0059
বয়স : 56 লিঙ্গ : মহিলা
ফটো উপলব্ধ

83 ZJJ2936318
নাম : চন্দনা প্রমাণিক
স্বামীর নাম: গোপাল প্রমাণিক
বাড়ির নং : ওয়ার্ড -58
বয়স : 31 লিঙ্গ : মহিলা
ফটো উপলব্ধ

84 ZJJ2936326
নাম : রুমা প্রমানিক
স্বামীর নাম: কেন্টু প্রমানিক
বাড়ির নং : ওয়ার্ড -58
বয়স : 42 লিঙ্গ : মহিলা
ফটো উপলব্ধ

85 ZJJ2936391
নাম : আকাশ প্রামানিক
পিতার নাম: অশোক প্রামানিক
বাড়ির নং : 1
বয়স : 25 লিঙ্গ : পুরুষ
ফটো উপলব্ধ

86 LLH3764198
নাম : মনিকচাঁদ পটোয়া
পিতার নাম: রামঅবতার পটোয়া
বাড়ির নং : 15 নং
বয়স : 50 লিঙ্গ : পুরুষ
ফটো উপলব্ধ

87 ZJJ2000727
নাম : কৌশিক প্রামানিক
পিতার নাম: কল্যান প্রামানিক
বাড়ির নং : .
বয়স : 32 লিঙ্গ : পুরুষ
ফটো উপলব্ধ

88 LLH5092820
নাম : পম্পা প্রমানিক
স্বামীর নাম: বিশ্বজিৎ প্রমানিক
বাড়ির নং : .
বয়স : 37 লিঙ্গ : মহিলা
ফটো উপলব্ধ

89 ZJJ3077336
নাম : বিশ্বজিৎ প্রমানিক
পিতার নাম: বিপদ প্রামানিক
বাড়ির নং : .
বয়স : 48 লিঙ্গ : পুরুষ
ফটো উপলব্ধ

90 ZJJ3077328
নাম : সন্ধ্যারানী প্রমানিক
স্বামীর নাম: বিপদ প্রমানিক
বাড়ির নং : .
বয়স : 76 লিঙ্গ : মহিলা
ফটো উপলব্ধ

91 ZJJ2262202
নাম : গোপান প্রমানিক
পিতার নাম: দুখিনী প্রমানিক
বাড়ির নং : n0089
বয়স : 37 লিঙ্গ : পুরুষ
ফটো উপলব্ধ

92 WB/23/109/024276
নাম : কল্যন প্রামানিক
পিতার নাম: বিপদ প্রামানিক
বাড়ির নং : n0015
বয়স : 56 লিঙ্গ : পুরুষ
ফটো উপলব্ধ

93 LLH0076562
নাম : রুপলী প্রামানিক
স্বামীর নাম: কল্যন প্রামানিক
বাড়ির নং : n0015
বয়স : 51 লিঙ্গ : মহিলা
ফটো উপলব্ধ

94 ZJJ2840742
নাম : সৌরভ প্রমানিক
পিতার নাম: বিশ্বনাথ প্রমানিক
বাড়ির নং : 58
বয়স : 24 লিঙ্গ : পুরুষ
ফটো উপলব্ধ

95 ZJJ2840791
নাম : বিকি প্রমানিক
পিতার নাম: নারদ প্রমানিক
বাড়ির নং : 58
বয়স : 24 লিঙ্গ : পুরুষ
ফটো উপলব্ধ

96 ZJJ2885473
নাম : পুষ্প প্রামাণিক
স্বামীর নাম: পরিতোষ প্রামাণিক
বাড়ির নং : 1
বয়স : 51 লিঙ্গ : মহিলা
ফটো উপলব্ধ

97 ZJJ2691517
নাম : চন্দনা প্রামাণিক
স্বামীর নাম: সমির প্রামাণিক
বাড়ির নং : 5
বয়স : 36 লিঙ্গ : মহিলা
ফটো উপলব্ধ

98 ZJJ2176188
নাম : শ্রাবন্তী প্রামানিক
স্বামীর নাম: রামমোহন প্রামানিক
বাড়ির নং : n0009
বয়স : 36 লিঙ্গ : মহিলা
ফটো উপলব্ধ

99 LLH2502227
নাম : তপস প্রামানিক
পিতার নাম: অজিত প্রামানিক
বাড়ির নং : n0017
বয়স : 46 লিঙ্গ : পুরুষ
ফটো উপলব্ধ

100 ZJJ2262517
নাম : অপর্না প্রামানিক
স্বামীর নাম: তাপস প্রামানিক
বাড়ির নং : n0017
বয়স : 38 লিঙ্গ : মহিলা
ফটো উপলব্ধ

101 LLH4509931
নাম : হরকালী প্রমানিক
পিতার নাম: অজিত প্রমানিক
বাড়ির নং : n0017
বয়স : 47 লিঙ্গ : পুরুষ
ফটো উপলব্ধ

102 ZJJ2000867
নাম : পল্লবী প্রামানিক
পিতার নাম: রবি প্রামানিক
বাড়ির নং : H/53
বয়স : 31 লিঙ্গ : মহিলা
ফটো উপলব্ধ

103 ZJJ3072220
নাম : মালতী প্রামাণিক
স্বামীর নাম: অশোক প্রামাণিক
বাড়ির নং : .
বয়স : 65 লিঙ্গ : মহিলা
ফটো উপলব্ধ

104 ZJJ3069507
নাম : অশোক প্রামাণিক
পিতার নাম: গোপাল প্রামাণিক
বাড়ির নং : .
বয়স : 70 লিঙ্গ : পুরুষ
ফটো উপলব্ধ

105 LLH2500791
নাম : তপন প্রমানিক
পিতার নাম: অজিত প্রমানিক
বাড়ির নং : এইচ 28
বয়স : 52 লিঙ্গ : পুরুষ
ফটো উপলব্ধ

106 ZJJ2000925
নাম : মেনকা প্রমানিক
স্বামীর নাম: তপন প্রমানিক
বাড়ির নং : 1 নং
বয়স : 44 লিঙ্গ : মহিলা
ফটো উপলব্ধ

107 ZJJ2393270
নাম : রিংকী প্রামানিক
পিতার নাম: রবি প্রামানিক
বাড়ির নং : .
বয়স : 29 লিঙ্গ : মহিলা
ফটো উপলব্ধ

108 ZJJ3072386
নাম : গিতা প্রামাণিক
স্বামীর নাম: অজিত প্রামাণিক
বাড়ির নং : .
বয়স : 66 লিঙ্গ : মহিলা
ফটো উপলব্ধ

109 ZJJ3069838
নাম : রবি প্রামাণিক
পিতার নাম: অজিত প্রামাণিক
বাড়ির নং : .
বয়স : 51 লিঙ্গ : পুরুষ
ফটো উপলব্ধ

110 LLH5092705
নাম : রামমোহন প্রামাণিক
পিতার নাম: অশোক প্রামাণিক
বাড়ির নং : .
বয়স : 43 লিঙ্গ : পুরুষ
ফটো উপলব্ধ

111 ZJJ3069788
নাম : লতিকা প্রামাণিক
স্বামীর নাম: রবি প্রামাণিক
বাড়ির নং : .
বয়স : 49 লিঙ্গ : মহিলা
ফটো উপলব্ধ

112 ZJJ2873107
নাম : ঋত্বিক প্রামানিক
পিতার নাম: কল্যান প্রামানিক
বাড়ির নং : .
বয়স : 25 লিঙ্গ : পুরুষ
ফটো উপলব্ধ

113 ZJJ2936177
নাম : সুবোন প্রামাণিক
পিতার নাম: আস্তিক প্রামানিক
বাড়ির নং : 1
বয়স : 23 লিঙ্গ : পুরুষ
ফটো উপলব্ধ

114 ZJJ3069564
নাম : রবিণ প্রামানিক
পিতার নাম: যতিন প্রমানিক
বাড়ির নং : 1
বয়স : 68 লিঙ্গ : পুরুষ
ফটো উপলব্ধ

115 LLH2502169
নাম : আরতী প্রামানিক
স্বামীর নাম: রবিণ প্রামানিক
বাড়ির নং : n0002
বয়স : 61 লিঙ্গ : মহিলা
ফটো উপলব্ধ

116 ZJJ2262194
নাম : পূজন প্রমানিক
মায়ের নাম: পুতুল প্রমানিক
বাড়ির নং : n0088
বয়স : 34 লিঙ্গ : পুরুষ
ফটো উপলব্ধ

117 ZJJ2262269
নাম : ঝুমা প্রামানিক
স্বামীর নাম: গৌতম প্রামানিক
বাড়ির নং : n0095
বয়স : 37 লিঙ্গ : মহিলা
ফটো উপলব্ধ

118 ZJJ2262285
নাম : তোতা প্রামানিক
স্বামীর নাম: শ্রীমন্ত প্রামানিক
বাড়ির নং : n0097
বয়স : 39 লিঙ্গ : মহিলা
ফটো উপলব্ধ

119 ZJJ2262301
নাম : মামোনি প্রামানিক
স্বামীর নাম: প্রেমচাঁদ প্রামানিক
বাড়ির নং : n0099
বয়স : 32 লিঙ্গ : মহিলা
ফটো উপলব্ধ

120 ZJJ2572527
নাম : টুম্পা প্রামানিক
স্বামীর নাম: পুজ্জন প্রামানিক
বাড়ির নং : n0088
বয়স : 35 লিঙ্গ : মহিলা
ফটো উপলব্ধ

121 ZJJ2777977
নাম : সুভাশী প্রামানিক
স্বামীর নাম: অমর প্রামানিক
বাড়ির নং : 7
বয়স : 26 লিঙ্গ : মহিলা
ফটো উপলব্ধ

122 ZJJ2873685
নাম : সুব্রত প্রামানিক
পিতার নাম: উৎপল প্রামানিক
বাড়ির নং : 1
বয়স : 28 লিঙ্গ : পুরুষ
ফটো উপলব্ধ

123 ZJJ2872166
নাম : রোহিত প্রামানিক
পিতার নাম: ঝন্টু প্রামানিক
বাড়ির নং : 1
বয়স : 24 লিঙ্গ : পুরুষ
ফটো উপলব্ধ

124 ZJJ2873859
নাম : গোপাল প্রামানিক
পিতার নাম: সুভাষ প্রামানিক
বাড়ির নং : 1
বয়স : 25 লিঙ্গ : পুরুষ
ফটো উপলব্ধ

125 ZJJ2873818
নাম : সোনু প্রামানিক
পিতার নাম: সুভাষ প্রামানিক
বাড়ির নং : 1
বয়স : 28 লিঙ্গ : মহিলা
ফটো উপলব্ধ

126 ZJJ2873149
নাম : পিঙ্কি প্রামানিক
স্বামীর নাম: মদন প্রামানিক
বাড়ির নং : 27এক্স কিউ
বয়স : 33 লিঙ্গ : মহিলা
ফটো উপলব্ধ

127 ZJJ2627008
নাম : তিলোকা প্রামানিক
স্বামীর নাম: সুরজিত প্রামানিক
বাড়ির নং : N0073
বয়স : 34 লিঙ্গ : মহিলা
ফটো উপলব্ধ

128 ZJJ2000941
নাম : তাপসী পোলেন
পিতার নাম: রতন পোলেন
বাড়ির নং : H/58
বয়স : 32 লিঙ্গ : মহিলা
ফটো উপলব্ধ

129 ZJJ2601391
নাম : সুপর্না পোলেন
পিতার নাম: মানিক পোলেন
বাড়ির নং : n0019
বয়স : 27 লিঙ্গ : মহিলা
ফটো উপলব্ধ

130 ZJJ2176204
নাম : মৌশমী পোলেন
পিতার নাম: মানিক পোলেন
বাড়ির নং : n0019
বয়স : 31 লিঙ্গ : মহিলা
ফটো উপলব্ধ

131 LLH3749884
নাম : নীলমাধব মণ্ডল
পিতার নাম: সুনীল মণ্ডল
বাড়ির নং : n0019
বয়স : 49 লিঙ্গ : পুরুষ
ফটো উপলব্ধ

132 LLH2501864
নাম : টুনু মণ্ডল
স্বামীর নাম: নীলমাধব মণ্ডল
বাড়ির নং : n0019
বয়স : 47 লিঙ্গ : মহিলা
ফটো উপলব্ধ

133 WB/23/109/024445
নাম : বাসুন্তি পোলেন
পিতার নাম: অমুল্য পোলেন
বাড়ির নং : n0064
বয়স : 61 লিঙ্গ : মহিলা
ফটো উপলব্ধ

134 LLH3749892
নাম : সনন্যাসী পোলেন
মায়ের নাম: বসন্তি পোলেন
বাড়ির নং : n0064
বয়স : 44 লিঙ্গ : পুরুষ
ফটো উপলব্ধ

135 ZJJ2175974
নাম : জবা পোলেন
স্বামীর নাম: সন্যাসী পোলেন
বাড়ির নং : n0064
বয়স : 40 লিঙ্গ : মহিলা
ফটো উপলব্ধ

136 ZJJ1416247
নাম : অপর্ণা পৈলেন
স্বামীর নাম: সত্য পৈলেন
বাড়ির নং : n0064
বয়স : 41 লিঙ্গ : মহিলা
ফটো উপলব্ধ

137 LLH5092838
নাম : সত্য পলেন
পিতার নাম: নিমাই পলেন
বাড়ির নং : n0064
বয়স : 40 লিঙ্গ : পুরুষ
ফটো উপলব্ধ

138 ZJJ3106630
নাম : মানিক পোলেন
পিতার নাম: কমল পোলেন
বাড়ির নং : n0019
বয়স : 65 লিঙ্গ : পুরুষ
ফটো উপলব্ধ

139 ZJJ3106648
নাম : পদ্ম পোলেন
স্বামীর নাম: মানিক পোলেন
বাড়ির নং : n0019
বয়স : 59 লিঙ্গ : মহিলা
ফটো উপলব্ধ

140 ZJJ2695583
নাম : মোনিকা পোলেন
পিতার নাম: নীলকমল নসকর
বাড়ির নং : 7
বয়স : 25 লিঙ্গ : মহিলা
ফটো উপলব্ধ

141 ZJJ3129780
নাম : সুশন্ত বরিক
পিতার নাম: জিতেন বরিক
বাড়ির নং : n0058
বয়স : 54 লিঙ্গ : পুরুষ
ফটো উপলব্ধ

142 ZJJ3129798
নাম : সংদিয়া বরিক
স্বামীর নাম: জুগল বরিক
বাড়ির নং : n0058
বয়স : 59 লিঙ্গ : মহিলা
ফটো উপলব্ধ

143 ZJJ3129806
নাম : জুগল বরিক
পিতার নাম: জিতেন বরিক
বাড়ির নং : n0058
বয়স : 61 লিঙ্গ : পুরুষ
ফটো উপলব্ধ

144 ZJJ3129814
নাম : চমপা বরিক
স্বামীর নাম: সুশন্ত বরিক
বাড়ির নং : n0058
বয়স : 51 লিঙ্গ : মহিলা
ফটো উপলব্ধ

145 ZJJ3129822
নাম : সবিত বরিক
স্বামীর নাম: শ্বপন বরিক
বাড়ির নং : n0058
বয়স : 51 লিঙ্গ : মহিলা
ফটো উপলব্ধ

146 LLH4664504
নাম : প্রশান্ত বরিক
পিতার নাম: জিতেন বরিক
বাড়ির নং : n0058
বয়স : 51 লিঙ্গ : পুরুষ
ফটো উপলব্ধ

147 ZJJ1416312
নাম : সোমা বারিক
স্বামীর নাম: প্রশান্ত বারিক
বাড়ির নং : n0058
বয়স : 42 লিঙ্গ : মহিলা
ফটো উপলব্ধ

148 ZJJ2393338
নাম : বাচ্চু বারিক
মায়ের নাম: সবিতা বারিক
বাড়ির নং : n0058
বয়স : 29 লিঙ্গ : পুরুষ
ফটো উপলব্ধ

149 ZJJ1416262
নাম : শ্রীকান্ত বারিক
পিতার নাম: স্বপন বারিক
বাড়ির নং : n0058
বয়স : 36 লিঙ্গ : পুরুষ
ফটো উপলব্ধ

150 ZJJ2534386
নাম : অরুপ বারিক
পিতার নাম: যুগল বারিক
বাড়ির নং : n0058
বয়স : 28 লিঙ্গ : পুরুষ
ফটো উপলব্ধ

151 ZJJ2844322
নাম : অনিন্দ বারিক
পিতার নাম: সুশান্ত বারিক
বাড়ির নং : 7
বয়স : 25 লিঙ্গ : পুরুষ
ফটো উপলব্ধ

152 ZYR2813061
নাম : বর্ষা বারিক
স্বামীর নাম: শ্রীকান্ত বারিক
বাড়ির নং : N0058
বয়স : 30 লিঙ্গ : মহিলা
ফটো উপলব্ধ

Q 153 ZJJ2873065
নাম : ছট্টু মণ্ডল
পিতার নাম: পবন মণ্ডল
বাড়ির নং : 1
বয়স : 32 লিঙ্গ : পুরুষ
DELETED
ফটো উপলব্ধ

154 LLH4664777
নাম : পবণ মণ্ডল
পিতার নাম: তারাপদ মণ্ডল
বাড়ির নং : n0067
বয়স : 64 লিঙ্গ : পুরুষ
ফটো উপলব্ধ

155 WB/23/152/321551
নাম : প্রফুল্ল মণ্ডল
পিতার নাম: খগেন মণ্ডল
বাড়ির নং : 6
বয়স : 71 লিঙ্গ : পুরুষ
ফটো উপলব্ধ

156 LLH4664785
নাম : হাবি মণ্ডল
স্বামীর নাম: পবণ মণ্ডল
বাড়ির নং : n0067
বয়স : 61 লিঙ্গ : মহিলা
ফটো উপলব্ধ

157 ZJJ2936383
নাম : সুনিতা মন্ডল
স্বামীর নাম: যোগেশ নস্কর
বাড়ির নং : 1
বয়স : 30 লিঙ্গ : মহিলা
ফটো উপলব্ধ

Q 158 ZJJ2936516
নাম : কমল মণ্ডল
পিতার নাম: পবন মন্ডল
বাড়ির নং : 1
বয়স : 34 লিঙ্গ : পুরুষ
DELETED
ফটো উপলব্ধ

159 ZJJ2936508
নাম : ফেলা মন্ডল
পিতার নাম: অমর মন্ডল
বাড়ির নং : 3
বয়স : 43 লিঙ্গ : পুরুষ
ফটো উপলব্ধ

160 ZJJ2936292
নাম : তনু মন্ডল
পিতার নাম: বিশ্বজিৎ মন্ডল
বাড়ির নং : ওয়ার্ড -58
বয়স : 23 লিঙ্গ : মহিলা
ফটো উপলব্ধ

161 ZJJ2983898
নাম : ময়না মন্ডল
পিতার নাম: হৃদয় মন্ডল
বাড়ির নং : 1
বয়স : 32 লিঙ্গ : মহিলা
ফটো উপলব্ধ

162 ZJJ2998805
নাম : অনুশ্রী মাকাল
পিতার নাম: মদন মাকাল
বাড়ির নং : 1
বয়স : 23 লিঙ্গ : মহিলা
ফটো উপলব্ধ

163 ZJJ2393114
নাম : সানি মণ্ডল
পিতার নাম: রাজেন মণ্ডল
বাড়ির নং : n0054
বয়স : 29 লিঙ্গ : পুরুষ
ফটো উপলব্ধ

Q 164 ZJJ2936359
নাম : ভোম্বল মন্ডল
পিতার নাম: পবন মন্ডল
বাড়ির নং : ওয়ার্ড -58
বয়স : 41 লিঙ্গ : পুরুষ
DELETED
ফটো উপলব্ধ

165 ZJJ2936128
নাম : পুজা মন্ডল
স্বামীর নাম: ছট্টু মন্ডল
বাড়ির নং : ওয়ার্ড -58
বয়স : 33 লিঙ্গ : মহিলা
ফটো উপলব্ধ

166 ZJJ3062981
নাম : পর্না সরদার
পিতার নাম: ক্ষদিরাম সরদার
বাড়ির নং : 1 নং
বয়স : 24 লিঙ্গ : মহিলা
ফটো উপলব্ধ

167 ZJJ3062965
নাম : বুলবুল মন্ডল
স্বামীর নাম: ভোম্বল মন্ডল
বাড়ির নং : 1 নং
বয়স : 40 লিঙ্গ : মহিলা
ফটো উপলব্ধ

168 ZJJ3072071
নাম : ভদ্রা মন্ডল
স্বামীর নাম: অজয় মন্ডল
বাড়ির নং : .
বয়স : 65 লিঙ্গ : মহিলা
ফটো উপলব্ধ

169 LLH4510152
নাম : বসন্ত মণ্ডল
পিতার নাম: অজয় মণ্ডল
বাড়ির নং : 1
বয়স : 44 লিঙ্গ : পুরুষ
ফটো উপলব্ধ

170 ZJJ2000933
নাম : রাধারানী মন্ডল
স্বামীর নাম: দেবাশিষ মন্ডল
বাড়ির নং : .
বয়স : 36 লিঙ্গ : মহিলা
ফটো উপলব্ধ

171 ZJJ3131794
নাম : মিলি হালদার
পিতার নাম: পাঁচু মন্ডল
বাড়ির নং : 1
বয়স : 25 লিঙ্গ : মহিলা
ফটো উপলব্ধ

172 ZJJ2534485
নাম : নয়না সর্দ্দার
পিতার নাম: ক্ষদিরাম সর্দ্দার
বাড়ির নং : n0031
বয়স : 29 লিঙ্গ : মহিলা
ফটো উপলব্ধ

173 ZJJ2601631
নাম : ঝুম্পা প্রামানিক
স্বামীর নাম: অভিজিৎ প্রামানিক
বাড়ির নং : n0125
বয়স : 30 লিঙ্গ : মহিলা
ফটো উপলব্ধ

174 ZJJ2627032
নাম : টগরী মন্ডল
স্বামীর নাম: বিশ্বজিৎ মন্ডল
বাড়ির নং : N0031
বয়স : 40 লিঙ্গ : মহিলা
ফটো উপলব্ধ

175 ZJJ2626950
নাম : সীমা মন্ডল
পিতার নাম: অজয় মন্ডল
বাড়ির নং : N0031
বয়স : 38 লিঙ্গ : মহিলা
ফটো উপলব্ধ

176 ZJJ2695393
নাম : রুপা মন্ডল
স্বামীর নাম: সুব্রত মন্ডল
বাড়ির নং : 58
বয়স : 26 লিঙ্গ : মহিলা
ফটো উপলব্ধ

177 WB/23/152/321552
নাম : বুলা মন্ডল
স্বামীর নাম: প্রফুল্ল মন্ডল
বাড়ির নং : 5
বয়স : 66 লিঙ্গ : মহিলা
ফটো উপলব্ধ

178 ZJJ2936086
নাম : অরূপ মন্ডল
পিতার নাম: অমল মন্ডল
বাড়ির নং : 58
বয়স : 25 লিঙ্গ : পুরুষ
ফটো উপলব্ধ

179 ZJJ2871275
নাম : বাপন মন্ডল
পিতার নাম: নিমাই মন্ডল
বাড়ির নং : 1
বয়স : 24 লিঙ্গ : পুরুষ
ফটো উপলব্ধ

180 ZJJ2663516
নাম : তপসী মন্ডল
স্বামীর নাম: শ্রীকান্ত মন্ডল
বাড়ির নং : কে.এম.সী ওয়ার্ড 58
বয়স : 33 লিঙ্গ : মহিলা
ফটো উপলব্ধ

181 ZJJ2000990
নাম : আশিষ মন্ডল
পিতার নাম: কেষ্টপদ মন্ডল
বাড়ির নং : n0011
বয়স : 37 লিঙ্গ : পুরুষ
ফটো উপলব্ধ

182 ZJJ2001006
নাম : তন্ময় মন্ডল
পিতার নাম: শম্ভু মন্ডল
বাড়ির নং : n0012
বয়স : 32 লিঙ্গ : পুরুষ
ফটো উপলব্ধ

183 ZJJ2000891
নাম : সোনালী মন্ডল
স্বামীর নাম: মোনীন্দ্র মন্ডল
বাড়ির নং : n0006
বয়স : 41 লিঙ্গ : মহিলা
ফটো উপলব্ধ

184 LLH2735710
নাম : বিশ্বজীত মোণ্ডল
পিতার নাম: অজয় মোণ্ডল
বাড়ির নং : n0031
বয়স : 47 লিঙ্গ : পুরুষ
ফটো উপলব্ধ

185 ZJJ1644202
নাম : সবিতা মণ্ডল
স্বামীর নাম: বসন্ত মণ্ডল
বাড়ির নং : n0031
বয়স : 45 লিঙ্গ : মহিলা
ফটো উপলব্ধ

186 LLH4510129
নাম : শ্রীকন্ঠ মোণ্ডল
পিতার নাম: অজয় মোণ্ডল
বাড়ির নং : n0031
বয়স : 42 লিঙ্গ : পুরুষ
ফটো উপলব্ধ

187 WB/23/109/024279
নাম : ক্ষদিরাম র্সদ্দার
পিতার নাম: কেনা র্সদ্দার
বাড়ির নং : n0031
বয়স : 56 লিঙ্গ : পুরুষ
ফটো উপলব্ধ

Q 188 ZJJ2393239
নাম : সুব্রত মণ্ডল
পিতার নাম: মেঘ নাথ মণ্ডল
বাড়ির নং :
বয়স : 30 লিঙ্গ : পুরুষ
DELETED
ফটো উপলব্ধ

189 ZJJ2740322
নাম : রাজেন মন্ডল
পিতার নাম: বাবুলাল মোণ্ডল
বাড়ির নং : n0054
বয়স : 51 লিঙ্গ : পুরুষ
ফটো উপলব্ধ

190 WB/23/109/024685
নাম : মধুসুদন মলি
পিতার নাম: সুধীর মলি
বাড়ির নং : n0069
বয়স : 66 লিঙ্গ : পুরুষ
ফটো উপলব্ধ

191 WB/23/109/024566
নাম : কজল মলি
স্বামীর নাম: মধুসুদন মলি
বাড়ির নং : n0069
বয়স : 59 লিঙ্গ : মহিলা
ফটো উপলব্ধ

192 LLH5092481
নাম : কালু মলি
পিতার নাম: মধুসুদন মলি
বাড়ির নং : n0069
বয়স : 41 লিঙ্গ : পুরুষ
ফটো উপলব্ধ

193 ZJJ2534352
নাম : সান্তনা মালী
স্বামীর নাম: কালু মালী
বাড়ির নং : n0069
বয়স : 34 লিঙ্গ : মহিলা
ফটো উপলব্ধ

194 ZJJ2000909
নাম : জয়ন্তী মাইতি
পিতার নাম: তারাপদ মাইতি
বাড়ির নং : n0003
বয়স : 32 লিঙ্গ : মহিলা
ফটো উপলব্ধ

195 ZJJ1797729
নাম : অপর্ণা মাল
স্বামীর নাম: দীপঙ্কর মাল
বাড়ির নং : n0081
বয়স : 35 লিঙ্গ : মহিলা
ফটো উপলব্ধ

196 ZJJ2572535
নাম : মমতা মাল
স্বামীর নাম: ধ্রুবজ্যোতি মাল
বাড়ির নং : n0032
বয়স : 47 লিঙ্গ : মহিলা
ফটো উপলব্ধ

197 WB/23/109/024282
নাম : ধ্রুজ্যোতি মাল
পিতার নাম: নিমাই মাল
বাড়ির নং : n0032
বয়স : 50 লিঙ্গ : পুরুষ
ফটো উপলব্ধ

198 ZJJ3069358
নাম : শেখর মাল
পিতার নাম: নিমাই মাল
বাড়ির নং : .
বয়স : 59 লিঙ্গ : পুরুষ
ফটো উপলব্ধ

199 ZJJ3070604
নাম : আরতী মাল
স্বামীর নাম: নিমাই মাল
বাড়ির নং : 1
বয়স : 66 লিঙ্গ : মহিলা
ফটো উপলব্ধ

200 ZJJ3069697
নাম : পুষ্পা মাল
স্বামীর নাম: ভুতনথ মাল
বাড়ির নং : .
বয়স : 65 লিঙ্গ : মহিলা
ফটো উপলব্ধ

201 LLH4510095
নাম : দীপঙ্কর মাল
পিতার নাম: ভুতনাত মাল
বাড়ির নং : .
বয়স : 43 লিঙ্গ : পুরুষ
ফটো উপলব্ধ

202 ZJJ2262186
নাম : বাপি মালী
পিতার নাম: মধুসুদন মালী
বাড়ির নং : n0087
বয়স : 40 লিঙ্গ : পুরুষ
ফটো উপলব্ধ

203 WB/23/109/024458
নাম : ময়ুরী মোণ্ডল
পিতার নাম: কানাই মোণ্ডল
বাড়ির নং : n0030
বয়স : 58 লিঙ্গ : মহিলা
ফটো উপলব্ধ

204 LLH4664546
নাম : শিবনী মোণ্ডল
স্বামীর নাম: হরবল্লভ মোণ্ডল
বাড়ির নং : n0005
বয়স : 48 লিঙ্গ : মহিলা
ফটো উপলব্ধ

205 LLH3750502
নাম : সরজুগ মোণ্ডল
মায়ের নাম: তরমানী মোণ্ডল
বাড়ির নং : n0057
বয়স : 44 লিঙ্গ : পুরুষ
ফটো উপলব্ধ

206 WB/23/109/024008
নাম : তপন মোণ্ডল
পিতার নাম: নিড়ান মোণ্ডল
বাড়ির নং : n0057
বয়স : 61 লিঙ্গ : পুরুষ
ফটো উপলব্ধ

207 LLH2738508
নাম : সম্মিতা মোণ্ডল
স্বামীর নাম: তপন মোণ্ডল
বাড়ির নং : n0057
বয়স : 55 লিঙ্গ : মহিলা
ফটো উপলব্ধ

208 LLH2738490
নাম : বশখী মোণ্ডল
স্বামীর নাম: বিশু মোণ্ডল
বাড়ির নং : n0057
বয়স : 48 লিঙ্গ : মহিলা
ফটো উপলব্ধ

209 LLH4664595
নাম : বিশু মোণ্ডল
পিতার নাম: নিরঞ্জন মোণ্ডল
বাড়ির নং : n0057
বয়স : 53 লিঙ্গ : পুরুষ
ফটো উপলব্ধ

210 ZJJ1643907
নাম : তনুজিত মণ্ডল
পিতার নাম: শঙ্কর মণ্ডল
বাড়ির নং : n0063
বয়স : 36 লিঙ্গ : পুরুষ
ফটো উপলব্ধ

211 ZJJ2393429
নাম : মল্লিকা মণ্ডল
স্বামীর নাম: তনুজিৎ মণ্ডল
বাড়ির নং : n0063
বয়স : 33 লিঙ্গ : মহিলা
ফটো উপলব্ধ

212 LLH4664611
নাম : জয়া মোণ্ডল
স্বামীর নাম: সব্রত মোণ্ডল
বাড়ির নং : n0063
বয়স : 53 লিঙ্গ : মহিলা
ফটো উপলব্ধ

213 LLH5213095
নাম : বিশ্বজীত মোণ্ডল
পিতার নাম: সব্রত মোণ্ডল
বাড়ির নং : n0063
বয়স : 38 লিঙ্গ : পুরুষ
ফটো উপলব্ধ

214 LLH5092333
নাম : মিনল মোণ্ডল
পিতার নাম: মন্টু মোণ্ডল
বাড়ির নং : n0041
বয়স : 40 লিঙ্গ : পুরুষ
ফটো উপলব্ধ

215 LLH5092465
নাম : জয়দেব মোণ্ডল
পিতার নাম: বিমল মোণ্ডল
বাড়ির নং : n0041
বয়স : 43 লিঙ্গ : পুরুষ
ফটো উপলব্ধ

216 ZJJ2000875
নাম : ফুলটসি মন্ডল
পিতার নাম: বিমল মন্ডল
বাড়ির নং : n0041
বয়স : 37 লিঙ্গ : মহিলা
ফটো উপলব্ধ

217 ZJJ1416551
নাম : জয়ন্তী মন্ডল
পিতার নাম: বিমল মন্ডল
বাড়ির নং : n0041
বয়স : 35 লিঙ্গ : মহিলা
ফটো উপলব্ধ

218 LLH3750205
নাম : নীলরতন মোণ্ডল
পিতার নাম: খগেণ মোণ্ডল
বাড়ির নং : n0041
বয়স : 41 লিঙ্গ : পুরুষ
ফটো উপলব্ধ

219 ZJJ1797661
নাম : সরমা মণ্ডল
স্বামীর নাম: জয়দেব মণ্ডল
বাড়ির নং : n0041
বয়স : 34 লিঙ্গ : মহিলা
ফটো উপলব্ধ

220 WB/23/109/024154
নাম : আলকা সর্দ্দার
স্বামীর নাম: রবি সর্দ্দার
বাড়ির নং : 83
বয়স : 50 লিঙ্গ : মহিলা
ফটো উপলব্ধ

221 WB/23/109/024308
নাম : নন্দলাল মণ্ডল
পিতার নাম: পরিতোষ মণ্ডল
বাড়ির নং : n0035
বয়স : 53 লিঙ্গ : পুরুষ
ফটো উপলব্ধ

222 ZJJ2534428
নাম : মিঠু মণ্ডল
স্বামীর নাম: সরোজু মণ্ডল
বাড়ির নং : n0057
বয়স : 39 লিঙ্গ : মহিলা
ফটো উপলব্ধ

223 ZJJ2572485
নাম : পূর্নিমা মণ্ডল
স্বামীর নাম: অমল মণ্ডল
বাড়ির নং : অরুপোটা
বয়স : 55 লিঙ্গ : মহিলা
ফটো উপলব্ধ

Q 224 ZJJ2572519
নাম : কাঞ্চন মণ্ডল
স্বামীর নাম: জুগনু মণ্ডল
বাড়ির নং :
বয়স : 37 লিঙ্গ : মহিলা
DELETED
ফটো উপলব্ধ

225 ZJJ2663722
নাম : জয়া মণ্ডল
স্বামীর নাম: নীলরতন মণ্ডল
বাড়ির নং : কে. এম. সি ওয়ার্ড 58
বয়স : 35 লিঙ্গ : মহিলা
ফটো উপলব্ধ

226 ZJJ2534311
নাম : মালতী মণ্ডল
স্বামীর নাম: মিলন মণ্ডল
বাড়ির নং : n0041
বয়স : 34 লিঙ্গ : মহিলা
ফটো উপলব্ধ

227 ZJJ2534329
নাম : যুগনু মণ্ডল
পিতার নাম: সুদ্ধন্য মণ্ডল
বাড়ির নং : n0030
বয়স : 44 লিঙ্গ : পুরুষ
ফটো উপলব্ধ

228 ZJJ2601474
নাম : কৃষান সর্দার
পিতার নাম: প্রতাপ সর্দার
বাড়ির নং : n0063
বয়স : 31 লিঙ্গ : পুরুষ
ফটো উপলব্ধ

229 ZJJ2626919
নাম : উজ্জ্বল মণ্ডল
পিতার নাম: বিশু মণ্ডল
বাড়ির নং : n0057
বয়স : 27 লিঙ্গ : পুরুষ
ফটো উপলব্ধ

230 ZJJ2627057
নাম : প্রিয়া মন্ডল
স্বামীর নাম: বিশ্বজিৎ মন্ডল
বাড়ির নং : n0063
বয়স : 34 লিঙ্গ : মহিলা
ফটো উপলব্ধ

231 ZJJ3071370
নাম : অমল মন্ডল
পিতার নাম: খগেন মন্ডল
বাড়ির নং : .
বয়স : 61 লিঙ্গ : পুরুষ
ফটো উপলব্ধ

232 ZJJ2534303
নাম : পুষ্প মণ্ডল
স্বামীর নাম: সনাতন মণ্ডল
বাড়ির নং : .
বয়স : 40 লিঙ্গ : মহিলা
ফটো উপলব্ধ

233 ZJJ3067618
নাম : সুমিতা মন্ডল
স্বামীর নাম: অমর মন্ডল
বাড়ির নং : .
বয়স : 56 লিঙ্গ : মহিলা
ফটো উপলব্ধ

234 LLH3750288
নাম : রিঙ্কু মন্ডল
স্বামীর নাম: সোমনাথ মন্ডল
বাড়ির নং : .
বয়স : 41 লিঙ্গ : মহিলা
ফটো উপলব্ধ

235 ZJJ3070489
নাম : বিমল মোণ্ডল
পিতার নাম: খগেণ মোণ্ডল
বাড়ির নং : ৫৮
বয়স : 65 লিঙ্গ : পুরুষ
ফটো উপলব্ধ

236 ZJJ3026937
নাম : সুপ্রিয়া মন্ডল
পিতার নাম: হরবল্লভ মন্ডল
বাড়ির নং : .
বয়স : 27 লিঙ্গ : মহিলা
ফটো উপলব্ধ

237 LLH5092770
নাম : সনাতন মন্ডল
পিতার নাম: খগেন মন্ডল
বাড়ির নং : .
বয়স : 39 লিঙ্গ : পুরুষ
ফটো উপলব্ধ

238 LLH2501203
নাম : পল্লব মন্ডল
পিতার নাম: গোপীনাথ মন্ডল
বাড়ির নং : .
বয়স : 50 লিঙ্গ : পুরুষ
ফটো উপলব্ধ

239 ZJJ3067493
নাম : সোমনাথ মন্ডল
পিতার নাম: পরিতোষ মন্ডল
বাড়ির নং : n0035
বয়স : 51 লিঙ্গ : পুরুষ
ফটো উপলব্ধ

240 ZJJ2000792
নাম : সুখদেব মণ্ডল
পিতার নাম: বিমল মণ্ডল
বাড়ির নং : ৫৮
বয়স : 31 লিঙ্গ : পুরুষ
ফটো উপলব্ধ

241 ZJJ3080843
নাম : মন্টু মোণ্ডল
স্বামীর নাম: বিমল মোণ্ডল
বাড়ির নং : 58
বয়স : 60 লিঙ্গ : মহিলা
ফটো উপলব্ধ

242 ZJJ2000958
নাম : দীপিকা মন্ডল
স্বামীর নাম: অভিজিৎ মন্ডল
বাড়ির নং : .
বয়স : 36 লিঙ্গ : মহিলা
ফটো উপলব্ধ

243 ZJJ2000818
নাম : রাকেশ মন্ডল
পিতার নাম: স্বপন মন্ডল
বাড়ির নং : n0005
বয়স : 31 লিঙ্গ : পুরুষ
ফটো উপলব্ধ

244 ZJJ3118338
নাম : শঙ্কর মোণ্ডল
পিতার নাম: সুশীল মোণ্ডল
বাড়ির নং : n0063
বয়স : 71 লিঙ্গ : পুরুষ
ফটো উপলব্ধ

245 ZJJ3118346
নাম : বিন্দ মোণ্ডল
স্বামীর নাম: শঙ্কর মোণ্ডল
বাড়ির নং : n0063
বয়স : 61 লিঙ্গ : মহিলা
ফটো উপলব্ধ

246 ZJJ3118353
নাম : সব্রত মোণ্ডল
পিতার নাম: সুশীল মোণ্ডল
বাড়ির নং : n0063
বয়স : 56 লিঙ্গ : পুরুষ
ফটো উপলব্ধ

247 ZJJ3118494
নাম : হরবল্লভ মোণ্ডল
পিতার নাম: পরিতোষ মোণ্ডল
বাড়ির নং : n0035
বয়স : 56 লিঙ্গ : পুরুষ
ফটো উপলব্ধ

248 ZJJ3118536
নাম : শুদ্ধনো মোণ্ডল
পিতার নাম: কানাই মোণ্ডল
বাড়ির নং : n0030
বয়স : 56 লিঙ্গ : পুরুষ
ফটো উপলব্ধ

249 ZJJ3118502
নাম : ললনা প্রামানিক
স্বামীর নাম: শীফল প্রামানিক
বাড়ির নং : n0073
বয়স : 71 লিঙ্গ : মহিলা
ফটো উপলব্ধ

250 ZJJ3118510
নাম : পুর্বশা প্রামানিক
স্বামীর নাম: বিশ্বনাথ প্রামানিক
বাড়ির নং : n0073
বয়স : 61 লিঙ্গ : মহিলা
ফটো উপলব্ধ

251 ZJJ3118528
নাম : কুশুম প্রামানিক
পিতার নাম: অমুল্য প্রামানিক
বাড়ির নং : n0073
বয়স : 69 লিঙ্গ : পুরুষ
ফটো উপলব্ধ

252 ZJJ3069143
নাম : সুরজিৎ প্রামানিক
পিতার নাম: বিষ্টুপদ প্রামানিক
বাড়ির নং : 1
বয়স : 50 লিঙ্গ : পুরুষ
ফটো উপলব্ধ

253 ZJJ3118486
নাম : সুকুমার প্রামানিক
পিতার নাম: কিশোরী প্রামানিক
বাড়ির নং : n0007
বয়স : 55 লিঙ্গ : পুরুষ
ফটো উপলব্ধ

254 ZJJ3129699
নাম : ফঁটিক প্রামানিক
পিতার নাম: পশুপতি প্রামানিক
বাড়ির নং : n0076
বয়স : 73 লিঙ্গ : পুরুষ
ফটো উপলব্ধ

255 ZJJ3129707
নাম : বেনো প্রামানিক
স্বামীর নাম: ছীনথ প্রামানিক
বাড়ির নং : n0073
বয়স : 66 লিঙ্গ : মহিলা
ফটো উপলব্ধ

256 ZJJ3129723
নাম : রতন প্রামানিক
পিতার নাম: তরপদ প্রামানিক
বাড়ির নং : n0014
বয়স : 53 লিঙ্গ : পুরুষ
ফটো উপলব্ধ

257 ZJJ3118429
নাম : আরতী প্রামানিক
স্বামীর নাম: জগন্নাথ প্রামানিক
বাড়ির নং : n0073
বয়স : 71 লিঙ্গ : মহিলা
ফটো উপলব্ধ

258 ZJJ3106614
নাম : সংদিয়া প্রামানিক
স্বামীর নাম: বকুল প্রামানিক
বাড়ির নং : n0024
বয়স : 56 লিঙ্গ : মহিলা
ফটো উপলব্ধ

259 ZJJ3107570
নাম : শুভাষ প্রামানিক
পিতার নাম: অনিল প্রামানিক
বাড়ির নং : n0018
বয়স : 51 লিঙ্গ : পুরুষ
ফটো উপলব্ধ

260 ZJJ3107752
নাম : বাবলু প্রামানিক
পিতার নাম: শুধির প্রামানিক
বাড়ির নং : n0024
বয়স : 53 লিঙ্গ : পুরুষ
ফটো উপলব্ধ

261 ZJJ3107877
নাম : ময়া প্রামানিক
স্বামীর নাম: বলো প্রামানিক
বাড়ির নং : n0016
বয়স : 63 লিঙ্গ : মহিলা
ফটো উপলব্ধ

262 ZJJ3107901
নাম : সবিত্রি প্রামানিক
স্বামীর নাম: জনক প্রামানিক
বাড়ির নং : n0024
বয়স : 71 লিঙ্গ : মহিলা
ফটো উপলব্ধ

263 ZJJ3107927
নাম : বিশ্বজীত প্রামানিক
পিতার নাম: জনক প্রামানিক
বাড়ির নং : n0024
বয়স : 56 লিঙ্গ : পুরুষ
ফটো উপলব্ধ

264 LLH3749975
নাম : অশান্ত প্রামাণিক
পিতার নাম: জীবন প্রামাণিক
বাড়ির নং : .
বয়স : 45 লিঙ্গ : পুরুষ
ফটো উপলব্ধ

265 ZJJ3106655
নাম : পরিতোষ প্রামানিক
পিতার নাম: কিশোরী প্রামানিক
বাড়ির নং : n0007
বয়স : 52 লিঙ্গ : পুরুষ
ফটো উপলব্ধ

266 ZJJ3106671
নাম : চন্দ্রশেখর প্রামানিক
পিতার নাম: কিশোরী প্রামানিক
বাড়ির নং : n0007
বয়স : 61 লিঙ্গ : পুরুষ
ফটো উপলব্ধ

267 ZJJ3106689
নাম : বিকশ প্রামানিক
পিতার নাম: গীরেন্দ্র প্রামানিক
বাড়ির নং : n0013
বয়স : 66 লিঙ্গ : পুরুষ
ফটো উপলব্ধ

268 ZJJ3106697
নাম : রেকা প্রামানিক
স্বামীর নাম: বিকশ প্রামানিক
বাড়ির নং : n0013
বয়স : 61 লিঙ্গ : মহিলা
ফটো উপলব্ধ

269 ZJJ3106713
নাম : উড়মিলা প্রামানিক
স্বামীর নাম: ফেলু প্রামানিক
বাড়ির নং : n0016
বয়স : 61 লিঙ্গ : মহিলা
ফটো উপলব্ধ

270 ZJJ3108511
নাম : লালটু প্রামানিক
পিতার নাম: নরেণ প্রামানিক
বাড়ির নং : n0024
বয়স : 57 লিঙ্গ : পুরুষ
ফটো উপলব্ধ

271 ZJJ3080702
নাম : বিশ্বনাথ প্রামানিক
পিতার নাম: চিমই প্রামানিক
বাড়ির নং : .
বয়স : 50 লিঙ্গ : পুরুষ
ফটো উপলব্ধ

272 LLH5092846
নাম : শঙ্কর প্রমানিক
পিতার নাম: অনিল প্রমানিক
বাড়ির নং : 1নং
বয়স : 46 লিঙ্গ : পুরুষ
ফটো উপলব্ধ

273 ZJJ3069382
নাম : মিলন প্রামাণিক
পিতার নাম: শুধীর প্রামাণিক
বাড়ির নং : .
বয়স : 62 লিঙ্গ : পুরুষ
ফটো উপলব্ধ

274 ZJJ3069846
নাম : ভগীরথ প্রামাণিক
পিতার নাম: জীবন প্রামাণিক
বাড়ির নং : .
বয়স : 43 লিঙ্গ : পুরুষ
ফটো উপলব্ধ

275 ZJJ1797752
নাম : কৃষ্ণা প্রামানিক
স্বামীর নাম: চুড়ামনি প্রামানিক
বাড়ির নং : এইচ-69
বয়স : 47 লিঙ্গ : মহিলা
ফটো উপলব্ধ

276 ZJJ3076841
নাম : রানী প্রমানিক
স্বামীর নাম: গান্ধী প্রমানিক
বাড়ির নং : .
বয়স : 56 লিঙ্গ : মহিলা
ফটো উপলব্ধ

277 ZJJ3067485
নাম : অশোক প্রমানিক
পিতার নাম: জীবন প্রমানিক
বাড়ির নং : কে এম সী ওয়ার্ড 58
বয়স : 58 লিঙ্গ : পুরুষ
ফটো উপলব্ধ

278 LLH3751567
নাম : বাবুসোনা লস্কর
পিতার নাম: কলিপদ লস্কর
বাড়ির নং : .
বয়স : 36 লিঙ্গ : পুরুষ
ফটো উপলব্ধ

279 ZJJ2393411
নাম : যশোদা নস্কর
স্বামীর নাম: বাবুসোনা নস্কর
বাড়ির নং : n0016
বয়স : 39 লিঙ্গ : মহিলা
ফটো উপলব্ধ

280 ZJJ3071149
নাম : তপন প্রামাণিক
পিতার নাম: তারাপদ প্রামাণিক
বাড়ির নং : এইচ-69
বয়স : 50 লিঙ্গ : পুরুষ
ফটো উপলব্ধ

281 ZJJ3070554
নাম : কল্যানী প্রামাণিক
স্বামীর নাম: মিলন প্রামাণিক
বাড়ির নং : .
বয়স : 62 লিঙ্গ : মহিলা
ফটো উপলব্ধ

282 ZJJ3071933
নাম : পদ্মা প্রামানিক
স্বামীর নাম: অশোক প্রামানিক
বাড়ির নং : .
বয়স : 55 লিঙ্গ : মহিলা
ফটো উপলব্ধ

283 LLH2501039
নাম : সুষমা প্রমানিক
স্বামীর নাম: হেমন্ত প্রমানিক
বাড়ির নং : 1 নং
বয়স : 63 লিঙ্গ : মহিলা
ফটো উপলব্ধ

284 LLH3749934
নাম : মিতুন প্রমানিক
পিতার নাম: বলো প্রমানিক
বাড়ির নং : .
বয়স : 49 লিঙ্গ : পুরুষ
ফটো উপলব্ধ

285 ZJJ3070588
নাম : মোহন্ত প্রামাণিক
পিতার নাম: গিরেন্দ্র চন্দ্র প্রামাণিক
বাড়ির নং : .
বয়স : 37 লিঙ্গ : পুরুষ
ফটো উপলব্ধ

286 ZJJ3070323
নাম : চুড়ামনি প্রামাণিক
পিতার নাম: তারাপদ প্রামাণিক
বাড়ির নং : .1
বয়স : 61 লিঙ্গ : পুরুষ
ফটো উপলব্ধ

287 ZJJ1644228
নাম : মালতী প্রামানিক
স্বামীর নাম: বিশ্বনাথ প্রামানিক
বাড়ির নং : .
বয়স : 44 লিঙ্গ : মহিলা
ফটো উপলব্ধ

288 LLH3749967
নাম : স্বপ্না প্রামানিক
স্বামীর নাম: ভগীরথ প্রামানিক
বাড়ির নং : .
বয়স : 38 লিঙ্গ : মহিলা
ফটো উপলব্ধ

289 ZJJ3031317
নাম : মহুয়া প্রমাণিক
পিতার নাম: সঞ্জু প্রমাণিক
বাড়ির নং : .
বয়স : 21 লিঙ্গ : মহিলা
ফটো উপলব্ধ

290 ZJJ3031374
নাম : সুমন প্রমাণিক
পিতার নাম: মিথুন প্রমাণিক
বাড়ির নং : .
বয়স : 22 লিঙ্গ : পুরুষ
ফটো উপলব্ধ

291 ZJJ3063070
নাম : পুজা প্রামাণিক
পিতার নাম: উৎপল প্রামাণিক
বাড়ির নং : 1 নং
বয়স : 25 লিঙ্গ : মহিলা
ফটো উপলব্ধ

292 ZJJ2176147
নাম : অনিতা সর্দার
স্বামীর নাম: পঙ্কজ সর্দার
বাড়ির নং : n0016
বয়স : 31 লিঙ্গ : মহিলা
ফটো উপলব্ধ

293 ZJJ2601524
নাম : অঞ্জলী সর্দ্দার
স্বামীর নাম: বিজয় সর্দ্দার
বাড়ির নং : n0073
বয়স : 42 লিঙ্গ : মহিলা
ফটো উপলব্ধ

294 ZJJ2601482
নাম : গোপাল প্রামানিক
পিতার নাম: মোরো প্রামানিক
বাড়ির নং : n0073
বয়স : 27 লিঙ্গ : পুরুষ
ফটো উপলব্ধ

295 ZJJ2393569
নাম : সোমা সর্দার
স্বামীর নাম: অভিজিৎ সর্দার
বাড়ির নং : n0024
বয়স : 30 লিঙ্গ : মহিলা
ফটো উপলব্ধ

296 LLH0076158
নাম : কাজল প্রামানিক
স্বামীর নাম: মন্টু প্রামানিক
বাড়ির নং : n0073
বয়স : 55 লিঙ্গ : মহিলা
ফটো উপলব্ধ

297 ZJJ2000917
নাম : পূজা প্রামানিক
স্বামীর নাম: বিশ্বরুপ প্রামানিক
বাড়ির নং : n0073
বয়স : 33 লিঙ্গ : মহিলা
ফটো উপলব্ধ

298 ZJJ2601573
নাম : মামনি প্রামানিক
স্বামীর নাম: মানবেন্দ্র প্রামানিক
বাড়ির নং : n0073
বয়স : 37 লিঙ্গ : মহিলা
ফটো উপলব্ধ

299 ZJJ2534527
নাম : পাঁচু প্রামানিক
পিতার নাম: ফেলু প্রামানিক
বাড়ির নং : n0016
বয়স : 28 লিঙ্গ : পুরুষ
ফটো উপলব্ধ

300 ZJJ2601458
নাম : অক্ষয় প্রামানিক
পিতার নাম: কেন্টু প্রামানিক
বাড়ির নং : n0073
বয়স : 27 লিঙ্গ : পুরুষ
ফটো উপলব্ধ

301 LLH5092341
নাম : প্রেম চাঁদ প্রামানিক
পিতার নাম: জগন্নাথ প্রামানিক
বাড়ির নং : n0073
বয়স : 37 লিঙ্গ : পুরুষ
ফটো উপলব্ধ

302 ZJJ2661536
নাম : রিম্পি প্রামানিক
স্বামীর নাম: অক্ষয় প্রামানিক
বাড়ির নং : 73
বয়স : 27 লিঙ্গ : মহিলা
ফটো উপলব্ধ

303 ZJJ2534667
নাম : করবি প্রমানিক
পিতার নাম: কুসুম প্রমানিক
বাড়ির নং : n0073
বয়স : 31 লিঙ্গ : মহিলা
ফটো উপলব্ধ

304 ZJJ2572428
নাম : রাজা প্রামানিক
পিতার নাম: দীপঙ্কর প্রামানিক
বাড়ির নং : n0073
বয়স : 28 লিঙ্গ : পুরুষ
ফটো উপলব্ধ

305 ZJJ2534378
নাম : কাজল প্রামানিক
স্বামীর নাম: দেবাশীষ প্রামানিক
বাড়ির নং : n0073
বয়স : 36 লিঙ্গ : মহিলা
ফটো উপলব্ধ

306 ZJJ2534360
নাম : বাবাই মণ্ডল
পিতার নাম: নিমাই মণ্ডল
বাড়ির নং : n0016
বয়স : 28 লিঙ্গ : পুরুষ
ফটো উপলব্ধ

307 ZJJ2697449
নাম : দেবিকা প্রামানিক
স্বামীর নাম: পঞ্চু প্রামানিক
বাড়ির নং : 9
বয়স : 28 লিঙ্গ : মহিলা
ফটো উপলব্ধ

308 ZJJ1416387
নাম : সদানন্দ প্রামানিক
পিতার নাম: রাজ্য প্রামানিক
বাড়ির নং : n0073
বয়স : 42 লিঙ্গ : পুরুষ
ফটো উপলব্ধ

309 LLH0076174
নাম : ঝন্টু প্রামানিক
পিতার নাম: কালো প্রামানিক
বাড়ির নং : n0073
বয়স : 48 লিঙ্গ : পুরুষ
ফটো উপলব্ধ

310 ZJJ2800209
নাম : তরুলতা প্রামানিক
স্বামীর নাম: বান্তা প্রামানিক
বাড়ির নং : n0073
বয়স : 51 লিঙ্গ : মহিলা
ফটো উপলব্ধ

311 ZJJ1644152
নাম : মৌ প্রামানিক
স্বামীর নাম: গোরাচাঁদ প্রামানিক
বাড়ির নং : n0073
বয়স : 36 লিঙ্গ : মহিলা
ফটো উপলব্ধ

312 ZJJ2393346
নাম : দেবাশীষ প্রামানিক
পিতার নাম: ছিনাথ প্রামানিক
বাড়ির নং : n0073
বয়স : 36 লিঙ্গ : পুরুষ
ফটো উপলব্ধ

313 ZJJ1416130
নাম : আনন্দ প্রামানিক
পিতার নাম: হেমন্ত প্রামানিক
বাড়ির নং : n0073
বয়স : 36 লিঙ্গ : পুরুষ
ফটো উপলব্ধ

314 ZJJ1644111
নাম : সনৎ প্রামানিক
পিতার নাম: বান্টা প্রামানিক
বাড়ির নং : n0073
বয়স : 35 লিঙ্গ : পুরুষ
ফটো উপলব্ধ

315 LLH5092457
নাম : অসিশ প্রামানিক
পিতার নাম: শ্রীনাথ প্রামানিক
বাড়ির নং : n0073
বয়স : 37 লিঙ্গ : পুরুষ
ফটো উপলব্ধ

316 ZJJ2176030
নাম : গৌতম প্রামানিক
পিতার নাম: কোচেন প্রামানিক
বাড়ির নং : n0073
বয়স : 37 লিঙ্গ : পুরুষ
ফটো উপলব্ধ

317 LLH4510061
নাম : গোঁড়াচাঁদ প্রমানিক
পিতার নাম: জগন্নাথ প্রমানিক
বাড়ির নং : n0073
বয়স : 38 লিঙ্গ : পুরুষ
ফটো উপলব্ধ

318 ZJJ2393205
নাম : টগরি প্রামানিক
স্বামীর নাম: সঞ্জু প্রামানিক
বাড়ির নং : n0073
বয়স : 41 লিঙ্গ : মহিলা
ফটো উপলব্ধ

319 LLH3750056
নাম : মংজু প্রামানিক
স্বামীর নাম: অস্তিক প্রামানিক
বাড়ির নং : n0073
বয়স : 42 লিঙ্গ : মহিলা
ফটো উপলব্ধ

320 LLH3751559
নাম : জয়া ডাস
স্বামীর নাম: নরেশ ডাস
বাড়ির নং : n0073
বয়স : 46 লিঙ্গ : মহিলা
ফটো উপলব্ধ

321 WB/23/109/024805
নাম : বন্তা প্রামানিক
পিতার নাম: রতন প্রামানিক
বাড়ির নং : n0073
বয়স : 55 লিঙ্গ : পুরুষ
ফটো উপলব্ধ

322 ZJJ1643949
নাম : অরজিৎ প্রামানিক
পিতার নাম: প্রদীপ প্রামানিক
বাড়ির নং : n0073
বয়স : 35 লিঙ্গ : পুরুষ
ফটো উপলব্ধ

323 ZJJ1797596
নাম : সমর প্রমাণিক
পিতার নাম: মাধাই প্রমাণিক
বাড়ির নং : n0073
বয়স : 34 লিঙ্গ : পুরুষ
ফটো উপলব্ধ

324 ZJJ1797604
নাম : অমর প্রামানিক
পিতার নাম: মাধাই প্রামানিক
বাড়ির নং : n0073
বয়স : 32 লিঙ্গ : পুরুষ
ফটো উপলব্ধ

325 LLH5092754
নাম : সংজু প্রামানিক
পিতার নাম: প্রদীপ প্রামানিক
বাড়ির নং : n0073
বয়স : 43 লিঙ্গ : পুরুষ
ফটো উপলব্ধ

326 LLH5092291
নাম : সরজিত প্রামানিক
পিতার নাম: প্রদীপ প্রামানিক
বাড়ির নং : n0073
বয়স : 37 লিঙ্গ : পুরুষ
ফটো উপলব্ধ

327 WB/23/109/024186
নাম : মোরো প্রামানিক
পিতার নাম: চিমই প্রামানিক
বাড়ির নং : n0073
বয়স : 53 লিঙ্গ : পুরুষ
ফটো উপলব্ধ

328 LLH0076273
নাম : চাঁপা প্রামানিক
স্বামীর নাম: বংশি প্রামানিক
বাড়ির নং : 1
বয়স : 76 লিঙ্গ : মহিলা
ফটো উপলব্ধ

329 WB/23/109/024037
নাম : বাবলু প্রামানিক
পিতার নাম: বংশি প্রামানিক
বাড়ির নং : n0073
বয়স : 61 লিঙ্গ : পুরুষ
ফটো উপলব্ধ

330 LLH5213103
নাম : পয়েল প্রামানিক
স্বামীর নাম: বাবলু প্রামানিক
বাড়ির নং : n0073
বয়স : 39 লিঙ্গ : মহিলা
ফটো উপলব্ধ

331 LLH0076299
নাম : দিপংকর প্রামানিক
পিতার নাম: বংশি প্রামানিক
বাড়ির নং : n0073
বয়স : 53 লিঙ্গ : পুরুষ
ফটো উপলব্ধ

332 LLH2500023
নাম : লটিকা প্রামানিক
স্বামীর নাম: দিপংকর প্রামানিক
বাড়ির নং : 1
বয়স : 47 লিঙ্গ : মহিলা
ফটো উপলব্ধ

333 LLH3013638
নাম : ণারদ প্রামানিক
পিতার নাম: ভকতা প্রামানিক
বাড়ির নং : n0073
বয়স : 59 লিঙ্গ : পুরুষ
ফটো উপলব্ধ

334 LLH5092648
নাম : বিবেক প্রামানিক
পিতার নাম: হেমন্ত প্রামানিক
বাড়ির নং : n0073
বয়স : 37 লিঙ্গ : পুরুষ
ফটো উপলব্ধ

335 LLH3751542
নাম : নরেশ ডাস
পিতার নাম: শিবরাম ডাস
বাড়ির নং : n0073
বয়স : 61 লিঙ্গ : পুরুষ
UNDER ADJUDICATION
ফটো উপলব্ধ

336 LLH2501773
নাম : শান্তি প্রমানিক
স্বামীর নাম: কুশুম প্রমানিক
বাড়ির নং : n0073
বয়স : 61 লিঙ্গ : মহিলা
ফটো উপলব্ধ

337 LLH4510087
নাম : বিপলব প্রমানিক
পিতার নাম: বকুল প্রমানিক
বাড়ির নং : n0024
বয়স : 44 লিঙ্গ : পুরুষ
ফটো উপলব্ধ

338 ZJJ2393395
নাম : প্রিয়াঙ্কা প্রামানিক
স্বামীর নাম: বিপ্লব প্রামানিক
বাড়ির নং : n0024
বয়স : 29 লিঙ্গ : মহিলা
ফটো উপলব্ধ

339 ZJJ2393171
নাম : মৌসুমী প্রামানিক
পিতার নাম: বাবলু প্রামানিক
বাড়ির নং : n0024
বয়স : 43 লিঙ্গ : মহিলা
ফটো উপলব্ধ

340 ZJJ1416452
নাম : বাপন প্রামানিক
পিতার নাম: গান্ধী প্রামানিক
বাড়ির নং : n0024
বয়স : 37 লিঙ্গ : পুরুষ
ফটো উপলব্ধ

341 ZJJ2393189
নাম : চুমকি প্রামানিক
স্বামীর নাম: বাপন প্রামানিক
বাড়ির নং : n0024
বয়স : 30 লিঙ্গ : মহিলা
ফটো উপলব্ধ

342 ZJJ2262442
নাম : অভিজিৎ প্রামানিক
পিতার নাম: লাল্টু প্রামানিক
বাড়ির নং : n0024
বয়স : 31 লিঙ্গ : পুরুষ
ফটো উপলব্ধ

343 ZJJ2393098
নাম : শুভঙ্কর প্রামানিক
পিতার নাম: বিশ্বজিৎ প্রামানিক
বাড়ির নং : n0024
বয়স : 29 লিঙ্গ : পুরুষ
ফটো উপলব্ধ

344 WB/23/109/024766
নাম : সমীর প্রামানিক
পিতার নাম: জীবন প্রমানিক
বাড়ির নং : n0025
বয়স : 49 লিঙ্গ : পুরুষ
ফটো উপলব্ধ

345 ZJJ2000974
নাম : টুম্পা প্রামানিক
স্বামীর নাম: অশান্ত প্রামানিক
বাড়ির নং : n0025
বয়স : 41 লিঙ্গ : মহিলা
ফটো উপলব্ধ

346 LLH0076141
নাম : মন্টু প্রামানিক
পিতার নাম: কলো প্রামানিক
বাড়ির নং : n0073
বয়স : 69 লিঙ্গ : পুরুষ
ফটো উপলব্ধ

347 LLH5092606
নাম : বীশ্বরুপ প্রামানিক
পিতার নাম: মন্টু প্রামানিক
বাড়ির নং : n0073
বয়স : 39 লিঙ্গ : পুরুষ
ফটো উপলব্ধ

348 LLH0076182
নাম : আস্তীক প্রামানিক
পিতার নাম: কলো প্রামানিক
বাড়ির নং : n0073
বয়স : 51 লিঙ্গ : পুরুষ
ফটো উপলব্ধ

349 ZJJ3180411
নাম : শীফল প্রামানিক
পিতার নাম: পশুপতি প্রামানিক
বাড়ির নং : n0073
বয়স : 81 লিঙ্গ : পুরুষ
ফটো উপলব্ধ

350 ZJJ3180403
নাম : কেনতু প্রামানিক
পিতার নাম: শীফল প্রামানিক
বাড়ির নং : n0073
বয়স : 46 লিঙ্গ : পুরুষ
ফটো উপলব্ধ

351 ZJJ3180395
নাম : জোত্সনা প্রামানিক
স্বামীর নাম: রজ্য প্রামানিক
বাড়ির নং : n0073
বয়স : 66 লিঙ্গ : মহিলা
ফটো উপলব্ধ

352 LLH2742294
নাম : মনবেন্দ্র প্রামানিক
পিতার নাম: রজ্য প্রামানিক
বাড়ির নং : n0073
বয়স : 44 লিঙ্গ : পুরুষ
ফটো উপলব্ধ

353 LLH3750023
নাম : প্রতিমা প্রমানিক
স্বামীর নাম: মোরো প্রমানিক
বাড়ির নং : n0073
বয়স : 76 লিঙ্গ : মহিলা
ফটো উপলব্ধ

354 WB/23/109/024692
নাম : ললিতা প্রামানিক
স্বামীর নাম: তরপদ প্রামানিক
বাড়ির নং : n0014
বয়স : 72 লিঙ্গ : মহিলা
ফটো উপলব্ধ

355 LLH2500197
নাম : সমীর প্রামানিক
পিতার নাম: তরপদ প্রামানিক
বাড়ির নং : n0014
বয়স : 48 লিঙ্গ : পুরুষ
ফটো উপলব্ধ

356 NYH2014611
নাম : মৌসুমী সরদার
পিতার নাম: মঙ্গল সরদার
বাড়ির নং : 1
বয়স : 25 লিঙ্গ : মহিলা
ফটো উপলব্ধ

357 ZJJ2262384
নাম : মিঠু প্রামানিক
স্বামীর নাম: শঙ্কর প্রামানিক
বাড়ির নং : n0018
বয়স : 39 লিঙ্গ : মহিলা
ফটো উপলব্ধ

358 ZJJ3180346
নাম : গান্ধী প্রামাণিক
পিতার নাম: নরেণ প্রামানিক
বাড়ির নং : n0024
বয়স : 64 লিঙ্গ : পুরুষ
ফটো উপলব্ধ

359 LLH2502177
নাম : বৃহস্পতি প্রামানিক
স্বামীর নাম: লালটু প্রামানিক
বাড়ির নং : 2
বয়স : 50 লিঙ্গ : মহিলা
ফটো উপলব্ধ

360 LLH2500932
নাম : উড়মিলা প্রামানিক
স্বামীর নাম: বিশ্বজীত প্রামানিক
বাড়ির নং : n0024
বয়স : 48 লিঙ্গ : মহিলা
ফটো উপলব্ধ

361 LLH4664496
নাম : যুতপল প্রামানিক
পিতার নাম: জগত প্রামানিক
বাড়ির নং : n0024
বয়স : 53 লিঙ্গ : পুরুষ
ফটো উপলব্ধ

362 LLH2500924
নাম : ডিপা প্রামানিক
স্বামীর নাম: যুতপল প্রামানিক
বাড়ির নং : n0024
বয়স : 46 লিঙ্গ : মহিলা
ফটো উপলব্ধ

363 LLH5092234
নাম : রজিব প্রামানিক
পিতার নাম: বকুল প্রামানিক
বাড়ির নং : n0024
বয়স : 37 লিঙ্গ : পুরুষ
ফটো উপলব্ধ

364 ZJJ1797588
নাম : অমিত প্রামানিক
পিতার নাম: মিলন প্রামানিক
বাড়ির নং : n0024
বয়স : 34 লিঙ্গ : পুরুষ
ফটো উপলব্ধ

365 LLH2500205
নাম : মণিবালা প্রামানিক
স্বামীর নাম: বীশুপদ প্রামানিক
বাড়ির নং : n0007
বয়স : 69 লিঙ্গ : মহিলা
ফটো উপলব্ধ

366 LLH2500247
নাম : অনুপকুমর প্রামানিক
পিতার নাম: বীশুপদ প্রামানিক
বাড়ির নং : n0007
বয়স : 48 লিঙ্গ : পুরুষ
ফটো উপলব্ধ

367 ZJJ2393080
নাম : কবিতা প্রামানিক
স্বামীর নাম: চন্দ্র শেখর প্রামানিক
বাড়ির নং : n0007
বয়স : 51 লিঙ্গ : মহিলা
ফটো উপলব্ধ

368 ZJJ1343086
নাম : সুমিত্রা প্রামানিক
স্বামীর নাম: দিলীপ প্রামানিক
বাড়ির নং : n0007
বয়স : 35 লিঙ্গ : মহিলা
ফটো উপলব্ধ

369 LLH2500577
নাম : টুসি প্রামানিক
স্বামীর নাম: শুভাষ প্রামানিক
বাড়ির নং : n0018
বয়স : 47 লিঙ্গ : মহিলা
ফটো উপলব্ধ

370 LLH0075994
নাম : পুর্বশা লস্কর
স্বামীর নাম: কলিপদ লস্কর
বাড়ির নং : n0016
বয়স : 56 লিঙ্গ : মহিলা
ফটো উপলব্ধ

371 LLH3749942
নাম : অসিমা প্রামানিক
স্বামীর নাম: মীতুযন প্রামানিক
বাড়ির নং : n0016
বয়স : 42 লিঙ্গ : মহিলা
ফটো উপলব্ধ

372 ZJJ2393403
নাম : উজ্জ্বলা মণ্ডল
স্বামীর নাম: নিমাই মণ্ডল
বাড়ির নং : n0016
বয়স : 40 লিঙ্গ : মহিলা
ফটো উপলব্ধ

373 ZJJ1644095
নাম : মদন প্রামানিক
পিতার নাম: ফেলু প্রামানিক
বাড়ির নং : n0016
বয়স : 34 লিঙ্গ : পুরুষ
ফটো উপলব্ধ

374 LLH3751138
নাম : বপি র্সদ্দার
পিতার নাম: গউর র্সদ্দার
বাড়ির নং : n0045
বয়স : 53 লিঙ্গ : পুরুষ
ফটো উপলব্ধ

375 LLH3750742
নাম : বসন্তি র্সদ্দার
স্বামীর নাম: বিশ্বনাথ র্সদ্দার
বাড়ির নং : n0048
বয়স : 48 লিঙ্গ : মহিলা
ফটো উপলব্ধ

376 LLH3750759
নাম : কোলীল র্সদ্দার
পিতার নাম: কেনা র্সদ্দার
বাড়ির নং : n0048
বয়স : 47 লিঙ্গ : পুরুষ
ফটো উপলব্ধ

377 LLH5092804
নাম : সুন্দর র্সদ্দার
পিতার নাম: কেনা র্সদ্দার
বাড়ির নং : n0048
বয়স : 42 লিঙ্গ : পুরুষ
ফটো উপলব্ধ

378 ZJJ2393551
নাম : ভারতী সর্দার
স্বামীর নাম: সুন্দর সর্দার
বাড়ির নং : n0048
বয়স : 36 লিঙ্গ : মহিলা
ফটো উপলব্ধ

379 LLH3750692
নাম : বিশখা র্সদ্দার
স্বামীর নাম: উওম র্সদ্দার
বাড়ির নং : n0048
বয়স : 56 লিঙ্গ : মহিলা
ফটো উপলব্ধ

380 ZJJ2393122
নাম : অজয় সর্দার
পিতার নাম: উত্তম সর্দার
বাড়ির নং : n0048
বয়স : 31 লিঙ্গ : পুরুষ
ফটো উপলব্ধ

381 WB/23/109/024712
নাম : দুধকুমর র্সদ্দার
পিতার নাম: অজিত র্সদ্দার
বাড়ির নং : n0048
বয়স : 51 লিঙ্গ : পুরুষ
ফটো উপলব্ধ

382 LLH4664678
নাম : গোলপী র্সদ্দার
স্বামীর নাম: মিহির র্সদ্দার
বাড়ির নং : n0048
বয়স : 76 লিঙ্গ : মহিলা
ফটো উপলব্ধ

383 ZJJ1644103
নাম : বাপ্পা সর্দার
পিতার নাম: মিহির সর্দার
বাড়ির নং : n0048
বয়স : 48 লিঙ্গ : পুরুষ
ফটো উপলব্ধ

384 LLH3750783
নাম : গৌতম র্সদ্দার
পিতার নাম: জয়া র্সদ্দার
বাড়ির নং : n0048
বয়স : 42 লিঙ্গ : পুরুষ
ফটো উপলব্ধ

385 LLH3750858
নাম : কনকা র্সদ্দার
স্বামীর নাম: হারান র্সদ্দার
বাড়ির নং : n0055
বয়স : 42 লিঙ্গ : মহিলা
ফটো উপলব্ধ

386 WB/23/109/024007
নাম : অনুপ সর্দার
পিতার নাম: মদন সর্দার
বাড়ির নং : n0055
বয়স : 52 লিঙ্গ : পুরুষ
ফটো উপলব্ধ

387 ZJJ3180270
নাম : হংসা সরদ্দার
পিতার নাম: মুচেরাম সরদ্দার
বাড়ির নং : n0055
বয়স : 57 লিঙ্গ : পুরুষ
ফটো উপলব্ধ

388 ZJJ3274305
নাম : বিজলি সরদ্দার
স্বামীর নাম: হংসা সরদ্দার
বাড়ির নং : n0055
বয়স : 65 লিঙ্গ : মহিলা
ফটো উপলব্ধ

389 ZJJ2393072
নাম : অভিষেক সর্দার
পিতার নাম: অরুন সর্দার
বাড়ির নং : n0055
বয়স : 30 লিঙ্গ : পুরুষ
ফটো উপলব্ধ

390 LLH4510020
নাম : হিরন্ময় র্সদ্দার
পিতার নাম: হংসা র্সদ্দার
বাড়ির নং : n0055
বয়স : 44 লিঙ্গ : পুরুষ
ফটো উপলব্ধ

391 ZJJ1416437
নাম : তন্ময় কুমার সর্দার
পিতার নাম: হাঁসা সর্দার
বাড়ির নং : n0055
বয়স : 38 লিঙ্গ : পুরুষ
ফটো উপলব্ধ

392 ZJJ2393247
নাম : রীনা মণ্ডল
পিতার নাম: শুসান্ত মণ্ডল
বাড়ির নং : n0055
বয়স : 35 লিঙ্গ : মহিলা
ফটো উপলব্ধ

393 LLH5092101
নাম : আনন্দ সর্দার
পিতার নাম: ককাই সর্দার
বাড়ির নং : n0056
বয়স : 42 লিঙ্গ : পুরুষ
ফটো উপলব্ধ

394 LLH5092093
নাম : প্রদীপ সর্দার
পিতার নাম: ককাই সর্দার
বাড়ির নং : n0056
বয়স : 38 লিঙ্গ : পুরুষ
ফটো উপলব্ধ

395 WB/23/109/024092
নাম : কিশোরী সর্দার
পিতার নাম: মতিলাল সর্দার
বাড়ির নং : n0060
বয়স : 71 লিঙ্গ : পুরুষ
ফটো উপলব্ধ

396 WB/23/109/024509
নাম : কৃষ্ণ সর্দার
পিতার নাম: কিশোরী সর্দার
বাড়ির নং : n0060
বয়স : 51 লিঙ্গ : পুরুষ
ফটো উপলব্ধ

397 LLH5313531
নাম : অলকা সর্দার
স্বামীর নাম: রাম সর্দার
বাড়ির নং : n0060
বয়স : 48 লিঙ্গ : মহিলা
ফটো উপলব্ধ

398 LLH3014446
নাম : বাপপা সর্দার
পিতার নাম: কেশরী সর্দার
বাড়ির নং : n0060
বয়স : 42 লিঙ্গ : পুরুষ
ফটো উপলব্ধ

399 ZJJ3180353
নাম : উওরা সর্দার
স্বামীর নাম: জীবন সর্দার
বাড়ির নং : n0065
বয়স : 76 লিঙ্গ : মহিলা
ফটো উপলব্ধ

400 LLH3751146
নাম : সরস্বতী সর্দার
স্বামীর নাম: লালু সর্দার
বাড়ির নং : n0065
বয়স : 44 লিঙ্গ : মহিলা
ফটো উপলব্ধ

401 ZJJ3144482
নাম : বুলু সর্দার
পিতার নাম: জীবন সর্দার
বাড়ির নং : 1
বয়স : 50 লিঙ্গ : পুরুষ
ফটো উপলব্ধ

402 WB/23/109/024232
নাম : নৃপেন্দ্র নাথ সরদার
পিতার নাম: জলধর সরদার
বাড়ির নং : n0042
বয়স : 68 লিঙ্গ : পুরুষ
ফটো উপলব্ধ

403 LLH5213194
নাম : পলাশ সর্দার
পিতার নাম: ভুপেন সর্দার
বাড়ির নং : n0042
বয়স : 37 লিঙ্গ : পুরুষ
ফটো উপলব্ধ

404 LLH5092622
নাম : হীরা সর্দার
পিতার নাম: জয়া সর্দার
বাড়ির নং : n0048
বয়স : 39 লিঙ্গ : পুরুষ
ফটো উপলব্ধ

405 ZJJ2176014
নাম : সোমেনজিৎ সর্দার
পিতার নাম: গগন সর্দার
বাড়ির নং : n0048
বয়স : 36 লিঙ্গ : পুরুষ
ফটো উপলব্ধ

406 ZJJ2262392
নাম : গীতা সরদার
স্বামীর নাম: সোমেনজিৎ সরদার
বাড়ির নং : n0048
বয়স : 31 লিঙ্গ : মহিলা
ফটো উপলব্ধ

407 LLH5092853
নাম : মিটুন সর্দার
পিতার নাম: মধব সর্দার
বাড়ির নং : n0048
বয়স : 37 লিঙ্গ : পুরুষ
ফটো উপলব্ধ

408 ZJJ1644087
নাম : শিবনাথ সর্দার
পিতার নাম: দাশু সর্দার
বাড়ির নং : n0048
বয়স : 41 লিঙ্গ : পুরুষ
ফটো উপলব্ধ

409 LLH2502060
নাম : গৌতম সর্দার
পিতার নাম: পরশুরাম সর্দার
বাড়ির নং : n0042
বয়স : 47 লিঙ্গ : পুরুষ
ফটো উপলব্ধ

410 ZJJ1797620
নাম : সুপর্ণা সর্দার
স্বামীর নাম: সুদেশ সর্দার
বাড়ির নং : n0049
বয়স : 35 লিঙ্গ : মহিলা
ফটো উপলব্ধ

411 WB/23/109/024157
নাম : টুকু সর্দার
স্বামীর নাম: অরবীন্দ সর্দার
বাড়ির নং : n0049
বয়স : 58 লিঙ্গ : মহিলা
ফটো উপলব্ধ

412 LLH2739522
নাম : বিদেশ সরদ্দার
পিতার নাম: চন্দ্রধর সরদ্দার
বাড়ির নং : n0049
বয়স : 44 লিঙ্গ : পুরুষ
ফটো উপলব্ধ

413 ZJJ2393544
নাম : টুকটুকি সর্দার
স্বামীর নাম: টেপা সর্দার
বাড়ির নং : n0049
বয়স : 44 লিঙ্গ : মহিলা
ফটো উপলব্ধ

Q 414 ZJJ1416544
নাম : মিনু সর্দার
স্বামীর নাম: বিদেশ সর্দার
বাড়ির নং :
বয়স : 36 লিঙ্গ : মহিলা
DELETED
ফটো উপলব্ধ

415 LLH4509998
নাম : গোপাল সর্দার
পিতার নাম: লক্ষমি সর্দার
বাড়ির নং : n0050
বয়স : 38 লিঙ্গ : পুরুষ
ফটো উপলব্ধ

416 WB/23/109/024530
নাম : অমর সর্দার
পিতার নাম: পঁচা সর্দার
বাড়ির নং : n0050
বয়স : 66 লিঙ্গ : পুরুষ
ফটো উপলব্ধ

417 WB/23/109/024807
নাম : পালান সর্দার
পিতার নাম: অতুল সর্দার
বাড়ির নং : n0029
বয়স : 61 লিঙ্গ : পুরুষ
ফটো উপলব্ধ

418 LLH2501336
নাম : সপিনা সর্দার
স্বামীর নাম: পালান সর্দার
বাড়ির নং : n0029
বয়স : 56 লিঙ্গ : মহিলা
ফটো উপলব্ধ

419 ZJJ1416064
নাম : মধু সর্দার
পিতার নাম: পালান সর্দার
বাড়ির নং : n0029
বয়স : 38 লিঙ্গ : পুরুষ
ফটো উপলব্ধ

420 LLH4664660
নাম : শিখা সর্দার
স্বামীর নাম: অশোক সর্দার
বাড়ির নং : n0037
বয়স : 51 লিঙ্গ : মহিলা
ফটো উপলব্ধ

421 ZJJ1416304
নাম : বাবু সর্দার
পিতার নাম: অশোক সর্দার
বাড়ির নং : n0037
বয়স : 36 লিঙ্গ : পুরুষ
ফটো উপলব্ধ

422 ZJJ2001014
নাম : রাজু সরদার
পিতার নাম: আশোক সরদার
বাড়ির নং : n0037
বয়স : 34 লিঙ্গ : পুরুষ
ফটো উপলব্ধ

423 LLH5092374
নাম : নেপাল সর্দার
পিতার নাম: মথুর সর্দার
বাড়ির নং : n0037
বয়স : 38 লিঙ্গ : পুরুষ
ফটো উপলব্ধ

424 ZJJ2176246
নাম : নিমাই সর্দার
পিতার নাম: নিশী সর্দার
বাড়ির নং : n0037
বয়স : 37 লিঙ্গ : পুরুষ
ফটো উপলব্ধ

425 LLH3750676
নাম : পাঁচু সর্দার
পিতার নাম: নিশিকান্ত সর্দার
বাড়ির নং : n0037
বয়স : 42 লিঙ্গ : পুরুষ
ফটো উপলব্ধ

426 ZJJ2176006
নাম : সাগর সর্দার
পিতার নাম: শ্যামল সর্দার
বাড়ির নং : n0038
বয়স : 33 লিঙ্গ : পুরুষ
ফটো উপলব্ধ

427 ZJJ2000784
নাম : সোমিত্র সর্দার
পিতার নাম: অরুন সর্দার
বাড়ির নং : n0038
বয়স : 31 লিঙ্গ : পুরুষ
ফটো উপলব্ধ

428 WB/23/109/024447
নাম : রবি সর্দার
পিতার নাম: তরপদ সর্দার
বাড়ির নং : n0038
বয়স : 61 লিঙ্গ : পুরুষ
ফটো উপলব্ধ

429 LLH3750882
নাম : বপি সর্দার
পিতার নাম: দিলীপ সর্দার
বাড়ির নং : n0055
বয়স : 42 লিঙ্গ : পুরুষ
ফটো উপলব্ধ

430 WB/23/109/024189
নাম : মোহন সর্দার
পিতার নাম: সন্তোষ সর্দার
বাড়ির নং : n0055
বয়স : 71 লিঙ্গ : পুরুষ
ফটো উপলব্ধ

431 ZJJ1416189
নাম : সুভাষ সরদার
পিতার নাম: মোহন সরদার
বাড়ির নং : n0055
বয়স : 34 লিঙ্গ : পুরুষ
ফটো উপলব্ধ

432 LLH3750817
নাম : ভস্কর সর্দার
পিতার নাম: ভুবন সর্দার
বাড়ির নং : n0055
বয়স : 44 লিঙ্গ : পুরুষ
ফটো উপলব্ধ

433 LLH4510038
নাম : অরিজিত সর্দার
পিতার নাম: অমর সর্দার
বাড়ির নং : n0050
বয়স : 39 লিঙ্গ : পুরুষ
ফটো উপলব্ধ

434 ZJJ2176055
নাম : টগরী সর্দার
স্বামীর নাম: অরিজিৎ সর্দার
বাড়ির নং : n0050
বয়স : 31 লিঙ্গ : মহিলা
ফটো উপলব্ধ

435 ZJJ2176113
নাম : প্রসেনজিৎ সরদার
পিতার নাম: অমর সরদার
বাড়ির নং : n0050
বয়স : 32 লিঙ্গ : পুরুষ
ফটো উপলব্ধ

436 ZJJ2000776
নাম : নেপাল সর্দার
মায়ের নাম: শ্যামলী সর্দার
বাড়ির নং : n0050
বয়স : 34 লিঙ্গ : পুরুষ
ফটো উপলব্ধ

437 LLH4510004
নাম : রাখল সর্দার
পিতার নাম: ললিত সর্দার
বাড়ির নং : n0050
বয়স : 40 লিঙ্গ : পুরুষ
ফটো উপলব্ধ

438 WB/23/109/024683
নাম : গিতা সর্দার
স্বামীর নাম: মদন সর্দার
বাড়ির নং : n0055
বয়স : 66 লিঙ্গ : মহিলা
ফটো উপলব্ধ

439 LLH3750841
নাম : হারান সর্দার
মায়ের নাম: গিতা সর্দার
বাড়ির নং : n0055
বয়স : 44 লিঙ্গ : পুরুষ
ফটো উপলব্ধ

440 LLH3751153
নাম : ঋতা সর্দার
স্বামীর নাম: বুলু সর্দার
বাড়ির নং : 1
বয়স : 41 লিঙ্গ : মহিলা
ফটো উপলব্ধ

441 LLH5213228
নাম : পব্রীং সর্দার
পিতার নাম: প্রশান্ত সর্দার
বাড়ির নং : n0065
বয়স : 37 লিঙ্গ : পুরুষ
ফটো উপলব্ধ

442 LLH3751161
নাম : দিপালি সর্দার
পিতার নাম: প্রশান্ত সর্দার
বাড়ির নং : n0065
বয়স : 41 লিঙ্গ : মহিলা
ফটো উপলব্ধ

443 ZJJ2393254
নাম : পারো সর্দার
স্বামীর নাম: সমীর সর্দার
বাড়ির নং : অরুপোটা
বয়স : 30 লিঙ্গ : মহিলা
ফটো উপলব্ধ

444 WB/23/109/024369
নাম : সুন্দরী সর্দার
স্বামীর নাম: বাবলু সর্দার
বাড়ির নং : n0066
বয়স : 61 লিঙ্গ : মহিলা
ফটো উপলব্ধ

445 LLH3751203
নাম : দেবলা সর্দার
স্বামীর নাম: বাবলু সর্দার
বাড়ির নং : n0066
বয়স : 50 লিঙ্গ : মহিলা
ফটো উপলব্ধ

446 LLH3751229
নাম : টাপু সর্দার
পিতার নাম: বাবলু সর্দার
বাড়ির নং : n0066
বয়স : 41 লিঙ্গ : পুরুষ
ফটো উপলব্ধ

447 WB/23/109/024298
নাম : হবুল সর্দার
পিতার নাম: ফলটু সর্দার
বাড়ির নং : n0066
বয়স : 54 লিঙ্গ : পুরুষ
ফটো উপলব্ধ

448 LLH2501633
নাম : জুলি সর্দার
স্বামীর নাম: হবুল সর্দার
বাড়ির নং : n0066
বয়স : 46 লিঙ্গ : মহিলা
ফটো উপলব্ধ

449 ZJJ2262483
নাম : সীমা সর্দার
স্বামীর নাম: লক্ষন সর্দার
বাড়ির নং : n0072
বয়স : 52 লিঙ্গ : মহিলা
ফটো উপলব্ধ

450 ZJJ2262459
নাম : তাপস সর্দার
পিতার নাম: নিবাস সর্দার
বাড়ির নং : n0074
বয়স : 49 লিঙ্গ : পুরুষ
ফটো উপলব্ধ

451 ZJJ1416205
নাম : পাপ্পু সর্দার
পিতার নাম: বনমালী সর্দার
বাড়ির নং : n0074
বয়স : 35 লিঙ্গ : পুরুষ
ফটো উপলব্ধ

452 LLH5092515
নাম : ঝদো র্সদ্দার
পিতার নাম: ভলা র্সদ্দার
বাড়ির নং : n0074
বয়স : 38 লিঙ্গ : পুরুষ
ফটো উপলব্ধ

453 ZJJ2612281
নাম : গোপী সর্দার
পিতার নাম: প্রতাপ সর্দার
বাড়ির নং : n0056
বয়স : 36 লিঙ্গ : পুরুষ
ফটো উপলব্ধ

454 LLH3750932
নাম : কজল সর্দার
স্বামীর নাম: সুজয় কুমার সর্দার
বাড়ির নং : H/97
বয়স : 45 লিঙ্গ : মহিলা
ফটো উপলব্ধ

455 WB/23/109/024489
নাম : সুমিত্রা সর্দ্দার
স্বামীর নাম: লক্ষ্মী সর্দ্দার
বাড়ির নং : 98
বয়স : 71 লিঙ্গ : মহিলা
ফটো উপলব্ধ

456 ZJJ2176097
নাম : সুরোজিৎ সরদার
পিতার নাম: রঘুনাথ সরদার
বাড়ির নং : 58
বয়স : 30 লিঙ্গ : পুরুষ
ফটো উপলব্ধ

457 LLH3750965
নাম : সুজয় কুমার সর্দার
পিতার নাম: জগেন্দ্র নাথ সর্দার
বাড়ির নং : 91
বয়স : 49 লিঙ্গ : পুরুষ
ফটো উপলব্ধ

458 LLH2501062
নাম : মমতা সরদ্দার
স্বামীর নাম: বিকশ সরদ্দার
বাড়ির নং : n0052
বয়স : 48 লিঙ্গ : মহিলা
ফটো উপলব্ধ

459 ZJJ2393312
নাম : বুবাই সর্দার
পিতার নাম: নবীন সর্দার
বাড়ির নং : n0052
বয়স : 33 লিঙ্গ : পুরুষ
ফটো উপলব্ধ

460 ZJJ2393064
নাম : দেবাশিষ সর্দার
পিতার নাম: নবিন সর্দার
বাড়ির নং : n0052
বয়স : 35 লিঙ্গ : পুরুষ
ফটো উপলব্ধ

461 ZJJ1416197
নাম : রাকেশ সরদার
পিতার নাম: নবীন সরদার
বাড়ির নং : n0052
বয়স : 37 লিঙ্গ : পুরুষ
ফটো উপলব্ধ

462 ZJJ1416221
নাম : তরুন সর্দার
পিতার নাম: নবীন সর্দার
বাড়ির নং : n0052
বয়স : 39 লিঙ্গ : পুরুষ
ফটো উপলব্ধ

463 ZJJ1643956
নাম : সুবল সর্দার
পিতার নাম: ললিত সর্দার
বাড়ির নং : n0050
বয়স : 36 লিঙ্গ : পুরুষ
ফটো উপলব্ধ

464 ZJJ2176121
নাম : ছট্টু সরদার
মায়ের নাম: গায়িত্রী সরদার
বাড়ির নং : n0050
বয়স : 32 লিঙ্গ : পুরুষ
ফটো উপলব্ধ

465 LLH3751088
নাম : বিভস র্সদ্দার
পিতার নাম: সন্তোষ র্সদ্দার
বাড়ির নং : 1
বয়স : 40 লিঙ্গ : পুরুষ
ফটো উপলব্ধ

466 ZJJ1644194
নাম : মঞ্জু সর্দার
স্বামীর নাম: বিভাষ সর্দার
বাড়ির নং : n0052
বয়স : 38 লিঙ্গ : মহিলা
ফটো উপলব্ধ

467 ZJJ1249895
নাম : অমিত সর্দার
পিতার নাম: উত্তম সর্দার
বাড়ির নং : n0052
বয়স : 37 লিঙ্গ : পুরুষ
ফটো উপলব্ধ

468 ZJJ3180304
নাম : করুণা র্সদ্দার
স্বামীর নাম: বিশ্টু র্সদ্দার
বাড়ির নং : n0052
বয়স : 56 লিঙ্গ : মহিলা
ফটো উপলব্ধ

469 ZJJ2000719
নাম : পরেশ সর্দার
পিতার নাম: বিষ্টু সর্দার
বাড়ির নং : n0052
বয়স : 33 লিঙ্গ : পুরুষ
ফটো উপলব্ধ

470 WB/23/109/024048
নাম : রঘুনাথ র্সদ্দার
পিতার নাম: নিতাই র্সদ্দার
বাড়ির নং : n0052
বয়স : 56 লিঙ্গ : পুরুষ
ফটো উপলব্ধ

471 ZJJ2176139
নাম : পলাশ সরদার
পিতার নাম: বিষ্ণু সরদার
বাড়ির নং : n0052
বয়স : 33 লিঙ্গ : পুরুষ
ফটো উপলব্ধ

472 WB/23/109/024788
নাম : রুপনথ র্সদ্দার
পিতার নাম: নিতাই র্সদ্দার
বাড়ির নং : n0052
বয়স : 46 লিঙ্গ : পুরুষ
ফটো উপলব্ধ

473 ZJJ1797638
নাম : টুকো সর্দার
স্বামীর নাম: ধোপো সর্দার
বাড়ির নং : n0055
বয়স : 41 লিঙ্গ : মহিলা
ফটো উপলব্ধ

474 ZJJ2815710
নাম : বুনো সর্দার
পিতার নাম: ভদ্রে সর্দার
বাড়ির নং : n0074
বয়স : 62 লিঙ্গ : পুরুষ
ফটো উপলব্ধ

475 LLH5213111
নাম : মণি সর্দার
পিতার নাম: বণমালি সর্দার
বাড়ির নং : n0074
বয়স : 37 লিঙ্গ : মহিলা
ফটো উপলব্ধ

476 LLH3750809
নাম : সুরজীৎ র্সদ্দার
পিতার নাম: গগন র্সদ্দার
বাড়ির নং : n0048
বয়স : 41 লিঙ্গ : পুরুষ
ফটো উপলব্ধ

477 ZJJ2601417
নাম : বেলপতি প্রামানিক
স্বামীর নাম: বাপন প্রামানিক
বাড়ির নং : n0065
বয়স : 44 লিঙ্গ : মহিলা
ফটো উপলব্ধ

478 ZJJ1343102
নাম : বলরাম সর্দার
পিতার নাম: মিহির সর্দার
বাড়ির নং : n0048
বয়স : 47 লিঙ্গ : পুরুষ
ফটো উপলব্ধ

479 LLH3751211
নাম : বিনয় সর্দার
পিতার নাম: বাবলু সর্দার
বাড়ির নং : n0066
বয়স : 39 লিঙ্গ : পুরুষ
ফটো উপলব্ধ

480 ZJJ2662039
নাম : কাকলি সর্দার
স্বামীর নাম: পলাশ সর্দার
বাড়ির নং : .
বয়স : 26 লিঙ্গ : মহিলা
ফটো উপলব্ধ

481 ZJJ2662062
নাম : মাধুরী সর্দার
স্বামীর নাম: গোপাল সর্দার
বাড়ির নং : 155
বয়স : 27 লিঙ্গ : মহিলা
ফটো উপলব্ধ

482 LLH3749736
নাম : শেফালী লস্কর
স্বামীর নাম: দেবকুমার লস্কর
বাড়ির নং : n0056
বয়স : 50 লিঙ্গ : মহিলা
ফটো উপলব্ধ

483 ZJJ2534410
নাম : পল্লবী সর্দার
পিতার নাম: বিষ্ণু সর্দার
বাড়ির নং : n0052
বয়স : 28 লিঙ্গ : মহিলা
ফটো উপলব্ধ

484 ZJJ2572444
নাম : কাকলি সর্দার
স্বামীর নাম: রাজু সর্দার
বাড়ির নং : n0074
বয়স : 36 লিঙ্গ : মহিলা
ফটো উপলব্ধ

485 ZJJ2572451
নাম : সুচিত্রা সর্দার
স্বামীর নাম: সেন্টু সর্দার
বাড়ির নং : n0074
বয়স : 46 লিঙ্গ : মহিলা
ফটো উপলব্ধ

486 ZJJ2572469
নাম : বাসন্তী সর্দার
স্বামীর নাম: নেপাল সর্দার
বাড়ির নং : n0037
বয়স : 37 লিঙ্গ : মহিলা
ফটো উপলব্ধ

487 ZJJ2601425
নাম : স্বপ্না সর্দার
স্বামীর নাম: শিব নাথ সর্দার
বাড়ির নং : n0048
বয়স : 39 লিঙ্গ : মহিলা
ফটো উপলব্ধ

488 ZJJ2572501
নাম : রিতা সর্দার
স্বামীর নাম: গুলিক সর্দার
বাড়ির নং : n0049
বয়স : 31 লিঙ্গ : মহিলা
ফটো উপলব্ধ

489 ZJJ2534675
নাম : মুনমুন সর্দার
স্বামীর নাম: সাগর সর্দার
বাড়ির নং : n0038
বয়স : 34 লিঙ্গ : মহিলা
ফটো উপলব্ধ

490 ZJJ2534584
নাম : সোমনাথ সর্দার
মায়ের নাম: চম্পা সর্দার
বাড়ির নং : n0055
বয়স : 30 লিঙ্গ : পুরুষ
ফটো উপলব্ধ

491 ZJJ2534642
নাম : সৌরভ সর্দার
পিতার নাম: সুকুমার সর্দার
বাড়ির নং : n0042
বয়স : 28 লিঙ্গ : পুরুষ
ফটো উপলব্ধ

492 ZJJ2534659
নাম : গৌরি সর্দার
স্বামীর নাম: গৌতম সর্দার
বাড়ির নং : n0042
বয়স : 40 লিঙ্গ : মহিলা
ফটো উপলব্ধ

493 ZJJ2601441
নাম : টুকাই সর্দার
পিতার নাম: কোকিল সর্দার
বাড়ির নং : n0048
বয়স : 27 লিঙ্গ : পুরুষ
ফটো উপলব্ধ

494 ZJJ2534295
নাম : সজনী সর্দার
মায়ের নাম: বেলাপতী সর্দার
বাড়ির নং : n0048
বয়স : 33 লিঙ্গ : পুরুষ
ফটো উপলব্ধ

495 LLH5092135
নাম : টেপা সর্দার
পিতার নাম: রসিক সর্দার
বাড়ির নং : n0049
বয়স : 43 লিঙ্গ : পুরুষ
ফটো উপলব্ধ

496 ZJJ2534618
নাম : জ্যোৎস্না সর্দার
স্বামীর নাম: দীনবন্ধু সর্দার
বাড়ির নং : n0029
বয়স : 39 লিঙ্গ : মহিলা
ফটো উপলব্ধ

497 ZJJ2534519
নাম : রাধা সর্দার
স্বামীর নাম: পাঁচু সর্দার
বাড়ির নং : n0037
বয়স : 38 লিঙ্গ : মহিলা
ফটো উপলব্ধ

498 ZJJ2534535
নাম : রাকেশ সর্দার
পিতার নাম: বাদল সর্দার
বাড়ির নং : n0074
বয়স : 28 লিঙ্গ : পুরুষ
ফটো উপলব্ধ

499 ZJJ2601581
নাম : অনিতা সর্দার
স্বামীর নাম: ঝড়ো সর্দার
বাড়ির নং : n0074
বয়স : 35 লিঙ্গ : মহিলা
ফটো উপলব্ধ

500 ZJJ2534493
নাম : ভোলা সর্দার
পিতার নাম: সুশীল সর্দার
বাড়ির নং : n0071
বয়স : 32 লিঙ্গ : পুরুষ
ফটো উপলব্ধ

501 ZJJ2534436
নাম : বুবাই সর্দার
পিতার নাম: কোকিল সর্দার
বাড়ির নং : n0048
বয়স : 28 লিঙ্গ : পুরুষ
ফটো উপলব্ধ

502 LLH3750973
নাম : বক্রেশ্বর সরদার
পিতার নাম: জগেন্দ্র নাথ সরদার
বাড়ির নং : H/97
বয়স : 46 লিঙ্গ : পুরুষ
ফটো উপলব্ধ

503 LLH3750957
নাম : কল্যানী সরদার
স্বামীর নাম: বক্রেশ্বর সরদার
বাড়ির নং : H/97
বয়স : 41 লিঙ্গ : মহিলা
ফটো উপলব্ধ

504 LLH3751005
নাম : সংদিয়া র্সদ্দার
স্বামীর নাম: শযম র্সদ্দার
বাড়ির নং : n0074
বয়স : 56 লিঙ্গ : মহিলা
ফটো উপলব্ধ

505 ZJJ2393528
নাম : জোৎস্না সর্দারর
পিতার নাম: শ্যাম সর্দারর
বাড়ির নং : n0074
বয়স : 32 লিঙ্গ : মহিলা
ফটো উপলব্ধ

506 ZJJ2393536
নাম : শিল্পী সর্দার
স্বামীর নাম: শিবু সর্দার
বাড়ির নং : n0074
বয়স : 29 লিঙ্গ : মহিলা
ফটো উপলব্ধ

507 WB/23/109/024781
নাম : বাদল সর্দার
পিতার নাম: প্রভাস সর্দার
বাড়ির নং : n0074
বয়স : 50 লিঙ্গ : পুরুষ
ফটো উপলব্ধ

508 ZJJ3164381
নাম : ঋতা র্সদ্দার
স্বামীর নাম: বাদল সর্দার
বাড়ির নং : 1
বয়স : 47 লিঙ্গ : মহিলা
ফটো উপলব্ধ

509 LLH5213152
নাম : রাজু র্সদ্দার
পিতার নাম: প্রভাশ র্সদ্দার
বাড়ির নং : n0074
বয়স : 38 লিঙ্গ : পুরুষ
ফটো উপলব্ধ

510 ZJJ2176238
নাম : পঙ্কজ সর্দার
পিতার নাম: দিবস সর্দার
বাড়ির নং : n0082
বয়স : 32 লিঙ্গ : পুরুষ
ফটো উপলব্ধ

511 ZJJ2601508
নাম : সোনাই সর্দার
স্বামীর নাম: বাপন সর্দার
বাড়ির নং : n0055
বয়স : 28 লিঙ্গ : মহিলা
ফটো উপলব্ধ

512 ZJJ2601516
নাম : ঝুনু সর্দার
পিতার নাম: শ্যামল সর্দার
বাড়ির নং : n0038
বয়স : 41 লিঙ্গ : পুরুষ
ফটো উপলব্ধ

513 ZJJ2601649
নাম : রত্না সর্দার
স্বামীর নাম: হীরা সর্দার
বাড়ির নং : n0048
বয়স : 36 লিঙ্গ : মহিলা
ফটো উপলব্ধ

514 LLH5213129
নাম : দীনবন্ধু সর্দার
পিতার নাম: পালান সর্দার
বাড়ির নং : n0029
বয়স : 46 লিঙ্গ : পুরুষ
ফটো উপলব্ধ

515 WB/23/109/024419
নাম : রখিনা র্সদ্দার
স্বামীর নাম: সুশীল র্সদ্দার
বাড়ির নং : n0071
বয়স : 69 লিঙ্গ : মহিলা
ফটো উপলব্ধ

516 ZJJ2393387
নাম : বিজয় সর্দার
পিতার নাম: সুশিল সর্দার
বাড়ির নং : n0071
বয়স : 46 লিঙ্গ : পুরুষ
ফটো উপলব্ধ

517 ZJJ2626901
নাম : রজত সর্দার
পিতার নাম: বিকাশ সর্দার
বাড়ির নং : n0052
বয়স : 27 লিঙ্গ : পুরুষ
ফটো উপলব্ধ

518 ZJJ2626885
নাম : পল্লভ সর্দার
পিতার নাম: ভুপেন সর্দার
বাড়ির নং : n0042
বয়স : 26 লিঙ্গ : পুরুষ
ফটো উপলব্ধ

519 ZJJ2626877
নাম : মিনা সর্দার
স্বামীর নাম: বুবাই সর্দার
বাড়ির নং : N0052
বয়স : 27 লিঙ্গ : মহিলা
ফটো উপলব্ধ

520 ZJJ2626935
নাম : মামনী সর্দার
স্বামীর নাম: মিঠুন সর্দার
বাড়ির নং : N0048
বয়স : 32 লিঙ্গ : মহিলা
ফটো উপলব্ধ

521 ZJJ2393262
নাম : সমীর সর্দার
পিতার নাম: সুশীল সর্দার
বাড়ির নং : অরুপোটা
বয়স : 37 লিঙ্গ : পুরুষ
ফটো উপলব্ধ

522 ZJJ2176071
নাম : গোপাল সর্দার
পিতার নাম: অনুপ সর্দার
বাড়ির নং : n0048
বয়স : 31 লিঙ্গ : পুরুষ
ফটো উপলব্ধ

Q 523 LLH3750700
নাম : ঝুম্পা সর্দার
স্বামীর নাম: দুধকুমার সর্দার
বাড়ির নং :
বয়স : 51 লিঙ্গ : মহিলা
DELETED
ফটো উপলব্ধ

524 LLH2501021
নাম : প্রতিমা সরদ্দার
স্বামীর নাম: ক্ষদিরাম সরদ্দার
বাড়ির নং : n0048
বয়স : 48 লিঙ্গ : মহিলা
ফটো উপলব্ধ

525 LLH3750767
নাম : ফুলটুসি র্সদ্দার
স্বামীর নাম: কোকিল র্সদ্দার
বাড়ির নং : n0048
বয়স : 43 লিঙ্গ : মহিলা
ফটো উপলব্ধ

526 ZJJ2176212
নাম : সুভাষ সরদার
মায়ের নাম: বেলপতি সরদার
বাড়ির নং : n0048
বয়স : 30 লিঙ্গ : পুরুষ
ফটো উপলব্ধ

527 WB/23/109/024019
নাম : আযদ্রবলা র্সদ্দার
স্বামীর নাম: অসিক র্সদ্দার
বাড়ির নং : n0049
বয়স : 89 লিঙ্গ : মহিলা
ফটো উপলব্ধ

528 ZJJ2176048
নাম : দীপঙ্কর সর্দার
পিতার নাম: খোকন সর্দার
বাড়ির নং : n0049
বয়স : 45 লিঙ্গ : পুরুষ
ফটো উপলব্ধ

529 LLH5092499
নাম : শুভংকর র্সদ্দার
পিতার নাম: খকন র্সদ্দার
বাড়ির নং : n0049
বয়স : 41 লিঙ্গ : পুরুষ
ফটো উপলব্ধ

530 ZJJ1416080
নাম : সোনু সর্দার
পিতার নাম: অরবিন্দু সর্দার
বাড়ির নং : n0049
বয়স : 36 লিঙ্গ : পুরুষ
ফটো উপলব্ধ

531 ZJJ1797612
নাম : গুলিক সর্দার
পিতার নাম: অরবিন্দ সর্দার
বাড়ির নং : n0049
বয়স : 34 লিঙ্গ : পুরুষ
ফটো উপলব্ধ

532 LLH5213137
নাম : সুদেশ র্সদ্দার
পিতার নাম: চন্দ্রধর র্সদ্দার
বাড়ির নং : n0049
বয়স : 36 লিঙ্গ : পুরুষ
ফটো উপলব্ধ

533 ZJJ3052768
নাম : বৃহস্পতী সরদার
পিতার নাম: বাপ্পা সরদার
বাড়ির নং : .
বয়স : 34 লিঙ্গ : মহিলা
ফটো উপলব্ধ

534 ZJJ3052677
নাম : মৌসুমী সরদার
পিতার নাম: দীনবন্ধু সরদার
বাড়ির নং : .
বয়স : 21 লিঙ্গ : মহিলা
ফটো উপলব্ধ

535 ZJJ3069481
নাম : সুকুমার সর্দার
পিতার নাম: যোগেন্দ্র নাথ সর্দার
বাড়ির নং : .
বয়স : 53 লিঙ্গ : পুরুষ
ফটো উপলব্ধ

536 LLH5092366
নাম : গোপাল সর্দার
পিতার নাম: মাথুর সর্দার
বাড়ির নং : কে এম সী ওয়ার্ড 58
বয়স : 37 লিঙ্গ : পুরুষ
ফটো উপলব্ধ

537 LLH5213178
নাম : সেন্টু সর্দার
পিতার নাম: প্রভাশ সর্দার
বাড়ির নং : .
বয়স : 45 লিঙ্গ : পুরুষ
ফটো উপলব্ধ

538 ZJJ3077302
নাম : বেলাপতী সর্দার
স্বামীর নাম: মাধব সর্দার
বাড়ির নং : .
বয়স : 61 লিঙ্গ : মহিলা
ফটো উপলব্ধ

539 ZJJ2534394
নাম : অভয় সর্দার
পিতার নাম: নকুল সর্দার
বাড়ির নং : 1 নং
বয়স : 28 লিঙ্গ : পুরুষ
ফটো উপলব্ধ

540 ZJJ3027034
নাম : কাজল সর্দার
স্বামীর নাম: হীরন্ময় সর্দার
বাড়ির নং : .
বয়স : 31 লিঙ্গ : মহিলা
ফটো উপলব্ধ

541 ZJJ2998847
নাম : সিমরান সর্দার
স্বামীর নাম: সৌমিত্র সর্দার
বাড়ির নং : 1
বয়স : 27 লিঙ্গ : মহিলা
ফটো উপলব্ধ

542 ZJJ2998904
নাম : সুব্রত সর্দার
পিতার নাম: বাবলু সর্দার
বাড়ির নং : 1
বয়স : 22 লিঙ্গ : পুরুষ
ফটো উপলব্ধ

543 ZJJ2936219
নাম : নন্দিতা সর্দার
স্বামীর নাম: ঝুনু সর্দার
বাড়ির নং : 1
বয়স : 34 লিঙ্গ : মহিলা
ফটো উপলব্ধ

544 LLH2740413
নাম : যুবরাজ সর্দ্দার
পিতার নাম: গগন সরদ্দার
বাড়ির নং : .
বয়স : 46 লিঙ্গ : পুরুষ
ফটো উপলব্ধ

545 ZJJ3071925
নাম : নকুল সর্দার
পিতার নাম: কিশোরী সর্দার
বাড়ির নং : কে এম সী ওয়ার্ড 58
বয়স : 48 লিঙ্গ : পুরুষ
ফটো উপলব্ধ

546 LLH3750940
নাম : দুতীবালা সরদার
স্বামীর নাম: সুকুমার সরদার
বাড়ির নং : .
বয়স : 46 লিঙ্গ : মহিলা
ফটো উপলব্ধ

547 ZJJ3067311
নাম : অরুন সর্দার
পিতার নাম: কিশোরী সর্দার
বাড়ির নং : কে এম সী ওয়ার্ড 58
বয়স : 65 লিঙ্গ : পুরুষ
ফটো উপলব্ধ

548 ZJJ3071974
নাম : টুসি সর্দার
স্বামীর নাম: অরুন সর্দার
বাড়ির নং : .
বয়স : 49 লিঙ্গ : মহিলা
ফটো উপলব্ধ

549 ZJJ1643964
নাম : সুপ্রিয়া সর্দার
পিতার নাম: অরুন সর্দার
বাড়ির নং : .
বয়স : 35 লিঙ্গ : মহিলা
ফটো উপলব্ধ

550 ZJJ3077591
নাম : বাসুন্দী সর্দার
স্বামীর নাম: গগন সর্দার
বাড়ির নং : n0048
বয়স : 59 লিঙ্গ : মহিলা
ফটো উপলব্ধ

551 ZJJ2176022
নাম : শ্রাবন্তী সর্দার
স্বামীর নাম: সুরজিৎ সর্দার
বাড়ির নং : 58
বয়স : 31 লিঙ্গ : মহিলা
ফটো উপলব্ধ

552 LLH4509972
নাম : উজ্জলা র্সদ্দার
স্বামীর নাম: য়ুবরাজ র্সদ্দার
বাড়ির নং : .
বয়স : 39 লিঙ্গ : মহিলা
ফটো উপলব্ধ

553 ZJJ2262525
নাম : কনিকা নস্কর
স্বামীর নাম: গোরা চাঁদ নস্কর
বাড়ির নং : 1
বয়স : 37 লিঙ্গ : মহিলা
ফটো উপলব্ধ

554 ZJJ3109899
নাম : শ্যামলি র্সদ্দার
স্বামীর নাম: ললিত র্সদ্দার
বাড়ির নং : n0050
বয়স : 66 লিঙ্গ : মহিলা
ফটো উপলব্ধ

555 ZJJ2393320
নাম : শিবু সর্দার
পিতার নাম: শ্যাম সর্দার
বাড়ির নং : ৫৮
বয়স : 30 লিঙ্গ : পুরুষ
ফটো উপলব্ধ

556 ZJJ3108354
নাম : এলচ র্সদ্দার
স্বামীর নাম: প্রভাশ র্সদ্দার
বাড়ির নং : n0074
বয়স : 71 লিঙ্গ : মহিলা
ফটো উপলব্ধ

557 ZJJ3108487
নাম : দেবলা র্সদ্দার
স্বামীর নাম: মথুর র্সদ্দার
বাড়ির নং : n0037
বয়স : 56 লিঙ্গ : মহিলা
ফটো উপলব্ধ

558 ZJJ3108495
নাম : শয়মাল র্সদ্দার
পিতার নাম: তরপদ র্সদ্দার
বাড়ির নং : n0038
বয়স : 71 লিঙ্গ : পুরুষ
ফটো উপলব্ধ

559 ZJJ3109923
নাম : শুশিলা র্সদ্দার
স্বামীর নাম: চন্দ্রধর র্সদ্দার
বাড়ির নং : n0049
বয়স : 66 লিঙ্গ : মহিলা
ফটো উপলব্ধ

560 LLH2500270
নাম : মালতী সর্দার
স্বামীর নাম: নকুল সর্দার
বাড়ির নং : .
বয়স : 47 লিঙ্গ : মহিলা
ফটো উপলব্ধ

561 ZJJ3108057
নাম : খকন র্সদ্দার
পিতার নাম: অসিক র্সদ্দার
বাড়ির নং : n0049
বয়স : 66 লিঙ্গ : পুরুষ
ফটো উপলব্ধ

562 ZJJ3077658
নাম : অরুন সর্দার
পিতার নাম: তারাপদ সর্দার
বাড়ির নং : 1 নং
বয়স : 66 লিঙ্গ : পুরুষ
ফটো উপলব্ধ

563 ZJJ3105020
নাম : দিবস র্সদ্দার
পিতার নাম: কনু র্সদ্দার
বাড়ির নং : n0082
বয়স : 51 লিঙ্গ : পুরুষ
ফটো উপলব্ধ

564 ZJJ3106721
নাম : বাসুন্তি র্সদ্দার
স্বামীর নাম: সন্তোষ র্সদ্দার
বাড়ির নং : n0052
বয়স : 96 লিঙ্গ : মহিলা
ফটো উপলব্ধ

565 ZJJ3106796
নাম : বিণা র্সদ্দার
পিতার নাম: সন্তোষ র্সদ্দার
বাড়ির নং : n0052
বয়স : 61 লিঙ্গ : মহিলা
ফটো উপলব্ধ

566 ZJJ3106812
নাম : কৃত্তিবাস র্সদ্দার
পিতার নাম: সন্তোষ র্সদ্দার
বাড়ির নং : n0052
বয়স : 55 লিঙ্গ : পুরুষ
ফটো উপলব্ধ

567 ZJJ3107067
নাম : বাবলু র্সদ্দার
পিতার নাম: লাকই র্সদ্দার
বাড়ির নং : n0055
বয়স : 56 লিঙ্গ : পুরুষ
ফটো উপলব্ধ

568 ZJJ3107075
নাম : নীশীকন্ত র্সদ্দার
পিতার নাম: জটিরাম র্সদ্দার
বাড়ির নং : n0037
বয়স : 66 লিঙ্গ : পুরুষ
ফটো উপলব্ধ

569 ZJJ3106598
নাম : ছবি র্সদ্দার
স্বামীর নাম: ভুপেন র্সদ্দার
বাড়ির নং : n0042
বয়স : 61 লিঙ্গ : মহিলা
ফটো উপলব্ধ

570 ZJJ3106606
নাম : ভুপেন র্সদ্দার
পিতার নাম: জলধর র্সদ্দার
বাড়ির নং : n0042
বয়স : 66 লিঙ্গ : পুরুষ
ফটো উপলব্ধ

571 ZJJ3118437
নাম : সুবলা র্সদ্দার
স্বামীর নাম: প্রশান্ত র্সদ্দার
বাড়ির নং : n0065
বয়স : 62 লিঙ্গ : মহিলা
ফটো উপলব্ধ

572 ZJJ3118403
নাম : লালু র্সদ্দার
পিতার নাম: জীবন র্সদ্দার
বাড়ির নং : n0065
বয়স : 53 লিঙ্গ : পুরুষ
ফটো উপলব্ধ

573 ZJJ3118411
নাম : প্রশান্ত র্সদ্দার
পিতার নাম: সুরেন র্সদ্দার
বাড়ির নং : n0065
বয়স : 71 লিঙ্গ : পুরুষ
ফটো উপলব্ধ

574 ZJJ3118320
নাম : মণু র্সদ্দার
স্বামীর নাম: নৃপেন র্সদ্দার
বাড়ির নং : n0042
বয়স : 71 লিঙ্গ : মহিলা
ফটো উপলব্ধ

575 ZJJ3107638
নাম : আঙ্গুরবলা র্সদ্দার
স্বামীর নাম: অনুপ র্সদ্দার
বাড়ির নং : n0048
বয়স : 56 লিঙ্গ : মহিলা
ফটো উপলব্ধ

576 ZJJ3107646
নাম : ভরতি র্সদ্দার
স্বামীর নাম: খকন র্সদ্দার
বাড়ির নং : n0049
বয়স : 61 লিঙ্গ : মহিলা
ফটো উপলব্ধ

577 ZJJ3104908
নাম : অর্পিতা সরদার
পিতার নাম: সেন্টু সরদার
বাড়ির নং : .1
বয়স : 21 লিঙ্গ : মহিলা
ফটো উপলব্ধ

578 ZJJ3105384
নাম : অশোক র্সদ্দার
পিতার নাম: জটিরাম র্সদ্দার
বাড়ির নং : n0037
বয়স : 63 লিঙ্গ : পুরুষ
ফটো উপলব্ধ

579 ZJJ3105392
নাম : মিঁনু র্সদ্দার
স্বামীর নাম: নিশি র্সদ্দার
বাড়ির নং : n0037
বয়স : 61 লিঙ্গ : মহিলা
ফটো উপলব্ধ

580 LLH4511259
নাম : কিরণ মাল
মায়ের নাম: অংজলী কইরি
বাড়ির নং : n0037
বয়স : 38 লিঙ্গ : মহিলা
ফটো উপলব্ধ

581 ZJJ3105400
নাম : পুর্নিমা র্সদ্দার
স্বামীর নাম: কেনা র্সদ্দার
বাড়ির নং : n0048
বয়স : 86 লিঙ্গ : মহিলা
ফটো উপলব্ধ

582 ZJJ3105434
নাম : শুষমা র্সদ্দার
স্বামীর নাম: রঘু র্সদ্দার
বাড়ির নং : n0052
বয়স : 51 লিঙ্গ : মহিলা
ফটো উপলব্ধ

583 ZJJ3105442
নাম : শকুনতলা র্সদ্দার
স্বামীর নাম: বিষনু র্সদ্দার
বাড়ির নং : n0052
বয়স : 53 লিঙ্গ : মহিলা
ফটো উপলব্ধ

584 ZJJ3105459
নাম : বিষনু র্সদ্দার
পিতার নাম: নিতাই র্সদ্দার
বাড়ির নং : n0052
বয়স : 56 লিঙ্গ : পুরুষ
ফটো উপলব্ধ

585 ZJJ3105467
নাম : দেবনথ র্সদ্দার
পিতার নাম: নিতাই র্সদ্দার
বাড়ির নং : n0052
বয়স : 53 লিঙ্গ : পুরুষ
ফটো উপলব্ধ

586 ZJJ3105475
নাম : ববীতা র্সদ্দার
স্বামীর নাম: উওম র্সদ্দার
বাড়ির নং : n0052
বয়স : 66 লিঙ্গ : মহিলা
ফটো উপলব্ধ

587 ZJJ3105483
নাম : উওম র্সদ্দার
পিতার নাম: নিতাই র্সদ্দার
বাড়ির নং : n0052
বয়স : 69 লিঙ্গ : পুরুষ
ফটো উপলব্ধ

588 ZJJ3105491
নাম : গয়িত্রী র্সদ্দার
স্বামীর নাম: ভক্তি র্সদ্দার
বাড়ির নং : n0050
বয়স : 59 লিঙ্গ : মহিলা
ফটো উপলব্ধ

589 ZJJ3129764
নাম : ভলা র্সদ্দার
পিতার নাম: ভদ্রে র্সদ্দার
বাড়ির নং : n0074
বয়স : 66 লিঙ্গ : পুরুষ
ফটো উপলব্ধ

590 ZJJ3129772
নাম : যুশী র্সদ্দার
স্বামীর নাম: মোহন র্সদ্দার
বাড়ির নং : n0055
বয়স : 65 লিঙ্গ : মহিলা
ফটো উপলব্ধ

591 ZJJ3120912
নাম : পুষি র্সদ্দার
স্বামীর নাম: নিবস র্সদ্দার
বাড়ির নং : n0074
বয়স : 69 লিঙ্গ : মহিলা
ফটো উপলব্ধ

592 ZJJ3120953
নাম : শযম র্সদ্দার
পিতার নাম: ভদ্রে র্সদ্দার
বাড়ির নং : n0074
বয়স : 59 লিঙ্গ : পুরুষ
ফটো উপলব্ধ

593 ZJJ3120961
নাম : শীতা র্সদ্দার
স্বামীর নাম: ভলা র্সদ্দার
বাড়ির নং : n0074
বয়স : 61 লিঙ্গ : মহিলা
ফটো উপলব্ধ

594 ZJJ3120979
নাম : গিতা র্সদ্দার
স্বামীর নাম: বণমালি র্সদ্দার
বাড়ির নং : n0074
বয়স : 66 লিঙ্গ : মহিলা
ফটো উপলব্ধ

595 ZJJ3165594
নাম : সৌরবী সর্দ্দার
স্বামীর নাম: পাপ্পু সর্দ্দার
বাড়ির নং : 1
বয়স : 33 লিঙ্গ : মহিলা
ফটো উপলব্ধ

596 ZJJ3118544
নাম : মধবী র্সদ্দার
স্বামীর নাম: নবিন র্সদ্দার
বাড়ির নং : n0052
বয়স : 75 লিঙ্গ : মহিলা
ফটো উপলব্ধ

597 ZJJ3118551
নাম : উওম র্সদ্দার
পিতার নাম: অজিত র্সদ্দার
বাড়ির নং : n0048
বয়স : 59 লিঙ্গ : পুরুষ
ফটো উপলব্ধ

598 ZJJ3118569
নাম : নবিন র্সদ্দার
পিতার নাম: প্যারিমোহন র্সদ্দার
বাড়ির নং : n0052
বয়স : 79 লিঙ্গ : পুরুষ
ফটো উপলব্ধ

599 ZJJ3129442
নাম : বিশ্টু র্সদ্দার
পিতার নাম: নিতাই র্সদ্দার
বাড়ির নং : n0052
বয়স : 61 লিঙ্গ : পুরুষ
ফটো উপলব্ধ

600 ZJJ3129624
নাম : ঝড়না র্সদ্দার
স্বামীর নাম: ববুল র্সদ্দার
বাড়ির নং : n0055
বয়স : 51 লিঙ্গ : মহিলা
ফটো উপলব্ধ

601 ZJJ3129632
নাম : পরশুরাম র্সদ্দার
পিতার নাম: জলধর র্সদ্দার
বাড়ির নং : n0042
বয়স : 79 লিঙ্গ : পুরুষ
ফটো উপলব্ধ

602 ZJJ3129640
নাম : টাড়া র্সদ্দার
স্বামীর নাম: পরশুরাম র্সদ্দার
বাড়ির নং : n0042
বয়স : 76 লিঙ্গ : মহিলা
ফটো উপলব্ধ

603 ZJJ3129657
নাম : লালটু র্সদ্দার
পিতার নাম: ককাই র্সদ্দার
বাড়ির নং : n0055
বয়স : 46 লিঙ্গ : পুরুষ
ফটো উপলব্ধ

604 ZJJ3129665
নাম : বাদলি র্সদ্দার
স্বামীর নাম: ককাই র্সদ্দার
বাড়ির নং : n0056
বয়স : 73 লিঙ্গ : মহিলা
ফটো উপলব্ধ

605 ZJJ3140951
নাম : জগন্নাথ জানা
পিতার নাম: ভুতনাথ জানা
বাড়ির নং : 1
বয়স : 71 লিঙ্গ : পুরুষ
ফটো উপলব্ধ

606 ZJJ3129681
নাম : চমপা র্সদ্দার
স্বামীর নাম: ভীস্ব র্সদ্দার
বাড়ির নং : n0055
বয়স : 58 লিঙ্গ : মহিলা
ফটো উপলব্ধ

607 ZJJ2262228
নাম : দীনেশ রাজবংশী
পিতার নাম: নন্দদেব রাজবংশী
বাড়ির নং : n0091
বয়স : 56 লিঙ্গ : পুরুষ
UNDER ADJUDICATION
ফটো উপলব্ধ

608 LLH3749769
নাম : অর্ধেন্দু নস্কর
পিতার নাম: ভুদেব নস্কর
বাড়ির নং : n0026
বয়স : 43 লিঙ্গ : পুরুষ
ফটো উপলব্ধ

609 ZJJ2176196
নাম : মনিকা নস্কর
স্বামীর নাম: অর্দ্ধেন্দু নস্কর
বাড়ির নং : n0026
বয়স : 33 লিঙ্গ : মহিলা
ফটো উপলব্ধ

610 ZJJ1416163
নাম : রবীন নস্কর
পিতার নাম: ভুদেব নস্কর
বাড়ির নং : n0026
বয়স : 36 লিঙ্গ : পুরুষ
ফটো উপলব্ধ

611 WB/23/109/024137
নাম : বিন্দা লস্কর
পিতার নাম: পঞ্চানন লস্কর
বাড়ির নং : n0026
বয়স : 58 লিঙ্গ : পুরুষ
ফটো উপলব্ধ

612 LLH3749744
নাম : বসুদেব লস্কর
পিতার নাম: সবোধ লস্কর
বাড়ির নং : n0026
বয়স : 46 লিঙ্গ : পুরুষ
ফটো উপলব্ধ

613 LLH3749751
নাম : শুমিত্র লস্কর
স্বামীর নাম: বসুদেব লস্কর
বাড়ির নং : n0026
বয়স : 42 লিঙ্গ : মহিলা
ফটো উপলব্ধ

614 ZJJ2534543
নাম : রত্না নস্কর
পিতার নাম: বাটুল নস্কর
বাড়ির নং : n0033
বয়স : 36 লিঙ্গ : মহিলা
ফটো উপলব্ধ

615 ZJJ2534477
নাম : রঘু হাজারী
পিতার নাম: বেঁটে হাজারী
বাড়ির নং : n0046
বয়স : 31 লিঙ্গ : পুরুষ
ফটো উপলব্ধ

Q 616 ZJJ2534469
নাম : ছট্টু হাজারী
পিতার নাম: বেঁটে হাজারী
বাড়ির নং :
বয়স : 35 লিঙ্গ : পুরুষ
DELETED
ফটো উপলব্ধ

617 ZJJ2534501
নাম : সানু নস্কর
পিতার নাম: সুধা নস্কর
বাড়ির নং : n0026
বয়স : 33 লিঙ্গ : পুরুষ
ফটো উপলব্ধ

618 ZJJ2601490
নাম : পম্পা নস্কর
পিতার নাম: বাদল নস্কর
বাড়ির নং : n0033
বয়স : 28 লিঙ্গ : মহিলা
ফটো উপলব্ধ

619 LLH5092168
নাম : বিশু লস্কর
পিতার নাম: সবোধ লস্কর
বাড়ির নং : n0026
বয়স : 42 লিঙ্গ : পুরুষ
ফটো উপলব্ধ

620 LLH5092192
নাম : শিশন লস্কর
পিতার নাম: সবোধ লস্কর
বাড়ির নং : n0026
বয়স : 38 লিঙ্গ : পুরুষ
ফটো উপলব্ধ

621 ZJJ1416106
নাম : জগদিশ নস্কর
মায়ের নাম: ব্রজো নস্কর
বাড়ির নং : n0026
বয়স : 35 লিঙ্গ : পুরুষ
ফটো উপলব্ধ

622 ZJJ2393502
নাম : ঝুমা নস্কর
স্বামীর নাম: রাজু নস্কর
বাড়ির নং : n0026
বয়স : 45 লিঙ্গ : মহিলা
ফটো উপলব্ধ

623 LLH5092358
নাম : রাজু লস্কর
পিতার নাম: বীশুপদ লস্কর
বাড়ির নং : n0026
বয়স : 42 লিঙ্গ : পুরুষ
ফটো উপলব্ধ

624 LLH5092150
নাম : রজিব লস্কর
পিতার নাম: বিশ্টু পদ লস্কর
বাড়ির নং : n0026
বয়স : 37 লিঙ্গ : পুরুষ
ফটো উপলব্ধ

625 LLH5213186
নাম : সুরোজীত লস্কর
পিতার নাম: সধন লস্কর
বাড়ির নং : n0033
বয়স : 38 লিঙ্গ : পুরুষ
ফটো উপলব্ধ

626 ZJJ1416114
নাম : বিপ্লব নস্কর
পিতার নাম: সাধন নস্কর
বাড়ির নং : n0033
বয়স : 35 লিঙ্গ : পুরুষ
ফটো উপলব্ধ

627 LLH3749710
নাম : নীলকমল লস্কর
পিতার নাম: বটুল লস্কর
বাড়ির নং : n0033
বয়স : 44 লিঙ্গ : পুরুষ
ফটো উপলব্ধ

628 LLH5213285
নাম : অপর্না লস্কর
স্বামীর নাম: নীলকমল লস্কর
বাড়ির নং : n0033
বয়স : 43 লিঙ্গ : মহিলা
ফটো উপলব্ধ

629 LLH5213087
নাম : দিপক লস্কর
পিতার নাম: বটুল লস্কর
বাড়ির নং : n0033
বয়স : 37 লিঙ্গ : পুরুষ
ফটো উপলব্ধ

630 ZJJ2393510
নাম : শম্পা নস্কর
স্বামীর নাম: দীপক নস্কর
বাড়ির নং : n0033
বয়স : 36 লিঙ্গ : মহিলা
ফটো উপলব্ধ

631 FFL2299261
নাম : মেনকা লস্কর
স্বামীর নাম: মহাদেব লস্কর
বাড়ির নং : n0033
বয়স : 38 লিঙ্গ : মহিলা
ফটো উপলব্ধ

632 LLH4510137
নাম : কেশব লস্কর
পিতার নাম: জয়া লস্কর
বাড়ির নং : n0033
বয়স : 45 লিঙ্গ : পুরুষ
ফটো উপলব্ধ

633 LLH4510079
নাম : শুশান্ত লস্কর
পিতার নাম: জয়া লস্কর
বাড়ির নং : n0033
বয়স : 39 লিঙ্গ : পুরুষ
ফটো উপলব্ধ

634 ZJJ1644129
নাম : বিজয় নস্কর
পিতার নাম: দুশমন্ত নস্কর
বাড়ির নং : n0033
বয়স : 36 লিঙ্গ : পুরুষ
ফটো উপলব্ধ

635 ZJJ2393445
নাম : তাপসী নস্কর
স্বামীর নাম: বিজয় নস্কর
বাড়ির নং : n0033
বয়স : 36 লিঙ্গ : মহিলা
ফটো উপলব্ধ

636 ZJJ2000859
নাম : অজয় নস্কর
পিতার নাম: দুস্মন্ত নস্কর
বাড়ির নং : n0033
বয়স : 31 লিঙ্গ : পুরুষ
ফটো উপলব্ধ

637 ZJJ1416098
নাম : যোগেশ নস্কর
পিতার নাম: বিদুর নস্কর
বাড়ির নং : n0033
বয়স : 37 লিঙ্গ : পুরুষ
ফটো উপলব্ধ

638 LLH3749702
নাম : ভুতনাত লস্কর
পিতার নাম: ভীম লস্কর
বাড়ির নং : n0033
বয়স : 44 লিঙ্গ : পুরুষ
ফটো উপলব্ধ

639 LLH2501500
নাম : বিশ্বনাথ লস্কর
পিতার নাম: ভীম লস্কর
বাড়ির নং : n0033
বয়স : 38 লিঙ্গ : পুরুষ
ফটো উপলব্ধ

640 LLH2501518
নাম : অষ্টমি লস্কর
স্বামীর নাম: বিশ্বনাথ লস্কর
বাড়ির নং : n0033
বয়স : 46 লিঙ্গ : মহিলা
ফটো উপলব্ধ

641 LLH2507473
নাম : নপুর লস্কর
স্বামীর নাম: বাদল লস্কর
বাড়ির নং : n0033
বয়স : 56 লিঙ্গ : মহিলা
ফটো উপলব্ধ

642 LLH5213277
নাম : টিকু লস্কর
স্বামীর নাম: ভুতনথ লস্কর
বাড়ির নং : n0033
বয়স : 41 লিঙ্গ : মহিলা
ফটো উপলব্ধ

643 ZJJ2000842
নাম : সোনা নস্কর
পিতার নাম: বিক্রমতি নস্কর
বাড়ির নং : n0033
বয়স : 31 লিঙ্গ : পুরুষ
ফটো উপলব্ধ

644 ZJJ2626927
নাম : রাজু নস্কর
পিতার নাম: বসুমতি নস্কর
বাড়ির নং : n0033
বয়স : 27 লিঙ্গ : পুরুষ
ফটো উপলব্ধ

645 ZJJ2626893
নাম : সোমনাথ নস্কর
পিতার নাম: বিক্যামতি নস্কর
বাড়ির নং : n0033
বয়স : 26 লিঙ্গ : পুরুষ
ফটো উপলব্ধ

Q 646 ZJJ2534345
নাম : রেখা নস্কর
স্বামীর নাম: সুশান্ত নস্কর
বাড়ির নং :
বয়স : 34 লিঙ্গ : মহিলা
DELETED
ফটো উপলব্ধ

647 ZJJ2534550
নাম : পুষ্পা নস্কর
স্বামীর নাম: শিশান নস্কর
বাড়ির নং : n0026
বয়স : 37 লিঙ্গ : মহিলা
ফটো উপলব্ধ

648 ZJJ2601433
নাম : বিকি নস্কর
পিতার নাম: নীলকমল নস্কর
বাড়ির নং : n0033
বয়স : 28 লিঙ্গ : পুরুষ
ফটো উপলব্ধ

649 ZJJ2572477
নাম : প্রিয়াঙ্কা নস্কর
স্বামীর নাম: রাজীব নস্কর
বাড়ির নং : n0026
বয়স : 34 লিঙ্গ : মহিলা
ফটো উপলব্ধ

650 ZJJ2572493
নাম : গৌরী নস্কর
স্বামীর নাম: জগদীশ নস্কর
বাড়ির নং : n0026
বয়স : 30 লিঙ্গ : মহিলা
ফটো উপলব্ধ

651 ZJJ2885465
নাম : একদশী নস্কর
স্বামীর নাম: সুবোধ নস্কর
বাড়ির নং : n0026
বয়স : 61 লিঙ্গ : মহিলা
ফটো উপলব্ধ

652 LLH3749785
নাম : শ্যামলি সর্দার
স্বামীর নাম: অশোক সর্দার
বাড়ির নং : n0046
বয়স : 45 লিঙ্গ : মহিলা
ফটো উপলব্ধ

653 LLH3749777
নাম : অশোক র্সদ্দার
পিতার নাম: বিপিণ র্সদ্দার
বাড়ির নং : n0046
বয়স : 56 লিঙ্গ : পুরুষ
ফটো উপলব্ধ

654 ZJJ2176154
নাম : লক্ষন সরদার
পিতার নাম: অশোক সরদার
বাড়ির নং : n0046
বয়স : 33 লিঙ্গ : পুরুষ
ফটো উপলব্ধ

655 YCF1818772
নাম : সুস্মিতা নস্কর
স্বামীর নাম: সানু নস্কর
বাড়ির নং : N0058
বয়স : 30 লিঙ্গ : মহিলা
ফটো উপলব্ধ

656 ZJJ3105004
নাম : ছবি লস্কর
স্বামীর নাম: সধন লস্কর
বাড়ির নং : n0033
বয়স : 61 লিঙ্গ : মহিলা
ফটো উপলব্ধ

657 ZJJ3070570
নাম : শঙ্করী নস্কর
স্বামীর নাম: ফালগুনি নস্কর
বাড়ির নং : .
বয়স : 70 লিঙ্গ : মহিলা
ফটো উপলব্ধ

658 ZJJ3107182
নাম : লক্ষমি লস্কর
স্বামীর নাম: বিশ্টু লস্কর
বাড়ির নং : n0026
বয়স : 59 লিঙ্গ : মহিলা
ফটো উপলব্ধ

659 ZJJ3069861
নাম : ফাল্গুনী নস্কর
পিতার নাম: জীতেন নস্কর
বাড়ির নং : .
বয়স : 68 লিঙ্গ : পুরুষ
ফটো উপলব্ধ

660 ZJJ3107190
নাম : বটুল লস্কর
পিতার নাম: জিতেন লস্কর
বাড়ির নং : n0033
বয়স : 66 লিঙ্গ : পুরুষ
ফটো উপলব্ধ

661 ZJJ3107208
নাম : দুস্মন্ত নস্কর
পিতার নাম: গউর নস্কর
বাড়ির নং : n0033
বয়স : 61 লিঙ্গ : পুরুষ
ফটো উপলব্ধ

662 ZJJ3105053
নাম : সধন লস্কর
পিতার নাম: জিতেন লস্কর
বাড়ির নং : n0033
বয়স : 73 লিঙ্গ : পুরুষ
ফটো উপলব্ধ

663 ZJJ3105103
নাম : জবা লস্কর
স্বামীর নাম: বসুমতি লস্কর
বাড়ির নং : n0033
বয়স : 52 লিঙ্গ : মহিলা
ফটো উপলব্ধ

664 ZJJ3105285
নাম : মঁঙ্গালা লস্কর
স্বামীর নাম: দমন লস্কর
বাড়ির নং : n0033
বয়স : 56 লিঙ্গ : মহিলা
ফটো উপলব্ধ

665 ZJJ3105293
নাম : কনক লস্কর
স্বামীর নাম: গউর লস্কর
বাড়ির নং : n0033
বয়স : 71 লিঙ্গ : মহিলা
ফটো উপলব্ধ

666 ZJJ3105319
নাম : জয়া লস্কর
পিতার নাম: জিতেন লস্কর
বাড়ির নং : n0033
বয়স : 58 লিঙ্গ : পুরুষ
ফটো উপলব্ধ

667 ZJJ3105327
নাম : বৃহস্পতি লস্কর
স্বামীর নাম: বটুল লস্কর
বাড়ির নং : n0033
বয়স : 61 লিঙ্গ : মহিলা
ফটো উপলব্ধ

668 ZJJ3107596
নাম : অস্পরী লস্কর
পিতার নাম: ভীম লস্কর
বাড়ির নং : n0033
বয়স : 67 লিঙ্গ : মহিলা
ফটো উপলব্ধ

669 ZJJ3107604
নাম : হীরংয লস্কর
পিতার নাম: পঞ্চানন লস্কর
বাড়ির নং : n0026
বয়স : 56 লিঙ্গ : পুরুষ
ফটো উপলব্ধ

670 ZJJ3109931
নাম : বীক্যমতী লস্কর
পিতার নাম: গউর লস্কর
বাড়ির নং : n0033
বয়স : 59 লিঙ্গ : পুরুষ
ফটো উপলব্ধ

671 ZJJ3109907
নাম : কল্পনা লস্কর
স্বামীর নাম: জয়া লস্কর
বাড়ির নং : n0033
বয়স : 66 লিঙ্গ : মহিলা
ফটো উপলব্ধ

672 ZJJ3109915
নাম : শোভা লস্কর
স্বামীর নাম: বীক্যমতী লস্কর
বাড়ির নং : n0033
বয়স : 56 লিঙ্গ : মহিলা
ফটো উপলব্ধ

673 ZJJ3108537
নাম : ভুদেব লস্কর
পিতার নাম: পঞ্চানন লস্কর
বাড়ির নং : n0026
বয়স : 68 লিঙ্গ : পুরুষ
ফটো উপলব্ধ

674 LLH4510053
নাম : রাজা নস্কর
পিতার নাম: ফালগুনী নস্কর
বাড়ির নং : .
বয়স : 38 লিঙ্গ : পুরুষ
ফটো উপলব্ধ

675 ZJJ3070729
নাম : মন্টু নস্কর
স্বামীর নাম: বাটুল নস্কর
বাড়ির নং : .
বয়স : 55 লিঙ্গ : মহিলা
ফটো উপলব্ধ

676 ZJJ3069762
নাম : মহাদেব নস্কর
পিতার নাম: জয়া নস্কর
বাড়ির নং : .
বয়স : 51 লিঙ্গ : পুরুষ
ফটো উপলব্ধ

677 ZJJ2998888
নাম : শানু নস্কর
পিতার নাম: ভুতনাথ নস্কর
বাড়ির নং : 1
বয়স : 22 লিঙ্গ : পুরুষ
ফটো উপলব্ধ

678 ZJJ3052743
নাম : বর্নালি নস্কর
পিতার নাম: বিশূ নস্কর
বাড়ির নং : .
বয়স : 22 লিঙ্গ : মহিলা
ফটো উপলব্ধ

679 ZJJ3029816
নাম : পুজা নস্কর
স্বামীর নাম: বিপ্লব নস্কর
বাড়ির নং : .
বয়স : 26 লিঙ্গ : মহিলা
ফটো উপলব্ধ

680 LLH3751393
নাম : কপিলদেব শউ
পিতার নাম: ডাহু শউ
বাড়ির নং : n0079
বয়স : 57 লিঙ্গ : পুরুষ
ফটো উপলব্ধ

681 LLH3751401
নাম : উশা শউ
স্বামীর নাম: কপিলদেব শউ
বাড়ির নং : n0079
বয়স : 51 লিঙ্গ : মহিলা
ফটো উপলব্ধ

682 ZJJ2393379
নাম : রাকেশ কুমার সাউ
পিতার নাম: কপিল দেব সাউ
বাড়ির নং : n0079
বয়স : 30 লিঙ্গ : পুরুষ
ফটো উপলব্ধ

683 ZJJ2864544
নাম : অঞ্জু শাহ
স্বামীর নাম: সন্তোষ শাহ
বাড়ির নং : 1
বয়স : 35 লিঙ্গ : মহিলা
ফটো উপলব্ধ

684 ZJJ2871648
নাম : আলোক সরদার
পিতার নাম: বিকাশ সরদার
বাড়ির নং : 1
বয়স : 24 লিঙ্গ : পুরুষ
ফটো উপলব্ধ

685 ZJJ2844835
নাম : সুপর্না সর্দ্দার
পিতার নাম: সমর সর্দ্দার
বাড়ির নং : কে.এম.সি ওয়র্ড নং-58
বয়স : 24 লিঙ্গ : মহিলা
ফটো উপলব্ধ

686 ZJJ2572436
নাম : সঞ্জিত সর্দ্দার
পিতার নাম: যুধিষ্ঠীর সর্দ্দার
বাড়ির নং : n0027
বয়স : 29 লিঙ্গ : পুরুষ
ফটো উপলব্ধ

687 ZJJ2262210
নাম : মনিকা সর্দ্দার
স্বামীর নাম: তাপু সর্দ্দার
বাড়ির নং : n0090
বয়স : 36 লিঙ্গ : মহিলা
ফটো উপলব্ধ

688 ZJJ2262244
নাম : মাধবী সর্দ্দার
স্বামীর নাম: আনন্দ সর্দ্দার
বাড়ির নং : n0093
বয়স : 40 লিঙ্গ : মহিলা
ফটো উপলব্ধ

689 ZJJ2262251
নাম : শিখা সর্দ্দার
স্বামীর নাম: বিনয় সর্দ্দার
বাড়ির নং : n0094
বয়স : 37 লিঙ্গ : মহিলা
ফটো উপলব্ধ

690 ZJJ2262319
নাম : অপর্না সর্দ্দার
স্বামীর নাম: কৃত্তিবাস সর্দ্দার
বাড়ির নং : n0100
বয়স : 41 লিঙ্গ : মহিলা
ফটো উপলব্ধ

691 ZJJ2262327
নাম : রঞ্জনা সর্দ্দার
স্বামীর নাম: বাপি সর্দ্দার
বাড়ির নং : n0101
বয়স : 44 লিঙ্গ : মহিলা
ফটো উপলব্ধ

692 WB/23/109/024510
নাম : যুধিষ্ঠীর সর্দ্দার
পিতার নাম: নীলকান্ত সর্দ্দার
বাড়ির নং : n0027
বয়স : 66 লিঙ্গ : পুরুষ
ফটো উপলব্ধ

693 ZJJ1644061
নাম : অভিজিৎ সর্দার
পিতার নাম: যুধিষ্টির সর্দার
বাড়ির নং : n0027
বয়স : 34 লিঙ্গ : পুরুষ
ফটো উপলব্ধ

694 ZJJ2393452
নাম : শম্পা সর্দার
পিতার নাম: যুধিষ্টির সর্দার
বাড়ির নং : n0027
বয়স : 33 লিঙ্গ : মহিলা
ফটো উপলব্ধ

695 ZJJ2262400
নাম : কনকা সর্দ্দার
স্বামীর নাম: মধু সর্দ্দার
বাড়ির নং : n0107
বয়স : 39 লিঙ্গ : মহিলা
ফটো উপলব্ধ

696 ZJJ2262467
নাম : লিপিকা সর্দ্দার
স্বামীর নাম: তাপস সর্দ্দার
বাড়ির নং : n0110
বয়স : 39 লিঙ্গ : মহিলা
ফটো উপলব্ধ

697 ZJJ2262475
নাম : সোনালী সর্দ্দার
পিতার নাম: নিবাস সর্দ্দার
বাড়ির নং : n0111
বয়স : 39 লিঙ্গ : মহিলা
ফটো উপলব্ধ

698 ZJJ3047214
নাম : মমতা দেবী
স্বামীর নাম: রাজেশ কুমার রৌশন
বাড়ির নং : 1 নং
বয়স : 33 লিঙ্গ : মহিলা
ফটো উপলব্ধ

699 ZJJ2936524
নাম : কাজল সরদার
স্বামীর নাম: সমর সরদার
বাড়ির নং : 1
বয়স : 24 লিঙ্গ : মহিলা
ফটো উপলব্ধ

700 ZJJ3029840
নাম : প্রিয়াঙ্কা প্রমানিক
স্বামীর নাম: ঋত্বিক প্রমানিক
বাড়ির নং : 58
বয়স : 25 লিঙ্গ : মহিলা
ফটো উপলব্ধ

Q 701 ZJJ3029667
নাম : জিৎ প্রমানিক
পিতার নাম: বাপন প্রমানিক
বাড়ির নং : 58
বয়স : 22 লিঙ্গ : পুরুষ
DELETED
ফটো উপলব্ধ

702 ZJJ3063419
নাম : দেবশ্রী প্রামাণিক
স্বামীর নাম: আনন্দ প্রামাণিক
বাড়ির নং : 1 নং
বয়স : 27 লিঙ্গ : মহিলা
ফটো উপলব্ধ

703 ZJJ2936201
নাম : সাবিত্রী সর্দার
স্বামীর নাম: বাসুদেব সর্দার
বাড়ির নং : 1
বয়স : 54 লিঙ্গ : মহিলা
ফটো উপলব্ধ

704 ZJJ2936417
নাম : রোহিত সর্দার
পিতার নাম: বাপি সর্দার
বাড়ির নং : 1
বয়স : 23 লিঙ্গ : পুরুষ
ফটো উপলব্ধ

705 ZJJ2936334
নাম : রিঙ্কি সর্দ্দার
স্বামীর নাম: অভয় সর্দ্দার
বাড়ির নং : 1
বয়স : 23 লিঙ্গ : মহিলা
ফটো উপলব্ধ

706 ZJJ2936342
নাম : প্রীতি সর্দার
পিতার নাম: নকুল সর্দার
বাড়ির নং : 1
বয়স : 23 লিঙ্গ : মহিলা
ফটো উপলব্ধ

707 ZJJ2936466
নাম : রেতু সর্দার
পিতার নাম: বুলু সর্দার
বাড়ির নং : 1
বয়স : 24 লিঙ্গ : মহিলা
ফটো উপলব্ধ

708 ZJJ2936474
নাম : মধুমিতা সর্দার
পিতার নাম: লালু সর্দার
বাড়ির নং : 1
বয়স : 24 লিঙ্গ : মহিলা
ফটো উপলব্ধ

709 ZJJ2936425
নাম : কৌশিক সর্দ্দার
পিতার নাম: সুন্দর সর্দ্দার
বাড়ির নং : 1
বয়স : 23 লিঙ্গ : পুরুষ
ফটো উপলব্ধ

710 ZJJ2936433
নাম : বিকাশ সর্দ্দার
মায়ের নাম: বাসন্তি সর্দ্দার
বাড়ির নং : 1
বয়স : 58 লিঙ্গ : পুরুষ
ফটো উপলব্ধ

711 ZJJ2936441
নাম : সুমন সর্দার
পিতার নাম: টেপা সর্দার
বাড়ির নং : 1
বয়স : 23 লিঙ্গ : পুরুষ
ফটো উপলব্ধ

712 ZJJ3067634
নাম : প্রতিমা সর্দার
স্বামীর নাম: যুধিষ্ঠীর সর্দার
বাড়ির নং : .
বয়স : 55 লিঙ্গ : মহিলা
ফটো উপলব্ধ

713 ZJJ2936284
নাম : সুস্মিতা সরদার
স্বামীর নাম: বিশ্বনাথ সরদার
বাড়ির নং : ওয়ার্ড -58
বয়স : 24 লিঙ্গ : মহিলা
ফটো উপলব্ধ

714 ZJJ2936250
নাম : সজল সরদার
পিতার নাম: বাক্রেশ্বর সরদার
বাড়ির নং : 7
বয়স : 23 লিঙ্গ : পুরুষ
ফটো উপলব্ধ

715 ZJJ2936144
নাম : ইন্দ্রানী সরদার
স্বামীর নাম: গোপাল সরদার
বাড়ির নং : ওয়ার্ড -58
বয়স : 27 লিঙ্গ : মহিলা
ফটো উপলব্ধ

Q 716 ZJJ3063179
নাম : সোনালী সরদার
স্বামীর নাম: অজয় সরদার
বাড়ির নং : 1 নং
বয়স : 26 লিঙ্গ : মহিলা
DELETED
ফটো উপলব্ধ

Q 717 ZJJ2695526
নাম : মিতা সরদার
পিতার নাম: বাসুদেব সরদার
বাড়ির নং : 10
বয়স : 25 লিঙ্গ : মহিলা
DELETED
ফটো উপলব্ধ

718 ZJJ2691319
নাম : অভিজিৎ সরদার
পিতার নাম: অনুপ সরদার
বাড়ির নং : 7
বয়স : 25 লিঙ্গ : পুরুষ
ফটো উপলব্ধ

719 ZJJ2691384
নাম : আকাশ সরদার
পিতার নাম: হাবুল সরদার
বাড়ির নং : 6
বয়স : 26 লিঙ্গ : পুরুষ
ফটো উপলব্ধ

720 ZJJ2691350
নাম : অভিজিৎ সরদার
পিতার নাম: রুপনাথ সরদার
বাড়ির নং : 7
বয়স : 25 লিঙ্গ : পুরুষ
ফটো উপলব্ধ

721 ZJJ2691459
নাম : অমিত সরদার
পিতার নাম: মহাদেব সরদার
বাড়ির নং : 5
বয়স : 26 লিঙ্গ : পুরুষ
ফটো উপলব্ধ

722 ZJJ2871150
নাম : সত্যদীপ সরদার
পিতার নাম: রাম সরদার
বাড়ির নং : 58
বয়স : 26 লিঙ্গ : পুরুষ
ফটো উপলব্ধ

723 ZJJ2839660
নাম : শুভ সর্দার
পিতার নাম: শম্ভু সর্দার
বাড়ির নং : 7
বয়স : 27 লিঙ্গ : পুরুষ
ফটো উপলব্ধ

724 ZJJ2821908
নাম : প্রীতি সর্দার
স্বামীর নাম: রাকেশ সর্দার
বাড়ির নং : 58
বয়স : 28 লিঙ্গ : মহিলা
ফটো উপলব্ধ

725 ZJJ2842920
নাম : বিক্রম সর্দার
পিতার নাম: বিষ্ণু সর্দার
বাড়ির নং : 7
বয়স : 25 লিঙ্গ : পুরুষ
ফটো উপলব্ধ

726 ZJJ2777878
নাম : মৌমিতা সরদার
পিতার নাম: নৃপেন্দ্র নাথ সরদার
বাড়ির নং : 1
বয়স : 25 লিঙ্গ : মহিলা
ফটো উপলব্ধ

727 ZJJ2713329
নাম : রিয়া সর্দার
পিতার নাম: দিবাস সর্দার
বাড়ির নং : 12
বয়স : 30 লিঙ্গ : মহিলা
ফটো উপলব্ধ

728 LLH5092432
নাম : রঞ্জন সর্দার
পিতার নাম: তুলসী সরদার
বাড়ির নং : n0039
বয়স : 38 লিঙ্গ : পুরুষ
ফটো উপলব্ধ

729 ZJJ2754992
নাম : অষ্টমী সরদার
স্বামীর নাম: তারক সরদার
বাড়ির নং : n0053
বয়স : 61 লিঙ্গ : মহিলা
ফটো উপলব্ধ

730 LLH3014354
নাম : অশোক সরদার
পিতার নাম: তারক সর্দার
বাড়ির নং : n0053
বয়স : 41 লিঙ্গ : পুরুষ
ফটো উপলব্ধ

731 ZJJ2627347
নাম : পম্পা সর্দার
স্বামীর নাম: শ্যামা সর্দার
বাড়ির নং : .
বয়স : 33 লিঙ্গ : মহিলা
ফটো উপলব্ধ

732 ZJJ2777803
নাম : বাসুদেব সর্দার
পিতার নাম: সুশীল সর্দার
বাড়ির নং : 7
বয়স : 31 লিঙ্গ : পুরুষ
ফটো উপলব্ধ

733 ZJJ2840833
নাম : সৌরভ সর্দার
পিতার নাম: উত্তম সর্দার
বাড়ির নং : 1
বয়স : 27 লিঙ্গ : পুরুষ
ফটো উপলব্ধ

734 ZJJ2873784
নাম : সুরেশ সর্দার
পিতার নাম: নিরেন সর্দার
বাড়ির নং : 1
বয়স : 33 লিঙ্গ : পুরুষ
ফটো উপলব্ধ

735 ZJJ2534279
নাম : সবিতা সর্দার
পিতার নাম: গনেশ সর্দার
বাড়ির নং : n0053
বয়স : 32 লিঙ্গ : মহিলা
ফটো উপলব্ধ

736 ZJJ2627065
নাম : মৌসুমী সর্দার
পিতার নাম: হারান সর্দার
বাড়ির নং : N0055
বয়স : 26 লিঙ্গ : মহিলা
ফটো উপলব্ধ

737 ZJJ2627024
নাম : বাসন্তী সর্দার
স্বামীর নাম: দীবস সর্দার
বাড়ির নং : N0082
বয়স : 45 লিঙ্গ : মহিলা
ফটো উপলব্ধ

738 ZJJ2626968
নাম : শম্পা সর্দার
স্বামীর নাম: সজনী সর্দার
বাড়ির নং : N0048
বয়স : 28 লিঙ্গ : মহিলা
ফটো উপলব্ধ

739 ZJJ2626984
নাম : জহর সর্দার
মায়ের নাম: সুমিত্রা সর্দার
বাড়ির নং : n0132
বয়স : 37 লিঙ্গ : পুরুষ
ফটো উপলব্ধ

Q 740 LLH5213905
নাম : মৌসুমি সর্দার
স্বামীর নাম: বাপি সর্দার
বাড়ির নং : .
বয়স : 39 লিঙ্গ : মহিলা
ফটো উপলব্ধ
DELETED

741 ZJJ2618858
নাম : যমুনা সর্দার
স্বামীর নাম: শুভঙ্কর সর্দার
বাড়ির নং : n0128
বয়স : 36 লিঙ্গ : মহিলা
ফটো উপলব্ধ

742 ZJJ2001048
নাম : বিশ্বনাথ সর্দার
পিতার নাম: মহানন্দ সর্দার
বাড়ির নং : n0020
বয়স : 31 লিঙ্গ : পুরুষ
ফটো উপলব্ধ

743 ZJJ2000735
নাম : অপু সর্দার
পিতার নাম: প্রদীপ সর্দার
বাড়ির নং : n0021
বয়স : 33 লিঙ্গ : পুরুষ
ফটো উপলব্ধ

744 ZJJ2175990
নাম : নিশা সর্দার
স্বামীর নাম: অপু সর্দার
বাড়ির নং : n0021
বয়স : 30 লিঙ্গ : মহিলা
ফটো উপলব্ধ

745 ZJJ2001063
নাম : শেখর সর্দার
পিতার নাম: দিলীপ সর্দার
বাড়ির নং : n0021
বয়স : 31 লিঙ্গ : পুরুষ
ফটো উপলব্ধ

Q 746 LLH3750890
নাম : অসিমা সর্দার
স্বামীর নাম: অনুপ সর্দার
বাড়ির নং : 102
বয়স : 44 লিঙ্গ : মহিলা
ফটো উপলব্ধ
DELETED

747 ZJJ2000826
নাম : অসীম সরদার
পিতার নাম: সহদেব সরদার
বাড়ির নং : n0039
বয়স : 31 লিঙ্গ : পুরুষ
ফটো উপলব্ধ

748 ZJJ2393353
নাম : রাজেশ সর্দার
পিতার নাম: সহদেব সর্দার
বাড়ির নং : n0039
বয়স : 30 লিঙ্গ : পুরুষ
ফটো উপলব্ধ

749 LLH5092424
নাম : সন্ন্যাসী সর্দার
পিতার নাম: তুলাসি সর্দার
বাড়ির নং : n0039
বয়স : 42 লিঙ্গ : পুরুষ
ফটো উপলব্ধ

750 ZJJ2176089
নাম : বৃহস্পতি সরদার
স্বামীর নাম: রঞ্জন সরদার
বাড়ির নং : n0039
বয়স : 34 লিঙ্গ : মহিলা
ফটো উপলব্ধ

751 LLH3750916
নাম : দিনেশ র্সদ্দার
পিতার নাম: নঞ্চু র্সদ্দার
বাড়ির নং : n0053
বয়স : 43 লিঙ্গ : পুরুষ
ফটো উপলব্ধ

752 ZJJ1797646
নাম : শিখা সর্দার
স্বামীর নাম: তাপস সর্দার
বাড়ির নং : n0053
বয়স : 49 লিঙ্গ : মহিলা
ফটো উপলব্ধ

753 ZJJ2175982
নাম : দেবী সর্দার
পিতার নাম: নরেন সর্দার
বাড়ির নং : n0039
বয়স : 45 লিঙ্গ : মহিলা
ফটো উপলব্ধ

754 ZJJ2176170
নাম : সনৎ সরদার
পিতার নাম: নরেন সরদার
বাড়ির নং : n0039
বয়স : 33 লিঙ্গ : পুরুষ
ফটো উপলব্ধ

755 ZJJ2393106
নাম : লক্ষ্মী সর্দার
স্বামীর নাম: সন্ন্যাসী সর্দার
বাড়ির নং : n0039
বয়স : 41 লিঙ্গ : মহিলা
ফটো উপলব্ধ

756 ZJJ2000834
নাম : সমর সর্দ্দার
পিতার নাম: শিবু সর্দ্দার
বাড়ির নং : n0039
বয়স : 31 লিঙ্গ : পুরুষ
ফটো উপলব্ধ

757 LLH5092887
নাম : সদনন্দ র্সদ্দার
পিতার নাম: কলাশ র্সদ্দার
বাড়ির নং : n0040
বয়স : 37 লিঙ্গ : পুরুষ
ফটো উপলব্ধ

758 LLH3751054
নাম : নিত্যনন্দ র্সদ্দার
পিতার নাম: শম্ভু র্সদ্দার
বাড়ির নং : n0040
বয়স : 45 লিঙ্গ : পুরুষ
ফটো উপলব্ধ

759 ZJJ2393486
নাম : সীমা সর্দার
স্বামীর নাম: নিত্যানন্দ সর্দার
বাড়ির নং : n0040
বয়স : 30 লিঙ্গ : মহিলা
ফটো উপলব্ধ

760 LLH5213160
নাম : শ্রীরাম র্সদ্দার
পিতার নাম: শম্ভু র্সদ্দার
বাড়ির নং : n0040
বয়স : 36 লিঙ্গ : পুরুষ
ফটো উপলব্ধ

761 LLH5092689
নাম : শ্যামা র্সদ্দার
পিতার নাম: শৈলেন র্সদ্দার
বাড়ির নং : n0040
বয়স : 37 লিঙ্গ : পুরুষ
ফটো উপলব্ধ

762 LLH3751047
নাম : বিশ্বনাথ র্সদ্দার
মায়ের নাম: কলি র্সদ্দার
বাড়ির নং : n0040
বয়স : 43 লিঙ্গ : পুরুষ
ফটো উপলব্ধ

763 ZJJ2393478
নাম : অপরাজিতা সর্দার
স্বামীর নাম: বিশ্বনাথ সর্দার
বাড়ির নং : n0040
বয়স : 36 লিঙ্গ : মহিলা
ফটো উপলব্ধ

764 LLH5092697
নাম : ভলা র্সদ্দার
পিতার নাম: অজিত র্সদ্দার
বাড়ির নং : n0040
বয়স : 41 লিঙ্গ : পুরুষ
ফটো উপলব্ধ

765 ZJJ2176253
নাম : মাম্পি সর্দার
স্বামীর নাম: ভোলা সর্দার
বাড়ির নং : n0040
বয়স : 36 লিঙ্গ : মহিলা
ফটো উপলব্ধ

766 ZJJ2393437
নাম : সঙ্গিতা সর্দার
স্বামীর নাম: শ্রীরাম সর্দার
বাড়ির নং : n0040
বয়স : 34 লিঙ্গ : মহিলা
ফটো উপলব্ধ

767 ZJJ2262491
নাম : মিতালী সর্দ্দার
স্বামীর নাম: সদানন্দ সর্দ্দার
বাড়ির নং : n0040
বয়স : 33 লিঙ্গ : মহিলা
ফটো উপলব্ধ

768 WB/23/109/024178
নাম : হেমন্ত র্সদ্দার
পিতার নাম: ধিরজ র্সদ্দার
বাড়ির নং : n0053
বয়স : 67 লিঙ্গ : পুরুষ
ফটো উপলব্ধ

769 WB/23/109/024250
নাম : গনেশ সরদ্দার
পিতার নাম: যষ্টি সরদ্দার
বাড়ির নং : n0053
বয়স : 57 লিঙ্গ : পুরুষ
ফটো উপলব্ধ

770 WB/23/109/024160
নাম : টনু সরদ্দার
স্বামীর নাম: গনেশ সরদ্দার
বাড়ির নং : n0053
বয়স : 56 লিঙ্গ : মহিলা
ফটো উপলব্ধ

771 LLH2501641
নাম : শিখা সরদ্দার
স্বামীর নাম: শম্ভু সরদ্দার
বাড়ির নং : n0053
বয়স : 48 লিঙ্গ : মহিলা
ফটো উপলব্ধ

772 LLH5213079
নাম : পিংয়ংকা র্সদ্দার
স্বামীর নাম: অশোক র্সদ্দার
বাড়ির নং : n0053
বয়স : 37 লিঙ্গ : মহিলা
ফটো উপলব্ধ

773 ZJJ3031358
নাম : সুস্মিতা নস্কর
পিতার নাম: শ্যামল নস্কর
বাড়ির নং : .
বয়স : 21 লিঙ্গ : মহিলা
ফটো উপলব্ধ

774 ZJJ3027059
নাম : সরিতা সর্দার
স্বামীর নাম: সুরেশ সর্দার
বাড়ির নং : .
বয়স : 30 লিঙ্গ : মহিলা
ফটো উপলব্ধ

775 ZJJ3031283
নাম : সীমা সরদার
পিতার নাম: সন্যাসী সরদার
বাড়ির নং : .
বয়স : 22 লিঙ্গ : মহিলা
ফটো উপলব্ধ

776 ZJJ3069622
নাম : লক্ষ্মী সর্দার
স্বামীর নাম: তুলসী সর্দার
বাড়ির নং : .
বয়স : 86 লিঙ্গ : মহিলা
ফটো উপলব্ধ

777 ZJJ2836062
নাম : চুমকী সর্দার
স্বামীর নাম: কৃষ্ণ সরদার
বাড়ির নং : 7
বয়স : 28 লিঙ্গ : মহিলা
ফটো উপলব্ধ

778 LLH3751195
নাম : অনিতা সর্দার
স্বামীর নাম: মহাদেব সর্দার
বাড়ির নং : .
বয়স : 46 লিঙ্গ : মহিলা
ফটো উপলব্ধ

779 ZJJ3067303
নাম : কণক সর্দার
স্বামীর নাম: কিশোরী সর্দার
বাড়ির নং : কে এম সী ওয়ার্ড 58
বয়স : 90 লিঙ্গ : মহিলা
ফটো উপলব্ধ

780 LLH4510145
নাম : গৌরাঙ্গ সর্দার
পিতার নাম: কৈলাশ সর্দার
বাড়ির নং : 1 নং
বয়স : 47 লিঙ্গ : পুরুষ
ফটো উপলব্ধ

781 ZJJ2936169
নাম : বিশাল সর্দার
পিতার নাম: লালু সর্দার
বাড়ির নং : 1
বয়স : 26 লিঙ্গ : পুরুষ
ফটো উপলব্ধ

782 ZJJ2936193
নাম : চৈতালী সর্দার
স্বামীর নাম: বাসুদেব সর্দার
বাড়ির নং : 1
বয়স : 35 লিঙ্গ : মহিলা
ফটো উপলব্ধ

783 ZJJ2936110
নাম : নমিতা সরদার
স্বামীর নাম: রাখাল সরদার
বাড়ির নং : 1
বয়স : 29 লিঙ্গ : মহিলা
ফটো উপলব্ধ

784 ZJJ2936227
নাম : দিপালী সর্দার
পিতার নাম: পাঁচু সর্দার
বাড়ির নং : 1
বয়স : 40 লিঙ্গ : মহিলা
ফটো উপলব্ধ

785 ZJJ2936458
নাম : সৌমেন সর্দার
পিতার নাম: সুজয় কুমার সর্দার
বাড়ির নং : 1
বয়স : 25 লিঙ্গ : পুরুষ
ফটো উপলব্ধ

786 ZJJ2936276
নাম : কুমার সরদার
পিতার নাম: আনন্দ সরদার
বাড়ির নং : 1
বয়স : 23 লিঙ্গ : পুরুষ
ফটো উপলব্ধ

787 ZJJ2936268
নাম : রাণা সরদার
পিতার নাম: সাহেব সরদার
বাড়ির নং : 1
বয়স : 23 লিঙ্গ : পুরুষ
ফটো উপলব্ধ

788 ZJJ3072246
নাম : মহাদেব সর্দার
পিতার নাম: তুলসী সর্দার
বাড়ির নং : .
বয়স : 55 লিঙ্গ : পুরুষ
ফটো উপলব্ধ

789 ZJJ3109956
নাম : সদেব র্সদ্দার
পিতার নাম: তুলাসি র্সদ্দার
বাড়ির নং : n0039
বয়স : 53 লিঙ্গ : পুরুষ
ফটো উপলব্ধ

790 ZJJ3109964
নাম : ভরতি র্সদ্দার
স্বামীর নাম: সদেব র্সদ্দার
বাড়ির নং : n0039
বয়স : 51 লিঙ্গ : মহিলা
ফটো উপলব্ধ

791 ZJJ3063310
নাম : রিম্মি সরদার
পিতার নাম: সুকুমার সরদার
বাড়ির নং : 1 নং
বয়স : 22 লিঙ্গ : মহিলা
ফটো উপলব্ধ

792 ZJJ3080959
নাম : প্রস্করী র্সদ্দার
স্বামীর নাম: শৈলেন র্সদ্দার
বাড়ির নং : ৫৮
বয়স : 71 লিঙ্গ : মহিলা
ফটো উপলব্ধ

793 ZJJ1343094
নাম : মামনি সদ্দার
স্বামীর নাম: গৌরাঙ্গ সদ্দার
বাড়ির নং : ৫৮
বয়স : 42 লিঙ্গ : মহিলা
ফটো উপলব্ধ

794 ZJJ3107174
নাম : ধড়ো র্সদ্দার
স্বামীর নাম: ধিরজ র্সদ্দার
বাড়ির নং : n0053
বয়স : 89 লিঙ্গ : মহিলা
ফটো উপলব্ধ

795 ZJJ3104619
নাম : শম্ভু সরদ্দার
পিতার নাম: যষ্টি সরদ্দার
বাড়ির নং : n0053
বয়স : 53 লিঙ্গ : পুরুষ
ফটো উপলব্ধ

796 ZJJ3105426
নাম : ভরতি র্সদ্দার
স্বামীর নাম: নঞ্চু র্সদ্দার
বাড়ির নং : n0053
বয়স : 86 লিঙ্গ : মহিলা
ফটো উপলব্ধ

797 ZJJ3071982
নাম : প্রতিমা সর্দার
স্বামীর নাম: কৈলাশ সর্দার
বাড়ির নং : .
বয়স : 81 লিঙ্গ : মহিলা
ফটো উপলব্ধ

798 ZJJ3118445
নাম : শম্ভু র্সদ্দার
পিতার নাম: দূরন্ত র্সদ্দার
বাড়ির নং : n0040
বয়স : 61 লিঙ্গ : পুরুষ
ফটো উপলব্ধ

799 ZJJ3118452
নাম : য়মুনা র্সদ্দার
স্বামীর নাম: শম্ভু র্সদ্দার
বাড়ির নং : n0040
বয়স : 56 লিঙ্গ : মহিলা
ফটো উপলব্ধ

800 ZJJ3118460
নাম : কলি র্সদ্দার
স্বামীর নাম: অজিত র্সদ্দার
বাড়ির নং : n0040
বয়স : 61 লিঙ্গ : মহিলা
ফটো উপলব্ধ

801 ZJJ3129715
নাম : অশিমা সরদার
স্বামীর নাম: শিবু সরদার
বাড়ির নং : n0039
বয়স : 59 লিঙ্গ : মহিলা
ফটো উপলব্ধ

802 ZJJ3131851
নাম : কুনাল হালদার
পিতার নাম: আশীষ হালদার
বাড়ির নং : 1
বয়স : 20 লিঙ্গ : পুরুষ
ফটো উপলব্ধ

803 ZJJ3069887
নাম : শিবু সর্দার
পিতার নাম: তুলসী সর্দার
বাড়ির নং : .
বয়স : 60 লিঙ্গ : পুরুষ
ফটো উপলব্ধ

804 ZJJ3137775
নাম : স্বাগতম নস্কর
পিতার নাম: শীতল নস্কর
বাড়ির নং : n0132
বয়স : 21 লিঙ্গ : পুরুষ
ফটো উপলব্ধ

805 ZJJ3072402
নাম : নরেশ সাউ
পিতার নাম: জোরা সাউ
বাড়ির নং : 14
বয়স : 61 লিঙ্গ : পুরুষ
ফটো উপলব্ধ

806 ZJJ3029865
নাম : রূপা সাউ
স্বামীর নাম: রাকেশ কুমার সাউ
বাড়ির নং : 122
বয়স : 24 লিঙ্গ : মহিলা
ফটো উপলব্ধ

807 ZJJ3029899
নাম : আল্পনা প্রমানিক
স্বামীর নাম: অমিত প্রমানিক
বাড়ির নং : 58
বয়স : 24 লিঙ্গ : মহিলা
ফটো উপলব্ধ

808 ZJJ2393304
নাম : সন্তোষ কুমার সাউ
পিতার নাম: নারায়ন সাউ
বাড়ির নং : n0114
বয়স : 44 লিঙ্গ : পুরুষ
ফটো উপলব্ধ

809 ZJJ2840304
নাম : বীরেন্দ্র সাউ
পিতার নাম: কপিল দেও শাউ
বাড়ির নং : 1
বয়স : 26 লিঙ্গ : পুরুষ
ফটো উপলব্ধ

810 ZJJ3035482
নাম : অনিকেত সিং
পিতার নাম: অখিলেশ সিং
বাড়ির নং : .
বয়স : 21 লিঙ্গ : পুরুষ
ফটো উপলব্ধ

811 ZJJ2961605
নাম : প্রিয়ঙ্কা সিংহ
স্বামীর নাম: বিট্টু সিংহ
বাড়ির নং : 7
বয়স : 27 লিঙ্গ : মহিলা
ফটো উপলব্ধ

812 ZJJ2998912
নাম : নারুগোপাল হাতি
পিতার নাম: সঞ্জয় হাতি
বাড়ির নং : 1
বয়স : 22 লিঙ্গ : পুরুষ
ফটো উপলব্ধ

813 ZJJ3052644
নাম : জিৎ হাতি
পিতার নাম: বাপি হাতি
বাড়ির নং : .
বয়স : 22 লিঙ্গ : পুরুষ
ফটো উপলব্ধ

814 ZJJ3051521
নাম : কুনাল হাতি
পিতার নাম: মৃত্যুঞ্জয় হাতি
বাড়ির নং : .
বয়স : 27 লিঙ্গ : পুরুষ
ফটো উপলব্ধ

815 ZJJ3071966
নাম : কাননবালা হাতী
স্বামীর নাম: গোশ্ট হাতী
বাড়ির নং : .
বয়স : 50 লিঙ্গ : মহিলা
ফটো উপলব্ধ

816 ZJJ2713337
নাম : মমতা হাতি
স্বামীর নাম: বুবাই হাতি
বাড়ির নং : .
বয়স : 27 লিঙ্গ : মহিলা
ফটো উপলব্ধ

817 ZJJ3107240
নাম : ডিপু হতী
পিতার নাম: সুবল হতী
বাড়ির নং : n0061
বয়স : 71 লিঙ্গ : পুরুষ
ফটো উপলব্ধ

818 ZJJ3105335
নাম : মধবী হতী
স্বামীর নাম: অশ্তু হতী
বাড়ির নং : 58
বয়স : 46 লিঙ্গ : মহিলা
ফটো উপলব্ধ

819 ZJJ3105343
নাম : কষ্ণ হতী
স্বামীর নাম: য়ুধিষ্ঠীর হতী
বাড়ির নং : n0061
বয়স : 46 লিঙ্গ : মহিলা
ফটো উপলব্ধ

820 ZJJ3105350
নাম : সুলা হতী
স্বামীর নাম: কনেশ্তু হতী
বাড়ির নং : n0061
বয়স : 51 লিঙ্গ : মহিলা
ফটো উপলব্ধ

821 ZJJ3105368
নাম : কনেশ্তু হতী
পিতার নাম: রবিরাম হতী
বাড়ির নং : n0061
বয়স : 53 লিঙ্গ : পুরুষ
ফটো উপলব্ধ

822 ZJJ3107158
নাম : সগরিকা হতী
স্বামীর নাম: ডিপু হতী
বাড়ির নং : n0061
বয়স : 66 লিঙ্গ : মহিলা
ফটো উপলব্ধ

823 ZJJ3107166
নাম : বপি হতী
পিতার নাম: ডিপু হতী
বাড়ির নং : n0061
বয়স : 53 লিঙ্গ : পুরুষ
ফটো উপলব্ধ

824 ZJJ3107117
নাম : প্রতিমা হতী
স্বামীর নাম: গনেশ হতী
বাড়ির নং : n0061
বয়স : 51 লিঙ্গ : মহিলা
ফটো উপলব্ধ

825 ZJJ3107125
নাম : তরুলতা হতী
স্বামীর নাম: টিপা হতী
বাড়ির নং : n0061
বয়স : 69 লিঙ্গ : মহিলা
ফটো উপলব্ধ

826 ZJJ3107133
নাম : য়ুধিষ্ঠীর হতী
পিতার নাম: রবিরাম হতী
বাড়ির নং : n0061
বয়স : 51 লিঙ্গ : পুরুষ
ফটো উপলব্ধ

827 ZJJ3071404
নাম : গনেশ হাতী
পিতার নাম: রবিরাম হাতী
বাড়ির নং : .
বয়স : 53 লিঙ্গ : পুরুষ
ফটো উপলব্ধ

828 ZJJ2534337
নাম : পাঁচি হাতি
স্বামীর নাম: সঞ্জয় হাতি
বাড়ির নং : n0061
বয়স : 39 লিঙ্গ : মহিলা
ফটো উপলব্ধ

829 LLH5092507
নাম : অসীম হতী
পিতার নাম: ডিপু হতী
বাড়ির নং : n0061
বয়স : 38 লিঙ্গ : পুরুষ
ফটো উপলব্ধ

830 LLH5092861
নাম : শঞ্জয় হতী
পিতার নাম: টিপা হতী
বাড়ির নং : n0061
বয়স : 43 লিঙ্গ : পুরুষ
ফটো উপলব্ধ

831 LLH4664876
নাম : ভলা হতী
পিতার নাম: কুবির হতী
বাড়ির নং : n0061
বয়স : 46 লিঙ্গ : পুরুষ
ফটো উপলব্ধ

832 LLH3751468
নাম : মৃত্যুঞ্জয় হথী
মায়ের নাম: তরুলতা হথী
বাড়ির নং : n0061
বয়স : 44 লিঙ্গ : পুরুষ
ফটো উপলব্ধ

833 ZJJ2626943
নাম : টুবাই হাতি
পিতার নাম: অষ্ট হাতি
বাড়ির নং : n0061
বয়স : 26 লিঙ্গ : পুরুষ
ফটো উপলব্ধ

834 ZJJ2601565
নাম : বৃহস্পতী হাতি
স্বামীর নাম: মৃত্যুঞ্জয় হাতি
বাড়ির নং : n0061
বয়স : 45 লিঙ্গ : মহিলা
ফটো উপলব্ধ

835 ZJJ2534444
নাম : তন্ময় হাতি
পিতার নাম: যুধিষ্ঠির হাতি
বাড়ির নং : n0061
বয়স : 29 লিঙ্গ : পুরুষ
ফটো উপলব্ধ

836 LLH3751476
নাম : কমল হথী
পিতার নাম: কুবির হথী
বাড়ির নং : n0061
বয়স : 42 লিঙ্গ : পুরুষ
ফটো উপলব্ধ

837 LLH3751484
নাম : পস্কারী হথী
স্বামীর নাম: কমল হথী
বাড়ির নং : n0061
বয়স : 41 লিঙ্গ : মহিলা
ফটো উপলব্ধ

838 ZJJ2393155
নাম : তারামনি হাতি
স্বামীর নাম: রাজেশ হাতি
বাড়ির নং : n0061
বয়স : 35 লিঙ্গ : মহিলা
ফটো উপলব্ধ

839 ZJJ2393288
নাম : বিপ্লব হাতি
মায়ের নাম: কাননবালা হাতি
বাড়ির নং : n0061
বয়স : 36 লিঙ্গ : পুরুষ
ফটো উপলব্ধ

840 ZJJ2176220
নাম : বুবাই হাতি
পিতার নাম: আষ্ট হাতি
বাড়ির নং : n0061
বয়স : 30 লিঙ্গ : পুরুষ
ফটো উপলব্ধ

841 LLH3751500
নাম : অশিষ হল্দর
পিতার নাম: হৃদয় হল্দর
বাড়ির নং : n0044
বয়স : 44 লিঙ্গ : পুরুষ
ফটো উপলব্ধ

842 ZJJ2393148
নাম : মল্লিকা হালদার
স্বামীর নাম: আশিষ হালদার
বাড়ির নং : n0044
বয়স : 39 লিঙ্গ : মহিলা
ফটো উপলব্ধ

843 ZJJ2175958
নাম : পিন্টু হালদার
পিতার নাম: বাদল হালদার
বাড়ির নং : n0044
বয়স : 44 লিঙ্গ : পুরুষ
ফটো উপলব্ধ

844 ZJJ2393197
নাম : শেফালি হালদার
স্বামীর নাম: দেবু হালদার
বাড়ির নং : n0044
বয়স : 39 লিঙ্গ : মহিলা
ফটো উপলব্ধ

845 ZJJ2393056
নাম : সুপ্রিয় হালদার
পিতার নাম: গোবিন্দ হালদার
বাড়ির নং : n0044
বয়স : 29 লিঙ্গ : পুরুষ
ফটো উপলব্ধ

846 LLH2735777
নাম : দেবু হল্দের
পিতার নাম: হৃদয় হল্দের
বাড়ির নং : n0044
বয়স : 46 লিঙ্গ : পুরুষ
ফটো উপলব্ধ

847 ZJJ2534634
নাম : আরতী হালদার
স্বামীর নাম: নাটা হালদার
বাড়ির নং : n0028
বয়স : 36 লিঙ্গ : মহিলা
ফটো উপলব্ধ

848 ZJJ2534568
নাম : পুতুল হালদার
স্বামীর নাম: ভগলু হালদার
বাড়ির নং : n0028
বয়স : 32 লিঙ্গ : মহিলা
ফটো উপলব্ধ

849 ZJJ2175941
নাম : নাটা হালদার
মায়ের নাম: ডুলি হালদার
বাড়ির নং : n0028
বয়স : 44 লিঙ্গ : পুরুষ
ফটো উপলব্ধ

850 ZJJ2393296
নাম : পাপ্পু হালদার
পিতার নাম: বেচা হালদার
বাড়ির নং : n0028
বয়স : 30 লিঙ্গ : পুরুষ
ফটো উপলব্ধ

851 ZJJ2393213
নাম : টগরি হালদার
স্বামীর নাম: সুরেশ হালদার
বাড়ির নং : n0028
বয়স : 38 লিঙ্গ : মহিলা
ফটো উপলব্ধ

Q 852 LLH3751526
নাম : দেবি হল্দের
স্বামীর নাম: কুতো হল্দের
বাড়ির নং :
বয়স : 42 লিঙ্গ : মহিলা
DELETED
ফটো উপলব্ধ

853 ZJJ2393361
নাম : ভগলু হালদার
পিতার নাম: সন্ন্যাসী হালদার
বাড়ির নং : n0028
বয়স : 30 লিঙ্গ : পুরুষ
ফটো উপলব্ধ

854 ZJJ3107224
নাম : শংকঁরী হল্দের
স্বামীর নাম: গোবিন্দ হল্দের
বাড়ির নং : n0044
বয়স : 61 লিঙ্গ : মহিলা
ফটো উপলব্ধ

855 ZJJ3107232
নাম : গোবিন্দ হল্দের
পিতার নাম: গোপাল হল্দের
বাড়ির নং : n0044
বয়স : 66 লিঙ্গ : পুরুষ
ফটো উপলব্ধ

856 ZJJ3118379
নাম : ডুলি হল্দের
স্বামীর নাম: শরত হল্দের
বাড়ির নং : n0028
বয়স : 81 লিঙ্গ : মহিলা
ফটো উপলব্ধ

857 ZJJ3108339
নাম : প্রতিমা হল্দের
স্বামীর নাম: হৃদয় হল্দের
বাড়ির নং : n0044
বয়স : 66 লিঙ্গ : মহিলা
ফটো উপলব্ধ

858 ZJJ2936482
নাম : সবিতা হাজারী
স্বামীর নাম: রঘু হাজারী
বাড়ির নং : 1
বয়স : 30 লিঙ্গ : মহিলা
ফটো উপলব্ধ

859 ZJJ3047271
নাম : সন্দীপ প্রামাণিক
পিতার নাম: দিলীপ প্রামাণিক
বাড়ির নং : .
বয়স : 21 লিঙ্গ : মহিলা
ফটো উপলব্ধ

860 ZJJ3047859
নাম : সোনু পন্ডিত
পিতার নাম: নারায়ন পন্ডিত
বাড়ির নং : .
বয়স : 22 লিঙ্গ : পুরুষ
ফটো উপলব্ধ

861 ZJJ3063229
নাম : রাজলক্ষী হাতি
স্বামীর নাম: টুবাই হাতি
বাড়ির নং : 1 নং
বয়স : 23 লিঙ্গ : মহিলা
ফটো উপলব্ধ

862 ZJJ3139276
নাম : বৈশাখী দাস
পিতার নাম: পলাশ দাস
বাড়ির নং : 1
বয়স : 21 লিঙ্গ : মহিলা
ফটো উপলব্ধ

863 ZJJ2262293
নাম : বিজলী হাতি
স্বামীর নাম: ভোলা হাতি
বাড়ির নং : n0098
বয়স : 45 লিঙ্গ : মহিলা
ফটো উপলব্ধ

864 ZJJ2262418
নাম : মিতালি হাতি
স্বামীর নাম: কমল হাতি
বাড়ির নং : n0108
বয়স : 35 লিঙ্গ : মহিলা
ফটো উপলব্ধ

865 ZJJ2936102
নাম : বিনতা হাতি
পিতার নাম: বাপি হাতি
বাড়ির নং : কে এম সী ওয়ার্ড নং -58
বয়স : 25 লিঙ্গ : মহিলা
ফটো উপলব্ধ

866 ZJJ2874675
নাম : প্রীতম হাতি
পিতার নাম: কমল হাতি
বাড়ির নং : 1
বয়স : 24 লিঙ্গ : পুরুষ
ফটো উপলব্ধ

867 ZJJ2838035
নাম : প্রিয়ঙ্কা হাতি
স্বামীর নাম: তন্ময় হাতি
বাড়ির নং : 58
বয়স : 24 লিঙ্গ : মহিলা
ফটো উপলব্ধ

868 ZJJ2627016
নাম : সুপর্না হাতি
পিতার নাম: দীপু হাতি
বাড়ির নং : N0061
বয়স : 31 লিঙ্গ : মহিলা
ফটো উপলব্ধ

869 ZJJ2262277
নাম : পার্বতী হাতি
স্বামীর নাম: অসিম হাতি
বাড়ির নং : n0096
বয়স : 36 লিঙ্গ : মহিলা
ফটো উপলব্ধ

870 ZJJ2176717
নাম : রেখা হাতি
স্বামীর নাম: বাপি হাতি
বাড়ির নং : n0126
বয়স : 48 লিঙ্গ : মহিলা
ফটো উপলব্ধ

871 ZJJ2601540
নাম : পূজা হালদার
স্বামীর নাম: রাজা হালদার
বাড়ির নং : n0043
বয়স : 31 লিঙ্গ : মহিলা
ফটো উপলব্ধ

872 ZJJ2534451
নাম : মনা হালদার
পিতার নাম: কুশা হালদার
বাড়ির নং : n0043
বয়স : 31 লিঙ্গ : মহিলা
ফটো উপলব্ধ

873 ZJJ2626976
নাম : সুস্মিতা নস্কর
স্বামীর নাম: বিকি নস্কর
বাড়ির নং : N0033
বয়স : 26 লিঙ্গ : মহিলা
ফটো উপলব্ধ

874 LLH2501708
নাম : কুশহা হল্দের
পিতার নাম: কিণু হল্দের
বাড়ির নং : n0043
বয়স : 56 লিঙ্গ : পুরুষ
ফটো উপলব্ধ

875 ZJJ2393460
নাম : মামনি হালদার
স্বামীর নাম: লালন হালদার
বাড়ির নং : n0043
বয়স : 42 লিঙ্গ : মহিলা
ফটো উপলব্ধ

876 LLH5092325
নাম : লালন হালদার
পিতার নাম: কিণু হালদার
বাড়ির নং : n0043
বয়স : 42 লিঙ্গ : পুরুষ
ফটো উপলব্ধ

877 ZJJ2393163
নাম : টগরি হালদার
স্বামীর নাম: বাবু হালদার
বাড়ির নং : n0043
বয়স : 35 লিঙ্গ : মহিলা
ফটো উপলব্ধ

878 LLH5092119
নাম : ভিকটর হল্দের
পিতার নাম: হরো হল্দের
বাড়ির নং : n0043
বয়স : 37 লিঙ্গ : পুরুষ
ফটো উপলব্ধ

879 ZJJ2262434
নাম : রাজা হালদার
পিতার নাম: হরো হালদার
বাড়ির নং : n0043
বয়স : 33 লিঙ্গ : পুরুষ
ফটো উপলব্ধ

880 ZJJ2712032
নাম : রাকেশ হালদার
পিতার নাম: লালন হালদার
বাড়ির নং : 12
বয়স : 25 লিঙ্গ : পুরুষ
ফটো উপলব্ধ

881 ZJJ2936078
নাম : তারক হালদার
পিতার নাম: কুশা হালদার
বাড়ির নং : 58
বয়স : 23 লিঙ্গ : পুরুষ
ফটো উপলব্ধ

882 ZJJ2534592
নাম : বিক্রম হালদার
পিতার নাম: লালন হালদার
বাড়ির নং : n0043
বয়স : 28 লিঙ্গ : পুরুষ
ফটো উপলব্ধ

883 ZJJ2262236
নাম : শ্রাবন্তী হালদার
স্বামীর নাম: ভিক্টর হালদার
বাড়ির নং : n0092
বয়স : 33 লিঙ্গ : মহিলা
ফটো উপলব্ধ

884 ZJJ2262376
নাম : টুম্পা হালদার
স্বামীর নাম: পিন্টু হালদার
বাড়ির নং : n0106
বয়স : 35 লিঙ্গ : মহিলা
ফটো উপলব্ধ

885 LLH2501732
নাম : সজিত হল্দের
পিতার নাম: কিণু হল্দের
বাড়ির নং : n0043
বয়স : 66 লিঙ্গ : পুরুষ
ফটো উপলব্ধ

886 ZJJ2262350
নাম : রেবা প্রামানিক
স্বামীর নাম: আশিষ প্রামানিক
বাড়ির নং : n0104
বয়স : 34 লিঙ্গ : মহিলা
ফটো উপলব্ধ

887 ZJJ3131885
নাম : পূর্ণিমা হালদার
পিতার নাম: গোবিন্দা হালদার
বাড়ির নং : 1
বয়স : 26 লিঙ্গ : মহিলা
ফটো উপলব্ধ

888 ZJJ3063005
নাম : আকাশ হালদার
পিতার নাম: সেন্টু হালদার
বাড়ির নং : 1 নং
বয়স : 24 লিঙ্গ : পুরুষ
ফটো উপলব্ধ

889 ZJJ3029873
নাম : পুজা হালদার
স্বামীর নাম: তারক হালদার
বাড়ির নং : 4জে36
বয়স : 21 লিঙ্গ : মহিলা
ফটো উপলব্ধ

890 ZJJ3071958
নাম : মঙ্গলা হালদার
স্বামীর নাম: কুশা হালদার
বাড়ির নং : .
বয়স : 53 লিঙ্গ : মহিলা
ফটো উপলব্ধ

891 ZJJ2936185
নাম : রূপা হালদার
পিতার নাম: সুজিত হালদার
বাড়ির নং : 1
বয়স : 26 লিঙ্গ : মহিলা
ফটো উপলব্ধ

Q 892 ZJJ2872067
নাম : বিট্টু হালদার
পিতার নাম: সুকুমার হালদার
বাড়ির নং : .
বয়স : 39 লিঙ্গ : পুরুষ
DELETED
ফটো উপলব্ধ

893 ZJJ3047297
নাম : পাপ্পু মন্ডল
পিতার নাম: সনাতন মন্ডল
বাড়ির নং : 1 নং
বয়স : 23 লিঙ্গ : পুরুষ
ফটো উপলব্ধ

894 ZJJ3108321
নাম : সুচ্ছাং হল্দের
স্বামীর নাম: সজিত হল্দের
বাড়ির নং : n0043
বয়স : 61 লিঙ্গ : মহিলা
ফটো উপলব্ধ

895 ZJJ3118361
নাম : সরশ্বতী হল্দের
স্বামীর নাম: রণজিত হল্দের
বাড়ির নং : n0043
বয়স : 66 লিঙ্গ : মহিলা
ফটো উপলব্ধ

896 ZJJ2751634
নাম : রঞ্জিত হালদার
পিতার নাম: কিনু হালদার
বাড়ির নং : 1 নং
বয়স : 71 লিঙ্গ : পুরুষ
ফটো উপলব্ধ

897 ZJJ3107216
নাম : শিবনী হল্দের
স্বামীর নাম: হর হল্দের
বাড়ির নং : n0043
বয়স : 56 লিঙ্গ : মহিলা
ফটো উপলব্ধ

898 ZJJ3153723
নাম : জিত নস্কর
পিতার নাম: বিশ্বনাথ নস্কর
বাড়ির নং : 1
বয়স : 20 লিঙ্গ : পুরুষ
ফটো উপলব্ধ

899 ZJJ3153731
নাম : সুমিত্রা সাউ
স্বামীর নাম: রাম রতন সাউ
বাড়ির নং : 1
বয়স : 50 লিঙ্গ : মহিলা
ফটো উপলব্ধ

900 ZJJ3153756
নাম : কৌশিক প্রমানিক
পিতার নাম: ভগীরথ প্রমানিক
বাড়ির নং : 1
বয়স : 20 লিঙ্গ : পুরুষ
ফটো উপলব্ধ

901 ZJJ3153764
নাম : ইশা সরদার
পিতার নাম: তাপস সরদার
বাড়ির নং : 1
বয়স : 21 লিঙ্গ : মহিলা
ফটো উপলব্ধ

902 ZJJ3157674
নাম : সরূপ মন্ডল
পিতার নাম: অমল মন্ডল
বাড়ির নং : 1
বয়স : 21 লিঙ্গ : পুরুষ
ফটো উপলব্ধ

903 ZJJ3157906
নাম : মধু মিতা সরদার
পিতার নাম: ক্ষুদিরাম সরদার
বাড়ির নং : 1
বয়স : 26 লিঙ্গ : মহিলা
ফটো উপলব্ধ

904 ZJJ3157930
নাম : দীপিকা দাস
পিতার নাম: রাম মন্ডল
বাড়ির নং : 1
বয়স : 22 লিঙ্গ : মহিলা
ফটো উপলব্ধ

905 ZJJ3165586
নাম : সিমা সর্দার
স্বামীর নাম: দেবাশিষ সর্দার
বাড়ির নং : 1
বয়স : 27 লিঙ্গ : মহিলা
ফটো উপলব্ধ

906 ZJJ3167301
নাম : মিনু সর্দার
পিতার নাম: বাদল সর্দার
বাড়ির নং : অরুপোটা
বয়স : 32 লিঙ্গ : মহিলা
ফটো উপলব্ধ

907 GZV6871248
নাম : □□□□□□ □□□□
স্বামীর নাম: □□□□ □□□□
বাড়ির নং : □□□□□□□
বয়স : 39 লিঙ্গ : মহিলা
ফটো উপলব্ধ

908 MFN2445450
নাম : শঞ্জয় ক্র বর্ণওয়াল
পিতার নাম: যুগল কিশোর বর্ণওয়াল
বাড়ির নং : অরুপোটা
বয়স : 40 লিঙ্গ : পুরুষ
ফটো উপলব্ধ

Q 909 ZJJ3250040
নাম : টুসি নস্কর
পিতার নাম: রবি নস্কর
বাড়ির নং : 58 নং ওয়ার্ড
বয়স : 23 লিঙ্গ : মহিলা
DELETED
ফটো উপলব্ধ

910 ZJJ3251782
নাম : চিরঞ্জিৎ সর্দার
পিতার নাম: ধোপা সর্দার
বাড়ির নং :
বয়স : 19 লিঙ্গ : পুরুষ
ফটো উপলব্ধ

911 ZJJ3251832
নাম : স্নেহা প্রামাণিক
স্বামীর নাম: শুভঙ্কর প্রামাণিক
বাড়ির নং :
বয়স : 23 লিঙ্গ : মহিলা
ফটো উপলব্ধ

912 ZJJ3252129
নাম : ঝুমকি প্রামাণিক
পিতার নাম: বিশ্বজিৎ প্রামাণিক
বাড়ির নং :
বয়স : 20 লিঙ্গ : মহিলা
ফটো উপলব্ধ

913 ZJJ3252202
নাম : অনামিকা সর্দার
পিতার নাম: ধোপা সর্দার
বাড়ির নং :
বয়স : 21 লিঙ্গ : পুরুষ
ফটো উপলব্ধ

914 ZJJ3252251
নাম : পিয়ালি প্রামাণিক
পিতার নাম: সুব্রত প্রামাণিক
বাড়ির নং :
বয়স : 24 লিঙ্গ : মহিলা
ফটো উপলব্ধ

915 ZJJ3252681
নাম : সুমিত সরদার
পিতার নাম: ভোলা সরদার
বাড়ির নং : 1
বয়স : 20 লিঙ্গ : পুরুষ
ফটো উপলব্ধ

916 ZJJ3252814
নাম : সুইটী হাতি
পিতার নাম: ভোলা হাতি
বাড়ির নং : 1
বয়স : 23 লিঙ্গ : মহিলা
ফটো উপলব্ধ

917 ZJJ3252962
নাম : রোহান সর্দার
পিতার নাম: বাপি সর্দার
বাড়ির নং : 1
বয়স : 20 লিঙ্গ : পুরুষ
ফটো উপলব্ধ

918 ZJJ3252996
নাম : তুষার প্রামানিক
পিতার নাম: তপন প্রামানিক
বাড়ির নং : এইচ-28
বয়স : 21 লিঙ্গ : পুরুষ
ফটো উপলব্ধ

919 ZJJ3253143
নাম : পল্লবী মন্ডল
পিতার নাম: মিলন মন্ডল
বাড়ির নং : 1
বয়স : 20 লিঙ্গ : মহিলা
ফটো উপলব্ধ

920 ZJJ3256054
নাম : সুমিত পণ্ডিত
পিতার নাম: বিশ্ব পণ্ডিত
বাড়ির নং : 58,
বয়স : 22 লিঙ্গ : পুরুষ
ফটো উপলব্ধ

921 ZJJ3258498
নাম : শিবাম সরদার
পিতার নাম: লক্ষণ সরদার
বাড়ির নং : অরুপোতা
বয়স : 19 লিঙ্গ : পুরুষ
ফটো উপলব্ধ

922 ZJJ3259264
নাম : স্নেহা সরদার
পিতার নাম: লক্ষণ সরদার
বাড়ির নং : অরুপোটা
বয়স : 21 লিঙ্গ : মহিলা
ফটো উপলব্ধ

923 ZJJ3260718
নাম : মিতা হালদার
পিতার নাম: বিক্রম হালদার
বাড়ির নং : 01
বয়স : 21 লিঙ্গ : মহিলা
ফটো উপলব্ধ

924 ZJJ3263571
নাম : রাজ সর্দার
পিতার নাম: শম্ভু সর্দার
বাড়ির নং : 58
বয়স : 24 লিঙ্গ : পুরুষ
ফটো উপলব্ধ

925 ZJJ3263654
নাম : শ্রীমন্ত সর্দার
পিতার নাম: তপন সর্দার
বাড়ির নং : 58
বয়স : 23 লিঙ্গ : পুরুষ
ফটো উপলব্ধ

926 ZJJ3264074
নাম : রূপা সর্দার
পিতার নাম: লাল্টু সর্দার
বাড়ির নং :
বয়স : 20 লিঙ্গ : মহিলা
ফটো উপলব্ধ

927 ZJJ3264140
নাম : সুজিত সর্দার
পিতার নাম: হারান সর্দার
বাড়ির নং :
বয়স : 19 লিঙ্গ : পুরুষ
ফটো উপলব্ধ

928 ZJJ3264173
নাম : টোটন সর্দার
পিতার নাম: তাপস সর্দার
বাড়ির নং :
বয়স : 21 লিঙ্গ : পুরুষ
ফটো উপলব্ধ

929 ZJJ3264215
নাম : রিশা সর্দার
স্বামীর নাম: শুভ সর্দার
বাড়ির নং :
বয়স : 19 লিঙ্গ : মহিলা
ফটো উপলব্ধ

930 ZJJ3264264
নাম : পুনম প্রামাণিক
পিতার নাম: বাবলু প্রামাণিক
বাড়ির নং :
বয়স : 19 লিঙ্গ : মহিলা
ফটো উপলব্ধ

931 ZJJ3264298
নাম : রবি পণ্ডিত
পিতার নাম: দেবদাস পণ্ডিত
বাড়ির নং :
বয়স : 20 লিঙ্গ : পুরুষ
ফটো উপলব্ধ

932 ZJJ3264447
নাম : অনন্যা সর্দার
পিতার নাম: অনুপ সর্দার
বাড়ির নং :
বয়স : 20 লিঙ্গ : মহিলা
ফটো উপলব্ধ

933 ZJJ3264835
নাম : ব্রজবালা মন্ডল
পিতার নাম: ভেলো মন্ডল
বাড়ির নং : 58
বয়স : 81 লিঙ্গ : মহিলা
ফটো উপলব্ধ

934 ZJJ3264918
নাম : মধুরিমা সরদার
পিতার নাম: গৌতম সরদার
বাড়ির নং : 58
বয়স : 20 লিঙ্গ : মহিলা
ফটো উপলব্ধ

935 ZJJ3264926
নাম : লিলিমা সর্দার
পিতার নাম: বিশ্বনাথ সর্দার
বাড়ির নং : 58
বয়স : 24 লিঙ্গ : মহিলা
ফটো উপলব্ধ

936 ZJJ3264959
নাম : সুদীপ্তা সর্দার
পিতার নাম: দূতকুমার সর্দার
বাড়ির নং : 58
বয়স : 21 লিঙ্গ : পুরুষ
ফটো উপলব্ধ

937 ZJJ3266178
নাম : রোহন প্রামাণিক
পিতার নাম: ঝন্টু প্রামাণিক
বাড়ির নং :
বয়স : 20 লিঙ্গ : পুরুষ
ফটো উপলব্ধ

938 ZJJ3266582
নাম : বিশ্বনাথ সর্দার
পিতার নাম: কেনা সর্দার
বাড়ির নং :
বয়স : 46 লিঙ্গ : পুরুষ
ফটো উপলব্ধ

939 ZJJ3266657
নাম : রাজ সর্দার
পিতার নাম: সাহেব সর্দার
বাড়ির নং : 58
বয়স : 20 লিঙ্গ : পুরুষ
ফটো উপলব্ধ

940 ZJJ3199387
নাম : শান্তি প্রামাণিক
স্বামীর নাম: সদানন্দ প্রামাণিক
বাড়ির নং : 1
বয়স : 34 লিঙ্গ : মহিলা
ফটো উপলব্ধ

নির্বাচক সংখ্যার সারসংক্ষেপ :

A) নির্বাচকের সংখ্যা :

		নির্বাচক তালিকার প্রকৃতি	নির্বাচক তালিকার পরিচিতি :	নির্বাচকের সংখ্যা :			
				পুরুষ	মহিলা	তৃতীয় লিঙ্গ	মোট
I	মূল তালিকা	মূল তালিকা	বিশেষ নিবিড় সংশোধনী ২০২৬-এর চূড়ান্ত ভোটার তালিকা	468	472	0	940
II	1- সংযোজন তালিকা	সংযোজনী 1	বিশেষ সংক্ষিপ্ত সংশোধন 2026	0	0	0	0
III	2- বিয়োজন তালিকা	সংযোজনী 1	বিশেষ সংক্ষিপ্ত সংশোধন 2026	8	10	0	18
IV	'লিঙ্গ ক্ষেত্রের' পরিবর্তনের কারণে পার্থক্য			0	0	0	0
নির্বাচকের মোট সংখ্যা (I+II-III+IV)				460	462	0	922

B) ত্রুটি সংশোধনের সংখ্যা :

নির্বাচক তালিকার প্রকৃতি	নির্বাচক তালিকার পরিচিতি :	ত্রুটি সংশোধনের সংখ্যা :
সংযোজনী 1	বিশেষ সংক্ষিপ্ত সংশোধন 2026	0

নির্বাচক নিবন্ধন আধিকারিকের স্বাক্ষর

E-মৃত, S-স্থানান্তরিত, R-একাধিকবার অন্তর্ভুক্ত, M-নিখোঁজ, Q-যোগ্য নহে