নির্বাচক তালিকা 2026 S25 পশ্চিমবঙ্গ

বিধানসভা নির্বাচনক্ষেত্রের নং, নাম ও সংরক্ষণের স্থিতি : 166 - শ্যাম পুকুর (সাধারণ)	অংশ নং : 160
বিধানসভা নির্বাচনক্ষেত্রটি যে লোকসভা নির্বাচনক্ষেত্রের / ক্ষেত্রসমুহের অন্তর্ভূক্ত তার নং, নাম ও সংরক্ষণ স্থিতি : 24 - কলকাতা উত্তর (সাধারণ)	

1. সংশোধনের পূর্ণ বিবরণ

সংশোধনের বৎসর : 2026 ভিত্তি তারিখ : 01-01-2026 সংশোধনের প্রকৃতি : বিশেষ নিবিড় সংশোধনী 2026 প্রকাশনার তারিখ : 28-02-2026	নির্বাচক তালিকার পরিচিতি : বিশেষ নিবিড় সংশোধনী ২০২৬-এর চূড়ান্ত ভোটার তালিকা

2. অংশ ও নির্বাচনী এলাকার পূর্ণ বিবরণ :

অংশের ভাগ নং ও নাম :

1-জোড়াবাগান স্ট্রীট

প্রধান শহর/গ্রাম	: কলকাতা মিউনিসিপাল কর্পোঃ
ওয়ার্ড	: 021
থানা	: জোড়াবাগান
গ্রাম পঞ্চায়েত	:
ব্লক	:
মহকুমা	:
জেলা	: কলকাতা উত্তর
পিন	: 700006

3. ভোট গ্রহন কেন্দ্রের পূর্ণ বিবরণ :

ভোট গ্রহন কেন্দ্রের নং, নাম :	ভোট গ্রহন কেন্দ্রের শ্রেণী :	শহরাঞ্চল
160 - জোরাবাগান কমিউনিটি হল,কোলকাতা মিউনিসিপাল কর্পোরেশন ভোট গ্রহন কেন্দ্রের ঠিকানা : জোরাবাগান কমিউনিটি হল,কোলকাতা মিউনিসিপাল কর্পোরেশন, রুম-২, ১৬,জোড়াবাগান স্ট্রীট কোলঃ-৬	এই অংশে সহায়ক ভোটগ্রহন কেন্দ্রের সংখ্যা :	0

4. নির্বাচকের সংখ্যা :

প্রথম ক্রমিক নং	শেষ ক্রমিক নং	মোট সংখ্যা			
		পুরুষ	মহিলা	তৃতীয় লিঙ্গ	মোট
1	409	219	184	0	403

নির্বাচক নিবন্ধন আধিকারিকের স্বাক্ষর

Nazri Naksha	Google Map View
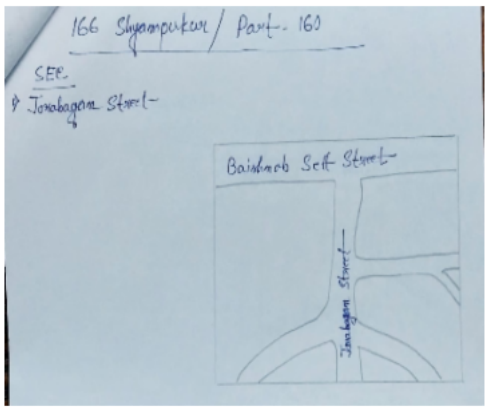	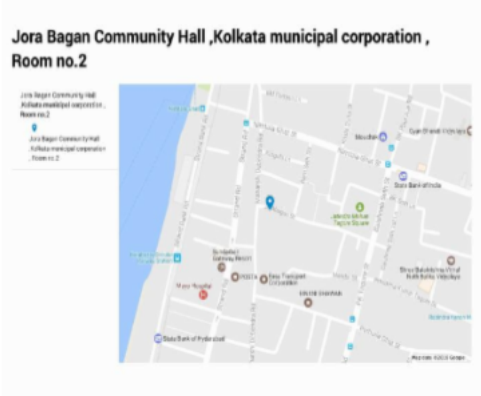

Polling Station Building Front View	Polling Station Front View

Cad View	Key MAP View
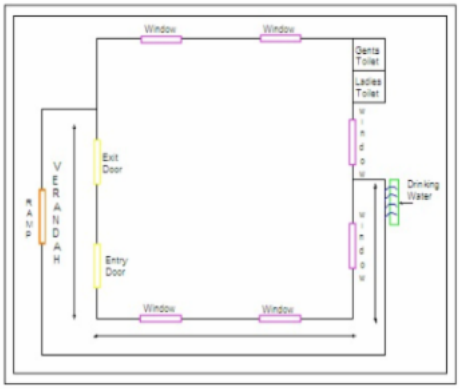	

1 DPD1627090
নাম : তনুশ্র দও
স্বামীর নাম: রবি দও
বাড়ির নং : 1B
বয়স : 40 লিঙ্গ : মহিলা
ফটো উপলব্ধ

2 WB/21/142/075210
নাম : রবি দও
পিতার নাম: বিশ্বনাথ দও
বাড়ির নং : 1B GR
বয়স : 50 লিঙ্গ : পুরুষ
ফটো উপলব্ধ

3 IUE3009834
নাম : বালা কিষণ ঝাওয়ার
পিতার নাম: গোপাল দাস ঝাওয়ার
বাড়ির নং : 1সী
বয়স : 49 লিঙ্গ : পুরুষ
ফটো উপলব্ধ

4 WB/21/142/285535
নাম : গোপাল দাস জহর
পিতার নাম: হরখা চাঁদ জহর
বাড়ির নং : 1C
বয়স : 76 লিঙ্গ : পুরুষ
ফটো উপলব্ধ

5 IUE3174380
নাম : জয়কিষণ ঝাওয়ার
পিতার নাম: বাল কিষণ ঝাওয়ার
বাড়ির নং : 1সী
বয়স : 22 লিঙ্গ : পুরুষ
ফটো উপলব্ধ

6 IUE2898518
নাম : অশোক কুমার ঝুনঝুনওয়ালা
পিতার নাম: সত্যনারায়ণ ঝুনঝুনওয়ালা
বাড়ির নং : 1/C
বয়স : 75 লিঙ্গ : পুরুষ
ফটো উপলব্ধ

7 CHX2763936
নাম : বিনোদ কুমার ঝুনঝুনওয়ালা
পিতার নাম: সত্যনারায়ন ঝুনঝুনওয়ালা
বাড়ির নং : 1/C
বয়স : 68 লিঙ্গ : পুরুষ
ফটো উপলব্ধ

8 IUE2898526
নাম : কৃষ্ণা দেবী ঝুনঝুনওয়ালা
স্বামীর নাম: অশোক কুমার ঝুনঝুনওয়ালা
বাড়ির নং : 1/C
বয়স : 68 লিঙ্গ : মহিলা
ফটো উপলব্ধ

9 IUE2898799
নাম : মঞ্জু ঝুনঝুনওয়ালা
পিতার নাম: বিনোদ কুমার ঝুনঝুনওয়ালা
বাড়ির নং : 1/C
বয়স : 66 লিঙ্গ : মহিলা
ফটো উপলব্ধ

10 IUE2460327
নাম : বালকিষণ ঝুনঝুনওয়ালা
পিতার নাম: দামোদর ঝুনঝুনওয়ালা
বাড়ির নং : 1/C
বয়স : 59 লিঙ্গ : পুরুষ
ফটো উপলব্ধ

11 IUE2460335
নাম : রুপা ঝুনঝুনওয়ালা
স্বামীর নাম: বালকিষণ ঝুনঝুনওয়ালা
বাড়ির নং : 1/C
বয়স : 56 লিঙ্গ : মহিলা
ফটো উপলব্ধ

12 IUE2898534
নাম : আশিস ঝুনঝুনওয়ালা
পিতার নাম: অশোক কুমার ঝুনঝুনওয়ালা
বাড়ির নং : 1/C
বয়স : 42 লিঙ্গ : পুরুষ
ফটো উপলব্ধ

13 IUE2926905
নাম : হানি ঝুনজুনওয়ালা
পিতার নাম: □□□□□ □□□□□ □□□□□□□□□□
বাড়ির নং : 1/C
বয়স : 40 লিঙ্গ : পুরুষ
ফটো উপলব্ধ

14 IUE2898815
নাম : শালু ঝুনঝুনওয়ালা
স্বামীর নাম: হানি ঝুনঝুনওয়ালা
বাড়ির নং : 1/C
বয়স : 36 লিঙ্গ : মহিলা
ফটো উপলব্ধ

15 IUE3156882
নাম : অনশ ঝুনঝুনওয়ালা
পিতার নাম: বালকিষাণ ঝুনঝুনওয়ালা
বাড়ির নং : 1/সী
বয়স : 21 লিঙ্গ : পুরুষ
ফটো উপলব্ধ

16 XOA2132405
নাম : নিলম আগরওয়াল
স্বামীর নাম: অনিলকুমার আগরওয়াল
বাড়ির নং : 2
বয়স : 33 লিঙ্গ : মহিলা
ফটো উপলব্ধ

17 IUE3092152
নাম : কেশব আগরওয়াল
পিতার নাম: দিলীপ আগরওয়াল
বাড়ির নং : 2
বয়স : 23 লিঙ্গ : পুরুষ
ফটো উপলব্ধ

18 IUE2743870
নাম : চন্দনা বসাক
স্বামীর নাম: মধু সুদন বসাক
বাড়ির নং : 2
বয়স : 45 লিঙ্গ : মহিলা
ফটো উপলব্ধ

19 DPD1240621
নাম : শরদ কমুার জাজোডিয়া
পিতার নাম: মহাবীর প্রসাদ জাজোডিয়া
বাড়ির নং : 2
বয়স : 71 লিঙ্গ : পুরুষ
ফটো উপলব্ধ

20 DPD1627033
নাম : রাধা রানি খান্ডেলওয়াল
পিতার নাম: অরভিন্দ কমুার খন্ডেলওয়াল
বাড়ির নং : 2
বয়স : 44 লিঙ্গ : মহিলা
ফটো উপলব্ধ

21 IUE3107927
নাম : পুলকিত খন্ডেলওয়াল
পিতার নাম: বিজয় কুমার খন্ডেলওয়াল
বাড়ির নং : 2
বয়স : 23 লিঙ্গ : পুরুষ
ফটো উপলব্ধ

22 IUE3166949
নাম : খুশি খান্ডেলওয়াল
পিতার নাম: অরবিন্দ কুমার খান্ডেলওয়াল
বাড়ির নং : 2
বয়স : 21 লিঙ্গ : মহিলা
ফটো উপলব্ধ

23 IUE1682905
নাম : মেনকা মোদী
স্বামীর নাম: দীনেশ মোদী
বাড়ির নং : 2
বয়স : 46 লিঙ্গ : মহিলা
ফটো উপলব্ধ

24 IUE2898880
নাম : কিরন মোদি
স্বামীর নাম: মহেশ মোদি
বাড়ির নং : 2
বয়স : 46 লিঙ্গ : মহিলা
ফটো উপলব্ধ

25 IUE3094638
নাম : অদিতি মোদি
মায়ের নাম: কিরন মোদি
বাড়ির নং : 2
বয়স : 23 লিঙ্গ : মহিলা
ফটো উপলব্ধ

26 IUE3130267
নাম : আয়ুসী মোদি
পিতার নাম: দিনেশ কুমার মোদি
বাড়ির নং : 2
বয়স : 22 লিঙ্গ : মহিলা
ফটো উপলব্ধ

27 IUE2898856
নাম : রামনিহোরা রায়
পিতার নাম: মহেন্দ্র রায়
বাড়ির নং : 2
বয়স : 58 লিঙ্গ : পুরুষ
ফটো উপলব্ধ

28 DPD1926450
নাম : অশোক শরফ
পিতার নাম: পুরুসত্তম লাল শরফ
বাড়ির নং : 2
বয়স : 70 লিঙ্গ : পুরুষ
ফটো উপলব্ধ

29 DPD1627116
নাম : কিরণ শরফ
স্বামীর নাম: অশোক শরফ
বাড়ির নং : 2
বয়স : 58 লিঙ্গ : মহিলা
ফটো উপলব্ধ

30 IUE2898682
নাম : পঙ্কজ সরফ
পিতার নাম: অশোক সরফ
বাড়ির নং : 2
বয়স : 33 লিঙ্গ : পুরুষ
ফটো উপলব্ধ

31 DPD0745607
নাম : শঙ্কর লাল র্শমা
পিতার নাম: মহাবীর প্রসাদ র্শমা
বাড়ির নং : 2
বয়স : 62 লিঙ্গ : পুরুষ
ফটো উপলব্ধ

32 DPD1926443
নাম : শযম সুন্দের র্শমা
পিতার নাম: মহাবীর প্রসাদ র্শমা
বাড়ির নং : 2
বয়স : 49 লিঙ্গ : পুরুষ
ফটো উপলব্ধ

33 IUE3094620
নাম : সন্দীপ শর্মা
পিতার নাম: শংকর লাল শর্মা
বাড়ির নং : 2
বয়স : 29 লিঙ্গ : পুরুষ
ফটো উপলব্ধ

34 IUE3018470
নাম : কোয়েল বসাক
পিতার নাম: মধুসূদন বসাক
বাড়ির নং : 2,3rd Floor
বয়স : 24 লিঙ্গ : মহিলা
ফটো উপলব্ধ

35 WB/21/142/075323
নাম : শীতা দেবী মোদি
স্বামীর নাম: রামগোপল মোদি
বাড়ির নং : 2F/1st
বয়স : 81 লিঙ্গ : মহিলা
ফটো উপলব্ধ

36 WB/21/142/075054
নাম : মহেশ মোদি
পিতার নাম: রামগোপল মোদি
বাড়ির নং : 2F/1st
বয়স : 55 লিঙ্গ : পুরুষ
ফটো উপলব্ধ

37 WB/21/142/075025
নাম : দিনেশ মোদি
পিতার নাম: রামগোপল মোদি
বাড়ির নং : 2F/1st
বয়স : 51 লিঙ্গ : পুরুষ
ফটো উপলব্ধ

38 WB/21/142/075071
নাম : বীজয় খন্ডেলওয়াল
পিতার নাম: জোগেন্দ্র প্রসাদ খন্ডেলওয়াল
বাড়ির নং : 2F/2nd
বয়স : 54 লিঙ্গ : পুরুষ
ফটো উপলব্ধ

39 IUE3079043
নাম : অরবিন্দ কুমার খান্ডেলওয়াল
পিতার নাম: জোগেন্দ্র প্রসাদ খন্ডেলওয়াল
বাড়ির নং : 2F/2nd
বয়স : 52 লিঙ্গ : পুরুষ
ফটো উপলব্ধ

40 WB/21/142/075143
নাম : রমা দেবী খন্দেবল
স্বামীর নাম: জোগেন্দ্র খন্দেবল
বাড়ির নং : 2F/2nd
বয়স : 76 লিঙ্গ : মহিলা
ফটো উপলব্ধ

41 WB/21/142/075144
নাম : শঞ্জয় খন্দেবল
পিতার নাম: জোগেন্দ্র খন্দেবল
বাড়ির নং : 2F/2nd
বয়স : 50 লিঙ্গ : পুরুষ
ফটো উপলব্ধ

42 DPD1626993
নাম : প্রতিক পটোডিয়া
পিতার নাম: শ্রী অকশ পটোডিয়া
বাড়ির নং : 2F/2nd
বয়স : 42 লিঙ্গ : পুরুষ
ফটো উপলব্ধ
HOLDER ADJUDICATION

43 WB/21/142/075023
নাম : মধুসুদন বসাক
পিতার নাম: গঙ্গাদাস বসাক
বাড়ির নং : 2F/3rd
বয়স : 59 লিঙ্গ : পুরুষ
ফটো উপলব্ধ

44 WB/21/142/075394
নাম : কমল অগরওয়াল
পিতার নাম: রামনিবাশ অগরওয়াল
বাড়ির নং : 2FL-1
বয়স : 61 লিঙ্গ : পুরুষ
ফটো উপলব্ধ

45 WB/21/142/075395
নাম : অণিতা অগরওয়াল
স্বামীর নাম: কমল অগরওয়াল
বাড়ির নং : 2FL-1
বয়স : 57 লিঙ্গ : মহিলা
ফটো উপলব্ধ

46 WB/21/142/075021
নাম : র ৈ আগরবাল
পিতার নাম: লক্ষয়ীনারায়ণ আগরবাল
বাড়ির নং : 2FL-1
বয়স : 46 লিঙ্গ : পুরুষ
ফটো উপলব্ধ

47 FYS2481497
নাম : বিজয় কুমার রয়
পিতার নাম: রাম নিহোরা রয়
বাড়ির নং : 2,জোরা বাগন
বয়স : 40 লিঙ্গ : পুরুষ
ফটো উপলব্ধ

48 DPD0758362
নাম : শিখা র্বিশ্বাস
পিতার নাম: লক্ষি নারায়ণ র্বিশ্বাস
বাড়ির নং : 3
বয়স : 76 লিঙ্গ : মহিলা
ফটো উপলব্ধ

49 WB/21/142/075011
নাম : তপন র্বিশ্বাস
পিতার নাম: লক্ষি র্বিশ্বাস
বাড়ির নং : 3
বয়স : 66 লিঙ্গ : পুরুষ
ফটো উপলব্ধ

50 DPD0111575
নাম : দিপালি র্বিশ্বাস
স্বামীর নাম: তপন র্বিশ্বাস
বাড়ির নং : 3
বয়স : 61 লিঙ্গ : মহিলা
ফটো উপলব্ধ

51 IUE3121779
নাম : কবিতা দাস
পিতার নাম: বীরাংচী দাস
বাড়ির নং : 3
বয়স : 52 লিঙ্গ : মহিলা
ফটো উপলব্ধ

52 WB/21/142/075403
নাম : রাম দেব জদব
পিতার নাম: বাবু লাল জদব
বাড়ির নং : 3
বয়স : 54 লিঙ্গ : পুরুষ
ফটো উপলব্ধ

53 WB/21/142/075404
নাম : অশোক ঝা
পিতার নাম: জগেন্দ্র ঝা
বাড়ির নং : 3
বয়স : 53 লিঙ্গ : পুরুষ
ফটো উপলব্ধ

54 WB/21/142/075191
নাম : দিপেশ বানার্জি
পিতার নাম: পরেশ বানার্জি
বাড়ির নং : 4
বয়স : 61 লিঙ্গ : পুরুষ
ফটো উপলব্ধ

55 WB/21/142/075520
নাম : মিঁনু রণি দও
স্বামীর নাম: জগেশ্বর দও
বাড়ির নং : 4
বয়স : 69 লিঙ্গ : মহিলা
ফটো উপলব্ধ

56 WB/21/142/075515
নাম : গোসাঁই রহঃ
পিতার নাম: মাখম রহঃ
বাড়ির নং : 4
বয়স : 80 লিঙ্গ : পুরুষ
ফটো উপলব্ধ

57 DPD1621697
নাম : দেবু রহঃ
পিতার নাম: মাখন লাল রহঃ
বাড়ির নং : 4
বয়স : 76 লিঙ্গ : পুরুষ
ফটো উপলব্ধ

58 WB/21/142/075500
নাম : শপ্না রহঃ
স্বামীর নাম: দেবু রহঃ
বাড়ির নং : 4
বয়স : 69 লিঙ্গ : মহিলা
ফটো উপলব্ধ

59 WB/21/142/075514
নাম : কেকা রহঃ
স্বামীর নাম: গোঁসাই রহঃ
বাড়ির নং : 4
বয়স : 61 লিঙ্গ : মহিলা
ফটো উপলব্ধ

60 DPD1926468
নাম : তন্ময় রহঃ
পিতার নাম: গোস্সেন রহঃ
বাড়ির নং : 4
বয়স : 39 লিঙ্গ : পুরুষ
ফটো উপলব্ধ

61 IUE1273606
নাম : নম্রতা রাহা
পিতার নাম: গোঁসাই রাহা
বাড়ির নং : 4
বয়স : 36 লিঙ্গ : মহিলা
ফটো উপলব্ধ

62 IUE0905653
নাম : অমিত কুমার রয়
মায়ের নাম: মাধুরী রয়
বাড়ির নং : 5
বয়স : 37 লিঙ্গ : পুরুষ
ফটো উপলব্ধ

63 WB/21/142/075527
নাম : গুহরেকৃষ্ণ চৌধুরী
পিতার নাম: রুদড়া নস্থ চৌধুরী
বাড়ির নং : 5FL-2
বয়স : 69 লিঙ্গ : পুরুষ
ফটো উপলব্ধ

64 WB/21/142/075528
নাম : পুঁইতা চৌধুরী
স্বামীর নাম: গুহরেকৃষ্ণ চৌধুরী
বাড়ির নং : 5FL-2
বয়স : 64 লিঙ্গ : মহিলা
ফটো উপলব্ধ

65 DPD1621713
নাম : নিটু চৌধুরী
পিতার নাম: গুহরেকৃষ্ণ চৌধুরী
বাড়ির নং : 5FL-2
বয়স : 42 লিঙ্গ : মহিলা
ফটো উপলব্ধ

66 IUE3094273
নাম : সীমা সুরেকা
স্বামীর নাম: সুনীল সুরেকা
বাড়ির নং : 6এ
বয়স : 54 লিঙ্গ : মহিলা
ফটো উপলব্ধ

67 IUE2989861
নাম : অনিল সুরেখা
পিতার নাম: শ্যাম সুন্দর সুরেখা
বাড়ির নং : 6/এ,1স্ট্রীট ফ্লোর
বয়স : 51 লিঙ্গ : পুরুষ
ফটো উপলব্ধ

68 IUE2989853
নাম : নিতু সুরেখা
স্বামীর নাম: অনিল সুরেখা
বাড়ির নং : 6/এ,1স্ট্রীট ফ্লোর
বয়স : 50 লিঙ্গ : মহিলা
ফটো উপলব্ধ

69 IUE2989846
নাম : মিহির সুরেখা
পিতার নাম: অনিল সুরেখা
বাড়ির নং : 6/এ,1স্ট্রীট ফ্লোর
বয়স : 25 লিঙ্গ : পুরুষ
ফটো উপলব্ধ

70 WB/21/142/075486
নাম : সুনীল সুরেকা
পিতার নাম: শযম সুন্দর সুরেকা
বাড়ির নং : 6A/F/1st
বয়স : 56 লিঙ্গ : পুরুষ
ফটো উপলব্ধ

71 IUE2743862
নাম : পাম্মি চৌধুরী
পিতার নাম: ভাইয়া লাল চৌধূরী
বাড়ির নং : 7/1
বয়স : 30 লিঙ্গ : মহিলা
ফটো উপলব্ধ

72 IUE3221991
নাম : রাখী চৌধুরী
স্বামীর নাম: ভাইয়া লাল চৌধুরী
বাড়ির নং : 7/1
বয়স : 54 লিঙ্গ : মহিলা
ফটো উপলব্ধ

73 IUE1480789
নাম : অলোক চৌধুরী
পিতার নাম: ভাইয়া লাল চৌধুরী
বাড়ির নং : 7/1
বয়স : 35 লিঙ্গ : পুরুষ
ফটো উপলব্ধ

74 IUE2584910
নাম : অনুপ চৌধুরী
পিতার নাম: ভৈয়ালাল চৌধুরী
বাড়ির নং : 7/1
বয়স : 33 লিঙ্গ : পুরুষ
ফটো উপলব্ধ

75 IUE2460343
নাম : আরাধনা ঝা
স্বামীর নাম: ভরত ঝা
বাড়ির নং : 7/1
বয়স : 40 লিঙ্গ : মহিলা
ফটো উপলব্ধ

76 DPD0583746
নাম : সঞ্জয় কুমার পান্ডে
পিতার নাম: রামরাজ পাণ্ডে
বাড়ির নং : 7/1
বয়স : 51 লিঙ্গ : পুরুষ
ফটো উপলব্ধ

77 DPD1621796
নাম : পুষ্প পাণ্ডে
স্বামীর নাম: শঞ্জয় পাণ্ডে
বাড়ির নং : 7/1
বয়স : 47 লিঙ্গ : মহিলা
ফটো উপলব্ধ

78 IUE2984177
নাম : দীপক পান্ডে
পিতার নাম: সঞ্জয় পান্ডে
বাড়ির নং : 7/1
বয়স : 27 লিঙ্গ : পুরুষ
ফটো উপলব্ধ

79 IUE2984169
নাম : প্রিন্স পান্ডে
পিতার নাম: সঞ্জয় পান্ডে
বাড়ির নং : 7/1
বয়স : 25 লিঙ্গ : পুরুষ
ফটো উপলব্ধ

Q 80 IUE2264653
নাম : সুশান্ত পরিদা
পিতার নাম: কিশোর পরিদা
বাড়ির নং : 7/1
বয়স : 35 লিঙ্গ : পুরুষ
DELETED
ফটো উপলব্ধ

81 IUE2963635
নাম : বর্শা পরিদা
স্বামীর নাম: সুশান্ত পরিদা
বাড়ির নং : 7/1
বয়স : 29 লিঙ্গ : মহিলা
ফটো উপলব্ধ

82 DPD1926476
নাম : সীমা পঠক
স্বামীর নাম: শযম শঙ্কর পঠক
বাড়ির নং : 7/1
বয়স : 47 লিঙ্গ : মহিলা
ফটো উপলব্ধ

83 DPD1926484
নাম : অদ্ভুত শঙ্কর পঠক
পিতার নাম: জগদিশ নারায়ণ পঠক
বাড়ির নং : 7/1
বয়স : 39 লিঙ্গ : পুরুষ
ফটো উপলব্ধ

84 IUE3209111
নাম : শ্বেতা পাঠক
পিতার নাম: শ্যাম শংকর পাঠক
বাড়ির নং : 7/1
বয়স : 23 লিঙ্গ : মহিলা
ফটো উপলব্ধ

85 IUE3211752
নাম : রাঘবেন্দ্র দেব পাঠক
পিতার নাম: শ্যাম শংকর পাঠক
বাড়ির নং : ৭/১
বয়স : 22 লিঙ্গ : পুরুষ
ফটো উপলব্ধ

86 WB/21/142/075087
নাম : মণিশ সীজ্ঝ
পিতার নাম: রামবহাদুর সীজ্ঝ
বাড়ির নং : 7/1
বয়স : 50 লিঙ্গ : পুরুষ
ফটো উপলব্ধ

87 IUE2460145
নাম : আরতি সিং
স্বামীর নাম: মনিশ সিং
বাড়ির নং : 7/1
বয়স : 42 লিঙ্গ : মহিলা
ফটো উপলব্ধ

88 IUE1480771
নাম : রাজন সিং
পিতার নাম: মনোজ সিং
বাড়ির নং : 7/1
বয়স : 37 লিঙ্গ : পুরুষ
ফটো উপলব্ধ

89 IUE2460152
নাম : স্নেহা সিং
পিতার নাম: মনোজ সিং
বাড়ির নং : 7/1
বয়স : 31 লিঙ্গ : মহিলা
ফটো উপলব্ধ

90 DPD0583531
নাম : ববি তিউয়ারী
স্বামীর নাম: চঁন্দ্র তিউয়ারী
বাড়ির নং : 7/1
বয়স : 52 লিঙ্গ : মহিলা
ফটো উপলব্ধ

91 IUE2460137
নাম : অমিতাভ তিওয়ারি
পিতার নাম: শ্রী চন্দ্র তিওয়ারি
বাড়ির নং : 7/1
বয়স : 34 লিঙ্গ : পুরুষ
ফটো উপলব্ধ
UNDER ADJUDICATION

92 DPD1621853
নাম : গোপাল প্রসাদ খারওয়ার
পিতার নাম: গংগারাম খরওয়ার
বাড়ির নং : 7/1F/1st
বয়স : 52 লিঙ্গ : পুরুষ
ফটো উপলব্ধ

93 DPD0583835
নাম : রামরাজ পাণ্ডে
পিতার নাম: বলদেও পাণ্ডে
বাড়ির নং : 7/1F/1st
বয়স : 71 লিঙ্গ : পুরুষ
ফটো উপলব্ধ

94 DPD0583844
নাম : শকুনতলা পাণ্ডে
স্বামীর নাম: রামরাজ পাণ্ডে
বাড়ির নং : 7/1F/1st
বয়স : 66 লিঙ্গ : মহিলা
ফটো উপলব্ধ

95 WB/21/142/075083
নাম : শ্যামশংকর পঠক,
পিতার নাম: জগদীশ পঠক
বাড়ির নং : 7/1F/1st
বয়স : 52 লিঙ্গ : পুরুষ
ফটো উপলব্ধ

96 WB/21/142/075474
নাম : মনজ সীঙ্ঘ
পিতার নাম: রামবহাদুর সীঙ্ঘ
বাড়ির নং : 7/1F/1st
বয়স : 56 লিঙ্গ : পুরুষ
ফটো উপলব্ধ

97 DPD2001352
নাম : বিবা সীঙ্ঘ
স্বামীর নাম: মনজ সীঙ্ঘ
বাড়ির নং : 7/1F/1st
বয়স : 51 লিঙ্গ : মহিলা
ফটো উপলব্ধ

98 WB/21/142/075324
নাম : শ্রী চন্দ্র তিওয়ারী
পিতার নাম: জগদীশ তিওয়ারী
বাড়ির নং : 7/1F/1st
বয়স : 58 লিঙ্গ : পুরুষ
ফটো উপলব্ধ

99 IUE3234705
নাম : ভাইয়া লাল চৌধুরী
পিতার নাম: বিসু লাল চৌধুরী
বাড়ির নং : 7/1F/2nd
বয়স : 63 লিঙ্গ : পুরুষ
ফটো উপলব্ধ

100 DPD1627066
নাম : ভরত ঝা
পিতার নাম: অনুপ নারায়ণ ঝা
বাড়ির নং : 7/2
বয়স : 50 লিঙ্গ : পুরুষ
ফটো উপলব্ধ

101 DPD0583407
নাম : র্সরিতা র্দেবী খরওয়ার
স্বামীর নাম: গোপাল র্প্রসাদ খরওয়ার
বাড়ির নং : 7/2
বয়স : 48 লিঙ্গ : মহিলা
ফটো উপলব্ধ

102 DPD1238641
নাম : রাম ডাস খরওয়ার
পিতার নাম: গঁগা রাম খরওয়ার
বাড়ির নং : 7/2
বয়স : 43 লিঙ্গ : পুরুষ
ফটো উপলব্ধ

103 IUE2898625
নাম : শুভম খরবর
পিতার নাম: গোপাল প্রসাদ খরবর
বাড়ির নং : 7/2
বয়স : 29 লিঙ্গ : পুরুষ
ফটো উপলব্ধ

104 IUE2963627
নাম : কাজল খরওয়ার
পিতার নাম: গোপাল প্রসাদ খরওয়ার
বাড়ির নং : 7/2
বয়স : 28 লিঙ্গ : মহিলা
ফটো উপলব্ধ

105 DPD1926492
নাম : দেবতা র্দেবী পঠক
স্বামীর নাম: বশীথ পঠক
বাড়ির নং : 7/2
বয়স : 62 লিঙ্গ : মহিলা
ফটো উপলব্ধ

106 IUE2264661
নাম : নীলেশ পাঠক
মায়ের নাম: দ্বেতা দেবী পাঠক
বাড়ির নং : 7/2
বয়স : 34 লিঙ্গ : পুরুষ
ফটো উপলব্ধ

107 IUE2460178
নাম : সন্দীপ পাঠক
মায়ের নাম: দেবতা দেবী পাঠক
বাড়ির নং : 7/2
বয়স : 30 লিঙ্গ : পুরুষ
ফটো উপলব্ধ

108 IUE2963668
নাম : পীয়ুস পাঠক
মায়ের নাম: দেবতা দেবী পাঠক
বাড়ির নং : 7/2
বয়স : 28 লিঙ্গ : পুরুষ
ফটো উপলব্ধ

109 IUE2926814
নাম : অঙ্কিত পাঠক
পিতার নাম: বশীথ পাঠক
বাড়ির নং : 7/2
বয়স : 28 লিঙ্গ : পুরুষ
ফটো উপলব্ধ

110 IUE2963619
নাম : রজনী পাঠক
মায়ের নাম: দেবতা দেবী পাঠক
বাড়ির নং : 7/2
বয়স : 26 লিঙ্গ : মহিলা
ফটো উপলব্ধ

111 IUE1682871
নাম : রাহুল কুমার সিং
পিতার নাম: মনোজ কুমার সিং
বাড়ির নং : 7/2
বয়স : 33 লিঙ্গ : পুরুষ
ফটো উপলব্ধ

112 IUE2584894
নাম : পরশনাথ যাদব
পিতার নাম: রামধানী যাদব
বাড়ির নং : 7/2
বয়স : 41 লিঙ্গ : পুরুষ
ফটো উপলব্ধ

113 IUE3016920
নাম : মুন্না লাল সোনখার
পিতার নাম: জ্ঞান চাঁদ সোনকার
বাড়ির নং : 8
বয়স : 44 লিঙ্গ : পুরুষ
ফটো উপলব্ধ

114 IUE1932862
নাম : বাবলু দাস
পিতার নাম: তারকনাথ দাস
বাড়ির নং : 8
বয়স : 56 লিঙ্গ : পুরুষ
ফটো উপলব্ধ

115 WB/21/141/267288
নাম : বসন্তি ডাস
স্বামীর নাম: বাবলু ডাস
বাড়ির নং : 8
বয়স : 53 লিঙ্গ : মহিলা
ফটো উপলব্ধ

116 IUE2264679
নাম : দীপক কুমার দাস
পিতার নাম: বাবলু দাস
বাড়ির নং : 8
বয়স : 35 লিঙ্গ : পুরুষ
ফটো উপলব্ধ

117 IUE2460194
নাম : ইন্দ্রজিৎ দাস
পিতার নাম: বাবলু দাস
বাড়ির নং : 8
বয়স : 33 লিঙ্গ : পুরুষ
ফটো উপলব্ধ

118 IUE3045978
নাম : অভিজিৎ দাস
পিতার নাম: বাবলু দাস
বাড়ির নং : 8
বয়স : 27 লিঙ্গ : পুরুষ
ফটো উপলব্ধ

119 WB/21/142/075116
নাম : সংদিয়া ডেয়
স্বামীর নাম: গনেশ ডেয়
বাড়ির নং : 8
বয়স : 71 লিঙ্গ : মহিলা
ফটো উপলব্ধ

120 WB/21/142/075446
নাম : সৌমেন ডেয়
পিতার নাম: গনেশ ডেয়
বাড়ির নং : 8
বয়স : 54 লিঙ্গ : পুরুষ
ফটো উপলব্ধ

121 WB/21/142/075157
নাম : প্রদীপ ডেয়
পিতার নাম: চিত্তরঞ্জন ডেয়
বাড়ির নং : 8
বয়স : 52 লিঙ্গ : পুরুষ
ফটো উপলব্ধ

122 WB/21/142/075181
নাম : সুমন্ত দে
পিতার নাম: গনেশ দে
বাড়ির নং : 8
বয়স : 51 লিঙ্গ : পুরুষ
ফটো উপলব্ধ

123 IUE2264687
নাম : টুম্পা দে
স্বামীর নাম: সৌমেন দে
বাড়ির নং : 8
বয়স : 38 লিঙ্গ : মহিলা
ফটো উপলব্ধ

124 IUE1273614
নাম : লক্ষ্মী ধারা
স্বামীর নাম: নির্মল ধারা
বাড়ির নং : 8
বয়স : 46 লিঙ্গ : মহিলা
ফটো উপলব্ধ

125 IUE2460186
নাম : প্রিয়াঙ্কা ধারা
পিতার নাম: প্রসাদ ধারা
বাড়ির নং : 8
বয়স : 30 লিঙ্গ : মহিলা
ফটো উপলব্ধ

126 IUE3045994
নাম : শুভ ধারা
পিতার নাম: নির্মল ধারা
বাড়ির নং : 8
বয়স : 26 লিঙ্গ : পুরুষ
ফটো উপলব্ধ

127 WB/21/142/075475
নাম : পার্থ সারথী হাজরা
পিতার নাম: দুলাল কালি হাজরা
বাড়ির নং : 8
বয়স : 61 লিঙ্গ : পুরুষ
ফটো উপলব্ধ

128 IUE3048675
নাম : প্রথা হাজরা
পিতার নাম: পার্থ সারথী হাজরা
বাড়ির নং : 8
বয়স : 27 লিঙ্গ : মহিলা
ফটো উপলব্ধ

129 IUE3001799
নাম : ভিকি কুমার
পিতার নাম: দীনেশ প্রসাদ
বাড়ির নং : 8
বয়স : 32 লিঙ্গ : পুরুষ
ফটো উপলব্ধ

130 DPD1621960
নাম : শয়মাল ঢাঁড়
পিতার নাম: কলিপদ ঢাঁড়
বাড়ির নং : 8F/1st
বয়স : 56 লিঙ্গ : পুরুষ
ফটো উপলব্ধ

131 DPD1621986
নাম : প্রসাদ ডাঁড়া
পিতার নাম: দুলল ডাঁড়া
বাড়ির নং : 8F/1st
বয়স : 54 লিঙ্গ : পুরুষ
ফটো উপলব্ধ

132 DPD1621994
নাম : অরচনা ডাঁড়া
স্বামীর নাম: প্রসাদ ডাঁড়া
বাড়ির নং : 8F/1st
বয়স : 49 লিঙ্গ : মহিলা
ফটো উপলব্ধ

133 DPD1622026
নাম : সম্মিতা হব্রা
স্বামীর নাম: পাথ হব্রা
বাড়ির নং : 8F/1st
বয়স : 47 লিঙ্গ : মহিলা
ফটো উপলব্ধ

134 IUE3185162
নাম : বিবেকানন্দ সাহা
পিতার নাম: শিব দাস সাহা
বাড়ির নং : 9
বয়স : 70 লিঙ্গ : পুরুষ
ফটো উপলব্ধ

135 WB/21/142/075213
নাম : প্রদীপ তসাহা
পিতার নাম: শঙ্কর লাল তসাহা
বাড়ির নং : 9
বয়স : 71 লিঙ্গ : পুরুষ
ফটো উপলব্ধ

136 WB/21/142/075305
নাম : শিখা তসাহা
স্বামীর নাম: প্রদীপ তসাহা
বাড়ির নং : 9
বয়স : 66 লিঙ্গ : মহিলা
ফটো উপলব্ধ

137 IUE3118866
নাম : অণুরাধা তসাহা
স্বামীর নাম: বিবেকানন্দ সাহা
বাড়ির নং : 9
বয়স : 66 লিঙ্গ : মহিলা
ফটো উপলব্ধ

138 WB/21/142/075408
নাম : অনিলেশ তসাহা
পিতার নাম: শৈলেন তসাহা
বাড়ির নং : 9
বয়স : 49 লিঙ্গ : পুরুষ
ফটো উপলব্ধ

139 DPD1622091
নাম : ইন্দ্রানী তসাহা
পিতার নাম: বিবেকানন্দ তসাহা
বাড়ির নং : 9
বয়স : 43 লিঙ্গ : মহিলা
ফটো উপলব্ধ

140 IUE1273622
নাম : ইন্দ্ররাজ সাহা
পিতার নাম: বিবেকানন্দ সাহা
বাড়ির নং : 9
বয়স : 38 লিঙ্গ : পুরুষ
ফটো উপলব্ধ

141 IUE1437854
নাম : ঐন্দ্রিলা সাহা
পিতার নাম: প্রদীপ সাহা
বাড়ির নং : 9
বয়স : 37 লিঙ্গ : মহিলা
ফটো উপলব্ধ

142 WB/21/142/075042
নাম : রাজকুমারী আগরওয়াল
স্বামীর নাম: রাজকুমার আগরওয়াল
বাড়ির নং : 10
বয়স : 71 লিঙ্গ : মহিলা
ফটো উপলব্ধ

143 DPD1622109
নাম : বুলবুল অগরওয়াল
স্বামীর নাম: সুরজ অগরওয়াল
বাড়ির নং : 10
বয়স : 48 লিঙ্গ : মহিলা
ফটো উপলব্ধ

144 DPD1622117
নাম : নিরাজ কমার অগরওয়াল
পিতার নাম: রাজকুমার অগরওয়াল
বাড়ির নং : 10
বয়স : 47 লিঙ্গ : পুরুষ
ফটো উপলব্ধ

145 DPD1926526
নাম : শোনিয়া অগরওয়াল
স্বামীর নাম: নিরাজ অগরওয়াল
বাড়ির নং : 10
বয়স : 41 লিঙ্গ : মহিলা
ফটো উপলব্ধ

146 IUE2460202
নাম : জেনিফার দেশাই
পিতার নাম: মিলন দেশাই
বাড়ির নং : 10
বয়স : 31 লিঙ্গ : মহিলা
ফটো উপলব্ধ

147 IUE2971547
নাম : নন্দ দেশাই
পিতার নাম: মিলন দেশাই
বাড়ির নং : 10
বয়স : 27 লিঙ্গ : পুরুষ
ফটো উপলব্ধ

148 IUE1682913
নাম : বিশ্বনাথ জালান
পিতার নাম: রামপ্রসাদ জালান
বাড়ির নং : 10
বয়স : 65 লিঙ্গ : পুরুষ
ADJUDICATION UNDER
ফটো উপলব্ধ

149 IUE1682921
নাম : অন্যপূর্ণা জালান
স্বামীর নাম: বিশ্বনাথ জালান
বাড়ির নং : 10
বয়স : 61 লিঙ্গ : মহিলা
ADJUDICATION UNDER
ফটো উপলব্ধ

150 IUE1682939
নাম : চিম্পু জালান
পিতার নাম: বিশ্বনাথ জালান
বাড়ির নং : 10
বয়স : 44 লিঙ্গ : পুরুষ
ADJUDICATION UNDER
ফটো উপলব্ধ

151 IUE1480797
নাম : অমরনাথ জালান
পিতার নাম: বিশ্বনাথ জালান
বাড়ির নং : 10
বয়স : 41 লিঙ্গ : পুরুষ
ADJUDICATION
ফটো উপলব্ধ

152 IUE2898914
নাম : সোনালী সিং
স্বামীর নাম: প্রদীপ কুমার সিং
বাড়ির নং : 10
বয়স : 43 লিঙ্গ : মহিলা
ফটো উপলব্ধ

153 WB/21/142/075040
নাম : সুরজ অগরওয়াল
পিতার নাম: রাজকুমার অগরওয়াল
বাড়ির নং : 10F/1st
বয়স : 52 লিঙ্গ : পুরুষ
ফটো উপলব্ধ

154 WB/21/142/075270
নাম : পুরঞ্জনা দিসাই
স্বামীর নাম: নলিন দিসাই
বাড়ির নং : 10F/1st
বয়স : 83 লিঙ্গ : মহিলা
ফটো উপলব্ধ

155 WB/21/142/075271
নাম : মিনল দিসাই
পিতার নাম: নলিন দিসাই
বাড়ির নং : 10F/1st
বয়স : 58 লিঙ্গ : পুরুষ
ফটো উপলব্ধ

156 IUE2926939
নাম : কিরন দেবী
স্বামীর নাম: বিশ্বনাথ সাউ
বাড়ির নং : 11
বয়স : 40 লিঙ্গ : মহিলা
ফটো উপলব্ধ

157 IUE2926921
নাম : রঞ্জু দেবী
স্বামীর নাম: শিব নাথ সাউ
বাড়ির নং : 11
বয়স : 37 লিঙ্গ : মহিলা
ফটো উপলব্ধ

158 IUE3124609
নাম : রোশনি শর্মা
পিতার নাম: রাম চন্দ্র শর্মা
বাড়ির নং : 11
বয়স : 22 লিঙ্গ : মহিলা
ফটো উপলব্ধ

159 REO1689801
নাম : পিয়া বালা
পিতার নাম: নির্মল বালা
বাড়ির নং : 11
বয়স : 35 লিঙ্গ : মহিলা
ফটো উপলব্ধ

160 IUE2460228
নাম : অমিত কুমার ঝা
পিতার নাম: গনেশ চন্দ্র ঝা
বাড়ির নং : 11
বয়স : 46 লিঙ্গ : পুরুষ
ফটো উপলব্ধ

161 IUE2460210
নাম : সীমা ঝা
স্বামীর নাম: অমিত কুমার ঝা
বাড়ির নং : 11
বয়স : 42 লিঙ্গ : মহিলা
ফটো উপলব্ধ

Q 162 IUE1480862
নাম : প্রদীপ কুমার মিশ্র
পিতার নাম: ভুলেশ্বর নাথ মিশ্র
বাড়ির নং : 11
বয়স : 35 লিঙ্গ : পুরুষ
DELETED
ফটো উপলব্ধ

163 IUE1975499
নাম : মনোমোহন পাণ্ডে
মায়ের নাম: নির্মলা দেবী পাণ্ডে
বাড়ির নং : 11
বয়স : 33 লিঙ্গ : পুরুষ
ফটো উপলব্ধ

164 IUE1480813
নাম : নির্মলা দেবী পান্ডে
স্বামীর নাম: রামা শংকর পান্ডে
বাড়ির নং : 11
বয়স : 50 লিঙ্গ : মহিলা
ফটো উপলব্ধ

165 IUE2926913
নাম : আরতি পাণ্ডে
পিতার নাম: রমা শঙ্কর পাণ্ডে
বাড়ির নং : 11
বয়স : 28 লিঙ্গ : মহিলা
ফটো উপলব্ধ

166 IUE2963643
নাম : লক্ষ্মী পাণ্ডে
মায়ের নাম: নিরমলা দেবী পাণ্ডে
বাড়ির নং : 11
বয়স : 26 লিঙ্গ : মহিলা
ফটো উপলব্ধ

167 DPD0583764
নাম : অমরজিত পদ্দার
পিতার নাম: উকিল পদ্দার
বাড়ির নং : 11
বয়স : 47 লিঙ্গ : পুরুষ
ফটো উপলব্ধ

168 DPD0583755
নাম : ববি পদ্দার
স্বামীর নাম: অমরজিত পদ্দার
বাড়ির নং : 11
বয়স : 46 লিঙ্গ : মহিলা
ফটো উপলব্ধ

169 IUE1970805
নাম : পাপ্পু কুমার রাই
পিতার নাম: সুরেশ রাই
বাড়ির নং : 11
বয়স : 35 লিঙ্গ : পুরুষ
ফটো উপলব্ধ

170 IUE3035524
নাম : হেমা কুমারী রাই
স্বামীর নাম: পাপ্পু রাই
বাড়ির নং : 11
বয়স : 25 লিঙ্গ : মহিলা
ফটো উপলব্ধ

171 IUE2898807
নাম : পুনিতা রায়
স্বামীর নাম: সুরেশ রায়
বাড়ির নং : 11
বয়স : 53 লিঙ্গ : মহিলা
ফটো উপলব্ধ

172 IUE0925453
নাম : সুরেশ রায়
পিতার নাম: রুপলাল রায়
বাড়ির নং : 11
বয়স : 51 লিঙ্গ : পুরুষ
ফটো উপলব্ধ

173 IUE1273663
নাম : সুমন কুমার রায়
পিতার নাম: সুরেশ রায়
বাড়ির নং : 11
বয়স : 35 লিঙ্গ : পুরুষ
ফটো উপলব্ধ

174 IUE2926830
নাম : বেবী কুমারী রায়
স্বামীর নাম: সুমন কুমার রায়
বাড়ির নং : 11
বয়স : 31 লিঙ্গ : মহিলা
ফটো উপলব্ধ

175 IUE2898583
নাম : মুকেশ সাহু
পিতার নাম: বিজয় সাহু
বাড়ির নং : 11
বয়স : 31 লিঙ্গ : পুরুষ
ফটো উপলব্ধ

176 IUE2898674
নাম : ডাব্বু শর্মা
পিতার নাম: বাবুলাল শর্মা
বাড়ির নং : 11
বয়স : 52 লিঙ্গ : পুরুষ
ফটো উপলব্ধ

177 IUE2942720
নাম : সুরজ শর্মা
পিতার নাম: দিলীপ শর্মা
বাড়ির নং : 11
বয়স : 27 লিঙ্গ : পুরুষ
ফটো উপলব্ধ

178 IUE2591675
নাম : বিশ্বনাথ সাউ
পিতার নাম: হরেন্দ্র সাউ
বাড়ির নং : 11
বয়স : 48 লিঙ্গ : পুরুষ
ফটো উপলব্ধ

179 IUE2898716
নাম : শিবনাথ সাউ
পিতার নাম: হারেন্দার সাউ
বাড়ির নং : 11
বয়স : 41 লিঙ্গ : পুরুষ
ফটো উপলব্ধ

180 IUE1975507
নাম : দীননাথ সাউ
পিতার নাম: হরেন্দ্র সাউ
বাড়ির নং : 11
বয়স : 40 লিঙ্গ : পুরুষ
ফটো উপলব্ধ

181 IUE3090974
নাম : রিষ্টিক সাউ
পিতার নাম: বিশ্বনাথ সাউ
বাড়ির নং : 11
বয়স : 23 লিঙ্গ : পুরুষ
ফটো উপলব্ধ

182 IUE3154283
নাম : অভিষেক সাউ
পিতার নাম: বিশ্বনাথ সাউ
বাড়ির নং : 11
বয়স : 22 লিঙ্গ : পুরুষ
ফটো উপলব্ধ

183 DPD1622240
নাম : হরেন্দর শাউ
পিতার নাম: চৌধুরী শাউ
বাড়ির নং : 11
বয়স : 73 লিঙ্গ : পুরুষ
ফটো উপলব্ধ

184 WB/21/142/075313
নাম : ধ্রু পথি শাউ
স্বামীর নাম: হরেন্দ্র শাউ
বাড়ির নং : 11
বয়স : 69 লিঙ্গ : মহিলা
ফটো উপলব্ধ

185 IUE3211513
নাম : বিবেক শাউ
পিতার নাম: বিশ্বনাথ শাউ
বাড়ির নং : 11
বয়স : 20 লিঙ্গ : পুরুষ
ফটো উপলব্ধ

186 DPD1239029
নাম : কষ্ণ দেবী সীজ্ঘ
স্বামীর নাম: চঁন্দ্র ভন সীজ্ঘ
বাড়ির নং : 11
বয়স : 71 লিঙ্গ : মহিলা
ফটো উপলব্ধ

187 DPD1239037
নাম : রজ কমুার সীজ্ঘ
পিতার নাম: চন্দ্রভান সীজ্ঘ
বাড়ির নং : 11
বয়স : 54 লিঙ্গ : পুরুষ
ফটো উপলব্ধ

188 IUE1682863
নাম : কবিতা সিং
স্বামীর নাম: রাজ কুমার সিং
বাড়ির নং : 11
বয়স : 52 লিঙ্গ : মহিলা
ফটো উপলব্ধ

189 IUE1682889
নাম : মধু সিং
স্বামীর নাম: বিজয় সিং
বাড়ির নং : 11
বয়স : 42 লিঙ্গ : মহিলা
ফটো উপলব্ধ

190 IUE2963601
নাম : অঞ্জলী সিং
পিতার নাম: ললিত কুমার সিং
বাড়ির নং : 11
বয়স : 37 লিঙ্গ : মহিলা
ফটো উপলব্ধ

191 IUE1480896
নাম : নেহা সিং
পিতার নাম: সুরেশ সিং
বাড়ির নং : 11
বয়স : 35 লিঙ্গ : মহিলা
ফটো উপলব্ধ

192 IUE2932721
নাম : স্বেতা সিং
পিতার নাম: রাজ কুমার সিং
বাড়ির নং : 11
বয়স : 30 লিঙ্গ : মহিলা
ফটো উপলব্ধ

193 IUE2932713
নাম : অঙ্কিতা সিং
পিতার নাম: রাজ কুমার সিং
বাড়ির নং : 11
বয়স : 29 লিঙ্গ : মহিলা
ফটো উপলব্ধ

194 IUE2898559
নাম : কুনাল সিং
পিতার নাম: সুরেশ সিং
বাড়ির নং : 11
বয়স : 28 লিঙ্গ : পুরুষ
ফটো উপলব্ধ

195 IUE3094612
নাম : অমৃতা সিং
পিতার নাম: ললিত কুমার সিং
বাড়ির নং : 11
বয়স : 23 লিঙ্গ : মহিলা
ফটো উপলব্ধ

196 IUE3178449
নাম : নিতেশ সিং
পিতার নাম: ললিত কুমার সিং
বাড়ির নং : 11
বয়স : 21 লিঙ্গ : পুরুষ
ফটো উপলব্ধ

197 DPD2001493
নাম : রেকা বার্মা
স্বামীর নাম: উদয় র্প্রসাদ বার্মা
বাড়ির নং : 11
বয়স : 52 লিঙ্গ : মহিলা
ফটো উপলব্ধ

198 IUE1480839
নাম : অভিষেক যাদব
পিতার নাম: মনোজ যাদব
বাড়ির নং : 11
বয়স : 36 লিঙ্গ : পুরুষ
ফটো উপলব্ধ

199 IUE2264711
নাম : অমন যাদব
পিতার নাম: মনোজ যাদব
বাড়ির নং : 11
বয়স : 34 লিঙ্গ : পুরুষ
ফটো উপলব্ধ

200 IUE2264695
নাম : অভয় যাদব
পিতার নাম: মনোজ যাদব
বাড়ির নং : 11
বয়স : 32 লিঙ্গ : পুরুষ
ফটো উপলব্ধ

201 IUE2898542
নাম : উমাকান্ত পাণ্ডে
পিতার নাম: রামপরপোন পাণ্ডে
বাড়ির নং : 11F/1St
বয়স : 61 লিঙ্গ : পুরুষ
ফটো উপলব্ধ

202 IUE1880145
নাম : দূর্গা বতি পাণ্ডে
স্বামীর নাম: উমাকান্ত পাণ্ডে
বাড়ির নং : 11F/1st
বয়স : 57 লিঙ্গ : মহিলা
ফটো উপলব্ধ

203 WB/21/142/075159
নাম : রাম চঁন্দ্র শউ
পিতার নাম: গনী শউ
বাড়ির নং : 11F/1st
বয়স : 81 লিঙ্গ : পুরুষ
ফটো উপলব্ধ

204 DPD0774246
নাম : মুন্নি শউ
স্বামীর নাম: রমচন্দ্র শউ
বাড়ির নং : 11F/1st
বয়স : 76 লিঙ্গ : মহিলা
ফটো উপলব্ধ

205 WB/21/142/075167
নাম : গোপাল কুমার শাউ
পিতার নাম: রাম চন্দ্র শাউ
বাড়ির নং : 11F/1st
বয়স : 51 লিঙ্গ : পুরুষ
ফটো উপলব্ধ

206 IUE3185154
নাম : ললিত কুমার সিং
পিতার নাম: রামবিনোদ সীজ্ঘ
বাড়ির নং : 11F/1st
বয়স : 53 লিঙ্গ : পুরুষ
ফটো উপলব্ধ

207 IUE3209871
নাম : আদিত্য সিং
পিতার নাম: মদন সিং
বাড়ির নং : 11,
বয়স : 21 লিঙ্গ : পুরুষ
ফটো উপলব্ধ

208 WB/21/142/075311
নাম : বিলা জদব
স্বামীর নাম: মনজ জদব
বাড়ির নং : 11F/2nd
বয়স : 53 লিঙ্গ : মহিলা
ফটো উপলব্ধ

209 WB/21/142/075294
নাম : সুরেশ সীজ্ঘ
পিতার নাম: রামচরিত সীজ্ঘ
বাড়ির নং : 11F/2nd
বয়স : 61 লিঙ্গ : পুরুষ
ফটো উপলব্ধ

210 WB/21/142/075295
নাম : রাগিনি সীজ্ঘ
স্বামীর নাম: সুরেশ সীজ্ঘ
বাড়ির নং : 11F/2nd
বয়স : 57 লিঙ্গ : মহিলা
ফটো উপলব্ধ

211 WB/21/142/075249
নাম : শকুন দেবী শাহু
স্বামীর নাম: বিজয় শাহু
বাড়ির নং : 11F GR
বয়স : 58 লিঙ্গ : মহিলা
ফটো উপলব্ধ

212 IUE3018546
নাম : অরিজিৎ ব্যানার্জী
পিতার নাম: ফাল্গুনী ব্যানার্জী
বাড়ির নং : 13
বয়স : 24 লিঙ্গ : পুরুষ
ফটো উপলব্ধ

213 IUE1798164
নাম : সোমনাথ বারুই
পিতার নাম: বিমল বারুই
বাড়ির নং : 13
বয়স : 34 লিঙ্গ : পুরুষ
ফটো উপলব্ধ

214 DPD0583416
নাম : গৌতম মৈটে
পিতার নাম: পুলিন মৈটে
বাড়ির নং : 13
বয়স : 57 লিঙ্গ : পুরুষ
ফটো উপলব্ধ

215 DPD1622620
নাম : শিমা মৈটে
স্বামীর নাম: গৌতম মৈটে
বাড়ির নং : 13
বয়স : 49 লিঙ্গ : মহিলা
ফটো উপলব্ধ

216 IUE1959907
নাম : পিয়া মাইতি
পিতার নাম: গৌতম মাইতি
বাড়ির নং : 13
বয়স : 34 লিঙ্গ : মহিলা
ফটো উপলব্ধ

217 IUE1959915
নাম : পায়েল মাইতি
পিতার নাম: গৌতম মাইতি
বাড়ির নং : 13
বয়স : 33 লিঙ্গ : মহিলা
ফটো উপলব্ধ

218 IUE2460236
নাম : সুইটি মাইতি
পিতার নাম: গৌতম মাইতি
বাড়ির নং : 13
বয়স : 31 লিঙ্গ : মহিলা
ফটো উপলব্ধ

219 IUE3152972
নাম : রত্না মুখার্জী
পিতার নাম: সুকুমার মুখার্জী
বাড়ির নং : 13
বয়স : 56 লিঙ্গ : মহিলা
ফটো উপলব্ধ

220 DPD0582836
নাম : ইন্দ্রানী মুখার্জী
পিতার নাম: পশুপতি নথ মুখার্জী
বাড়ির নং : 13
বয়স : 46 লিঙ্গ : মহিলা
ফটো উপলব্ধ

221 IUE0906966
নাম : রবীন্দ্র নাথ মুখার্জী
পিতার নাম: অমর নাথ মুখার্জী
বাড়ির নং : 13
বয়স : 40 লিঙ্গ : পুরুষ
ফটো উপলব্ধ

222 IUE2264737
নাম : সৌম্য মুখার্জী
পিতার নাম: বিশ্বনাথ মুখার্জী
বাড়ির নং : 13
বয়স : 32 লিঙ্গ : পুরুষ
ফটো উপলব্ধ

223 IUE2942712
নাম : শুভদীপ মুখার্জ্জী
পিতার নাম: বিশ্বনাথ মুখার্জ্জী
বাড়ির নং : 13
বয়স : 27 লিঙ্গ : পুরুষ
ফটো উপলব্ধ

224 WB/21/142/075440
নাম : রীতা পাল
পিতার নাম: গুপীমোহন পাল
বাড়ির নং : 13/1 Fl-1
বয়স : 78 লিঙ্গ : মহিলা
ফটো উপলব্ধ

225 WB/21/142/075226
নাম : রপা বড়ুই
স্বামীর নাম: বিমল বড়ুই
বাড়ির নং : 13F/1st
বয়স : 55 লিঙ্গ : মহিলা
ফটো উপলব্ধ

226 IUE3076874
নাম : পশুপতি নাথ মুখার্জ্জী
পিতার নাম: অমর নথ মুখার্জী
বাড়ির নং : 13F/1st
বয়স : 79 লিঙ্গ : পুরুষ
ফটো উপলব্ধ

227 WB/21/142/075153
নাম : সৌরেন মুখার্জী
পিতার নাম: গোপাল মুখার্জী
বাড়ির নং : 13F/1st
বয়স : 71 লিঙ্গ : পুরুষ
ফটো উপলব্ধ

228 DPD1622661
নাম : রাসবিহারী মুখার্জী
পিতার নাম: অমর নথ মুখার্জী
বাড়ির নং : 13F/1st
বয়স : 66 লিঙ্গ : পুরুষ
ফটো উপলব্ধ

229 WB/21/142/075439
নাম : সংদিয়া মুখার্জী
স্বামীর নাম: বিশ্ব নথ মুখার্জী
বাড়ির নং : 13F/1st
বয়স : 51 লিঙ্গ : মহিলা
ফটো উপলব্ধ

230 WB/21/142/075278
নাম : সোমা বানার্জি
স্বামীর নাম: পরিতোষ বানার্জি
বাড়ির নং : 13FL-1
বয়স : 73 লিঙ্গ : মহিলা
ফটো উপলব্ধ

231 WB/21/142/075382
নাম : দেবশীষ বানার্জি
পিতার নাম: সুধীর বানার্জি
বাড়ির নং : 13FL-1
বয়স : 69 লিঙ্গ : পুরুষ
ফটো উপলব্ধ

232 WB/21/142/075436
নাম : ফলগুনি বানার্জি
পিতার নাম: সুধীর বানার্জি
বাড়ির নং : 13FL-1
বয়স : 61 লিঙ্গ : পুরুষ
ফটো উপলব্ধ

233 WB/21/142/075279
নাম : মুনমুন বানার্জি
পিতার নাম: পরিতোষ বানার্জি
বাড়ির নং : 13FL-1
বয়স : 57 লিঙ্গ : মহিলা
ফটো উপলব্ধ

234 DPD1622695
নাম : গ্রিয়া বানার্জি
স্বামীর নাম: ফলগুনি বানার্জি
বাড়ির নং : 13FL-1
বয়স : 49 লিঙ্গ : মহিলা
ফটো উপলব্ধ

235 DPD0583559
নাম : সন্ধ্যা শাউ
স্বামীর নাম: প্রবধ শাউ
বাড়ির নং : 15/1
বয়স : 84 লিঙ্গ : মহিলা
ফটো উপলব্ধ

236 IUE3028230
নাম : কিরণ লাল
পিতার নাম: কুণাল বেনিয়া
বাড়ির নং : 15/1
বয়স : 29 লিঙ্গ : মহিলা
ফটো উপলব্ধ

237 WB/21/142/075428
নাম : মদন মোহন মাইতি
পিতার নাম: রবি মাইতি
বাড়ির নং : 15/1
বয়স : 56 লিঙ্গ : পুরুষ
ফটো উপলব্ধ

238 IUE2898575
নাম : মধুমিতা মাইতি
পিতার নাম: মদন মোহন মাইতি
বাড়ির নং : 15/1
বয়স : 30 লিঙ্গ : মহিলা
ফটো উপলব্ধ

239 XLJ0994368
নাম : তপন মজুমদার
পিতার নাম: বিশ্বনাথ মজুমদার
বাড়ির নং : 15/1
বয়স : 53 লিঙ্গ : পুরুষ
ফটো উপলব্ধ

240 XLJ0994327
নাম : নিতু মজুমদার
স্বামীর নাম: তপন মজুমদার
বাড়ির নং : 15/1
বয়স : 43 লিঙ্গ : মহিলা
ফটো উপলব্ধ

241 MFN3295136
নাম : টুলু মজুমদার
স্বামীর নাম: স্বপন মজুমদার
বাড়ির নং : 15/1
বয়স : 39 লিঙ্গ : মহিলা
ফটো উপলব্ধ

242 IUE3177987
নাম : সুস্মিতা মজুমদার
পিতার নাম: তপন মজুমদার
বাড়ির নং : 15/1
বয়স : 21 লিঙ্গ : মহিলা
ফটো উপলব্ধ

243 DPD0582480
নাম : দিলীপ সাউ
পিতার নাম: প্রবোধ শাহ
বাড়ির নং : 15/1
বয়স : 56 লিঙ্গ : পুরুষ
ফটো উপলব্ধ

244 DPD0583577
নাম : কল্পনা সাউ
স্বামীর নাম: দিলীপ শাহ
বাড়ির নং : 15/1
বয়স : 52 লিঙ্গ : মহিলা
ফটো উপলব্ধ

245 DPD0583434
নাম : রেখা সাউ
স্বামীর নাম: কলু শাউ
বাড়ির নং : 15/1
বয়স : 47 লিঙ্গ : মহিলা
ফটো উপলব্ধ

246 DPD0583504
নাম : পাপ্পু সাউ
পিতার নাম: ললজী শাউ
বাড়ির নং : 15/1
বয়স : 44 লিঙ্গ : পুরুষ
ফটো উপলব্ধ

247 IUE2460244
নাম : প্রমীলা সাউ
স্বামীর নাম: বিনোদ সাউ
বাড়ির নং : 15/1
বয়স : 42 লিঙ্গ : মহিলা
ফটো উপলব্ধ

248 IUE2460251
নাম : সুরজ সাউ
পিতার নাম: লালজী সাউ
বাড়ির নং : 15/1
বয়স : 41 লিঙ্গ : পুরুষ
ফটো উপলব্ধ

249 IUE2994960
নাম : মমতা সাউ
স্বামীর নাম: পাপ্পু সাউ
বাড়ির নং : 15/1
বয়স : 37 লিঙ্গ : মহিলা
ফটো উপলব্ধ

250 IUE1480912
নাম : অনিমেশ সাউ
পিতার নাম: দিলীপ সাউ
বাড়ির নং : 15/1
বয়স : 36 লিঙ্গ : পুরুষ
ফটো উপলব্ধ

251 IUE2898492
নাম : মমতা সাউ
পিতার নাম: কাল্লু সাউ
বাড়ির নং : 15/1
বয়স : 31 লিঙ্গ : মহিলা
ফটো উপলব্ধ

252 IUE2898484
নাম : বিজয় সাউ
পিতার নাম: কাল্লু সাউ
বাড়ির নং : 15/1
বয়স : 29 লিঙ্গ : পুরুষ
ফটো উপলব্ধ

253 IUE3097961
নাম : রেশ্মি সাউ
পিতার নাম: কাল্লু সাউ
বাড়ির নং : 15/1
বয়স : 26 লিঙ্গ : মহিলা
ফটো উপলব্ধ

254 IUE3178431
নাম : চন্দন সাউ
পিতার নাম: বিনোদ সাউ
বাড়ির নং : 15/1
বয়স : 21 লিঙ্গ : পুরুষ
ফটো উপলব্ধ

255 IUE2898500
নাম : ববিতা সাউ(গুপ্তা)
স্বামীর নাম: সুরজ সাউ
বাড়ির নং : 15/1
বয়স : 33 লিঙ্গ : মহিলা
ফটো উপলব্ধ

256 DPD0583498
নাম : রজেস কুমার শাউ
পিতার নাম: ললজী শাউ
বাড়ির নং : 15/1
বয়স : 48 লিঙ্গ : পুরুষ
ফটো উপলব্ধ

257 IUE0907543
নাম : সঞ্চালী সিং
স্বামীর নাম: ভোলা সিং
বাড়ির নং : 15/1
বয়স : 47 লিঙ্গ : মহিলা
ফটো উপলব্ধ

258 IUE2789253
নাম : অভিশেক সিং
পিতার নাম: সুরেশ কুমার সিং
বাড়ির নং : 15/1
বয়স : 44 লিঙ্গ : পুরুষ
ফটো উপলব্ধ

Q 259 DPD1926542
নাম : অর্চিতা সীজ্ঞ
পিতার নাম: সুরেশ কুমার সীজ্ঞ
বাড়ির নং : 15/1
বয়স : 40 লিঙ্গ : মহিলা
DELETED
ফটো উপলব্ধ

260 IUE0907410
নাম : অশঙ্ক সিং
পিতার নাম: রমেশ সিং
বাড়ির নং : 15/1F
বয়স : 37 লিঙ্গ : পুরুষ
ফটো উপলব্ধ

261 WB/21/142/075383
নাম : মনিক দও
পিতার নাম: জতীন্দ্র দও
বাড়ির নং : 15/1F GR
বয়স : 69 লিঙ্গ : পুরুষ
ফটো উপলব্ধ

262 DPD1622869
নাম : কুণাল লাল
পিতার নাম: বিদ্য নান্দ লাল
বাড়ির নং : 15/1F GR
বয়স : 42 লিঙ্গ : পুরুষ
ফটো উপলব্ধ

263 DPD1622877
নাম : বিজয় আনন্দ লাল
পিতার নাম: বিদ্য নান্দ লাল
বাড়ির নং : 15/1F GR
বয়স : 40 লিঙ্গ : পুরুষ
ফটো উপলব্ধ

264 IUE3062197
নাম : সুমিত্রা মজুমদার
স্বামীর নাম: বিশ্ব নথ মজুমদার
বাড়ির নং : 15/1F GR
বয়স : 74 লিঙ্গ : মহিলা
ফটো উপলব্ধ

265 IUE3062189
নাম : স্বপন মজুমদার
পিতার নাম: বিশ্বনাথ মজুমদার
বাড়ির নং : 15/1F GR
বয়স : 51 লিঙ্গ : পুরুষ
ফটো উপলব্ধ

266 WB/21/142/075274
নাম : সুরেশ কুমার সীজ্ঞ
পিতার নাম: দুয়ারিকা প্রসাদ সীজ্ঞ
বাড়ির নং : 15/1F GR
বয়স : 72 লিঙ্গ : পুরুষ
ফটো উপলব্ধ

267 WB/21/142/075276
নাম : রমেশ সীজ্ঞ
পিতার নাম: দ্বারকা প্দ সীজ্ঞ
বাড়ির নং : 15/1F GR
বয়স : 65 লিঙ্গ : পুরুষ
ফটো উপলব্ধ

268 WB/21/142/075275
নাম : উশা সীজ্ঞ
স্বামীর নাম: সুরেশ কুমার সীজ্ঞ
বাড়ির নং : 15/1F GR
বয়স : 64 লিঙ্গ : মহিলা
ফটো উপলব্ধ

269 WB/21/142/075124
নাম : গনেশ সীজ্ঞ
পিতার নাম: দ্বারকা প্দ সীজ্ঞ
বাড়ির নং : 15/1F GR
বয়স : 61 লিঙ্গ : পুরুষ
ফটো উপলব্ধ

270 WB/21/142/075277
নাম : রিণু সীজ্ঞ
স্বামীর নাম: রমেশ সীজ্ঞ
বাড়ির নং : 15/1F GR
বয়স : 61 লিঙ্গ : মহিলা
ফটো উপলব্ধ

271 DPD0775478
নাম : নটওয়ার লাল
পিতার নাম: বীদ্যনন্দ লাল
বাড়ির নং : 15/1GR
বয়স : 46 লিঙ্গ : পুরুষ
ফটো উপলব্ধ

272 WB/21/142/075355
নাম : সুকন্তলা লাল
স্বামীর নাম: বিদ্য নান্দ লাল
বাড়ির নং : 15/1GR
বয়স : 69 লিঙ্গ : মহিলা
ফটো উপলব্ধ

273 WB/21/142/075427
নাম : কল্পনা মৈটে
স্বামীর নাম: রবি মৈটে
বাড়ির নং : 15/1GR
বয়স : 71 লিঙ্গ : মহিলা
ফটো উপলব্ধ

274 DPD0583489
নাম : শ্রীমন্ত মৈটে
পিতার নাম: রবিনন্দন মৈটে
বাড়ির নং : 15/1GR
বয়স : 50 লিঙ্গ : পুরুষ
ফটো উপলব্ধ

275 DPD0583568
নাম : গিতা মৈটে
স্বামীর নাম: মদনমোহন মৈটে
বাড়ির নং : 15/1GR
বয়স : 50 লিঙ্গ : মহিলা
ফটো উপলব্ধ

276 IUE2898567
নাম : সানু মাইতি
পিতার নাম: মদন মোহন মাইতি
বাড়ির নং : 15/1GR
বয়স : 28 লিঙ্গ : পুরুষ
ফটো উপলব্ধ

277 WB/21/142/075283
নাম : রাজপতি শউ
স্বামীর নাম: ললজী শউ
বাড়ির নং : 15/1GR
বয়স : 69 লিঙ্গ : মহিলা
ফটো উপলব্ধ

278 WB/21/142/075285
নাম : কলু শউ
পিতার নাম: ললজী শউ
বাড়ির নং : 15/1GR
বয়স : 53 লিঙ্গ : পুরুষ
ফটো উপলব্ধ

279 DPD1622901
নাম : বিনোদ শউ
পিতার নাম: ললজী শউ
বাড়ির নং : 15/1GR
বয়স : 47 লিঙ্গ : পুরুষ
ফটো উপলব্ধ

280 DPD0582676
নাম : রজ কিশোর সীজ্ঝ
পিতার নাম: পরমেশ্বর সীজ্ঝ
বাড়ির নং : 15/1GR
বয়স : 64 লিঙ্গ : পুরুষ
ফটো উপলব্ধ

281 DPD0582809
নাম : চবি সীজ্ঝ
স্বামীর নাম: রজ কিশোর সীজ্ঝ
বাড়ির নং : 15/1GR
বয়স : 55 লিঙ্গ : মহিলা
ফটো উপলব্ধ

282 DPD1627017
নাম : ভলা সীজ্ঝ
পিতার নাম: রজ কিশোর সীজ্ঝ
বাড়ির নং : 15/1GR
বয়স : 41 লিঙ্গ : পুরুষ
ফটো উপলব্ধ

283 DPD1623156
নাম : সংগিতা শউ
পিতার নাম: শঙ্কর শউ
বাড়ির নং : 15/3F GR
বয়স : 47 লিঙ্গ : মহিলা
ফটো উপলব্ধ

284 IUE2926897
নাম : পুষ্পা ঝওবার
স্বামীর নাম: গোপাল দাস ঝওবার
বাড়ির নং : 16
বয়স : 71 লিঙ্গ : মহিলা
ফটো উপলব্ধ

285 IUE2926855
নাম : কেশউ জওয়ার
পিতার নাম: গোপাল দাস জওয়ার
বাড়ির নং : 16
বয়স : 44 লিঙ্গ : পুরুষ
ফটো উপলব্ধ

286 IUE2926889
নাম : পুনম ঝওবার
স্বামীর নাম: কেশও ঝওবার
বাড়ির নং : 16
বয়স : 42 লিঙ্গ : মহিলা
ফটো উপলব্ধ

287 IUE2898617
নাম : প্রিয়া কৌর
পিতার নাম: কৃত্তি সিং
বাড়ির নং : 19
বয়স : 29 লিঙ্গ : মহিলা
ফটো উপলব্ধ

288 IUE2994952
নাম : প্রীতি গুপ্তা
পিতার নাম: রাজীব গুপ্তা
বাড়ির নং : 19
বয়স : 27 লিঙ্গ : মহিলা
ফটো উপলব্ধ

289 IUE2460285
নাম : পীযুষ চৌবে
পিতার নাম: সুরজভান চৌবে
বাড়ির নং : 19
বয়স : 74 লিঙ্গ : পুরুষ
ফটো উপলব্ধ

290 IUE2743896
নাম : কিরন গুপ্তা
স্বামীর নাম: রাজীভ গুপ্তা
বাড়ির নং : 19
বয়স : 55 লিঙ্গ : মহিলা
ফটো উপলব্ধ

291 DPD1581511
নাম : বাসন্তি গুপ্তা
স্বামীর নাম: বিজয় গুপ্তা
বাড়ির নং : 19
বয়স : 46 লিঙ্গ : মহিলা
ফটো উপলব্ধ

292 IUE2264778
নাম : নয়না গুপ্তা
পিতার নাম: চন্দ্র ভুষন গুপ্তা
বাড়ির নং : 19
বয়স : 45 লিঙ্গ : মহিলা
ফটো উপলব্ধ

293 IUE2264794
নাম : রুপা গুপ্তা
পিতার নাম: চন্দ্র ভুষন গুপ্তা
বাড়ির নং : 19
বয়স : 43 লিঙ্গ : মহিলা
ফটো উপলব্ধ

294 IUE2743904
নাম : গুড্ডু গুপ্তা
পিতার নাম: রাজীভ গুপ্তা
বাড়ির নং : 19
বয়স : 30 লিঙ্গ : পুরুষ
ফটো উপলব্ধ

295 IUE2975159
নাম : রাহুল গুপ্তা
মায়ের নাম: বাসন্তী গুপ্তা
বাড়ির নং : 19
বয়স : 27 লিঙ্গ : পুরুষ
ফটো উপলব্ধ

296 IUE2994978
নাম : অমিত গুপ্তা
পিতার নাম: রাজীব গুপ্তা
বাড়ির নং : 19
বয়স : 27 লিঙ্গ : পুরুষ
ফটো উপলব্ধ

297 IUE3132453
নাম : ধ্রুব গুপ্তা
পিতার নাম: বিজয় গুপ্তা
বাড়ির নং : 19
বয়স : 22 লিঙ্গ : পুরুষ
ফটো উপলব্ধ

Q 298 IUE2898757
নাম : সোনি কৌর
পিতার নাম: কিরীটি কৌর
বাড়ির নং : 19
বয়স : 37 লিঙ্গ : মহিলা
DELETED
ফটো উপলব্ধ

299 IUE2584902
নাম : প্রমোদ কুমার মিশ্রা
পিতার নাম: রাম দুলারী মিশ্রা
বাড়ির নং : 19
বয়স : 60 লিঙ্গ : পুরুষ
ফটো উপলব্ধ

300 IUE1682897
নাম : সুপর্ণা রায়
স্বামীর নাম: প্রদীপ রায়
বাড়ির নং : 19
বয়স : 47 লিঙ্গ : মহিলা
ফটো উপলব্ধ

301 IUE1480953
নাম : দীপঙ্কর সাহা
পিতার নাম: রবীন্দ্র নাথ সাহা
বাড়ির নং : 19
বয়স : 35 লিঙ্গ : পুরুষ
ফটো উপলব্ধ

302 IUE2758035
নাম : দয়ানন্দ শর্মা
পিতার নাম: সুবিলাল শর্মা
বাড়ির নং : 19
বয়স : 50 লিঙ্গ : পুরুষ
ফটো উপলব্ধ

303 DPD1926575
নাম : র্সরিতা র্শমা
স্বামীর নাম: সুরেন্দ্র র্শমা
বাড়ির নং : 19
বয়স : 50 লিঙ্গ : মহিলা
ফটো উপলব্ধ

304 DPD0581668
নাম : পরমনন্দ র্শমা
পিতার নাম: সুবীলল র্শমা
বাড়ির নং : 19
বয়স : 49 লিঙ্গ : পুরুষ
ফটো উপলব্ধ

305 IUE1273713
নাম : অমিনা শর্মা
স্বামীর নাম: মুন্না শর্মা
বাড়ির নং : 19
বয়স : 49 লিঙ্গ : মহিলা
ফটো উপলব্ধ

306 DPD0581677
নাম : বিনদ কমুার র্শমা
পিতার নাম: সুবীলল র্শমা
বাড়ির নং : 19
বয়স : 47 লিঙ্গ : পুরুষ
ফটো উপলব্ধ

307 DPD0742423
নাম : সুনৈনা কুমরী র্শমা
স্বামীর নাম: দয়ানন্দ র্শমা
বাড়ির নং : 19
বয়স : 45 লিঙ্গ : মহিলা
ফটো উপলব্ধ

308 IUE2898591
নাম : অভিষেক কুমার শর্মা
পিতার নাম: মুন্না শর্মা
বাড়ির নং : 19
বয়স : 28 লিঙ্গ : পুরুষ
ফটো উপলব্ধ

309 IUE2963676
নাম : দীপক শর্মা
পিতার নাম: সুরেন্দ্র শর্মা
বাড়ির নং : 19
বয়স : 26 লিঙ্গ : পুরুষ
ফটো উপলব্ধ

310 IUE3094596
নাম : সুরেন্দর সিং
পিতার নাম: কাতার সিং
বাড়ির নং : 19
বয়স : 66 লিঙ্গ : পুরুষ
ফটো উপলব্ধ

311 IUE2264760
নাম : আকাশ দীপ ত্রিপাঠী
পিতার নাম: শ্যাম সুন্দর ত্রিপাঠী
বাড়ির নং : 19
বয়স : 40 লিঙ্গ : পুরুষ
ফটো উপলব্ধ

312 IUE2264752
নাম : নীরজ ত্রিপাঠী
পিতার নাম: শ্যাম সুন্দর ত্রিপাঠী
বাড়ির নং : 19
বয়স : 37 লিঙ্গ : পুরুষ
ফটো উপলব্ধ

313 IUE3136991
নাম : নিখিল কুমার যাদব
পিতার নাম: গোপী চন্দ্র যাদব
বাড়ির নং : 19
বয়স : 31 লিঙ্গ : পুরুষ
ফটো উপলব্ধ

314 IUE3034550
নাম : শ্রুতিকা যাদব
পিতার নাম: রমেশ যাদব
বাড়ির নং : 19
বয়স : 26 লিঙ্গ : মহিলা
ফটো উপলব্ধ

315 IUE3034519
নাম : অনুষ্কা যাদব
পিতার নাম: রমেশ যাদব
বাড়ির নং : 19
বয়স : 24 লিঙ্গ : মহিলা
ফটো উপলব্ধ

316 IUE3092145
নাম : ইশা যাদব
পিতার নাম: রমেশ যাদব
বাড়ির নং : 19
বয়স : 23 লিঙ্গ : মহিলা
ফটো উপলব্ধ

317 IUE0908095
নাম : প্রদীপ রয়
পিতার নাম: পবীত্র রয
বাড়ির নং : 19F
বয়স : 53 লিঙ্গ : পুরুষ
ফটো উপলব্ধ

318 WB/21/142/084092
নাম : বিমল কমুার বড়াই
পিতার নাম: বিনয় ভুষণ বড়াই
বাড়ির নং : 19F/1st
বয়স : 63 লিঙ্গ : পুরুষ
ফটো উপলব্ধ

319 WB/21/142/084310
নাম : গিতা রঈ
স্বামীর নাম: গুবুপদ রঈ
বাড়ির নং : 19F/1st
বয়স : 76 লিঙ্গ : মহিলা
ফটো উপলব্ধ

320 DPD1627025
নাম : প্রবির রঈ
পিতার নাম: গুবুপদ রঈ
বাড়ির নং : 19F/1st
বয়স : 43 লিঙ্গ : পুরুষ
ফটো উপলব্ধ

321 WB/21/142/084231
নাম : রবীন্দ্রননথ তসাহা
পিতার নাম: ফনিন্দ্রনাথ তসাহা
বাড়ির নং : 19F/1st
বয়স : 63 লিঙ্গ : পুরুষ
ফটো উপলব্ধ

322 WB/21/142/084316
নাম : কৃতি সীজ্ঝ
পিতার নাম: কটর সীজ্ঝ
বাড়ির নং : 19F/1st
বয়স : 61 লিঙ্গ : পুরুষ
ফটো উপলব্ধ

323 IUE2898732
নাম : অমরজিৎ সিং
পিতার নাম: কিরীটি সিং
বাড়ির নং : 19F/1st
বয়স : 35 লিঙ্গ : পুরুষ
ফটো উপলব্ধ

324 IUE0908442
নাম : মায়া এিপাটী
স্বামীর নাম: শ্যাম সুন্দর এিপাটী
বাড়ির নং : 19F/1st
বয়স : 57 লিঙ্গ : মহিলা
ফটো উপলব্ধ

325 DPD1624063
নাম : র্প্রদীপ রঈ
মায়ের নাম: গিতা রঈ
বাড়ির নং : 19FL-1
বয়স : 48 লিঙ্গ : পুরুষ
ফটো উপলব্ধ

326 DPD1624071
নাম : দিপক রঈ
মায়ের নাম: গিতা রঈ
বাড়ির নং : 19FL-1
বয়স : 45 লিঙ্গ : পুরুষ
ফটো উপলব্ধ

327 WB/21/142/084232
নাম : ডিপা তসাহা
স্বামীর নাম: রবিন্দ্রনাথ তসাহা
বাড়ির নং : 19FL-1
বয়স : 57 লিঙ্গ : মহিলা
ফটো উপলব্ধ

328 WB/21/142/084220
নাম : বিদ্য র্দেবী র্শমা
স্বামীর নাম: সুবীলল র্শমা
বাড়ির নং : 19GR
বয়স : 71 লিঙ্গ : মহিলা
ফটো উপলব্ধ

329 DPD0581622
নাম : সুরেন্দের র্শমা
পিতার নাম: কিশণ দেও র্শমা
বাড়ির নং : 19GR
বয়স : 66 লিঙ্গ : পুরুষ
ফটো উপলব্ধ

330 IUE3194172
নাম : বিশাল শর্মা
পিতার নাম: সুরেন্দ্র শর্মা
বাড়ির নং : ১৯
বয়স : 24 লিঙ্গ : পুরুষ
ফটো উপলব্ধ

331 WB/21/142/084081
নাম : রমেশ ইয়াদব
পিতার নাম: দয়রাম ইয়াদব
বাড়ির নং : 19GR
বয়স : 61 লিঙ্গ : পুরুষ
ফটো উপলব্ধ

332 DPD1624170
নাম : মহেশ ইয়াদব
পিতার নাম: দয়রাম ইয়াদব
বাড়ির নং : 19GR
বয়স : 54 লিঙ্গ : পুরুষ
ফটো উপলব্ধ

333 DPD1624162
নাম : শুনিতা ইয়াদব
স্বামীর নাম: রমেশ ইয়াদব
বাড়ির নং : 19GR
বয়স : 50 লিঙ্গ : মহিলা
ফটো উপলব্ধ

334 DPD1624188
নাম : রজশ্রী ইয়াদব
স্বামীর নাম: মহেশ ইয়াদব
বাড়ির নং : 19GR
বয়স : 48 লিঙ্গ : মহিলা
ফটো উপলব্ধ

335 WB/21/142/084422
নাম : রণু শ্রী মজুমদা
পিতার নাম: প্রদ্যুত কমুার মজুমদা
বাড়ির নং : 22A
বয়স : 63 লিঙ্গ : মহিলা
ফটো উপলব্ধ

336 DPD0738786
নাম : অরিন্দ্রজিত মজুমদা
মায়ের নাম: রুনুশ্রী মজুমদা
বাড়ির নং : 22A
বয়স : 46 লিঙ্গ : পুরুষ
ফটো উপলব্ধ

337 IUE2898930
নাম : মলঞ্চ মজুমদার
স্বামীর নাম: অরিন্দজিত মজুমদার
বাড়ির নং : 22A
বয়স : 45 লিঙ্গ : মহিলা
ফটো উপলব্ধ

338 IUE1480961
নাম : ভাওরলাল আগরওয়াল
পিতার নাম: শিবরামদাস আগরওয়াল
বাড়ির নং : 24
বয়স : 82 লিঙ্গ : পুরুষ
ফটো উপলব্ধ

339 IUE1480979
নাম : সরোজদেবী আগরওয়াল
স্বামীর নাম: ভাওরলাল আগরওয়াল
বাড়ির নং : 24
বয়স : 74 লিঙ্গ : মহিলা
ফটো উপলব্ধ

340 DPD0749024
নাম : সংগিতা অগরওয়াল
পিতার নাম: পুরনমল অগরওয়াল
বাড়ির নং : 24
বয়স : 49 লিঙ্গ : মহিলা
ফটো উপলব্ধ

341 DPD0585520
নাম : অশিষ অগরওয়াল
পিতার নাম: পুরনমল অগরওয়াল
বাড়ির নং : 24
বয়স : 45 লিঙ্গ : পুরুষ
ফটো উপলব্ধ

342 DPD1624253
নাম : পুণম অগরওয়াল
স্বামীর নাম: বজরং অগরওয়াল
বাড়ির নং : 24
বয়স : 44 লিঙ্গ : মহিলা
ফটো উপলব্ধ

343 IUE3091394
নাম : সুমনা কেডিয়া
স্বামীর নাম: দিনেশ কেডিয়া
বাড়ির নং : 24
বয়স : 30 লিঙ্গ : মহিলা
ফটো উপলব্ধ

344 IUE3028933
নাম : মানসী কেডিয়া
পিতার নাম: মহেশ কেডিয়া
বাড়ির নং : 24
বয়স : 28 লিঙ্গ : মহিলা
ফটো উপলব্ধ

345 IUE3028958
নাম : প্রগতি কেডিয়া
পিতার নাম: মহেশ কেডিয়া
বাড়ির নং : 24
বয়স : 24 লিঙ্গ : মহিলা
ফটো উপলব্ধ

346 IUE3090982
নাম : শ্রুতি কেদিয়া
পিতার নাম: মহেশ কেদিয়া
বাড়ির নং : 24
বয়স : 23 লিঙ্গ : মহিলা
ফটো উপলব্ধ

347 IUE2264810
নাম : কিশান কুমার শর্মা
পিতার নাম: সুরেশ কুমার শর্মা
বাড়ির নং : 24
বয়স : 32 লিঙ্গ : পুরুষ
ফটো উপলব্ধ

348 WB/21/142/084034
নাম : সন্তোষ দেবী অগরওয়াল
স্বামীর নাম: পুড়ান লাল অগরওয়াল
বাড়ির নং : 24F/1st
বয়স : 71 লিঙ্গ : মহিলা
ফটো উপলব্ধ

349 WB/21/142/084107
নাম : উমাশংকর অগরওয়াল
পিতার নাম: মদনলাল অগরওয়াল
বাড়ির নং : 24F/2nd
বয়স : 76 লিঙ্গ : পুরুষ
ফটো উপলব্ধ

350 WB/21/142/084049
নাম : মিঞ্চ দেবী অগরওয়াল
স্বামীর নাম: উমাশংকর অগরওয়াল
বাড়ির নং : 24F/2nd
বয়স : 69 লিঙ্গ : মহিলা
ফটো উপলব্ধ

351 DPD1573237
নাম : মণিশ অগরওয়াল
পিতার নাম: রাজেন্দ্র প্রসাদ অগরওয়াল
বাড়ির নং : 24F GR
বয়স : 43 লিঙ্গ : পুরুষ
ফটো উপলব্ধ

352 WB/21/142/084372
নাম : রমেশ কমুার শর্মা
পিতার নাম: শযম সুন্দের শর্মা
বাড়ির নং : 24F GR
বয়স : 61 লিঙ্গ : পুরুষ
ফটো উপলব্ধ

353 WB/21/142/084158
নাম : অণিতা শর্মা
স্বামীর নাম: রমেশ কমুার শর্মা
বাড়ির নং : 24F GR
বয়স : 60 লিঙ্গ : মহিলা
ফটো উপলব্ধ

354 DPD1624329
নাম : সুরেশ শর্মা
পিতার নাম: শ্যামসুন্দর শর্মা
বাড়ির নং : 24F GR
বয়স : 58 লিঙ্গ : পুরুষ
ফটো উপলব্ধ

355 DPD1624337
নাম : শীতা শর্মা
স্বামীর নাম: সুরেশ শর্মা
বাড়ির নং : 24F GR
বয়স : 54 লিঙ্গ : মহিলা
ফটো উপলব্ধ

356 DPD0123349
নাম : নির্মলা দেবী কেদিয়া
স্বামীর নাম: রামজি কেদিয়া
বাড়ির নং : 24FL-1
বয়স : 78 লিঙ্গ : মহিলা
ফটো উপলব্ধ

357 IUE3067378
নাম : মহেশ কেদিয়া
পিতার নাম: রামজি কেদিয়া
বাড়ির নং : 24FL-1
বয়স : 53 লিঙ্গ : পুরুষ
ফটো উপলব্ধ

358 DPD1624378
নাম : শুনিতা কেডিয়া
স্বামীর নাম: মহেশ কেডিয়া
বাড়ির নং : 24FL-1
বয়স : 52 লিঙ্গ : মহিলা
ফটো উপলব্ধ

359 DPD1624352
নাম : দিপক কেডিয়া
পিতার নাম: রামজী কেডিয়া
বাড়ির নং : 24FL-1
বয়স : 44 লিঙ্গ : পুরুষ
ফটো উপলব্ধ

360 DPD1624360
নাম : দিনেশ কেডিয়া
পিতার নাম: রামজী কেডিয়া
বাড়ির নং : 24FL-1
বয়স : 42 লিঙ্গ : পুরুষ
ফটো উপলব্ধ

361 IUE2460293
নাম : গৌরভ শর্মা
পিতার নাম: রমেশ শর্মা
বাড়ির নং : 24 Gr-Fl
বয়স : 32 লিঙ্গ : পুরুষ
ফটো উপলব্ধ

362 HTG2404317
নাম : শ্রদ্ধাঞ্জলী
স্বামীর নাম: রাজন
বাড়ির নং : 26
বয়স : 41 লিঙ্গ : মহিলা
ফটো উপলব্ধ

363 IUE1480995
নাম : অরবিন্দ চৌধুরী
পিতার নাম: শঙ্কর চৌধুরী
বাড়ির নং : 26
বয়স : 36 লিঙ্গ : পুরুষ
ফটো উপলব্ধ

364 DPD0767138
নাম : সুনীল চৌধুরী
পিতার নাম: ননদুলাল চৌধুরী
বাড়ির নং : 26
বয়স : 46 লিঙ্গ : পুরুষ
ফটো উপলব্ধ

365 DPD0746571
নাম : সংজু চৌধুরী
পিতার নাম: ননদুলাল চৌধুরী
বাড়ির নং : 26
বয়স : 44 লিঙ্গ : পুরুষ
ফটো উপলব্ধ

366 WB/21/142/084176
নাম : হরী লাল সোনকার
পিতার নাম: জগরুপ সোনকার
বাড়ির নং : 26
বয়স : 93 লিঙ্গ : পুরুষ
ফটো উপলব্ধ

367 IUE2789519
নাম : অশোক সোনকার
পিতার নাম: হরি লাল সোনকার
বাড়ির নং : 26
বয়স : 55 লিঙ্গ : পুরুষ
ফটো উপলব্ধ

368 IUE3201373
নাম : মনোজ সোনকার
পিতার নাম: হরিলাল সোনকার
বাড়ির নং : 26
বয়স : 50 লিঙ্গ : পুরুষ
ফটো উপলব্ধ

369 IUE2460301
নাম : প্রকাশ কুমার সোনকার
পিতার নাম: কাশী লাল সোনকার
বাড়ির নং : 26
বয়স : 50 লিঙ্গ : পুরুষ
ফটো উপলব্ধ

370 DPD1926609
নাম : কোমল দেবী সংকর
স্বামীর নাম: দিলীপ সংকর
বাড়ির নং : 26
বয়স : 50 লিঙ্গ : মহিলা
ফটো উপলব্ধ

371 IUE3035318
নাম : রানি সোনকর
স্বামীর নাম: অশোক শঙ্কর
বাড়ির নং : 26
বয়স : 49 লিঙ্গ : মহিলা
ফটো উপলব্ধ

372 IUE2460319
নাম : বিজয় সোনকার
পিতার নাম: সোহন সোনকার
বাড়ির নং : 26
বয়স : 45 লিঙ্গ : পুরুষ
ফটো উপলব্ধ

Q 373 IUE2898690
নাম : অনুপ সোনকার
পিতার নাম: নাথুলাল সোনকার
বাড়ির নং : 26
বয়স : 42 লিঙ্গ : পুরুষ
DELETED
ফটো উপলব্ধ

Q 374 IUE1481001
নাম : অমিত সোনকার
পিতার নাম: নাথুলাল সোনকার
বাড়ির নং : 26
বয়স : 41 লিঙ্গ : পুরুষ
DELETED
ফটো উপলব্ধ

375 IUE2926947
নাম : কিষন সোনকার
পিতার নাম: অশোক কুমার সোনকার
বাড়ির নং : 26
বয়স : 29 লিঙ্গ : পুরুষ
ফটো উপলব্ধ

376 IUE3048857
নাম : অঞ্জলি সোনকার
পিতার নাম: প্রকাশ সোনকার
বাড়ির নং : 26
বয়স : 25 লিঙ্গ : মহিলা
ফটো উপলব্ধ

377 IUE3097979
নাম : তন্নু সোনকর
পিতার নাম: অশোক সোনকর
বাড়ির নং : 26
বয়স : 24 লিঙ্গ : মহিলা
ফটো উপলব্ধ

378 IUE1480987
নাম : মৌমিতা সোনকার চৌধুরী
স্বামীর নাম: শ্যামসুন্দর সোনকার চৌধুরী
বাড়ির নং : 26
বয়স : 42 লিঙ্গ : মহিলা
ফটো উপলব্ধ

379 IUE3091618
নাম : দিনেশ কুমার যাদব
পিতার নাম: ভাদূল যাদব
বাড়ির নং : 26
বয়স : 47 লিঙ্গ : পুরুষ
ফটো উপলব্ধ

380 DPD1624410
নাম : দিননাথ চোধর্য
পিতার নাম: কানাইলাল চোধর্য
বাড়ির নং : 26F/1st
বয়স : 63 লিঙ্গ : পুরুষ
ফটো উপলব্ধ

381 DPD1624428
নাম : লক্ষি দেবী চূধর্য
স্বামীর নাম: দীনাথ চূধর্য
বাড়ির নং : 26F/1st
বয়স : 56 লিঙ্গ : মহিলা
ফটো উপলব্ধ

382 DPD2217529
নাম : ভরত চৌধরী
পিতার নাম: ডিনা নথ চৌধরী
বাড়ির নং : 26F/1st
বয়স : 37 লিঙ্গ : পুরুষ
ফটো উপলব্ধ

383 WB/21/142/084051
নাম : মহিন্দর রুমাহাতো
পিতার নাম: মেঘু রুমাহাতো
বাড়ির নং : 26F/1st
বয়স : 59 লিঙ্গ : পুরুষ
ফটো উপলব্ধ

384 WB/21/142/084374
নাম : নন্ডু লাল শঙ্কর
পিতার নাম: চগন লাল শঙ্কর
বাড়ির নং : 26F/1st
বয়স : 73 লিঙ্গ : পুরুষ
ফটো উপলব্ধ

385 DPD1625011
নাম : শ্যামসুন্দর সঙ্কচৌধর্য
পিতার নাম: কানাইলাল সঙ্কচৌধর্য
বাড়ির নং : 26F/1st
বয়স : 49 লিঙ্গ : পুরুষ
ফটো উপলব্ধ

386 WB/21/142/084217
নাম : অবিনশ প্রসাদ সীজ্ঘ
পিতার নাম: কণ্ট প্রসাদ সীজ্ঘ
বাড়ির নং : 26F/1st
বয়স : 66 লিঙ্গ : পুরুষ
ফটো উপলব্ধ

387 DPD1625029
নাম : অনিল কমার সীজ্ঘ
পিতার নাম: কণ্ট প্রসাদ সীজ্ঘ
বাড়ির নং : 26F/1st
বয়স : 65 লিঙ্গ : পুরুষ
ফটো উপলব্ধ

388 DPD2217537
নাম : হীমজ্ঞশহু সীজ্ঘ
পিতার নাম: অবিনশ প্রসদ সীজ্ঘ
বাড়ির নং : 26F/1st
বয়স : 43 লিঙ্গ : পুরুষ
ফটো উপলব্ধ

389 WB/21/142/084251
নাম : কমলা সোনকার
স্বামীর নাম: কাশি লাল সোনকার
বাড়ির নং : 26F/1st
বয়স : 71 লিঙ্গ : মহিলা
ফটো উপলব্ধ

390 IUE3163003
নাম : দিলীপ সোন্কর
পিতার নাম: হরি লাল সোনকার
বাড়ির নং : 26F/1st
বয়স : 55 লিঙ্গ : পুরুষ
ফটো উপলব্ধ

391 DPD1624204
নাম : অমর নথ সংকর
পিতার নাম: নথু রাম সংকর
বাড়ির নং : 26F/1st
বয়স : 47 লিঙ্গ : পুরুষ
ফটো উপলব্ধ

392 IHM1805746
নাম : প্রেরণা ঝুনঝুনওয়ালা
পিতার নাম: সন্দীপ লোহারিওয়ালা
বাড়ির নং : 1সি
বয়স : 32 লিঙ্গ : মহিলা
ফটো উপলব্ধ

393 IUE3186798
নাম : পুতুল চৌধুরী
স্বামীর নাম: সুশীল চৌধুরী
বাড়ির নং : ২৬
বয়স : 42 লিঙ্গ : মহিলা
ফটো উপলব্ধ

394 IUE3190253
নাম : প্রিয়াংকা তীয়ারী
পিতার নাম: শ্রী চন্দ্র তীয়ারী
বাড়ির নং : ৭/১
বয়স : 27 লিঙ্গ : মহিলা
ফটো উপলব্ধ

395 IUE3191137
নাম : অঙ্কিতা সিং
পিতার নাম: বিজয় সিং
বাড়ির নং : ১১
বয়স : 20 লিঙ্গ : মহিলা
ফটো উপলব্ধ

396 IUE3197472
নাম : প্রাপ্তী খান্ডেলওয়াল
পিতার নাম: অরবিন্দ কুমার খান্ডেলওয়াল
বাড়ির নং : ২
বয়স : 20 লিঙ্গ : মহিলা
ফটো উপলব্ধ

397 IUE3197571
নাম : অমিত দাস
পিতার নাম: অশোক দাস
বাড়ির নং : ৩
বয়স : 22 লিঙ্গ : পুরুষ
ফটো উপলব্ধ

398 XGD3248861
নাম : □□□□□□□ □□□□□
মায়ের নাম: □□□□□ □□□□
বাড়ির নং : 26 নং
বয়স : 32 লিঙ্গ : মহিলা
ফটো উপলব্ধ

399 IUE3224649
নাম : মীনা কুমারী গুপ্তা
পিতার নাম: চন্দ্র ভূষণ গুপ্তা
বাড়ির নং : ১৯
বয়স : 49 লিঙ্গ : মহিলা
ফটো উপলব্ধ

400 IUE3226628
নাম : লক্ষ্মী শর্মা
পিতার নাম: ডাব্বু শর্মা
বাড়ির নং : ১১
বয়স : 20 লিঙ্গ : মহিলা
ফটো উপলব্ধ

401 IUE3231321
নাম : আয়ুষ কুমার ঝা
পিতার নাম: অমিত কুমার ঝা
বাড়ির নং : ১১
বয়স : 20 লিঙ্গ : পুরুষ
ফটো উপলব্ধ

402 IUE3232659
নাম : অনীশা শর্মা
স্বামীর নাম: শ্যামসুন্দর শর্মা
বাড়ির নং : ২
বয়স : 39 লিঙ্গ : মহিলা
ফটো উপলব্ধ

403 IUE3228715
নাম : অরুনাভ দত্ত
পিতার নাম: রবি দত্ত
বাড়ির নং : ১বি
বয়স : 19 লিঙ্গ : পুরুষ
ফটো উপলব্ধ

404 IUE3238540
নাম : সুমিত সাউ
পিতার নাম: বিনোদ সাউ
বাড়ির নং : ১৫/১
বয়স : 19 লিঙ্গ : পুরুষ
ফটো উপলব্ধ

405 IUE3241676
নাম : পায়েল জালান
স্বামীর নাম: চিমপু জালান
বাড়ির নং : 10
বয়স : 36 লিঙ্গ : মহিলা
ফটো উপলব্ধ

406 IUE3241775
নাম : সোনি কুমারী
স্বামীর নাম: অভিষেক কুমার শর্মা
বাড়ির নং : ১৯
বয়স : 23 লিঙ্গ : মহিলা
ফটো উপলব্ধ

407 IUE3241965
নাম : সোনি কুমারী
পিতার নাম: গুড্ডু শর্মা
বাড়ির নং : ১৯
বয়স : 21 লিঙ্গ : মহিলা
ফটো উপলব্ধ

408 IUE3243300
নাম : মুন্নি সোনকার
পিতার নাম: গৌরী সোনকার
বাড়ির নং : ৮
বয়স : 39 লিঙ্গ : মহিলা
ফটো উপলব্ধ

409 IUE3247053
নাম : নেহা জালান
পিতার নাম: দিলীপ জালান
বাড়ির নং : 10
বয়স : 33 লিঙ্গ : মহিলা
ফটো উপলব্ধ

নির্বাচক সংখ্যার সারসংক্ষেপ :

A) নির্বাচকের সংখ্যা :

		নির্বাচক তালিকার প্রকৃতি	নির্বাচক তালিকার পরিচিতি :	নির্বাচকের সংখ্যা :			
				পুরুষ	মহিলা	তৃতীয় লিঙ্গ	মোট
I	মূল তালিকা	মূল তালিকা	বিশেষ নিবিড় সংশোধনী ২০২৬-এর চূড়ান্ত ভোটার তালিকা	223	186	0	409
II	1- সংযোজন তালিকা	সংযোজনী 1	বিশেষ সংক্ষিপ্ত সংশোধন 2026	0	0	0	0
III	2- বিয়োজন তালিকা	সংযোজনী 1	বিশেষ সংক্ষিপ্ত সংশোধন 2026	4	2	0	6
IV	'লিঙ্গ ক্ষেত্রের' পরিবর্তনের কারণে পার্থক্য			0	0	0	0
নির্বাচকের মোট সংখ্যা (I+II-III+IV)				219	184	0	403

B) ত্রুটি সংশোধনের সংখ্যা :

নির্বাচক তালিকার প্রকৃতি	নির্বাচক তালিকার পরিচিতি :	ত্রুটি সংশোধনের সংখ্যা :
সংযোজনী 1	বিশেষ সংক্ষিপ্ত সংশোধন 2026	0

নির্বাচক নিবন্ধন আধিকারিকের স্বাক্ষর

E-মৃত, S-স্থানান্তরিত, R-একাধিকবার অন্তর্ভুক্ত, M-নিখোঁজ, Q-যোগ্য নহে