নির্বাচক তালিকা 2026 S25 পশ্চিমবঙ্গ

বিধানসভা নির্বাচনক্ষেত্রের নং, নাম ও সংরক্ষণের স্থিতি : 166 - শ্যাম পুকুর (সাধারণ)	অংশ নং : 43

বিধানসভা নির্বাচনক্ষেত্রটি যে লোকসভা নির্বাচনক্ষেত্রের / ক্ষেত্রসমুহের অন্তর্ভূক্ত তার নং, নাম ও সংরক্ষণ স্থিতি : 24 - কলকাতা উত্তর (সাধারণ)

1. সংশোধনের পূর্ণ বিবরণ

সংশোধনের বৎসর :	2026	নির্বাচক তালিকার পরিচিতি : বিশেষ নিবিড় সংশোধনী ২০২৬-এর চূড়ান্ত ভোটার তালিকা
ভিত্তি তারিখ :	01-01-2026	
সংশোধনের প্রকৃতি :	বিশেষ নিবিড় সংশোধনী 2026	
প্রকাশনার তারিখ :	28-02-2026	

2. অংশ ও নির্বাচনী এলাকার পূর্ণ বিবরণ :

অংশের ভাগ নং ও নাম :

1-বলরাম মজুমদার স্ট্রীট
2-গোঁসাই পাড়া লেন

প্রধান শহর/গ্রাম	: কলকাতা মিউনিসিপাল কর্পোঃ
ওয়ার্ড	: 009
থানা	: শ্যামপুকুর
গ্রাম পঞ্চায়েত	:
ব্লক	:
মহকুমা	:
জেলা	: কলকাতা উত্তর
পিন	: 700005

3. ভোট গ্রহন কেন্দ্রের পূর্ণ বিবরণ :

ভোট গ্রহন কেন্দ্রের নং, নাম :	ভোট গ্রহন কেন্দ্রের শ্রেণী :	শহরাঞ্চল
43 - উপেন্দ্র বিদ্যামন্দির ভোট গ্রহন কেন্দ্রের ঠিকানা : উপেন্দ্র বিদ্যামন্দির, রুম-১, ৫৫,বলরাম মজুমদার স্ট্রীট,কলকাতা-৫	এই অংশে সহায়ক ভোটগ্রহন কেন্দ্রের সংখ্যা :	0

4. নির্বাচকের সংখ্যা :

প্রথম ক্রমিক নং	শেষ ক্রমিক নং	মোট সংখ্যা			
		পুরুষ	মহিলা	তৃতীয় লিঙ্গ	মোট
1	839	393	431	0	824

নির্বাচক নিবন্ধন আধিকারিকের স্বাক্ষর

Nazri Naksha	Google Map View
	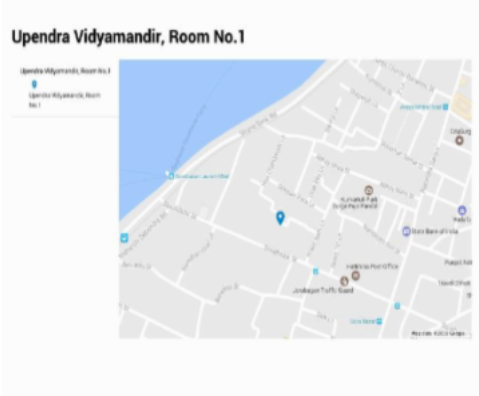

Polling Station Building Front View	Polling Station Front View

Cad View	Key MAP View
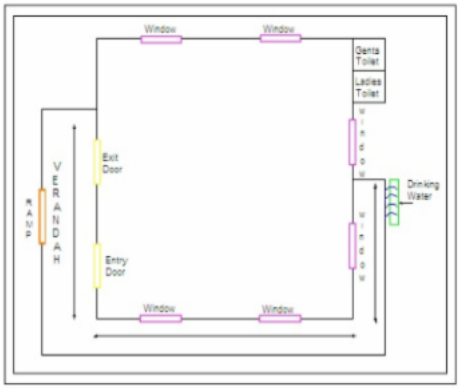	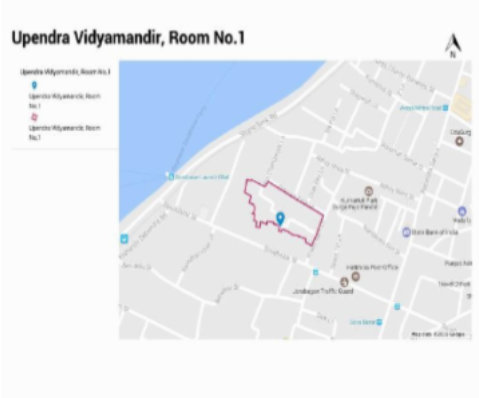

1 IUE1671767
নাম : সৌমেন রায়
পিতার নাম: হরিপদ রায়
বাড়ির নং : 1
বয়স : 52 লিঙ্গ : পুরুষ
ফটো উপলব্ধ

2 IUE1258342
নাম : মিঠু রায়
স্বামীর নাম: সৌমেন রায়
বাড়ির নং : 1
বয়স : 44 লিঙ্গ : মহিলা
ফটো উপলব্ধ

3 WB/21/140/291354
নাম : নকুল কসরকার
পিতার নাম: নরোকম কসরকার
বাড়ির নং : 1
বয়স : 75 লিঙ্গ : পুরুষ
ফটো উপলব্ধ

4 WB/21/140/291355
নাম : কল্পনা কসরকার
স্বামীর নাম: নকুল কসরকার
বাড়ির নং : 1
বয়স : 68 লিঙ্গ : মহিলা
ফটো উপলব্ধ

5 FLG2442390
নাম : শুশান্ত কসরকার
পিতার নাম: নকুল চ কসরকার
বাড়ির নং : 1
বয়স : 42 লিঙ্গ : পুরুষ
ফটো উপলব্ধ

6 IUE2235331
নাম : পিঙ্কি সরকার
স্বামীর নাম: সুশান্ত সরকার
বাড়ির নং : 1
বয়স : 38 লিঙ্গ : মহিলা
ফটো উপলব্ধ

7 IUE1544923
নাম : সুমিত পাল
পিতার নাম: হরি পদ পাল
বাড়ির নং : 2/1
বয়স : 58 লিঙ্গ : পুরুষ
ফটো উপলব্ধ

8 IUE1544899
নাম : সীমা পাল
স্বামীর নাম: সুমিত পাল
বাড়ির নং : 2/1
বয়স : 57 লিঙ্গ : মহিলা
ফটো উপলব্ধ

9 IUE1544931
নাম : অঙ্কিত পাল
পিতার নাম: সুমিত পাল
বাড়ির নং : 2/1
বয়স : 34 লিঙ্গ : পুরুষ
ফটো উপলব্ধ

10 IUE2422822
নাম : সুদর্শনা পাল চৌধুরী
স্বামীর নাম: সৌরভ পাল চৌধুরী
বাড়ির নং : 2/2
বয়স : 45 লিঙ্গ : মহিলা
ফটো উপলব্ধ

11 WB/21/140/354351
নাম : সন্দীপ কুমার সাহা
পিতার নাম: রজনী কান্ত সাহা
বাড়ির নং : 2/2
বয়স : 57 লিঙ্গ : পুরুষ
ফটো উপলব্ধ

12 IUE1544840
নাম : শ্রীপর্না সাহা
স্বামীর নাম: সন্দীপ কুমার সাহা
বাড়ির নং : 2/2
বয়স : 52 লিঙ্গ : মহিলা
ফটো উপলব্ধ

13 IUE2422806
নাম : সঞ্জয় সাহা
পিতার নাম: নিরঞ্জন সাহা
বাড়ির নং : 2/2
বয়স : 51 লিঙ্গ : পুরুষ
ফটো উপলব্ধ

14 IUE2422814
নাম : তানিয়া সাহা
স্বামীর নাম: সঞ্জয় সাহা
বাড়ির নং : 2/2
বয়স : 46 লিঙ্গ : মহিলা
ফটো উপলব্ধ

15 IUE3045499
নাম : সায়ণীকা সাহা
পিতার নাম: সন্দীপ কুমার সাহা
বাড়ির নং : 2/2
বয়স : 27 লিঙ্গ : মহিলা
ফটো উপলব্ধ

16 IUE1257278
নাম : আলো রায়
স্বামীর নাম: মানবেন্দ্র নাথ রায়
বাড়ির নং : 2/2F/2
বয়স : 76 লিঙ্গ : মহিলা
ফটো উপলব্ধ

17 TBI1264878
নাম : স্নেহশ্রী মল্লিক
স্বামীর নাম: শুভব্রত মল্লিক
বাড়ির নং : ১৪
বয়স : 29 লিঙ্গ : মহিলা
ফটো উপলব্ধ

18 WB/21/140/291359
নাম : সুব্রত কুমার মল্লিক
পিতার নাম: শিবাপদ মল্লিক
বাড়ির নং : 14
বয়স : 71 লিঙ্গ : পুরুষ
ফটো উপলব্ধ

19 WB/21/140/291480
নাম : শুক্লা মুললিক
স্বামীর নাম: সব্রত মুললিক
বাড়ির নং : 14
বয়স : 59 লিঙ্গ : মহিলা
ফটো উপলব্ধ

20 IUE1543719
নাম : শুভব্রত মল্লিক
পিতার নাম: সুব্রত মল্লিক
বাড়ির নং : 14
বয়স : 35 লিঙ্গ : পুরুষ
ফটো উপলব্ধ

21 WB/21/140/291251
নাম : অংজলী তসাহা
পিতার নাম: মণিলাল তসাহা
বাড়ির নং : 14/1/1A
বয়স : 71 লিঙ্গ : মহিলা
ফটো উপলব্ধ

22 WB/21/140/291111
নাম : অশোক ক্র কসরকার
পিতার নাম: গগন চ কসরকার
বাড়ির নং : 14/2
বয়স : 68 লিঙ্গ : পুরুষ
ফটো উপলব্ধ

23 WB/21/140/291149
নাম : অসিত কুমার সরকার
পিতার নাম: গগন চন্দ্র সরকার
বাড়ির নং : 14/2
বয়স : 67 লিঙ্গ : পুরুষ
ফটো উপলব্ধ

24 WB/21/140/291110
নাম : শপ্না কসরকার
স্বামীর নাম: অশোক ক্র কসরকার
বাড়ির নং : 14/2
বয়স : 59 লিঙ্গ : মহিলা
ফটো উপলব্ধ

25 FLG0929240
নাম : বংন্দনা কসরকার
স্বামীর নাম: অসিত কমুার কসরকার
বাড়ির নং : 14/2
বয়স : 58 লিঙ্গ : মহিলা
ফটো উপলব্ধ

26 IUE1451491
নাম : অরিত্রিকা সরকার
পিতার নাম: অশোক কুমার সরকার
বাড়ির নং : 14/2
বয়স : 36 লিঙ্গ : মহিলা
ফটো উপলব্ধ

27 IUE2870178
নাম : অর্পিতা সরকার
পিতার নাম: অসিত কুমার সরকার
বাড়ির নং : 14/2
বয়স : 29 লিঙ্গ : মহিলা
ফটো উপলব্ধ

28 IUE3079845
নাম : রঞ্জনা দত্ত
স্বামীর নাম: দিলীপ দত্ত
বাড়ির নং : 14/3
বয়স : 65 লিঙ্গ : মহিলা
ফটো উপলব্ধ

29 FLG2596880
নাম : সৌম্যজীত দত্ত
পিতার নাম: দিলীপ কমুার দত্ত
বাড়ির নং : 14/3
বয়স : 40 লিঙ্গ : পুরুষ
ফটো উপলব্ধ

30 IUE1451426
নাম : দেবাঞ্জন দত্ত
পিতার নাম: দিলীপ কুমার দত্ত
বাড়ির নং : 14/3
বয়স : 36 লিঙ্গ : পুরুষ
ফটো উপলব্ধ

31 IUE2236487
নাম : দেবলীনা সিংহ
পিতার নাম: রঞ্জিত সিংহ
বাড়ির নং : 14/3
বয়স : 31 লিঙ্গ : মহিলা
ফটো উপলব্ধ

32 IUE0241760
নাম : অভিকেন্দ্র নাথ সাহা
পিতার নাম: অলোকেন্দ্র নাথ সাহা
বাড়ির নং : 14/4
বয়স : 39 লিঙ্গ : পুরুষ
ফটো উপলব্ধ

33 WB/21/140/291304
নাম : সৌমেন্দ্রা নথ তসাহা
পিতার নাম: অমরেন্দ্র নথ তসাহা
বাড়ির নং : 14/4
বয়স : 73 লিঙ্গ : পুরুষ
ফটো উপলব্ধ

34 WB/21/140/291441
নাম : অলোকেন্দ্রা নথ তসাহা
পিতার নাম: অমরেন্দ্র নথ তসাহা
বাড়ির নং : 14/4
বয়স : 70 লিঙ্গ : পুরুষ
ফটো উপলব্ধ

35 FLG2594794
নাম : অলপনা তসাহা
স্বামীর নাম: সৌমেন্দ্রা তসাহা
বাড়ির নং : 14/4
বয়স : 63 লিঙ্গ : মহিলা
ফটো উপলব্ধ

36 WB/21/140/291293
নাম : সুজতা তসাহা
স্বামীর নাম: অলোকেন্দ্রা নথ তসাহা
বাড়ির নং : 14/4
বয়স : 61 লিঙ্গ : মহিলা
ফটো উপলব্ধ

37 IUE2870160
নাম : নিশিমিতা মল্লিক
পিতার নাম: সন্দীপ মল্লিক
বাড়ির নং : 14B
বয়স : 28 লিঙ্গ : মহিলা
ফটো উপলব্ধ

38 WB/21/140/291476
নাম : নারায়ণ চ . বসাক
পিতার নাম: সুর্যলল বসাক
বাড়ির নং : 15
বয়স : 71 লিঙ্গ : পুরুষ
ফটো উপলব্ধ

39 IUE3002383
নাম : আরতি বসাক
স্বামীর নাম: মধুসুদন বসাক
বাড়ির নং : 15
বয়স : 68 লিঙ্গ : মহিলা
ফটো উপলব্ধ

40 WB/21/140/291220
নাম : প্রতিমা বসাক
স্বামীর নাম: রাধগোবিন্দ বসাক
বাড়ির নং : 15
বয়স : 68 লিঙ্গ : মহিলা
ফটো উপলব্ধ

41 WB/21/140/291477
নাম : ঋনা বসাক
স্বামীর নাম: নারায়ণ বসাক
বাড়ির নং : 15
বয়স : 66 লিঙ্গ : মহিলা
ফটো উপলব্ধ

42 FLG2109916
নাম : অরপিতা বসাক
পিতার নাম: রাধা গবিন্দ বসাক
বাড়ির নং : 15
বয়স : 44 লিঙ্গ : মহিলা
ফটো উপলব্ধ

43 IUE1945245
নাম : সুবজিৎ বসাক
পিতার নাম: মধুসুদন বসাক
বাড়ির নং : 15
বয়স : 33 লিঙ্গ : পুরুষ
ফটো উপলব্ধ

44 IUE2579035
নাম : অর্চ্চিস্মান বসাক
পিতার নাম: নারায়ন চন্দ্র বসাক
বাড়ির নং : 15
বয়স : 30 লিঙ্গ : পুরুষ
ফটো উপলব্ধ

45 WB/21/140/294002
নাম : যাদব রঞ্জন রায়
পিতার নাম: অমিয় রঞ্জন রায়
বাড়ির নং : 15
বয়স : 54 লিঙ্গ : পুরুষ
ফটো উপলব্ধ

46 IUE2422830
নাম : অর্চিতা রায়(বসাক)
স্বামীর নাম: যাদব রায়
বাড়ির নং : 15
বয়স : 49 লিঙ্গ : মহিলা
ফটো উপলব্ধ

47 IUE3089794
নাম : জয়ন্ত সাহা
পিতার নাম: মিন্টু সাহা
বাড়ির নং : 15
বয়স : 52 লিঙ্গ : পুরুষ
ফটো উপলব্ধ

48 IUE3002862
নাম : প্রবির তসাহা
পিতার নাম: নারায়ণ তসাহা
বাড়ির নং : 16
বয়স : 69 লিঙ্গ : পুরুষ
ফটো উপলব্ধ

49 WB/21/140/291178
নাম : পুরবি তসাহা
স্বামীর নাম: প্রবির তসাহা
বাড়ির নং : 16
বয়স : 61 লিঙ্গ : মহিলা
ফটো উপলব্ধ

50 IUE1945229
নাম : প্রলয় শংকর সাহা
পিতার নাম: প্রবীর কুমার সাহা
বাড়ির নং : 16
বয়স : 32 লিঙ্গ : পুরুষ
ফটো উপলব্ধ

51 IUE2917318
নাম : প্রতিভা সাহা
পিতার নাম: প্রবীর কুমার সাহা
বাড়ির নং : 16
বয়স : 28 লিঙ্গ : মহিলা
ফটো উপলব্ধ

52 FLG2306777
নাম : শমিষ্ঠা তসাহা
পিতার নাম: ক্ষিতিশ তসাহা
বাড়ির নং : 16/1
বয়স : 40 লিঙ্গ : মহিলা
ফটো উপলব্ধ

53 WB/21/140/291501
নাম : দেবাশিস সেত্ত
পিতার নাম: ভোলানাথ সেত্ত
বাড়ির নং : 16/1
বয়স : 51 লিঙ্গ : পুরুষ
ফটো উপলব্ধ

54 WB/21/140/291141
নাম : জয়ণ্তী সেত্ত
পিতার নাম: ভোলানাথ সেত্ত
বাড়ির নং : 16/1
বয়স : 50 লিঙ্গ : মহিলা
ফটো উপলব্ধ

55 WB/21/140/264126
নাম : আরতী পাল
স্বামীর নাম: রঞ্জিত পাল
বাড়ির নং : 17
বয়স : 71 লিঙ্গ : মহিলা
ফটো উপলব্ধ

56 WB/21/140/291470
নাম : প্রবিণ কুমার কসরকার
পিতার নাম: ধীরেন্দ্র নথ কসরকার
বাড়ির নং : 17/1
বয়স : 81 লিঙ্গ : পুরুষ
ফটো উপলব্ধ

57 WB/21/140/291165
নাম : প্রতিমা কসরকার
স্বামীর নাম: অশিম কসরকার
বাড়ির নং : 17/1
বয়স : 81 লিঙ্গ : মহিলা
ফটো উপলব্ধ

58 IUE3111762
নাম : তপন সরকার
পিতার নাম: ধীরেন্দ্রনাথ সরকার
বাড়ির নং : 17/1
বয়স : 69 লিঙ্গ : পুরুষ
ফটো উপলব্ধ

59 WB/21/140/291215
নাম : নিটা কসরকার
স্বামীর নাম: সনত্ কসরকার
বাড়ির নং : 17/1
বয়স : 69 লিঙ্গ : মহিলা
ফটো উপলব্ধ

60 WB/21/140/291305
নাম : তরন কুমার কসরকার
পিতার নাম: ধীরেন্দ্রনাথ কসরকার
বাড়ির নং : 17/1
বয়স : 68 লিঙ্গ : পুরুষ
ফটো উপলব্ধ

61 WB/21/140/291216
নাম : শর্মিলা কসরকার
স্বামীর নাম: তরন কসরকার
বাড়ির নং : 17/1
বয়স : 68 লিঙ্গ : মহিলা
ফটো উপলব্ধ

62 FLG2350148
নাম : রেবা কসরকার
স্বামীর নাম: তপন কসরকার
বাড়ির নং : 17/1
বয়স : 66 লিঙ্গ : মহিলা
ফটো উপলব্ধ

63 IUE3269644
নাম : অরুণ কুমার সরকার
পিতার নাম: ধীরেন্দ্রনাথ কসরকার
বাড়ির নং : 17/1
বয়স : 65 লিঙ্গ : পুরুষ
ফটো উপলব্ধ

64 WB/21/140/291498
নাম : বড়ুন ক্র কসরকার
পিতার নাম: ধীরেন্দ্রনাথ কসরকার
বাড়ির নং : 17/1
বয়স : 61 লিঙ্গ : পুরুষ
ফটো উপলব্ধ

65 WB/21/140/291196
নাম : রপা কসরকার
স্বামীর নাম: অরুন কসরকার
বাড়ির নং : 17/1
বয়স : 61 লিঙ্গ : মহিলা
ফটো উপলব্ধ

66 WB/21/140/291269
নাম : সংজিব ক্র কসরকার
পিতার নাম: অশিম কসরকার
বাড়ির নং : 17/1
বয়স : 59 লিঙ্গ : পুরুষ
ফটো উপলব্ধ

67 WB/21/140/291195
নাম : কেয়া কসরকার
স্বামীর নাম: বড়ুন কসরকার
বাড়ির নং : 17/1
বয়স : 59 লিঙ্গ : মহিলা
ফটো উপলব্ধ

68 WB/21/140/291164
নাম : রজিব কসরকার
পিতার নাম: অশিম কসরকার
বাড়ির নং : 17/1
বয়স : 56 লিঙ্গ : পুরুষ
ফটো উপলব্ধ

69 WB/21/140/291211
নাম : ববীতা কসরকার
পিতার নাম: প্রবিণ কমুার কসরকার
বাড়ির নং : 17/1
বয়স : 56 লিঙ্গ : মহিলা
ফটো উপলব্ধ

70 WB/21/140/291358
নাম : সোমা সরকার
পিতার নাম: প্রবীন কুমার সরকার
বাড়ির নং : 17/1
বয়স : 53 লিঙ্গ : মহিলা
ফটো উপলব্ধ

71 WB/21/140/291222
নাম : সুজোয ক্র . কসরকার
পিতার নাম: প্রবিণ কসরকার
বাড়ির নং : 17/1
বয়স : 51 লিঙ্গ : পুরুষ
ফটো উপলব্ধ

72 FLG2110914
নাম : রিংকু কসরকার
স্বামীর নাম: সংজিব কসরকার
বাড়ির নং : 17/1
বয়স : 48 লিঙ্গ : মহিলা
ফটো উপলব্ধ

73 FLG1984665
নাম : রজিতা কসরকার
স্বামীর নাম: সুজোয ক্র . কসরকার
বাড়ির নং : 17/1
বয়স : 46 লিঙ্গ : মহিলা
ফটো উপলব্ধ

74 IUE2235422
নাম : টুম্পা সরকার
পিতার নাম: তপন সরকার
বাড়ির নং : 17/1
বয়স : 41 লিঙ্গ : মহিলা
ফটো উপলব্ধ

75 FLG2352722
নাম : তনয় কমুার কসরকার
পিতার নাম: তরন কসরকার
বাড়ির নং : 17/1
বয়স : 39 লিঙ্গ : পুরুষ
ফটো উপলব্ধ

76 IUE2235281
নাম : অহনা সরকার
পিতার নাম: অরুন কুমার সরকার
বাড়ির নং : 17/1
বয়স : 32 লিঙ্গ : মহিলা
ফটো উপলব্ধ

77 IUE2870236
নাম : রিয়া সরকার
পিতার নাম: বরুন কুমার সরকার
বাড়ির নং : 17/1
বয়স : 30 লিঙ্গ : মহিলা
ফটো উপলব্ধ

78 IUE3194339
নাম : দেবাঞ্জন সরকার
পিতার নাম: সঞ্জীব সরকার
বাড়ির নং : ১৭/১
বয়স : 20 লিঙ্গ : পুরুষ
ফটো উপলব্ধ

79 IUE3170099
নাম : আদ্রিতা সরকার
পিতার নাম: অরুণ কুমার সরকার
বাড়ির নং : ১৭/১
বয়স : 20 লিঙ্গ : মহিলা
ফটো উপলব্ধ

80 IUE3170529
নাম : অহর্নিশা সরকার
পিতার নাম: অরুণ কুমার সরকার
বাড়ির নং : ১৭/১
বয়স : 20 লিঙ্গ : মহিলা
ফটো উপলব্ধ

81 WB/21/140/291471
নাম : অশিম কুমার সরকার
পিতার নাম: ধীরেন্দ্র নাথ সরকার
বাড়ির নং : 17/1
বয়স : 84 লিঙ্গ : পুরুষ
ফটো উপলব্ধ

82 WB/21/140/291142
নাম : হরীদস বসাক
পিতার নাম: বণমালি বসাক
বাড়ির নং : 19
বয়স : 88 লিঙ্গ : পুরুষ
ফটো উপলব্ধ

83 IUE3008745
নাম : রেকা বসাক
স্বামীর নাম: জগন্নাথ বসাক
বাড়ির নং : 19
বয়স : 82 লিঙ্গ : মহিলা
ফটো উপলব্ধ

84 WB/21/140/291183
নাম : ছয়া বসাক
স্বামীর নাম: হরীদস বসাক
বাড়ির নং : 19
বয়স : 75 লিঙ্গ : মহিলা
ফটো উপলব্ধ

85 IUE3077146
নাম : দেবাশীষ বসাক
পিতার নাম: জগন্নাথ বসাক
বাড়ির নং : 19
বয়স : 56 লিঙ্গ : পুরুষ
ফটো উপলব্ধ

86 WB/21/140/291429
নাম : শান্তনু বসাক
পিতার নাম: হরীদসী বসাক
বাড়ির নং : 19
বয়স : 55 লিঙ্গ : পুরুষ
ফটো উপলব্ধ

87 FLG2594844
নাম : শুচিশ্মীতা বসাক
স্বামীর নাম: দেবশীষ বসাক
বাড়ির নং : 19
বয়স : 49 লিঙ্গ : মহিলা
ফটো উপলব্ধ

88 FLG2594836
নাম : অতনু বসাক
পিতার নাম: হরীদস বসাক
বাড়ির নং : 19
বয়স : 48 লিঙ্গ : পুরুষ
ফটো উপলব্ধ

89 FLG2350163
নাম : রখি বসাক
স্বামীর নাম: শান্তনু বসাক
বাড়ির নং : 19
বয়স : 47 লিঙ্গ : মহিলা
ফটো উপলব্ধ

90 IUE1451509
নাম : মধুপর্না বসাক
পিতার নাম: অতনু বসাক
বাড়ির নং : 19
বয়স : 37 লিঙ্গ : মহিলা
ফটো উপলব্ধ

91 IUE3084068
নাম : চয়নিকা বসাক
পিতার নাম: দেবাশিস বসাক
বাড়ির নং : 19
বয়স : 23 লিঙ্গ : মহিলা
ফটো উপলব্ধ

92 IUE3155058
নাম : অঙ্কিত বসাক
পিতার নাম: শান্তনু বসাক
বাড়ির নং : 19
বয়স : 21 লিঙ্গ : পুরুষ
ফটো উপলব্ধ

93 KTF1157478
নাম : প্রশান্ত গোস্বামী
পিতার নাম: প্রফুল্ল গোস্বামী
বাড়ির নং : 21
বয়স : 65 লিঙ্গ : পুরুষ
ফটো উপলব্ধ

94 FLG2110112
নাম : অসিত বরণ মজুমদার
পিতার নাম: নিরঞ্জন মজুমদার
বাড়ির নং : 21
বয়স : 58 লিঙ্গ : পুরুষ
ফটো উপলব্ধ

95 FLG2110120
নাম : মোসুমী মজুমদার
স্বামীর নাম: অসিত বরণ মজুমদার
বাড়ির নং : 21
বয়স : 56 লিঙ্গ : মহিলা
ফটো উপলব্ধ

96 IUE3053972
নাম : অহনা মজুমদার
পিতার নাম: অসিত বরণ মজুমদার
বাড়ির নং : 21
বয়স : 25 লিঙ্গ : মহিলা
ফটো উপলব্ধ

97 IUE3185436
নাম : চন্ডন পঠক
পিতার নাম: কৃষ্ণদাস পাঠক
বাড়ির নং : 21
বয়স : 73 লিঙ্গ : পুরুষ
ফটো উপলব্ধ

98 FLG2350296
নাম : আশিষ পাঠক
পিতার নাম: চন্দন পাঠক
বাড়ির নং : 21
বয়স : 42 লিঙ্গ : পুরুষ
ফটো উপলব্ধ

99 IUE2422848
নাম : প্রিয়াঙ্কা পাঠক
পিতার নাম: চন্দন পাঠক
বাড়ির নং : 21
বয়স : 32 লিঙ্গ : মহিলা
ফটো উপলব্ধ

100 IUE3153772
নাম : সীমা সাহা
পিতার নাম: বলাই চাঁদ সাহা
বাড়ির নং : 22
বয়স : 51 লিঙ্গ : মহিলা
ফটো উপলব্ধ

101 WB/21/140/291342
নাম : কল্পনা তসাহা
স্বামীর নাম: গোপাল তসাহা
বাড়ির নং : 22F GR
বয়স : 65 লিঙ্গ : মহিলা
ফটো উপলব্ধ

102 FLG2352730
নাম : অমিত সাহা
পিতার নাম: গোপাল সাহা
বাড়ির নং : 22F GR
বয়স : 39 লিঙ্গ : পুরুষ
ফটো উপলব্ধ

103 WB/21/140/291227
নাম : জয়দেব্ব গোষ
পিতার নাম: প্রহলাদ গোষ
বাড়ির নং : 24
বয়স : 71 লিঙ্গ : পুরুষ
ফটো উপলব্ধ

104 WB/21/140/291087
নাম : কমলা শীল
স্বামীর নাম: গোঁড়াচাঁদ শীল
বাড়ির নং : 25
বয়স : 81 লিঙ্গ : মহিলা
ফটো উপলব্ধ

105 WB/21/140/291103
নাম : জয়দেব শীল
পিতার নাম: গোঁড়াচাঁদ শীল
বাড়ির নং : 25
বয়স : 58 লিঙ্গ : পুরুষ
ফটো উপলব্ধ

106 FLG2594877
নাম : মল্লিকা শীল
স্বামীর নাম: জয়দেব শীল
বাড়ির নং : 25
বয়স : 49 লিঙ্গ : মহিলা
ফটো উপলব্ধ

107 IUE2870368
নাম : সুস্মিতা শীল
পিতার নাম: জয়দেব শীল
বাড়ির নং : 25
বয়স : 28 লিঙ্গ : মহিলা
ফটো উপলব্ধ

108 IUE3083615
নাম : সত্যম শীল
পিতার নাম: জয়দেব সিল
বাড়ির নং : 25
বয়স : 23 লিঙ্গ : পুরুষ
ফটো উপলব্ধ

109 WB/21/140/293624
নাম : চঞ্চল পাল
পিতার নাম: কৃষ্ণ চন্দ্র পাল
বাড়ির নং : 26A
বয়স : 65 লিঙ্গ : পুরুষ
ফটো উপলব্ধ

110 WB/21/140/273312
নাম : তপতী পাল
স্বামীর নাম: চঞ্চল পাল
বাড়ির নং : 26A
বয়স : 54 লিঙ্গ : মহিলা
ফটো উপলব্ধ

111 IUE2727675
নাম : পৌলমী পাল
পিতার নাম: চঞ্চল পাল
বাড়ির নং : 26A
বয়স : 29 লিঙ্গ : মহিলা
ফটো উপলব্ধ

112 IUE1967983
নাম : শ্যামসুন্দর রায়
পিতার নাম: নকুল চন্দ্র রায়
বাড়ির নং : 26এ
বয়স : 69 লিঙ্গ : পুরুষ
ফটো উপলব্ধ

113 IUE1967975
নাম : বাসনা রায়
পিতার নাম: শ্যামসুন্দর রায়
বাড়ির নং : 26এ
বয়স : 68 লিঙ্গ : মহিলা
ফটো উপলব্ধ

114 IUE2956399
নাম : শুভজিত রায়
পিতার নাম: শ্যাম সুন্দর রায়
বাড়ির নং : 26এ
বয়স : 27 লিঙ্গ : পুরুষ
ফটো উপলব্ধ

115 WB/21/141/153377
নাম : দেবেন্দ্র নাথ নন্দী
পিতার নাম: বণমালী নন্দী
বাড়ির নং : 26B
বয়স : 67 লিঙ্গ : পুরুষ
ফটো উপলব্ধ

116 WB/21/141/153376
নাম : বাসবী নন্দী
স্বামীর নাম: দেবেন্দ্র নাথ নন্দী
বাড়ির নং : 26B
বয়স : 58 লিঙ্গ : মহিলা
ফটো উপলব্ধ

117 IUE2870327
নাম : তিথিপর্না নন্দী
পিতার নাম: দেবন্দ্রনাথ নন্দী
বাড়ির নং : 26B
বয়স : 30 লিঙ্গ : মহিলা
ফটো উপলব্ধ

118 WB/21/140/291078
নাম : সুরেশ অগরওয়াল
পিতার নাম: কাশিরাম অগরওয়াল
বাড়ির নং : 27B
বয়স : 58 লিঙ্গ : পুরুষ
ফটো উপলব্ধ

119 WB/21/140/291344
নাম : আশাদেবী অগরওয়াল
স্বামীর নাম: সুরেশ অগরওয়াল
বাড়ির নং : 27B
বয়স : 56 লিঙ্গ : মহিলা
ফটো উপলব্ধ

120 WB/21/140/291173
নাম : রজেস অগরওয়াল
পিতার নাম: কাশিরাম অগরওয়াল
বাড়ির নং : 27B
বয়স : 52 লিঙ্গ : পুরুষ
ফটো উপলব্ধ

121 FLG2350338
নাম : ববীতা অগরওয়াল
স্বামীর নাম: রজেস অগরওয়াল
বাড়ির নং : 27B
বয়স : 47 লিঙ্গ : মহিলা
ফটো উপলব্ধ

122 FLG2684678
নাম : মমতা অগরওয়াল
পিতার নাম: সুরেশ অগরওয়াল
বাড়ির নং : 27B
বয়স : 38 লিঙ্গ : মহিলা
ফটো উপলব্ধ

123 IUE1451459
নাম : অমিত আগরওয়াল
পিতার নাম: সুরেশ আগরওয়াল
বাড়ির নং : 27B
বয়স : 36 লিঙ্গ : পুরুষ
ফটো উপলব্ধ

124 IUE3045416
নাম : রোহিত আগরওয়াল
পিতার নাম: রাজেশ আগরওয়াল
বাড়ির নং : 27বী
বয়স : 25 লিঙ্গ : পুরুষ
ফটো উপলব্ধ

125 WB/21/140/291225
নাম : সংদিয়া দও
পিতার নাম: খগেনন্দ্রনাথ দও
বাড়ির নং : 27B
বয়স : 65 লিঙ্গ : মহিলা
ফটো উপলব্ধ

126 WB/21/140/291186
নাম : তারকনাথ দও
পিতার নাম: খগেনন্দ্রনাথ দও
বাড়ির নং : 27B
বয়স : 63 লিঙ্গ : পুরুষ
ফটো উপলব্ধ

127 WB/21/140/291396
নাম : বিশ্বনাথ দও
পিতার নাম: খগেনন্দ্রনাথ দও
বাড়ির নং : 27B
বয়স : 58 লিঙ্গ : পুরুষ
ফটো উপলব্ধ

128 IUE3009305
নাম : কাঞ্চন কুণ্ডু
স্বামীর নাম: বনবিহারী কুণ্ডু
বাড়ির নং : 27B
বয়স : 71 লিঙ্গ : মহিলা
ফটো উপলব্ধ

129 WB/21/140/291406
নাম : বিশ্বজীত কাণ্ডু
পিতার নাম: বংবেহরী কাণ্ডু
বাড়ির নং : 27B
বয়স : 50 লিঙ্গ : পুরুষ
ফটো উপলব্ধ

130 FLG2594919
নাম : বুদ্ধদেব কুণ্ডু
পিতার নাম: বনবিহারী কুণ্ডু
বাড়ির নং : 27B
বয়স : 48 লিঙ্গ : পুরুষ
ফটো উপলব্ধ

131 IUE1544857
নাম : কল্পনা কুন্ডু
স্বামীর নাম: বিশ্বজিৎ কুন্ডু
বাড়ির নং : 27B
বয়স : 39 লিঙ্গ : মহিলা
ফটো উপলব্ধ

132 IUE1451566
নাম : প্রিয়া কুন্ডু
স্বামীর নাম: বুদ্ধদেব কুন্ডু
বাড়ির নং : 27B
বয়স : 36 লিঙ্গ : মহিলা
ফটো উপলব্ধ

133 WB/21/140/291451
নাম : সীবরম শিল
পিতার নাম: খগেনন্দ্রনাথ শিল
বাড়ির নং : 27B
বয়স : 60 লিঙ্গ : পুরুষ
ফটো উপলব্ধ

134 IUE2422889
নাম : রাজ কুমার আগরওয়াল
পিতার নাম: কাশীরাম আগরওয়াল
বাড়ির নং : 27/B
বয়স : 56 লিঙ্গ : পুরুষ
ফটো উপলব্ধ

135 IUE2422897
নাম : সরিতা আগরওয়াল
স্বামীর নাম: রাজ কুমার আগরওয়াল
বাড়ির নং : 27/B
বয়স : 51 লিঙ্গ : মহিলা
ফটো উপলব্ধ

136 CHK1703834
নাম : রুপালী দত্ত
স্বামীর নাম: তারক নাথ দত্ত
বাড়ির নং : 27/B
বয়স : 57 লিঙ্গ : মহিলা
ফটো উপলব্ধ

137 FLG2596898
নাম : তারক ডাস ভটটাচার্য্য
পিতার নাম: শ্যামাপদ ভটটাচার্য্য
বাড়ির নং : 27E
বয়স : 78 লিঙ্গ : পুরুষ
ফটো উপলব্ধ

138 KKC1217728
নাম : মণিষা ভটাচার্য্য
স্বামীর নাম: তারকদাস ভটাচার্য্য
বাড়ির নং : 27E
বয়স : 69 লিঙ্গ : মহিলা
ফটো উপলব্ধ

139 IUE3069804
নাম : সুকুমার রঈ
পিতার নাম: জগদীশ রায়
বাড়ির নং : 27E
বয়স : 77 লিঙ্গ : পুরুষ
ফটো উপলব্ধ

140 IUE3069564
নাম : প্রণতি রঈ
স্বামীর নাম: সুকুমার রায়
বাড়ির নং : 27E
বয়স : 66 লিঙ্গ : মহিলা
ফটো উপলব্ধ

141 FLG0929455
নাম : চন্দনা গোশ্বামী
স্বামীর নাম: কমলেশ গোশ্বামী
বাড়ির নং : 27F
বয়স : 56 লিঙ্গ : মহিলা
ফটো উপলব্ধ

142 WB/21/140/291410
নাম : বিষ্মদেব মুখার্জী
পিতার নাম: সুবল চ মুখার্জী
বাড়ির নং : 27G
বয়স : 81 লিঙ্গ : পুরুষ
ফটো উপলব্ধ

143 WB/21/140/291411
নাম : সন্দীপ মুখার্জী
পিতার নাম: ভীষ্মদেব মুখার্জী
বাড়ির নং : 27G
বয়স : 49 লিঙ্গ : পুরুষ
ফটো উপলব্ধ

Q 144 IUE2422913
নাম : গীতা পাণ্ডা
স্বামীর নাম: পরমেশ্বর পাণ্ডা
বাড়ির নং : 27G
বয়স : 68 লিঙ্গ : মহিলা
DELETED
ফটো উপলব্ধ

145 FLG2350387
নাম : রঁণজিত মূখার্জী
পিতার নাম: মিতা মূখার্জী
বাড়ির নং : 28A
বয়স : 41 লিঙ্গ : পুরুষ
ফটো উপলব্ধ

146 WB/21/140/291271
নাম : বিশ্বনাথ মুখার্জী
পিতার নাম: প্রবধ মুখার্জী
বাড়ির নং : 28A
বয়স : 74 লিঙ্গ : পুরুষ
ফটো উপলব্ধ

147 WB/21/140/291324
নাম : মিতা মুখার্জী
স্বামীর নাম: গোবিন্দ মুখার্জী
বাড়ির নং : 28A
বয়স : 66 লিঙ্গ : মহিলা
ফটো উপলব্ধ

148 WB/21/140/291321
নাম : বল্লীকা মুখার্জী
স্বামীর নাম: ঋষিকেশ মুখার্জী
বাড়ির নং : 28A
বয়স : 64 লিঙ্গ : মহিলা
ফটো উপলব্ধ

149 WB/21/140/291291
নাম : রাণা মুখার্জী
পিতার নাম: বিশ্বনাথ মুখার্জী
বাড়ির নং : 28A
বয়স : 49 লিঙ্গ : পুরুষ
ফটো উপলব্ধ

150 IUE2870426
নাম : সঞ্জলী মুখার্জী
স্বামীর নাম: রানা মুখার্জী
বাড়ির নং : 28A
বয়স : 37 লিঙ্গ : মহিলা
ফটো উপলব্ধ

151 IUE2956456
নাম : রাহুল মুখার্জী
মায়ের নাম: বল্লিকা মুখার্জী
বাড়ির নং : 28/A
বয়স : 28 লিঙ্গ : পুরুষ
ফটো উপলব্ধ

152 WB/21/140/291130
নাম : মদঞ্জ্যোতী ভটটাচার্য্য
পিতার নাম: সতেন্দ্রনাথ ভটটাচার্য্য
বাড়ির নং : 29
বয়স : 76 লিঙ্গ : পুরুষ
ফটো উপলব্ধ

153 IUE3270121
নাম : সুশান্ত ভট্টাচার্য
পিতার নাম: সত্যেন্দ্রনাথ ভট্টাচার্য্য
বাড়ির নং : 29
বয়স : 61 লিঙ্গ : পুরুষ
ফটো উপলব্ধ

154 WB/21/140/291259
নাম : কষ্ণ ভটটাচার্য্য
স্বামীর নাম: মদঞ্জ্যোতী ভটটাচার্য্য
বাড়ির নং : 29
বয়স : 61 লিঙ্গ : মহিলা
ফটো উপলব্ধ

155 IUE3267507
নাম : শুভঙ্করী ভট্টাচার্য্য
স্বামীর নাম: সুশান্ত ভট্টাচার্য্য
বাড়ির নং : 29
বয়স : 55 লিঙ্গ : মহিলা
ফটো উপলব্ধ

156 FLG2350411
নাম : সংজিব ভটটাচার্য্য
পিতার নাম: মদন জ্যোতী ভটটাচার্য্য
বাড়ির নং : 29
বয়স : 41 লিঙ্গ : পুরুষ
ফটো উপলব্ধ

157 JWN1581040
নাম : অঙ্কিতা ভট্টাচার্য্য
স্বামীর নাম: সঞ্জীব ভট্টাচার্য্য
বাড়ির নং : 29
বয়স : 34 লিঙ্গ : মহিলা
ফটো উপলব্ধ

158 IUE2578987
নাম : মৌসুমী ভট্টাচার্য্য
পিতার নাম: সুশান্ত ভট্টাচার্য্য
বাড়ির নং : 29
বয়স : 36 লিঙ্গ : মহিলা
ফটো উপলব্ধ

159 WB/21/140/291131
নাম : সরজিত পরাযল
পিতার নাম: ঝড়েশ্বর পরাযল
বাড়ির নং : 29
বয়স : 57 লিঙ্গ : পুরুষ
ফটো উপলব্ধ

160 WB/21/140/291182
নাম : জুয়েল পরাযল
স্বামীর নাম: সরজিত পরাযল
বাড়ির নং : 29
বয়স : 51 লিঙ্গ : মহিলা
ফটো উপলব্ধ

161 IUE1451384
নাম : বাপী পারিয়াল
পিতার নাম: সরোজ পারিয়াল
বাড়ির নং : 29
বয়স : 35 লিঙ্গ : পুরুষ
ফটো উপলব্ধ

162 IUE1967959
নাম : অভিজিৎ পরিয়াল
পিতার নাম: সুরজিৎ পরিয়াল
বাড়ির নং : 29
বয়স : 32 লিঙ্গ : পুরুষ
ফটো উপলব্ধ

163 IUE3088325
নাম : সৌরভ পরিযাল
পিতার নাম: সুরোজীত পরিযাল
বাড়ির নং : 29
বয়স : 24 লিঙ্গ : পুরুষ
ফটো উপলব্ধ

164 WB/21/140/291443
নাম : প্রবির মজুমদা
পিতার নাম: কর্তীক মজুমদা
বাড়ির নং : 30
বয়স : 57 লিঙ্গ : পুরুষ
ফটো উপলব্ধ

165 FLG2352748
নাম : তপন কর
পিতার নাম: ডিপু চঁন্দ্র কর
বাড়ির নং : 31
বয়স : 42 লিঙ্গ : পুরুষ
ফটো উপলব্ধ

166 FLG2684660
নাম : সুস্মিতা কর
স্বামীর নাম: তপন কর
বাড়ির নং : 31
বয়স : 35 লিঙ্গ : মহিলা
ফটো উপলব্ধ

167 WB/21/140/291080
নাম : শ্যামল কুমার সরকার
পিতার নাম: বলাই লাল সরকার
বাড়ির নং : 31
বয়স : 72 লিঙ্গ : পুরুষ
ফটো উপলব্ধ

168 WB/21/140/291433
নাম : অমল ক্র দও
পিতার নাম: শ্যামলাল দও
বাড়ির নং : 31/1
বয়স : 66 লিঙ্গ : পুরুষ
ফটো উপলব্ধ

169 WB/21/140/291434
নাম : গৌরী দও
স্বামীর নাম: অমল ক্র . দও
বাড়ির নং : 31/1
বয়স : 61 লিঙ্গ : মহিলা
ফটো উপলব্ধ

170 WB/21/140/291415
নাম : ভুলুরানি পওল
স্বামীর নাম: বিপিণ চ পওল
বাড়ির নং : 31/1
বয়স : 70 লিঙ্গ : মহিলা
ফটো উপলব্ধ

171 WB/21/140/291132
নাম : বিশ্বজীত পওল
পিতার নাম: বিপিণ চ পওল
বাড়ির নং : 31/1
বয়স : 55 লিঙ্গ : পুরুষ
ফটো উপলব্ধ

172 WB/21/140/291243
নাম : রুণু পওল
পিতার নাম: বিপিণ চ পওল
বাড়ির নং : 31/1
বয়স : 49 লিঙ্গ : মহিলা
ফটো উপলব্ধ

173 FLG2595015
নাম : সভাষ চ . পওল
পিতার নাম: বিপিণ চ . পওল
বাড়ির নং : 31/1
বয়স : 45 লিঙ্গ : পুরুষ
ফটো উপলব্ধ

174 WB/21/140/291502
নাম : বিশ্বজীত রঈ
পিতার নাম: সত্যগেপাল রঈ
বাড়ির নং : 31/1
বয়স : 61 লিঙ্গ : পুরুষ
ফটো উপলব্ধ

175 IUE2917334
নাম : মিনা রায়
মায়ের নাম: বীনা রায়
বাড়ির নং : 31/1
বয়স : 56 লিঙ্গ : মহিলা
ফটো উপলব্ধ

176 IUE3107281
নাম : স্বপ্না রায়
পিতার নাম: কিশোরী মোহন রায়
বাড়ির নং : 31/1
বয়স : 52 লিঙ্গ : মহিলা
ফটো উপলব্ধ

177 FLG2350460
নাম : শম্পা রঈ
স্বামীর নাম: বিশ্বজীত রঈ
বাড়ির নং : 31/1
বয়স : 50 লিঙ্গ : মহিলা
ফটো উপলব্ধ

178 IUE2422939
নাম : চয়ন রায়
পিতার নাম: বিশ্বজিৎ রায়
বাড়ির নং : 31/1
বয়স : 30 লিঙ্গ : পুরুষ
ফটো উপলব্ধ

179 IUE2969350
নাম : তনুশ্রী রায়
পিতার নাম: বিশ্বজিৎ রায়
বাড়ির নং : 31/1
বয়স : 28 লিঙ্গ : মহিলা
ফটো উপলব্ধ

180 WB/21/140/291224
নাম : শোভারাণী তসাহা
স্বামীর নাম: অজিত তসাহা
বাড়ির নং : 31/1
বয়স : 76 লিঙ্গ : মহিলা
ফটো উপলব্ধ

181 WB/21/140/291223
নাম : সমীর তসাহা
পিতার নাম: হরিপদ তসাহা
বাড়ির নং : 31/1
বয়স : 65 লিঙ্গ : পুরুষ
ফটো উপলব্ধ

182 WB/21/140/291207
নাম : অশিত তসাহা
পিতার নাম: হরিপদ তসাহা
বাড়ির নং : 31/1
বয়স : 61 লিঙ্গ : পুরুষ
ফটো উপলব্ধ

183 WB/21/140/291310
নাম : তর্ক তসাহা
পিতার নাম: অজিত তসাহা
বাড়ির নং : 31/1
বয়স : 56 লিঙ্গ : পুরুষ
ফটো উপলব্ধ

184 FLG2442507
নাম : শিখা তসাহা
স্বামীর নাম: অসিত তসাহা
বাড়ির নং : 31/1
বয়স : 50 লিঙ্গ : মহিলা
ফটো উপলব্ধ

185 FLG2595106
নাম : রুমা তসাহা
স্বামীর নাম: সমীর তসাহা
বাড়ির নং : 31/1
বয়স : 50 লিঙ্গ : মহিলা
ফটো উপলব্ধ

186 IUE1451541
নাম : প্রসেনজিত সাহা
পিতার নাম: তারক সাহা
বাড়ির নং : 31/1
বয়স : 35 লিঙ্গ : পুরুষ
ফটো উপলব্ধ

187 IUE2727709
নাম : সুরজি সাহা
পিতার নাম: অসিত সাহা
বাড়ির নং : 31/1
বয়স : 29 লিঙ্গ : পুরুষ
ফটো উপলব্ধ

188 IUE2956464
নাম : সৌভিক সাহা
পিতার নাম: সমীর সাহা
বাড়ির নং : 31/1
বয়স : 27 লিঙ্গ : পুরুষ
ফটো উপলব্ধ

189 IUE2956415
নাম : পিয়া সাহা
পিতার নাম: অসিত সাহা
বাড়ির নং : 31/1
বয়স : 26 লিঙ্গ : মহিলা
ফটো উপলব্ধ

190 WB/21/140/291447
নাম : আরতি রঈ
স্বামীর নাম: রোহিদাস রঈ
বাড়ির নং : 32/1
বয়স : 75 লিঙ্গ : মহিলা
ফটো উপলব্ধ

191 WB/21/140/291113
নাম : দিপক রঈ
পিতার নাম: হরীদস রঈ
বাড়ির নং : 32/1
বয়স : 70 লিঙ্গ : পুরুষ
ফটো উপলব্ধ

192 WB/21/140/291214
নাম : অমরীতা রঈ
স্বামীর নাম: দিপক রঈ
বাড়ির নং : 32/1
বয়স : 58 লিঙ্গ : মহিলা
ফটো উপলব্ধ

193 FLG2442515
নাম : শান্তনু রঈ
পিতার নাম: রোহিদাস রঈ
বাড়ির নং : 32/1
বয়স : 45 লিঙ্গ : পুরুষ
ফটো উপলব্ধ

194 IUE2235356
নাম : মঞ্জিষ্ঠা রায়
স্বামীর নাম: শান্তনু রায়
বাড়ির নং : 32/1
বয়স : 35 লিঙ্গ : মহিলা
ফটো উপলব্ধ

195 WB/21/140/291376
নাম : তরন তসাহা
পিতার নাম: শ্যামলাল তসাহা
বাড়ির নং : 32/1
বয়স : 69 লিঙ্গ : পুরুষ
ফটো উপলব্ধ

196 WB/21/140/291361
নাম : উত্তম তসাহা
পিতার নাম: শ্যামলাল তসাহা
বাড়ির নং : 32/1
বয়স : 63 লিঙ্গ : পুরুষ
ফটো উপলব্ধ

197 WB/21/140/291266
নাম : উমরানী তসাহা
স্বামীর নাম: তরন তসাহা
বাড়ির নং : 32/1
বয়স : 59 লিঙ্গ : মহিলা
ফটো উপলব্ধ

198 WB/21/140/291277
নাম : চইতী তসাহা
স্বামীর নাম: উত্তম তসাহা
বাড়ির নং : 32/1
বয়স : 51 লিঙ্গ : মহিলা
ফটো উপলব্ধ

199 WB/21/140/291264
নাম : ময়া রঈ
স্বামীর নাম: মধুসুদন রঈ
বাড়ির নং : 32/2
বয়স : 76 লিঙ্গ : মহিলা
ফটো উপলব্ধ

200 FLG2595122
নাম : মানস রায়
পিতার নাম: মধুসুদন রায়
বাড়ির নং : 32/2
বয়স : 46 লিঙ্গ : পুরুষ
ফটো উপলব্ধ

Q 201 IUE1451616
নাম : সতরুপা রায়
স্বামীর নাম: মানস রায়
বাড়ির নং : 32/2
বয়স : 38 লিঙ্গ : মহিলা
DELETED
ফটো উপলব্ধ

202 YMM1406768
নাম : সুপর্ণা পাঠক
স্বামীর নাম: আশীষ পাঠক
বাড়ির নং : ২১
বয়স : 35 লিঙ্গ : মহিলা
ফটো উপলব্ধ

203 FLG0026443
নাম : মন্দাকিনি রঈ
পিতার নাম: শিব শঙ্কর রঈ
বাড়ির নং : 32A
বয়স : 39 লিঙ্গ : মহিলা
ফটো উপলব্ধ

204 IUE2422954
নাম : সৌম্য শঙ্কর রায়
পিতার নাম: শিবশঙ্কর রায়
বাড়ির নং : 32/A
বয়স : 33 লিঙ্গ : পুরুষ
ফটো উপলব্ধ

205 IUE2422947
নাম : অলকানন্দা রায়
পিতার নাম: দীপক কুমার রায়
বাড়ির নং : 32/A
বয়স : 32 লিঙ্গ : মহিলা
ফটো উপলব্ধ

206 IUE1544881
নাম : সঞ্চিতা দাস
স্বামীর নাম: দীপক দাস
বাড়ির নং : 35
বয়স : 53 লিঙ্গ : মহিলা
ফটো উপলব্ধ

207 IUE3089802
নাম : রাহুল দাস
মায়ের নাম: সঞ্চিতা দাস
বাড়ির নং : 35
বয়স : 24 লিঙ্গ : পুরুষ
ফটো উপলব্ধ

208 IUE1945260
নাম : শীলা ঘোষ
স্বামীর নাম: বুদ্ধ ঘোষ
বাড়ির নং : 35
বয়স : 52 লিঙ্গ : মহিলা
ফটো উপলব্ধ

209 IUE2936458
নাম : স্বাগতম ঘোষ
পিতার নাম: বুদ্ধ ঘোষ
বাড়ির নং : 35
বয়স : 27 লিঙ্গ : পুরুষ
ফটো উপলব্ধ

210 IUE3054079
নাম : স্বর্নেন্দু ঘোষ
মায়ের নাম: শিলা ঘোষ
বাড়ির নং : 35
বয়স : 25 লিঙ্গ : পুরুষ
ফটো উপলব্ধ

211 FLG2595130
নাম : অণিমা হল্দর
স্বামীর নাম: মনীন্দ্র হল্দর
বাড়ির নং : 35
বয়স : 69 লিঙ্গ : মহিলা
ফটো উপলব্ধ

212 FLG2595148
নাম : অণিমেশ হল্দের
পিতার নাম: মনীন্দ্র নথ হল্দের
বাড়ির নং : 35
বয়স : 45 লিঙ্গ : পুরুষ
ফটো উপলব্ধ

213 IUE2870244
নাম : সঞ্জিত পাল
পিতার নাম: অনিল কৃষ্ণ পাল
বাড়ির নং : 35
বয়স : 44 লিঙ্গ : পুরুষ
ফটো উপলব্ধ

214 IUE2917300
নাম : কল্যানী পাল
স্বামীর নাম: সঞ্জীৎ পাল
বাড়ির নং : 35
বয়স : 32 লিঙ্গ : মহিলা
ফটো উপলব্ধ

215 FLG2350528
নাম : বাবলু কমুার শউ
পিতার নাম: ঈমো শঙ্কর শউ
বাড়ির নং : 35
বয়স : 45 লিঙ্গ : পুরুষ
ফটো উপলব্ধ

216 IUE1451400
নাম : অজয় সাহা
পিতার নাম: উমা শঙ্কর সাহা
বাড়ির নং : 35
বয়স : 37 লিঙ্গ : পুরুষ
ফটো উপলব্ধ

217 WB/21/140/291200
নাম : শান্তি শাউ
স্বামীর নাম: উমাশংকর শাউ
বাড়ির নং : 35
বয়স : 69 লিঙ্গ : মহিলা
ফটো উপলব্ধ

218 WB/21/140/291286
নাম : পসেনজিত্ মিএ
পিতার নাম: শলৈন্দ্র ক্র . মিএ
বাড়ির নং : 36
বয়স : 56 লিঙ্গ : পুরুষ
ফটো উপলব্ধ

219 WB/21/140/291287
নাম : পিয়লী মিএ
স্বামীর নাম: পসেনজিত্ মিএ
বাড়ির নং : 36
বয়স : 53 লিঙ্গ : মহিলা
ফটো উপলব্ধ

220 WB/21/140/291097
নাম : ইন্দ্রজীত মিএ
পিতার নাম: শলৈন্দ্র ক্র . মিএ
বাড়ির নং : 36
বয়স : 52 লিঙ্গ : পুরুষ
ফটো উপলব্ধ

221 HFG1301902
নাম : চম্পা মিত্র
স্বামীর নাম: ইন্দ্রজীত মিত্র
বাড়ির নং : 36
বয়স : 48 লিঙ্গ : মহিলা
ফটো উপলব্ধ

222 FLG2350544
নাম : মধুমিত মিএ
পিতার নাম: সরজ কমুার মিএ
বাড়ির নং : 36
বয়স : 42 লিঙ্গ : মহিলা
ফটো উপলব্ধ

223 IUE2578995
নাম : ডোনা মিত্র
পিতার নাম: প্রসেনজিৎ মিত্র
বাড়ির নং : 36
বয়স : 33 লিঙ্গ : মহিলা
ফটো উপলব্ধ

224 IUE1945211
নাম : শিপ্রা ঘোষ
স্বামীর নাম: সঞ্জয় ঘোষ
বাড়ির নং : 37
বয়স : 51 লিঙ্গ : মহিলা
ফটো উপলব্ধ

225 WB/21/140/291059
নাম : টুণি গোষ
পিতার নাম: সধন গোষ
বাড়ির নং : 37
বয়স : 55 লিঙ্গ : মহিলা
ফটো উপলব্ধ

226 WB/21/140/291096
নাম : সংজয় গোষ
পিতার নাম: সধন গোষ
বাড়ির নং : 37
বয়স : 54 লিঙ্গ : পুরুষ
ফটো উপলব্ধ

227 IUE1451467
নাম : অরুপ রায়
পিতার নাম: অক্ষয় কুমার রায়
বাড়ির নং : 37
বয়স : 43 লিঙ্গ : পুরুষ
ফটো উপলব্ধ

228 IUE1451608
নাম : ইতি রায়
স্বামীর নাম: অরুপ রায়
বাড়ির নং : 37
বয়স : 40 লিঙ্গ : মহিলা
ফটো উপলব্ধ

229 WB/21/140/291074
নাম : নিতাই দও
পিতার নাম: পবিত্রমোহন দও
বাড়ির নং : 37FL-1
বয়স : 83 লিঙ্গ : পুরুষ
ফটো উপলব্ধ

230 WB/21/140/291128
নাম : গৌরী দও
স্বামীর নাম: নিতাই দও
বাড়ির নং : 37FL-1
বয়স : 76 লিঙ্গ : মহিলা
ফটো উপলব্ধ

231 FLG2350551
নাম : মনিষা গোষ
স্বামীর নাম: অশোক কমুার গোষ
বাড়ির নং : 38
বয়স : 75 লিঙ্গ : মহিলা
ফটো উপলব্ধ

232 FLG2110583
নাম : নিবেদিতা গোষ
পিতার নাম: অশোক গোষ
বাড়ির নং : 38
বয়স : 54 লিঙ্গ : মহিলা
ফটো উপলব্ধ

233 FLG0964601
নাম : প্রবাল স্টিফেন ঘোষ
পিতার নাম: অশোক কুমার ঘোষ
বাড়ির নং : 38
বয়স : 44 লিঙ্গ : পুরুষ
ফটো উপলব্ধ

234 IUE1544956
নাম : স্বরূপ মন্ডল
পিতার নাম: মনোরঞ্জন মন্ডল
বাড়ির নং : 38
বয়স : 34 লিঙ্গ : পুরুষ
ফটো উপলব্ধ

235 IUE2727717
নাম : সৃজিতা মণ্ডল
পিতার নাম: মনোরঞ্জন মণ্ডল
বাড়ির নং : 38
বয়স : 30 লিঙ্গ : মহিলা
ফটো উপলব্ধ

236 FLG2442549
নাম : বপি তসাহা
মায়ের নাম: রেকা রণি তসাহা
বাড়ির নং : 38
বয়স : 40 লিঙ্গ : পুরুষ
ফটো উপলব্ধ

237 WB/21/140/291075
নাম : জয়ন্ত ডাস
পিতার নাম: রাধেশ্যাম ডাস
বাড়ির নং : 38F/1st
বয়স : 58 লিঙ্গ : পুরুষ
ফটো উপলব্ধ

238 WB/21/140/291326
নাম : দিপক ডাস
পিতার নাম: প্রফুল্ল ডাস
বাড়ির নং : 38F GR
বয়স : 71 লিঙ্গ : পুরুষ
ফটো উপলব্ধ

239 IUE3269693
নাম : সোমা মোণ্ডল
স্বামীর নাম: মোনরঞ্জন মোণ্ডল
বাড়ির নং : 38F GR
বয়স : 52 লিঙ্গ : মহিলা
ফটো উপলব্ধ

240 WB/21/140/291122
নাম : পুষ্প তসাহা
স্বামীর নাম: মন্টু তসাহা
বাড়ির নং : 38F GR
বয়স : 61 লিঙ্গ : মহিলা
ফটো উপলব্ধ

241 WB/21/140/291210
নাম : চন্দন তসাহা
পিতার নাম: হরিমোহন তসাহা
বাড়ির নং : 38F GR
বয়স : 50 লিঙ্গ : পুরুষ
ফটো উপলব্ধ

242 FLG2442531
নাম : শপ্পা তসাহা
স্বামীর নাম: শ্রি চন্ডন তসাহা
বাড়ির নং : 38F GR
বয়স : 45 লিঙ্গ : মহিলা
ফটো উপলব্ধ

243 FLG2442556
নাম : পিন্টু তসাহা
মায়ের নাম: পুষ্প তসাহা
বাড়ির নং : 38F GR
বয়স : 41 লিঙ্গ : পুরুষ
ফটো উপলব্ধ

244 FLG2689438
নাম : আশুতোষ ভাওয়াল
পিতার নাম: বাদল চ . ভাওয়াল
বাড়ির নং : 39
বয়স : 57 লিঙ্গ : পুরুষ
ফটো উপলব্ধ

245 IUE2578888
নাম : মন্দিরা ভাওয়াল
স্বামীর নাম: আশুতোষ ভাওয়াল
বাড়ির নং : 39
বয়স : 44 লিঙ্গ : মহিলা
ফটো উপলব্ধ

246 IUE1257302
নাম : সোমা দাস
স্বামীর নাম: অজয দত্ত
বাড়ির নং : 39
বয়স : 48 লিঙ্গ : মহিলা
ফটো উপলব্ধ

247 IUE1303395
নাম : অরুন দত্ত
পিতার নাম: গোপাল চন্দ্র দত্ত
বাড়ির নং : 39
বয়স : 79 লিঙ্গ : পুরুষ
ফটো উপলব্ধ

248 WB/21/140/291323
নাম : দেবী দত্ত
স্বামীর নাম: অরুন দত্ত
বাড়ির নং : 39
বয়স : 70 লিঙ্গ : মহিলা
ফটো উপলব্ধ

249 FLG2689412
নাম : অজয দত্ত
পিতার নাম: অরুন দত্ত
বাড়ির নং : 39
বয়স : 54 লিঙ্গ : পুরুষ
ফটো উপলব্ধ

250 IUE3155041
নাম : অনুষ্কা দত্ত
পিতার নাম: অজয় দত্ত
বাড়ির নং : 39
বয়স : 21 লিঙ্গ : মহিলা
ফটো উপলব্ধ

251 IUE3122736
নাম : শঙ্কর নাথ রায়
পিতার নাম: সুরেন্দ্রনাথ রায়
বাড়ির নং : 39
বয়স : 72 লিঙ্গ : পুরুষ
ফটো উপলব্ধ

252 IUE2956431
নাম : শালিনী রায়
পিতার নাম: শঙ্কর নাথ রায়
বাড়ির নং : 39
বয়স : 26 লিঙ্গ : মহিলা
ফটো উপলব্ধ

253 IUE3176252
নাম : শিবম সাউ
পিতার নাম: মনমোহন সাউ
বাড়ির নং : ৩৯
বয়স : 23 লিঙ্গ : পুরুষ
ফটো উপলব্ধ

254 FLG1004712
নাম : সুজাতা কর্মকার
স্বামীর নাম: দেবাশিষ কর্মকার
বাড়ির নং : 40
বয়স : 46 লিঙ্গ : মহিলা
ফটো উপলব্ধ

255 IUE2727683
নাম : শৈলেন্দ্র চন্দ্র মোদক
পিতার নাম: সুরেন্দ্র চন্দ্র মোদক
বাড়ির নং : 40
বয়স : 88 লিঙ্গ : পুরুষ
ফটো উপলব্ধ

256 IUE2870277
নাম : শেষাদ্রী পাল
পিতার নাম: রতনগোপাল পাল
বাড়ির নং : 40
বয়স : 31 লিঙ্গ : মহিলা
ফটো উপলব্ধ

257 IUE2235299
নাম : শ্রীপর্না রায় চৌধুরী
পিতার নাম: দেবাশীষ রায় চৌধুরী
বাড়ির নং : 40
বয়স : 31 লিঙ্গ : মহিলা
ফটো উপলব্ধ

258 IUE1543883
নাম : মমতা সাহা
পিতার নাম: রমেশ চন্দ্র সাহা
বাড়ির নং : 40
বয়স : 58 লিঙ্গ : মহিলা
ফটো উপলব্ধ

259 IUE1451582
নাম : সোমা সাহা
স্বামীর নাম: গৌতম সাহা
বাড়ির নং : 40
বয়স : 39 লিঙ্গ : মহিলা
ফটো উপলব্ধ

260 IUE2870301
নাম : রঞ্জন সাহা
পিতার নাম: রঞ্জিত সাহা
বাড়ির নং : 40
বয়স : 28 লিঙ্গ : পুরুষ
ফটো উপলব্ধ

261 IUE2870319
নাম : রঞ্জিতা সাহা
পিতার নাম: রঞ্জিত সাহা
বাড়ির নং : 40
বয়স : 28 লিঙ্গ : মহিলা
ফটো উপলব্ধ

262 FLG0480780
নাম : রতঙ্গোপল পওল
পিতার নাম: প্রাণবল্লভ পওল
বাড়ির নং : 40F/1st
বয়স : 71 লিঙ্গ : পুরুষ
ফটো উপলব্ধ

263 IUE3063831
নাম : দেবাশীষ রায় চৌধুরী
পিতার নাম: সৌরেন্দ্র কুমার রায় চৌধুরী
বাড়ির নং : 40F/2nd
বয়স : 63 লিঙ্গ : পুরুষ
ফটো উপলব্ধ

264 IUE3002581
নাম : চন্দনা রায় চৌধুরী
স্বামীর নাম: দেবাশীষ রায় চৌধুরী
বাড়ির নং : 40F/2nd
বয়স : 57 লিঙ্গ : মহিলা
ফটো উপলব্ধ

265 FLG2442606
নাম : রহুল তসাহা
পিতার নাম: অনিল তসাহা
বাড়ির নং : 40F/2nd
বয়স : 39 লিঙ্গ : পুরুষ
ফটো উপলব্ধ

266 IUE1543875
নাম : গনেশ সাহা
পিতার নাম: রমেশ চন্দ্র সাহা
বাড়ির নং : 40F GR
বয়স : 64 লিঙ্গ : পুরুষ
ফটো উপলব্ধ

267 WB/21/140/291312
নাম : মলিনা তসাহা
স্বামীর নাম: রংজিত তসাহা
বাড়ির নং : 40F GR
বয়স : 61 লিঙ্গ : মহিলা
ফটো উপলব্ধ

268 WB/21/140/291258
নাম : রেবা তসাহা
পিতার নাম: রমেশ চ . তসাহা
বাড়ির নং : 40F GR
বয়স : 58 লিঙ্গ : মহিলা
ফটো উপলব্ধ

269 WB/21/140/291289
নাম : চয়না কমর্কার
স্বামীর নাম: রমচন্দ্র কমর্কার
বাড়ির নং : 40GR
বয়স : 61 লিঙ্গ : মহিলা
ফটো উপলব্ধ

270 FLG2350643
নাম : দেবশীষ কমর্কার
পিতার নাম: রাম চঁন্দ্র কমর্কার
বাড়ির নং : 40GR
বয়স : 49 লিঙ্গ : পুরুষ
ফটো উপলব্ধ

271 WB/21/140/291496
নাম : বাবলা তসাহা
পিতার নাম: রাধগোবিন্দ তসাহা
বাড়ির নং : 40GR
বয়স : 67 লিঙ্গ : পুরুষ
ফটো উপলব্ধ

272 WB/21/140/291120
নাম : মঞ্জুরাণী তসাহা
স্বামীর নাম: বাবলা তসাহা
বাড়ির নং : 40GR
বয়স : 65 লিঙ্গ : মহিলা
ফটো উপলব্ধ

273 FLG2350650
নাম : গৌতম তসাহা
পিতার নাম: বাবলা তসাহা
বাড়ির নং : 40GR
বয়স : 47 লিঙ্গ : পুরুষ
ফটো উপলব্ধ

274 IUE2870251
নাম : সৌমিক দাস
পিতার নাম: সোমানাথ দাস
বাড়ির নং : 44
বয়স : 32 লিঙ্গ : পুরুষ
ফটো উপলব্ধ

275 IUE2870228
নাম : সৌম্য দত্ত
পিতার নাম: জীবন দত্ত
বাড়ির নং : 44
বয়স : 29 লিঙ্গ : পুরুষ
ফটো উপলব্ধ

276 IUE3119518
নাম : শীলা তসাহা
স্বামীর নাম: জয় গোবিন্দ তসাহা
বাড়ির নং : 44
বয়স : 63 লিঙ্গ : মহিলা
ফটো উপলব্ধ

277 FLG2442614
নাম : অরপিতা তসাহা
পিতার নাম: জয় গোবিন্দ তসাহা
বাড়ির নং : 44
বয়স : 42 লিঙ্গ : মহিলা
ফটো উপলব্ধ

278 IUE2936474
নাম : সৌভিক সাহা
পিতার নাম: জয় গোবিন্দ সাহা
বাড়ির নং : 44
বয়স : 27 লিঙ্গ : পুরুষ
ফটো উপলব্ধ

279 FLG2350700
নাম : সীমা দাস
স্বামীর নাম: সোমনাথ দাস
বাড়ির নং : 44/ 2ND
বয়স : 54 লিঙ্গ : মহিলা
ফটো উপলব্ধ

280 IUE3174018
নাম : মণু চটর্জী
স্বামীর নাম: সুকেশ চটর্জী
বাড়ির নং : 44F/1st
বয়স : 76 লিঙ্গ : মহিলা
ফটো উপলব্ধ

281 WB/21/140/291327
নাম : জীবন দও
পিতার নাম: উপিন দও
বাড়ির নং : 44F/1st
বয়স : 64 লিঙ্গ : পুরুষ
ফটো উপলব্ধ

282 WB/21/140/291369
নাম : সবিত দও
স্বামীর নাম: জীবন দও
বাড়ির নং : 44F/1st
বয়স : 61 লিঙ্গ : মহিলা
ফটো উপলব্ধ

283 IUE3079787
নাম : রীতা দাস
পিতার নাম: শ্যামসুন্দর দাস
বাড়ির নং : 44F/2nd
বয়স : 57 লিঙ্গ : মহিলা
ফটো উপলব্ধ

284 WB/21/140/291335
নাম : মিতা ডাস
পিতার নাম: শ্যমসুন্দর ডাস
বাড়ির নং : 44F/2nd
বয়স : 53 লিঙ্গ : মহিলা
ফটো উপলব্ধ

285 FLG2350684
নাম : তপশ ডাস
পিতার নাম: শ্যমসুন্দর ডাস
বাড়ির নং : 44F/2nd
বয়স : 51 লিঙ্গ : পুরুষ
ফটো উপলব্ধ

286 WB/21/140/291079
নাম : কষ্ণ ডাস
স্বামীর নাম: গোপাল চ . ডাস
বাড়ির নং : 44FL-2
বয়স : 66 লিঙ্গ : মহিলা
ফটো উপলব্ধ

287 WB/21/140/291438
নাম : প্রীতিময়ি সাহা
স্বামীর নাম: দীপক কুমার সাহা
বাড়ির নং : 45
বয়স : 66 লিঙ্গ : মহিলা
ফটো উপলব্ধ

288 WB/21/140/354660
নাম : প্রদীপ কুমার সাহা
পিতার নাম: রজনীকান্ত সাহা
বাড়ির নং : 45
বয়স : 60 লিঙ্গ : পুরুষ
ফটো উপলব্ধ

289 WB/21/140/354269
নাম : ববিতা সাহা
স্বামীর নাম: প্রদীপ কুমার সাহা
বাড়ির নং : 45
বয়স : 57 লিঙ্গ : মহিলা
ফটো উপলব্ধ

290 IUE2235380
নাম : অভিরুপ সাহা
পিতার নাম: প্রদীপ কুমার সাহা
বাড়ির নং : 45
বয়স : 36 লিঙ্গ : পুরুষ
ফটো উপলব্ধ

291 IUE2235307
নাম : কোয়েল সাহা
পিতার নাম: দীপক কুমার সাহা
বাড়ির নং : 45
বয়স : 32 লিঙ্গ : মহিলা
ফটো উপলব্ধ

292 FLG2350726
নাম : পয়েল তসাহা
পিতার নাম: দিপক কমার তসাহা
বাড়ির নং : 45F/2nd
বয়স : 40 লিঙ্গ : মহিলা
ফটো উপলব্ধ

293 BLG1972900
নাম : মৌ দাস
স্বামীর নাম: সজল সাহা
বাড়ির নং : 46
বয়স : 43 লিঙ্গ : মহিলা
ফটো উপলব্ধ

294 WB/021/140/294734
নাম : কালী দাস সাহা
পিতার নাম: লক্ষ্মী নারয়ণ সাহা
বাড়ির নং : 46
বয়স : 79 লিঙ্গ : পুরুষ
ফটো উপলব্ধ

295 IUE0244673
নাম : সরস্বতী সাহা
স্বামীর নাম: কালীদাস সাহা
বাড়ির নং : 46
বয়স : 73 লিঙ্গ : মহিলা
ফটো উপলব্ধ

296 IUE0244699
নাম : কাকলী সাহা
পিতার নাম: কালীদাস সাহা
বাড়ির নং : 46
বয়স : 41 লিঙ্গ : মহিলা
ফটো উপলব্ধ

297 IUE1543925
নাম : ইন্দ্রজিৎ মণ্ডল
পিতার নাম: নিহার রঞ্জন মণ্ডল
বাড়ির নং : 46/1
বয়স : 50 লিঙ্গ : পুরুষ
ফটো উপলব্ধ

298 IUE3145976
নাম : যূথিকা সরকার গাঙ্গুলি
পিতার নাম: বীরেন্দ্র নাথ সরকার
বাড়ির নং : ৪৬/১
বয়স : 50 লিঙ্গ : মহিলা
ফটো উপলব্ধ

299 WB/21/140/291420
নাম : বিলা গঙ্গুলী
পিতার নাম: দ্বিজেনন্দ্রনাথ গঙ্গুলী
বাড়ির নং : 46/1F/1S
বয়স : 67 লিঙ্গ : মহিলা
ফটো উপলব্ধ

300 WB/21/140/291089
নাম : দিবেন্দু গঙ্গুলী
পিতার নাম: দেবেন্দ্রনাথ গঙ্গুলী
বাড়ির নং : 46/1F/1S
বয়স : 54 লিঙ্গ : পুরুষ
ফটো উপলব্ধ

301 WB/21/140/291118
নাম : শুভেন্দ গঙ্গুলী
পিতার নাম: দেবেন্দ্রনাথ গঙ্গুলী
বাড়ির নং : 46/1F/1S
বয়স : 51 লিঙ্গ : পুরুষ
ফটো উপলব্ধ

302 WB/21/140/291422
নাম : চবি গঙ্গুলী
স্বামীর নাম: সীবন গঙ্গুলী
বাড়ির নং : 46/1GR
বয়স : 66 লিঙ্গ : মহিলা
ফটো উপলব্ধ

303 FLG2595353
নাম : শৌভিক গঙ্গুলী
পিতার নাম: শিবন গঙ্গুলী
বাড়ির নং : 46/1GR
বয়স : 46 লিঙ্গ : পুরুষ
ফটো উপলব্ধ

304 IUE1968007
নাম : নারায়ন চন্দ্র রায়
পিতার নাম: নকুল চন্দ্র রায়
বাড়ির নং : 47/এ
বয়স : 66 লিঙ্গ : পুরুষ
ফটো উপলব্ধ

305 IUE1967991
নাম : অনিতা রায়
স্বামীর নাম: নারায়ন চন্দ্র রায়
বাড়ির নং : 47/এ
বয়স : 59 লিঙ্গ : মহিলা
ফটো উপলব্ধ

306 IUE2956381
নাম : নিশা রায়
পিতার নাম: নারায়ন চন্দ্র রায়
বাড়ির নং : 47/এ
বয়স : 26 লিঙ্গ : মহিলা
ফটো উপলব্ধ

307 IUE1544907
নাম : দেবাংশু প্রামানিক
পিতার নাম: বাসুদেব প্রামানিক
বাড়ির নং : 47B
বয়স : 36 লিঙ্গ : পুরুষ
ফটো উপলব্ধ

308 FLG0481853
নাম : কলিপদ তসাহা
পিতার নাম: ফণীন্দ্র তসাহা
বাড়ির নং : 47B
বয়স : 81 লিঙ্গ : পুরুষ
ফটো উপলব্ধ

309 WB/21/140/294571
নাম : প্রদীপ কুমার সাহা
পিতার নাম: কালীপদ সাহা
বাড়ির নং : 47B
বয়স : 63 লিঙ্গ : পুরুষ
ফটো উপলব্ধ

310 FLG2689420
নাম : জয়া তসাহা
পিতার নাম: কলি পদ সহা
বাড়ির নং : 47B
বয়স : 62 লিঙ্গ : মহিলা
ফটো উপলব্ধ

311 FLG2666121
নাম : দিপেন্দু তসাহা
পিতার নাম: দিনেশ চ . তসাহা
বাড়ির নং : 47B
বয়স : 56 লিঙ্গ : পুরুষ
ফটো উপলব্ধ

312 FLG2350759
নাম : মিতলী তসাহা
স্বামীর নাম: দিলীপ কমুার তসাহা
বাড়ির নং : 47B
বয়স : 56 লিঙ্গ : মহিলা
ফটো উপলব্ধ

313 FLG2684645
নাম : অংজনা তসাহা
পিতার নাম: কলি পদ তসাহা
বাড়ির নং : 47B
বয়স : 55 লিঙ্গ : পুরুষ
ফটো উপলব্ধ

314 FLG2596930
নাম : জুমা তসাহা
স্বামীর নাম: সুকুমার তসাহা
বাড়ির নং : 47B
বয়স : 52 লিঙ্গ : মহিলা
ফটো উপলব্ধ

315 FLG2596948
নাম : শন্তনু তসাহা
পিতার নাম: চিত্তরঞ্জন তসাহা
বাড়ির নং : 47B
বয়স : 49 লিঙ্গ : পুরুষ
ফটো উপলব্ধ

316 JCZ1371822
নাম : উষা সাহা
পিতার নাম: সুনীল সাহা
বাড়ির নং : 47বী
বয়স : 47 লিঙ্গ : মহিলা
ফটো উপলব্ধ

317 FLG2595403
নাম : অমিত তসাহা
পিতার নাম: অশিত বরণ তসাহা
বাড়ির নং : 47B
বয়স : 46 লিঙ্গ : পুরুষ
ফটো উপলব্ধ

318 FLG2596922
নাম : দেবআরতি তসাহা
পিতার নাম: কলিপদ তসাহা
বাড়ির নং : 47B
বয়স : 42 লিঙ্গ : মহিলা
ফটো উপলব্ধ

319 IUE1544915
নাম : মৌসুমী সাহা
পিতার নাম: দিলীপ কুমার সাহা
বাড়ির নং : 47B
বয়স : 34 লিঙ্গ : মহিলা
ফটো উপলব্ধ

320 IUE3106846
নাম : দেবায়ন সাহা
পিতার নাম: সুকুমার সাহা
বাড়ির নং : 47বী
বয়স : 23 লিঙ্গ : পুরুষ
ফটো উপলব্ধ

321 FLG2350791
নাম : অশোক কুমার সাহা
পিতার নাম: কালীপদ সাহা
বাড়ির নং : 47/B
বয়স : 58 লিঙ্গ : পুরুষ
ফটো উপলব্ধ

322 IUE0244954
নাম : তনুশ্রী সাহা
স্বামীর নাম: জয়ন্ত সাহা
বাড়ির নং : 47/B
বয়স : 48 লিঙ্গ : মহিলা
ফটো উপলব্ধ

323 IUE2870285
নাম : সোমা সাহা
স্বামীর নাম: প্রদীপ সাহা
বাড়ির নং : 47/B
বয়স : 45 লিঙ্গ : মহিলা
ফটো উপলব্ধ

324 IUE1451525
নাম : দীপান্বিতা সাহা
পিতার নাম: কালীপদ সাহা
বাড়ির নং : 47/B
বয়স : 34 লিঙ্গ : মহিলা
ফটো উপলব্ধ

325 IUE2422996
নাম : মৌরিসা সাহা
পিতার নাম: মন্তোষ সাহা
বাড়ির নং : 47/B
বয়স : 30 লিঙ্গ : মহিলা
ফটো উপলব্ধ

326 IUE2870186
নাম : অরিজিৎ সাহা
পিতার নাম: দিলীপ কুমার সাহা
বাড়ির নং : 47/B
বয়স : 28 লিঙ্গ : পুরুষ
ফটো উপলব্ধ

327 IUE0244848
নাম : তাপস কুমার সাহা
পিতার নাম: শিবসঙ্কর সাহা
বাড়ির নং : 47B/F GR
বয়স : 59 লিঙ্গ : পুরুষ
ফটো উপলব্ধ

328 WB/21/140/294192
নাম : নিভ কাণ্ডু
স্বামীর নাম: কশীনহত কাণ্ডু
বাড়ির নং : 47B FL-2
বয়স : 66 লিঙ্গ : মহিলা
ফটো উপলব্ধ

329 FLG2442655
নাম : শীযুলী কাণ্ডু
স্বামীর নাম: প্রশেনজিত কাণ্ডু
বাড়ির নং : 47B FL-2
বয়স : 46 লিঙ্গ : মহিলা
ফটো উপলব্ধ

330 FLG0957316
নাম : পাথ কাণ্ডু
পিতার নাম: কশিনাথ কাণ্ডু
বাড়ির নং : 47B FL-2
বয়স : 45 লিঙ্গ : পুরুষ
ফটো উপলব্ধ

331 FLG2350783
নাম : অভিজীত কাণ্ডু
পিতার নাম: কাশি নথ কাণ্ডু
বাড়ির নং : 47B FL-2
বয়স : 43 লিঙ্গ : পুরুষ
ফটো উপলব্ধ

332 IUE2991081
নাম : অয়নদ্বীপ সাহা
পিতার নাম: জয়ন্ত সাহা
বাড়ির নং : 47/বি,এফএল-3
বয়স : 25 লিঙ্গ : পুরুষ
ফটো উপলব্ধ

333 IUE3173994
নাম : দিলীপ ক্র . তসাহা
পিতার নাম: কলিপদ তসাহা
বাড়ির নং : 47B GR
বয়স : 66 লিঙ্গ : পুরুষ
ফটো উপলব্ধ

334 WB/21/140/294151
নাম : ডলি তসাহা
স্বামীর নাম: অসিত তসাহা
বাড়ির নং : 47BF-1st
বয়স : 67 লিঙ্গ : মহিলা
ফটো উপলব্ধ

335 WB/21/140/294450
নাম : দিলীপ ক্র . তসাহা
পিতার নাম: দিনেশ তসাহা
বাড়ির নং : 47BF-1st
বয়স : 66 লিঙ্গ : পুরুষ
ফটো উপলব্ধ

336 WB/21/140/294108
নাম : মাধবী তসাহা
স্বামীর নাম: দিলীপ তসাহা
বাড়ির নং : 47BF-1st
বয়স : 55 লিঙ্গ : মহিলা
ফটো উপলব্ধ

337 WB/21/140/294024
নাম : ইতি তসাহা
স্বামীর নাম: দিনেশ তসাহা
বাড়ির নং : 47BF-1st
বয়স : 54 লিঙ্গ : মহিলা
ফটো উপলব্ধ

338 WB/21/140/294444
নাম : গোবিন্দ তসাহা
পিতার নাম: চিত্তরঞ্জন তসাহা
বাড়ির নং : 47BF-1st
বয়স : 52 লিঙ্গ : পুরুষ
ফটো উপলব্ধ

339 WB/21/140/294183
নাম : জয়ন্ত তসাহা
পিতার নাম: ব্রজগোপাল তসাহা
বাড়ির নং : 47BF-2nd
বয়স : 59 লিঙ্গ : পুরুষ
ফটো উপলব্ধ

340 WB/21/140/294006
নাম : মোনোতোষ তসাহা
পিতার নাম: শিবশংকর তসাহা
বাড়ির নং : 47BF GR
বয়স : 67 লিঙ্গ : পুরুষ
ফটো উপলব্ধ

341 WB/21/140/294282
নাম : অংজনা তসাহা
স্বামীর নাম: মোনোতোষ তসাহা
বাড়ির নং : 47BF GR
বয়স : 59 লিঙ্গ : মহিলা
ফটো উপলব্ধ

342 WB/21/140/294153
নাম : জয়দেব শবতা
পিতার নাম: অমুল্য শবতা
বাড়ির নং : 47C
বয়স : 75 লিঙ্গ : পুরুষ
ফটো উপলব্ধ

343 WB/21/140/294154
নাম : গৌরী শবতা
স্বামীর নাম: জয়দেব শবতা
বাড়ির নং : 47C
বয়স : 65 লিঙ্গ : মহিলা
ফটো উপলব্ধ

344 FLG1008903
নাম : সুমিত্রা শাওতা
পিতার নাম: জয়দেব শাওতা
বাড়ির নং : 47C
বয়স : 48 লিঙ্গ : মহিলা
ফটো উপলব্ধ

345 FLG1008895
নাম : সুচিত্রা শাওতা
স্বামীর নাম: জয়দেব শাওতা
বাড়ির নং : 47/C
বয়স : 48 লিঙ্গ : মহিলা
ফটো উপলব্ধ

346 FLG2442697
নাম : জয়ন্ত শবতা
পিতার নাম: জয়দেও শবতা
বাড়ির নং : 47C FL-2
বয়স : 43 লিঙ্গ : পুরুষ
ফটো উপলব্ধ

347 IUE1543941
নাম : শৌভিক রায়
পিতার নাম: শৈবাল কুমার রায়
বাড়ির নং : 47D
বয়স : 37 লিঙ্গ : পুরুষ
ফটো উপলব্ধ

348 CKN5283700
নাম : নমিতা সাহা
স্বামীর নাম: রাজীব সাহা
বাড়ির নং : 47D
বয়স : 40 লিঙ্গ : মহিলা
ফটো উপলব্ধ

349 IUE1451475
নাম : মুনমুন সাহা
পিতার নাম: বিমল চন্দ্র সাহা
বাড়ির নং : 47D
বয়স : 40 লিঙ্গ : মহিলা
ফটো উপলব্ধ

350 IUE3013752
নাম : রিয়া রায়
স্বামীর নাম: শৌভিক রায়
বাড়ির নং : 47/ডী
বয়স : 34 লিঙ্গ : মহিলা
ফটো উপলব্ধ

351 WB/21/140/294631
নাম : বিমল চ . তসাহা
পিতার নাম: জলধর তসাহা
বাড়ির নং : 47D/F/2nd
বয়স : 78 লিঙ্গ : পুরুষ
ফটো উপলব্ধ

352 WB/21/140/294633
নাম : রজিব তসাহা
পিতার নাম: বিমল তসাহা
বাড়ির নং : 47D/F/2nd
বয়স : 49 লিঙ্গ : পুরুষ
ফটো উপলব্ধ

353 WB/21/140/294681
নাম : শশাঙ্ক সেকহর পত্র
পিতার নাম: জিতেন্দ্র পত্র
বাড়ির নং : 47DF GR
বয়স : 76 লিঙ্গ : পুরুষ
ফটো উপলব্ধ

354 WB/21/140/294416
নাম : শৈবাল ক্র . রঈ
পিতার নাম: বিদুভষন রঈ
বাড়ির নং : 47DF GR
বয়স : 71 লিঙ্গ : পুরুষ
ফটো উপলব্ধ

355 WB/21/140/294391
নাম : শপ্না রঈ
স্বামীর নাম: শৈবাল রঈ
বাড়ির নং : 47DF GR
বয়স : 63 লিঙ্গ : মহিলা
ফটো উপলব্ধ

356 WB/21/140/294104
নাম : শীলা সাহা
পিতার নাম: ভোলানাথ সাহা
বাড়ির নং : 47E
বয়স : 74 লিঙ্গ : মহিলা
ফটো উপলব্ধ

357 WB/21/140/294723
নাম : ভবানী প্রসাদ তসাহা
পিতার নাম: ভলা নথ তসাহা
বাড়ির নং : 47E
বয়স : 66 লিঙ্গ : পুরুষ
ফটো উপলব্ধ

358 WB/21/140/294060
নাম : জয়তী প্রকশ তসাহা
পিতার নাম: ভলা নথ তসাহা
বাড়ির নং : 47E
বয়স : 63 লিঙ্গ : পুরুষ
ফটো উপলব্ধ

359 KTF0947085
নাম : শ্যামল প্রসাদ সাহা
পিতার নাম: ভোলানাথ সাহা
বাড়ির নং : 47ই
বয়স : 60 লিঙ্গ : পুরুষ
ফটো উপলব্ধ

360 IUE1543958
নাম : উত্থান সাহা
পিতার নাম: সুব্রত সাহা
বাড়ির নং : 47E
বয়স : 52 লিঙ্গ : পুরুষ
ফটো উপলব্ধ

361 IUE1451590
নাম : সম্পা সাহা
স্বামীর নাম: রজত সাহা
বাড়ির নং : 47E
বয়স : 50 লিঙ্গ : মহিলা
ফটো উপলব্ধ

362 FLG2111110
নাম : ননদিতা তসাহা
স্বামীর নাম: উত্থান তসাহা
বাড়ির নং : 47E
বয়স : 49 লিঙ্গ : মহিলা
ফটো উপলব্ধ

363 IUE0245365
নাম : শ্রীতমা সাহা
স্বামীর নাম: সৌরভ সাহা
বাড়ির নং : 47E
বয়স : 41 লিঙ্গ : মহিলা
ফটো উপলব্ধ

364 FLG2644136
নাম : সৌভিক সাহা
পিতার নাম: প্রিয়ব্রত সাহা
বাড়ির নং : 47E
বয়স : 37 লিঙ্গ : পুরুষ
ফটো উপলব্ধ

365 IHM1805811
নাম : শতাব্দী সাহা
স্বামীর নাম: সৌভিক সাহা
বাড়ির নং : 47E
বয়স : 34 লিঙ্গ : মহিলা
ফটো উপলব্ধ

366 FLG2350908
নাম : সৌরব তসাহা
পিতার নাম: প্রিয়ব্রত তসাহা
বাড়ির নং : 47E FL-2
বয়স : 45 লিঙ্গ : পুরুষ
ফটো উপলব্ধ

367 FLG2350916
নাম : অলপনা তসাহা
স্বামীর নাম: সব্রত তসাহা
বাড়ির নং : 47EF-1st
বয়স : 73 লিঙ্গ : মহিলা
ফটো উপলব্ধ

368 WB/21/140/294286
নাম : ঋতা তসাহা
স্বামীর নাম: দেবব্রত তসাহা
বাড়ির নং : 47EF-2nd
বয়স : 72 লিঙ্গ : মহিলা
ফটো উপলব্ধ

369 WB/21/140/294148
নাম : বৃন্দা সাহা
স্বামীর নাম: প্রিয়ব্রত সাহা
বাড়ির নং : 47EF-2nd
বয়স : 71 লিঙ্গ : মহিলা
ফটো উপলব্ধ

370 WB/21/140/294140
নাম : রজত তসাহা
পিতার নাম: দেবব্রত তসাহা
বাড়ির নং : 47EF-2nd
বয়স : 50 লিঙ্গ : পুরুষ
ফটো উপলব্ধ

371 WB/21/140/294363
নাম : প্রণব তসাহা
পিতার নাম: প্রীযভুসন তসাহা
বাড়ির নং : 47EF GR
বয়স : 53 লিঙ্গ : পুরুষ
ফটো উপলব্ধ

372 WB/21/140/294197
নাম : পিণাকী তসাহা
পিতার নাম: প্রীযভুসন তসাহা
বাড়ির নং : 47EF GR
বয়স : 50 লিঙ্গ : পুরুষ
ফটো উপলব্ধ

373 WB/11/075/270380
নাম : গৌরী সাহা
স্বামীর নাম: প্রনব সাহা
বাড়ির নং : 47EF GR
বয়স : 47 লিঙ্গ : মহিলা
ফটো উপলব্ধ

374 IUE2991107
নাম : বিপ্লব সাহা
পিতার নাম: বংশী বদন সাহা
বাড়ির নং : 48
বয়স : 26 লিঙ্গ : পুরুষ
ফটো উপলব্ধ

375 IUE1283407
নাম : লক্ষী ছেত্রী
স্বামীর নাম: দিলীপ ছেত্রী
বাড়ির নং : 48
বয়স : 66 লিঙ্গ : মহিলা
ফটো উপলব্ধ

376 IUE1283399
নাম : লক্ষন ছেত্রী
পিতার নাম: দিলীপ ছেত্রী
বাড়ির নং : 48
বয়স : 46 লিঙ্গ : পুরুষ
ফটো উপলব্ধ

377 IUE1283381
নাম : দূর্গা ছেত্রী
পিতার নাম: দিলীপ ছেত্রী
বাড়ির নং : 48
বয়স : 44 লিঙ্গ : মহিলা
ফটো উপলব্ধ

378 IUE1544014
নাম : অলোক দাস
পিতার নাম: দিনেশ চন্দ্র দাস
বাড়ির নং : 48
বয়স : 52 লিঙ্গ : পুরুষ
ফটো উপলব্ধ

379 IUE0245449
নাম : সমর কুমার দাস
পিতার নাম: দীনেশ চন্দ্র দাস
বাড়ির নং : 48
বয়স : 51 লিঙ্গ : পুরুষ
ফটো উপলব্ধ

Q 380 IUE2423010
নাম : মিনু দাস
স্বামীর নাম: তারক দাস
বাড়ির নং : 48
বয়স : 47 লিঙ্গ : মহিলা
ফটো উপলব্ধ
DELETED

381 IUE2423002
নাম : জয়া দাস
স্বামীর নাম: অলোক দাস
বাড়ির নং : 48
বয়স : 47 লিঙ্গ : মহিলা
ফটো উপলব্ধ

Q 382 IUE2423028
নাম : রাজু দাস
পিতার নাম: স্বপন দাস
বাড়ির নং : 48
বয়স : 31 লিঙ্গ : পুরুষ
ফটো উপলব্ধ
DELETED

383 IUE2956449
নাম : সৌম দাস
পিতার নাম: তারক দাস
বাড়ির নং : 48
বয়স : 28 লিঙ্গ : পুরুষ
ফটো উপলব্ধ

384 IUE3082658
নাম : ত্রিদিপ দাস
পিতার নাম: গৌতম চন্দ্র দাস
বাড়ির নং : 48
বয়স : 23 লিঙ্গ : পুরুষ
ফটো উপলব্ধ

385 WB/21/140/294313
নাম : সবিত দও
স্বামীর নাম: ঈমো শঙ্কর দও
বাড়ির নং : 48
বয়স : 53 লিঙ্গ : মহিলা
ফটো উপলব্ধ

386 IUE2870202
নাম : স্বরাজ দত্ত
পিতার নাম: উমা শঙ্কর দত্ত
বাড়ির নং : 48
বয়স : 31 লিঙ্গ : পুরুষ
ফটো উপলব্ধ

387 WB/21/140/290194
নাম : প্রদীপ কুমার কুন্ডু
পিতার নাম: গোপীকিশোর কুন্ডু
বাড়ির নং : 48
বয়স : 54 লিঙ্গ : পুরুষ
ফটো উপলব্ধ

388 IUE0245548
নাম : শুদুলা রনী সাহা
স্বামীর নাম: মোনোরঞ্জন সাহা
বাড়ির নং : 48
বয়স : 75 লিঙ্গ : মহিলা
ফটো উপলব্ধ

Q 389 IUE0245589
নাম : সবিতা সাহা
স্বামীর নাম: শ্যামল চন্দ্র সাহা
বাড়ির নং : 48
বয়স : 50 লিঙ্গ : মহিলা
ফটো উপলব্ধ
DELETED

390 IUE0245555
নাম : শবাঁনী সাহা
পিতার নাম: মোনোরঞ্জন সাহা
বাড়ির নং : 48
বয়স : 45 লিঙ্গ : মহিলা
ফটো উপলব্ধ

391 IUE0244681
নাম : সজল সাহা
পিতার নাম: কালীদাস সাহা
বাড়ির নং : ৪৬
বয়স : 44 লিঙ্গ : পুরুষ
ফটো উপলব্ধ

392 IUE0245563
নাম : কল্যানী সাহা
পিতার নাম: মোনোরঞ্জন সাহা
বাড়ির নং : 48
বয়স : 36 লিঙ্গ : মহিলা
ফটো উপলব্ধ

Q 393 IUE2870269
নাম : মৌমিতা সাহা
পিতার নাম: বংশীবদন সাহা
বাড়ির নং : 48
বয়স : 28 লিঙ্গ : মহিলা
DELETED
ফটো উপলব্ধ

394 IUE3082609
নাম : শান্তনু সাহা
পিতার নাম: শ্যামল চন্দ্র সাহা
বাড়ির নং : 48
বয়স : 23 লিঙ্গ : পুরুষ
ফটো উপলব্ধ

395 WB/21/140/294059
নাম : কৃষ্ণ ডাস
স্বামীর নাম: দিনেশ ডাস
বাড়ির নং : 48F/1st
বয়স : 76 লিঙ্গ : মহিলা
ফটো উপলব্ধ

396 WB/21/140/294504
নাম : রামেন্দ্রসুন্দর চক্রবতর্তী
পিতার নাম: রহিনি চক্রবতর্তী
বাড়ির নং : 48F/2nd
বয়স : 54 লিঙ্গ : পুরুষ
ফটো উপলব্ধ

397 FLG2442721
নাম : পুনিমা চক্রবতর্তী
স্বামীর নাম: রমেন্দ্র সুন্দর চক্রবতর্তী
বাড়ির নং : 48F/2nd
বয়স : 41 লিঙ্গ : মহিলা
ফটো উপলব্ধ

398 WB/21/140/294020
নাম : শয়মাল চ . তসাহা
পিতার নাম: প্রাণবল্লভ তসাহা
বাড়ির নং : 48F/2nd
বয়স : 71 লিঙ্গ : পুরুষ
ফটো উপলব্ধ

399 WB/21/140/294459
নাম : তারক ডাস
পিতার নাম: কৃষ্ট ডাস
বাড়ির নং : 48F GR
বয়স : 56 লিঙ্গ : পুরুষ
ফটো উপলব্ধ

400 WB/21/140/294130
নাম : মায়া রানী কুন্ডু
স্বামীর নাম: গোপীকিশোর কুন্ডু
বাড়ির নং : 48F GR
বয়স : 80 লিঙ্গ : মহিলা
ফটো উপলব্ধ

401 WB/21/140/294614
নাম : প্রবির কাণ্ডু
পিতার নাম: গোপীকীশোরে কাণ্ডু
বাড়ির নং : 48F GR
বয়স : 57 লিঙ্গ : পুরুষ
ফটো উপলব্ধ

402 WB/21/140/294194
নাম : সবিত কাণ্ডু
পিতার নাম: গোপীকীশোরে কাণ্ডু
বাড়ির নং : 48F GR
বয়স : 57 লিঙ্গ : মহিলা
ফটো উপলব্ধ

403 NIO1904200
নাম : প্রীতম কুণ্ডু
পিতার নাম: প্রদীপ কুণ্ডু
বাড়ির নং : 18
বয়স : 27 লিঙ্গ : পুরুষ
ফটো উপলব্ধ

404 WB/21/140/294041
নাম : গিতারানি তসাহা
স্বামীর নাম: সুশীল তসাহা
বাড়ির নং : 48F GR
বয়স : 83 লিঙ্গ : মহিলা
ফটো উপলব্ধ

405 WB/21/140/294460
নাম : হেলা রানি সাহা
স্বামীর নাম: নিপেন্দ্র সাহা
বাড়ির নং : 48F GR
বয়স : 81 লিঙ্গ : মহিলা
ফটো উপলব্ধ

406 WB/21/140/294233
নাম : বংশি বদন তসাহা
পিতার নাম: নিপেন্দ্র তসাহা
বাড়ির নং : 48F GR
বয়স : 56 লিঙ্গ : পুরুষ
ফটো উপলব্ধ

407 FLG2596906
নাম : টন্দ্র তসাহা
স্বামীর নাম: বংশি বদন তসাহা
বাড়ির নং : 48F GR
বয়স : 53 লিঙ্গ : মহিলা
ফটো উপলব্ধ

408 IUE3077138
নাম : গৌতম চন্দ্র দাস
পিতার নাম: দিনেশ ডাস
বাড়ির নং : 48FL-1
বয়স : 58 লিঙ্গ : পুরুষ
ফটো উপলব্ধ

409 FLG2442739
নাম : মমতা ডাস
স্বামীর নাম: গৌতম ডাস
বাড়ির নং : 48FL-1
বয়স : 45 লিঙ্গ : মহিলা
ফটো উপলব্ধ

410 WB/21/140/294654
নাম : পরিমল রঙ্গী
পিতার নাম: রাসবিহারী রঙ্গী
বাড়ির নং : 49
বয়স : 77 লিঙ্গ : পুরুষ
ফটো উপলব্ধ

411 WB/21/140/294655
নাম : লক্ষমি রঙ্গী
স্বামীর নাম: পরিমল রঙ্গী
বাড়ির নং : 49
বয়স : 67 লিঙ্গ : মহিলা
ফটো উপলব্ধ

412 IUE3214707
নাম : গোপা রঙ্গী
স্বামীর নাম: দেবদাশ রঙ্গী
বাড়ির নং : 49
বয়স : 67 লিঙ্গ : মহিলা
ফটো উপলব্ধ

413 IUE1544022
নাম : অরিন্দম রায়
পিতার নাম: দেবদাস রায়
বাড়ির নং : 49
বয়স : 48 লিঙ্গ : পুরুষ
ফটো উপলব্ধ

414 FLG2351005
নাম : দিবেন্দু রঙ্গী
পিতার নাম: দেবদাশ রঙ্গী
বাড়ির নং : 49
বয়স : 43 লিঙ্গ : পুরুষ
ফটো উপলব্ধ

415 IUE3011079
নাম : বকুল চন্দ্র দাস
পিতার নাম: প্রমথ ডাস
বাড়ির নং : 51
বয়স : 75 লিঙ্গ : পুরুষ
ফটো উপলব্ধ

416 WB/21/140/294454
নাম : অংজু ডাস
স্বামীর নাম: বকুল ডাস
বাড়ির নং : 51
বয়স : 67 লিঙ্গ : মহিলা
ফটো উপলব্ধ

417 WB/21/140/294141
নাম : ইন্দ্রজীত ডাস
পিতার নাম: নকুল চ . ডাস
বাড়ির নং : 51
বয়স : 53 লিঙ্গ : পুরুষ
ফটো উপলব্ধ

418 IUE1451632
নাম : অম্বিকা দাস
স্বামীর নাম: ইন্দ্রজিত দাস
বাড়ির নং : 51
বয়স : 46 লিঙ্গ : মহিলা
ফটো উপলব্ধ

419 FLG2351021
নাম : প্রশেনজিত ডাস
পিতার নাম: বকুল চঁন্দ্র ডাস
বাড়ির নং : 51
বয়স : 43 লিঙ্গ : পুরুষ
ফটো উপলব্ধ

420 FZM1678275
নাম : এণাক্ষী দাস
স্বামীর নাম: প্রসেনজিৎ দাস
বাড়ির নং : 51
বয়স : 39 লিঙ্গ : মহিলা
ফটো উপলব্ধ

421 WB/21/140/294013
নাম : চন্দন ভট্টাচার্য্য
পিতার নাম: চন্দ্রমনি ভট্টাচার্য্য
বাড়ির নং : 52
বয়স : 67 লিঙ্গ : পুরুষ
ফটো উপলব্ধ

422 IUE1544030
নাম : নিভা ভট্টাচার্য্য
স্বামীর নাম: চন্দন ভট্টাচার্য্য
বাড়ির নং : 52
বয়স : 60 লিঙ্গ : মহিলা
ফটো উপলব্ধ

423 IUE2579001
নাম : মৌমিতা ভট্টাচার্য্য
পিতার নাম: চন্দন ভট্টাচার্য্য
বাড়ির নং : 52
বয়স : 37 লিঙ্গ : মহিলা
ফটো উপলব্ধ

424 IUE2870335
নাম : সৌমিতা ভট্টাচার্য্য
পিতার নাম: চন্দন ভট্টাচার্য্য
বাড়ির নং : 52
বয়স : 33 লিঙ্গ : মহিলা
ফটো উপলব্ধ

425 FLG2684702
নাম : চিরঞ্জিত ভটচার্য্য
পিতার নাম: চন্ডন ভটচার্য্য
বাড়ির নং : 52
বয়স : 41 লিঙ্গ : পুরুষ
ফটো উপলব্ধ

426 IUE3247764
নাম : মাধব রঞ্জন রয়
পিতার নাম: অমিয় রঞ্জন রায়
বাড়ির নং : 52
বয়স : 59 লিঙ্গ : পুরুষ
ফটো উপলব্ধ

427 WB/21/140/294546
নাম : দেবাশিস ডাস
পিতার নাম: গোপীবীজন ডাস
বাড়ির নং : 53
বয়স : 67 লিঙ্গ : পুরুষ
ফটো উপলব্ধ

428 WB/21/140/294497
নাম : বংন্দনা ডাস
স্বামীর নাম: গোপীবীজন ডাস
বাড়ির নং : 53
বয়স : 61 লিঙ্গ : মহিলা
ফটো উপলব্ধ

429 WB/21/140/294603
নাম : সম্মিতা ডাস
স্বামীর নাম: দেবব্রত ডাস
বাড়ির নং : 53
বয়স : 59 লিঙ্গ : মহিলা
ফটো উপলব্ধ

430 IUE3080306
নাম : সুব্রত দাস
পিতার নাম: গোপিজিবন দাস
বাড়ির নং : 53
বয়স : 54 লিঙ্গ : পুরুষ
ফটো উপলব্ধ

431 FLG2442754
নাম : শ্রীকুমার ডাস
পিতার নাম: দেবব্রত ডাস
বাড়ির নং : 53
বয়স : 39 লিঙ্গ : পুরুষ
ফটো উপলব্ধ

432 IUE2235315
নাম : জ্যোর্তিময় দাস
পিতার নাম: দেবব্রত দাস
বাড়ির নং : 53
বয়স : 31 লিঙ্গ : পুরুষ
ফটো উপলব্ধ

433 WB/21/140/294362
নাম : তৃপ্তি ডাস
স্বামীর নাম: শমভু ডাস
বাড়ির নং : 53/2
বয়স : 67 লিঙ্গ : মহিলা
ফটো উপলব্ধ

434 FLG2442762
নাম : সুচন্দ্রা ডাস
স্বামীর নাম: সৌম্যা ডাস
বাড়ির নং : 53/2
বয়স : 47 লিঙ্গ : মহিলা
ফটো উপলব্ধ

435 FLG2684694
নাম : টুসি কুন্ডু
স্বামীর নাম: সৌরভ কুন্ডু
বাড়ির নং : 53/3
বয়স : 40 লিঙ্গ : মহিলা
ফটো উপলব্ধ

436 IUE3149127
নাম : সৌমীলী কুণ্ডু
পিতার নাম: সৌরভ কুণ্ডু
বাড়ির নং : ৫৩/৩
বয়স : 21 লিঙ্গ : মহিলা
ফটো উপলব্ধ

437 WB/21/140/294335
নাম : কমলেশ মুললিক
পিতার নাম: মদন মোহন মুললিক
বাড়ির নং : 53/3
বয়স : 54 লিঙ্গ : পুরুষ
ফটো উপলব্ধ

438 WB/21/140/294399
নাম : কণিকা মল্লিক
পিতার নাম: মদন মোহন মল্লিক
বাড়ির নং : 53/3
বয়স : 42 লিঙ্গ : মহিলা
ফটো উপলব্ধ

439 IUE0246082
নাম : রিমীতা মল্লিক
স্বামীর নাম: কমলেশ মল্লিক
বাড়ির নং : 53/3
বয়স : 37 লিঙ্গ : মহিলা
ফটো উপলব্ধ

440 IUE3112463
নাম : সৌরভ কুন্ডু
পিতার নাম: কর্তীক কাণ্ডু
বাড়ির নং : 53/3F/1S
বয়স : 51 লিঙ্গ : পুরুষ
ফটো উপলব্ধ

441 WB/21/140/294208
নাম : ময়া পদ্দার
স্বামীর নাম: পরিমল পদ্দার
বাড়ির নং : 53/3F GR
বয়স : 80 লিঙ্গ : মহিলা
ফটো উপলব্ধ

442 IUE1451392
নাম : রুপম দাস
পিতার নাম: বলাই দাস
বাড়ির নং : 54
বয়স : 36 লিঙ্গ : পুরুষ
ফটো উপলব্ধ

443 WB/21/140/294487
নাম : রেবা ডাস
স্বামীর নাম: শযম চঁন্দ্র ডাস
বাড়ির নং : 54F/1st
বয়স : 81 লিঙ্গ : মহিলা
ফটো উপলব্ধ

444 WB/21/140/294643
নাম : সলিল ডাস
পিতার নাম: শযম চঁন্দ্র ডাস
বাড়ির নং : 54F/1st
বয়স : 56 লিঙ্গ : পুরুষ
ফটো উপলব্ধ

445 WB/21/140/294062
নাম : বলাই ডাস
পিতার নাম: রমচন্দ্র ডাস
বাড়ির নং : 54F GR
বয়স : 65 লিঙ্গ : পুরুষ
ফটো উপলব্ধ

446 WB/21/140/294063
নাম : নন্দ ডাস
স্বামীর নাম: বলৈরমেহন্দ্রা ডাস
বাড়ির নং : 54F GR
বয়স : 57 লিঙ্গ : মহিলা
ফটো উপলব্ধ

447 WB/21/140/294604
নাম : মনবনরযন ভদুরী
পিতার নাম: নরেন্দ্র ভদুরী
বাড়ির নং : 56
বয়স : 81 লিঙ্গ : পুরুষ
ফটো উপলব্ধ

448 WB/21/140/294214
নাম : মধুছন্দা ভদুরী
স্বামীর নাম: মনব ভদুরী
বাড়ির নং : 56
বয়স : 63 লিঙ্গ : মহিলা
ফটো উপলব্ধ

449 WB/21/140/294218
নাম : ঈমো ভদুরী
স্বামীর নাম: বিশ্বরঞ্জন ভদুরী
বাড়ির নং : 56
বয়স : 59 লিঙ্গ : মহিলা
ফটো উপলব্ধ

450 WB/21/140/294082
নাম : অপর্না ভদুরী
পিতার নাম: দিলীপ ভদুরী
বাড়ির নং : 56
বয়স : 54 লিঙ্গ : মহিলা
ফটো উপলব্ধ

451 FLG2351088
নাম : দেবপ্রিয় ভদুরী
স্বামীর নাম: মনব নারায়ণ ভদুরী
বাড়ির নং : 56
বয়স : 43 লিঙ্গ : মহিলা
ফটো উপলব্ধ

452 WB/21/140/294216
নাম : বসন্তি ডাস
স্বামীর নাম: বসুদেব ডাস
বাড়ির নং : 56
বয়স : 63 লিঙ্গ : মহিলা
ফটো উপলব্ধ

453 IUE3161064
নাম : দীপক মুনশি
পিতার নাম: চুণিলাল মূনসী
বাড়ির নং : 56
বয়স : 57 লিঙ্গ : পুরুষ
ফটো উপলব্ধ

454 FLG2442705
নাম : শর্মিষ্ঠা চন্দ
স্বামীর নাম: বিপ্লব কুমার চন্দ
বাড়ির নং : 58
বয়স : 38 লিঙ্গ : মহিলা
ফটো উপলব্ধ

455 IUE3036902
নাম : রাজদ্বীপ চন্দ
পিতার নাম: স্বপন চন্দ
বাড়ির নং : 58
বয়স : 24 লিঙ্গ : মহিলা
ফটো উপলব্ধ

456 IUE1544816
নাম : সপ্তর্ষী দাস
পিতার নাম: তপন কুমার দাস
বাড়ির নং : 58
বয়স : 34 লিঙ্গ : পুরুষ
ফটো উপলব্ধ

457 FLG2111375
নাম : পল্লব কুমার দত্ত
পিতার নাম: শ্যাম সুন্দর দত্ত
বাড়ির নং : 58
বয়স : 40 লিঙ্গ : পুরুষ
ফটো উপলব্ধ

458 IUE2235398
নাম : পূজা দত্ত
পিতার নাম: শ্যামল দত্ত
বাড়ির নং : 58
বয়স : 33 লিঙ্গ : মহিলা
ফটো উপলব্ধ

459 WB/21/140/294433
নাম : শঞ্জয় বোঁস
পিতার নাম: নন্দলাল বোঁস
বাড়ির নং : 58F/1st
বয়স : 54 লিঙ্গ : পুরুষ
ফটো উপলব্ধ

460 WB/21/140/294701
নাম : রজিব বোঁস
পিতার নাম: নন্দলাল বোঁস
বাড়ির নং : 58F/1st
বয়স : 51 লিঙ্গ : পুরুষ
ফটো উপলব্ধ

461 WB/21/140/294348
নাম : তপন ডাস
পিতার নাম: সতেন্দ্র ডাস
বাড়ির নং : 58F/1st
বয়স : 68 লিঙ্গ : পুরুষ
ফটো উপলব্ধ

462 WB/21/140/294350
নাম : দেবজাণী ডাস
স্বামীর নাম: তপন ডাস
বাড়ির নং : 58F/1st
বয়স : 59 লিঙ্গ : মহিলা
ফটো উপলব্ধ

463 WB/21/140/294453
নাম : দেবীপ্রসাদ চঁন্দা
পিতার নাম: কলিপদ চঁন্দা
বাড়ির নং : 58F GR
বয়স : 69 লিঙ্গ : পুরুষ
ফটো উপলব্ধ

464 IUE3012150
নাম : স্বপন চন্দ চন্দ
পিতার নাম: কলিপদ চঁন্দা
বাড়ির নং : 58F GR
বয়স : 63 লিঙ্গ : পুরুষ
ফটো উপলব্ধ

465 WB/21/140/294550
নাম : মলা চঁন্দা
স্বামীর নাম: দেবীপ্রসাদ চঁন্দা
বাড়ির নং : 58F GR
বয়স : 61 লিঙ্গ : মহিলা
ফটো উপলব্ধ

466 WB/21/140/294119
নাম : অপর্না চঁন্দা
স্বামীর নাম: শ্বপন চঁন্দা
বাড়ির নং : 58F GR
বয়স : 56 লিঙ্গ : মহিলা
ফটো উপলব্ধ

467 FLG2167179
নাম : বিপলব ক্র . চঁন্দা
পিতার নাম: দেবি প্রসদ চঁন্দা
বাড়ির নং : 58F GR
বয়স : 42 লিঙ্গ : পুরুষ
ফটো উপলব্ধ

468 WB/21/140/294464
নাম : কপ্পনা দও
স্বামীর নাম: শ্যমসুন্দর দও
বাড়ির নং : 58F GR
বয়স : 71 লিঙ্গ : মহিলা
ফটো উপলব্ধ

469 WB/21/140/294443
নাম : লিলিমা ডাস্
স্বামীর নাম: নরোসীজ্ঘা ডাস
বাড়ির নং : 59
বয়স : 83 লিঙ্গ : মহিলা
ফটো উপলব্ধ

470 FLG2595684
নাম : কৌশিক কমুার ডাস
পিতার নাম: নরোসীজ্ঘা ডাস
বাড়ির নং : 59
বয়স : 64 লিঙ্গ : পুরুষ
ফটো উপলব্ধ

471 WB/21/140/294381
নাম : সুবীর ডাস
পিতার নাম: নরোসীজ্ঘা ডাস
বাড়ির নং : 59
বয়স : 62 লিঙ্গ : পুরুষ
ফটো উপলব্ধ

472 WB/21/140/294442
নাম : ব্রততী ডাস্
স্বামীর নাম: কৌশিক ডাস
বাড়ির নং : 59
বয়স : 58 লিঙ্গ : মহিলা
ফটো উপলব্ধ

473 IUE3096823
নাম : তনুজা দাস
স্বামীর নাম: সুবীর দাস
বাড়ির নং : 59
বয়স : 58 লিঙ্গ : মহিলা
ফটো উপলব্ধ

474 IUE2423036
নাম : ঐন্দ্রিলা দাস
পিতার নাম: কৌশিক কুমার দাস
বাড়ির নং : 59
বয়স : 33 লিঙ্গ : মহিলা
ফটো উপলব্ধ

475 IUE3053030
নাম : স্বর্নাভ দাস
পিতার নাম: সুবির দাস
বাড়ির নং : 59
বয়স : 26 লিঙ্গ : পুরুষ
ফটো উপলব্ধ

476 WB/21/140/294225
নাম : কপ্পনা বসাক
স্বামীর নাম: তারক নথ বসাক
বাড়ির নং : 60
বয়স : 77 লিঙ্গ : মহিলা
ফটো উপলব্ধ

477 WB/21/140/294445
নাম : নিতাই চন্দ্র বসাক
পিতার নাম: কানাই লাল বসাক
বাড়ির নং : 60
বয়স : 66 লিঙ্গ : পুরুষ
ফটো উপলব্ধ

478 IUE2953800
নাম : চঞ্চলা বসাক
স্বামীর নাম: নিতাই চন্দ্র বসাক
বাড়ির নং : 60
বয়স : 59 লিঙ্গ : মহিলা
ফটো উপলব্ধ

479 IUE1544824
নাম : সুধা বসাক
স্বামীর নাম: আশিষ বসাক
বাড়ির নং : 60
বয়স : 55 লিঙ্গ : মহিলা
ফটো উপলব্ধ

480 IUE3150463
নাম : কোয়েল বসাক
পিতার নাম: আশীষ বসাক
বাড়ির নং : 60
বয়স : 22 লিঙ্গ : মহিলা
ফটো উপলব্ধ

Q 481 FLG2366805
নাম : অরবিন্দ প্রসাদ আগরওয়াল
পিতার নাম: দশরথ আগরওয়াল
বাড়ির নং : 60/1
বয়স : 44 লিঙ্গ : পুরুষ
ফটো উপলব্ধ
DELETED

482 IUE2235489
নাম : সোনী অগ্রবাল
স্বামীর নাম: অরবিন্দ প্রসাদ আগরওয়াল
বাড়ির নং : 60/1
বয়স : 42 লিঙ্গ : মহিলা
ফটো উপলব্ধ

483 IUE2870376
নাম : অনিন্দিতা বসাক
পিতার নাম: রতন লাল বসাক
বাড়ির নং : 60/1
বয়স : 28 লিঙ্গ : মহিলা
ফটো উপলব্ধ

484 WB/21/140/294299
নাম : শোভা চৌধুরী
স্বামীর নাম: শুভাশিস চৌধুরী
বাড়ির নং : 60/1
বয়স : 63 লিঙ্গ : মহিলা
ফটো উপলব্ধ

485 WB/21/140/294602
নাম : বুলু চৌধুরী
স্বামীর নাম: স্বপন চৌধুরী
বাড়ির নং : 60/1
বয়স : 52 লিঙ্গ : মহিলা
ফটো উপলব্ধ

486 IUE1544071
নাম : আশিষ চৌধুরী
পিতার নাম: শুভাশিষ চৌধুরী
বাড়ির নং : 60/1
বয়স : 44 লিঙ্গ : পুরুষ
ফটো উপলব্ধ

487 IUE2235323
নাম : প্রিয়াংকা চৌধুরী
পিতার নাম: স্বপন চৌধুরী
বাড়ির নং : 60/1
বয়স : 31 লিঙ্গ : মহিলা
ফটো উপলব্ধ

488 IUE2976504
নাম : স্বপ্না চৌধুরী
স্বামীর নাম: আশিষ চৌধুরী
বাড়ির নং : ৬০/১
বয়স : 41 লিঙ্গ : মহিলা
ফটো উপলব্ধ

489 WB/21/140/297147
নাম : হারাধন ঘোষ
পিতার নাম: সুদর্শন ঘোষ
বাড়ির নং : 60/1
বয়স : 57 লিঙ্গ : পুরুষ
ফটো উপলব্ধ

490 IUE2235414
নাম : মিতালী ঘোষ
স্বামীর নাম: হারাধন ঘোষ
বাড়ির নং : 60/1
বয়স : 48 লিঙ্গ : মহিলা
ফটো উপলব্ধ

491 FLG2598761
নাম : দীপক কুমার সাহা
পিতার নাম: বৈদ্যনাথ সাহা
বাড়ির নং : 60/1
বয়স : 60 লিঙ্গ : পুরুষ
ফটো উপলব্ধ

492 FLG2441459
নাম : অনিমা সাহা
স্বামীর নাম: দীপক কুমার সাহা
বাড়ির নং : 60/1
বয়স : 49 লিঙ্গ : মহিলা
ফটো উপলব্ধ

493 IUE3084126
নাম : মিঠু সাহা
পিতার নাম: দীপক কুমার সাহা
বাড়ির নং : 60/1
বয়স : 25 লিঙ্গ : মহিলা
ফটো উপলব্ধ

494 IUE2280139
নাম : সুদীপ সরকার
পিতার নাম: লক্ষ্মন সরকার
বাড়ির নং : 60/1
বয়স : 54 লিঙ্গ : পুরুষ
ফটো উপলব্ধ

495 WB/12/179/156168
নাম : সবিতা সরকার
স্বামীর নাম: সুদীপ সরকার
বাড়ির নং : 60/1
বয়স : 48 লিঙ্গ : মহিলা
ফটো উপলব্ধ

496 IUE3018835
নাম : সুস্মিতা সরকার
পিতার নাম: সুদীপ সরকার
বাড়ির নং : 60/1
বয়স : 24 লিঙ্গ : মহিলা
ফটো উপলব্ধ

497 IUE2235406
নাম : সরস্বতী সিং
স্বামীর নাম: সুকুমার সিং
বাড়ির নং : 60/1
বয়স : 45 লিঙ্গ : মহিলা
ফটো উপলব্ধ

Q 498 IUE2727725
নাম : আকাশ সিং
পিতার নাম: সুকুমার সিং
বাড়ির নং : 60/1
বয়স : 29 লিঙ্গ : পুরুষ
ফটো উপলব্ধ
DELETED

499 WB/21/140/294143
নাম : সমীর রঙ্গী চৌধুরী
পিতার নাম: পসন্তী রঙ্গী চৌধুরী
বাড়ির নং : 60/1F/1S
বয়স : 72 লিঙ্গ : পুরুষ
ফটো উপলব্ধ

500 WB/21/140/294019
নাম : ছবি রঙ্গী চৌধুরী
স্বামীর নাম: সমীর রঙ্গী চৌধুরী
বাড়ির নং : 60/1F/1S
বয়স : 68 লিঙ্গ : মহিলা
ফটো উপলব্ধ

501 WB/21/140/294731
নাম : শানতী তসাহা
স্বামীর নাম: ন্দ্রমোহন তসাহা
বাড়ির নং : 60/1F/2N
বয়স : 71 লিঙ্গ : মহিলা
ফটো উপলব্ধ

502 WB/21/140/294601
নাম : ছবিরাণী চৌধুরী
স্বামীর নাম: সুবল চৌধুরী
বাড়ির নং : 60/1F/3R
বয়স : 86 লিঙ্গ : মহিলা
ফটো উপলব্ধ

503 WB/21/140/294650
নাম : টপেন চৌধুরী
পিতার নাম: সুবল চৌধুরী
বাড়ির নং : 60/1F/3R
বয়স : 61 লিঙ্গ : পুরুষ
ফটো উপলব্ধ

504 WB/21/140/294595
নাম : শ্বপন চৌধুরী
পিতার নাম: সুবল চৌধুরী
বাড়ির নং : 60/1F/3R
বয়স : 56 লিঙ্গ : পুরুষ
ফটো উপলব্ধ

505 WB/21/140/294578
নাম : অণিমা কসরকার
পিতার নাম: বিরেন্দ্র কসরকার
বাড়ির নং : 60/1F/3R
বয়স : 56 লিঙ্গ : মহিলা
ফটো উপলব্ধ

506 WB/21/140/294300
নাম : তুলশি বসাক
স্বামীর নাম: নারায়ণ বসাক
বাড়ির নং : 60F/3rd
বয়স : 71 লিঙ্গ : মহিলা
ফটো উপলব্ধ

507 WB/21/140/294673
নাম : মনদীরা বসাক
পিতার নাম: নারায়ণ বসাক
বাড়ির নং : 60F/3rd
বয়স : 53 লিঙ্গ : মহিলা
ফটো উপলব্ধ

508 FLG2351211
নাম : অশিস বসাক
পিতার নাম: নারায়ণ বসাক
বাড়ির নং : 60F/3rd
বয়স : 49 লিঙ্গ : পুরুষ
ফটো উপলব্ধ

509 IUE2423044
নাম : রাহুল বসাক
পিতার নাম: নিতাই চন্দ্র বসাক
বাড়ির নং : 60FL-2
বয়স : 30 লিঙ্গ : পুরুষ
ফটো উপলব্ধ

510 IUE1945237
নাম : অনড্রিলা বিশ্বাস
মায়ের নাম: সরস্বতী পোদ্দার
বাড়ির নং : 61
বয়স : 34 লিঙ্গ : মহিলা
ফটো উপলব্ধ

511 WB/21/141/045780
নাম : তারক সাহা
পিতার নাম: ফণি ভুষণ সাহা
বাড়ির নং : 61
বয়স : 57 লিঙ্গ : পুরুষ
ফটো উপলব্ধ

512 FLG1007632
নাম : মিঠুন সাহা
মায়ের নাম: মায়া সাহা
বাড়ির নং : 61
বয়স : 44 লিঙ্গ : পুরুষ
ফটো উপলব্ধ

513 WB/21/140/294418
নাম : নিখিলেশ রায়
পিতার নাম: নিরঞ্জন রায়
বাড়ির নং : 61A
বয়স : 76 লিঙ্গ : পুরুষ
ফটো উপলব্ধ

Q 514 WB/21/140/294434
DELETED
নাম : কনিকা রায়
স্বামীর নাম: নিখিলেশ রায়
বাড়ির নং : 61A
বয়স : 67 লিঙ্গ : মহিলা
ফটো উপলব্ধ

515 IUE3160272
নাম : নীলোৎপল রায়
পিতার নাম: নিরঞ্জন রায়
বাড়ির নং : 61A
বয়স : 66 লিঙ্গ : পুরুষ
ফটো উপলব্ধ

516 FLG2351237
নাম : অন্তরা রায়
পিতার নাম: নিখিলেশ রায়
বাড়ির নং : 61A
বয়স : 42 লিঙ্গ : মহিলা
ফটো উপলব্ধ

517 IUE3018934
নাম : শ্রীময়ী রায়
পিতার নাম: নীলোৎপল রায়
বাড়ির নং : 61A
বয়স : 25 লিঙ্গ : মহিলা
ফটো উপলব্ধ

518 WB/21/140/294210
নাম : জুমা পদ্দার
পিতার নাম: রীংপেন্দ্রে পদ্দার
বাড়ির নং : 61F/2nd
বয়স : 56 লিঙ্গ : মহিলা
ফটো উপলব্ধ

519 WB/21/140/294181
নাম : রাজু পদ্দার
পিতার নাম: রীংপেন্দ্রে পদ্দার
বাড়ির নং : 61F/2nd
বয়স : 54 লিঙ্গ : পুরুষ
ফটো উপলব্ধ

520 IUE3174000
নাম : মধবী তসাহা
স্বামীর নাম: শিতল তসাহা
বাড়ির নং : 61F/2nd
বয়স : 75 লিঙ্গ : মহিলা
ফটো উপলব্ধ

521 FLG2351245
নাম : উদয় তসাহা
পিতার নাম: নারায়ণ তসাহা
বাড়ির নং : 61F/2nd
বয়স : 61 লিঙ্গ : পুরুষ
ফটো উপলব্ধ

522 WB/21/140/294354
নাম : ময়া তসাহা
স্বামীর নাম: মোনোমোহন তসাহা
বাড়ির নং : 61FL-1
বয়স : 73 লিঙ্গ : মহিলা
ফটো উপলব্ধ

523 IUE3204864
নাম : ঋষভ সাহা
পিতার নাম: উত্থান সাহা
বাড়ির নং : ৪৭ই
বয়স : 20 লিঙ্গ : পুরুষ
ফটো উপলব্ধ

524 IUE3224185
নাম : রাইমা চক্রবর্তী
পিতার নাম: রামেন্দ্র সুন্দর চক্রবর্তী
বাড়ির নং : 48
বয়স : 19 লিঙ্গ : মহিলা
ফটো উপলব্ধ

525 IUE3224219
নাম : সুমনা দাস
পিতার নাম: তারক দাস
বাড়ির নং : 48
বয়স : 24 লিঙ্গ : মহিলা
ফটো উপলব্ধ

526 IUE3231552
নাম : প্রণতি রায়
স্বামীর নাম: শঙ্কর নাথ রায়
বাড়ির নং : ৩৯
বয়স : 75 লিঙ্গ : মহিলা
ফটো উপলব্ধ

527 IUE3232535
নাম : শোভিত দাস
পিতার নাম: সৌম্য দাস
বাড়ির নং : ৫৩/২
বয়স : 20 লিঙ্গ : পুরুষ
ফটো উপলব্ধ

528 IUE3232758
নাম : গায়েত্রী বসাক
পিতার নাম: পঞ্চানন বসাক
বাড়ির নং : ৩১/১
বয়স : 57 লিঙ্গ : মহিলা
ফটো উপলব্ধ

529 IUE3229036
নাম : সায়নজিত কুণ্ডু
পিতার নাম: প্রসেনজিৎ কুণ্ডু
বাড়ির নং : ৪৭বি
বয়স : 19 লিঙ্গ : পুরুষ
ফটো উপলব্ধ

530 IUE3229267
নাম : স্নেহা কর্মকার
পিতার নাম: দেবাশিস কর্মকার
বাড়ির নং : ৪০
বয়স : 19 লিঙ্গ : মহিলা
ফটো উপলব্ধ

531 YUP2424943
নাম : সুমনা সেনাপতি
পিতার নাম: স্বপন সেনাপতি
বাড়ির নং : 17/1
বয়স : 28 লিঙ্গ : মহিলা
ফটো উপলব্ধ

532 IUE3126380
নাম : জয়ন্ত সাহা
পিতার নাম: বালাই চাঁদ সাহা
বাড়ির নং : 22
বয়স : 50 লিঙ্গ : পুরুষ
ফটো উপলব্ধ

533 IUE3238763
নাম : বর্ণালী কুণ্ডু
পিতার নাম: বিশ্বজিৎ কুণ্ডু
বাড়ির নং : 27বি
বয়স : 19 লিঙ্গ : মহিলা
ফটো উপলব্ধ

534 IUE3240009
নাম : জ্যোৎস্না বসাক
পিতার নাম: পঞ্চানন বসাক
বাড়ির নং : 31/1
বয়স : 64 লিঙ্গ : মহিলা
ফটো উপলব্ধ

535 IUE3240033
নাম : সৌম্যদীপ চৌধুরী
পিতার নাম: স্বপন চৌধুরী
বাড়ির নং : 60/1
বয়স : 22 লিঙ্গ : পুরুষ
ফটো উপলব্ধ

536 IUE3240181
নাম : রুদ্রনীল দত্ত
পিতার নাম: তারক নাথ দত্ত
বাড়ির নং : 27বি
বয়স : 20 লিঙ্গ : পুরুষ
ফটো উপলব্ধ

537 IUE3242013
নাম : তানিশা মন্ডল
পিতার নাম: ইন্দ্রজিৎ মন্ডল
বাড়ির নং : 46/1
বয়স : 22 লিঙ্গ : মহিলা
ফটো উপলব্ধ

538 IUE3242203
নাম : শ্রেয়া শাউ
পিতার নাম: মনমোহন শাউ
বাড়ির নং : 39
বয়স : 19 লিঙ্গ : মহিলা
ফটো উপলব্ধ

539 IUE3243763
নাম : জয়ীতা বসাক
পিতার নাম: নারায়ণ চন্দ্র বসাক
বাড়ির নং : ১৫
বয়স : 43 লিঙ্গ : মহিলা
ফটো উপলব্ধ

540 FZM1863422
নাম : গবিন্দ তসাহা
মায়ের নাম: গিতা তসাহা
বাড়ির নং : 18
বয়স : 38 লিঙ্গ : পুরুষ
ফটো উপলব্ধ

541 IUE3247194
নাম : সায়ন্তনী ঘোষ
পিতার নাম: হারাধন ঘোষ
বাড়ির নং : ৬০/১
বয়স : 19 লিঙ্গ : মহিলা
ফটো উপলব্ধ

542 IUE3251956
নাম : অপূর্ব হালদার
পিতার নাম: অনিমেশ হালদার
বাড়ির নং : ৩৫
বয়স : 20 লিঙ্গ : পুরুষ
ফটো উপলব্ধ

543 IUE3246568
নাম : নন্দরাণী রয়
পিতার নাম: মধুসুধন কাণ্ডু
বাড়ির নং : ৫২
বয়স : 56 লিঙ্গ : মহিলা
ফটো উপলব্ধ

544 IUE3255098
নাম : অহনা ভাওয়াল
পিতার নাম: আশুতোষ ভাওয়াল
বাড়ির নং : ৩৯
বয়স : 19 লিঙ্গ : মহিলা
ফটো উপলব্ধ

545 IUE1812700
নাম : অনুশ্রী রায়
স্বামীর নাম: জগন্নাথ রায়
বাড়ির নং : 2/1
বয়স : 48 লিঙ্গ : মহিলা
ফটো উপলব্ধ

546 IUE2956407
নাম : প্রিয়া রায়
পিতার নাম: জগন্নাথ রায়
বাড়ির নং : 2/1
বয়স : 26 লিঙ্গ : মহিলা
ফটো উপলব্ধ

547 IUE2727733
নাম : সুবীর বরণ রায়
পিতার নাম: গৌর কিশোর রায়
বাড়ির নং : 2/1
বয়স : 78 লিঙ্গ : পুরুষ
ফটো উপলব্ধ

548 WB/21/140/351262
নাম : মিঞ রঈ
স্বামীর নাম: হরিপদ রঈ
বাড়ির নং : 2/1F/1
বয়স : 83 লিঙ্গ : মহিলা
ফটো উপলব্ধ

549 WB/21/140/351263
নাম : জগন্নাথ রঈ
পিতার নাম: হরিপদ রঈ
বাড়ির নং : 2/1F/1
বয়স : 56 লিঙ্গ : পুরুষ
ফটো উপলব্ধ

550 IUE1283423
নাম : রূপা ঘোষ
পিতার নাম: সুভাষ ঘোষ
বাড়ির নং : 2/2
বয়স : 36 লিঙ্গ : মহিলা
ফটো উপলব্ধ

551 FLG2442564
নাম : টুম্পা হালদার
স্বামীর নাম: গৌতম হালদার
বাড়ির নং : 2/2
বয়স : 42 লিঙ্গ : মহিলা
ফটো উপলব্ধ

552 IUE3070919
নাম : গৌতম হালদার
পিতার নাম: নগেন্দ্রনাথ হল্দর
বাড়ির নং : 2/2F/1
বয়স : 54 লিঙ্গ : পুরুষ
ফটো উপলব্ধ

553 WB/21/140/351282
নাম : গিতা মুখার্জী
স্বামীর নাম: কতীক মুখার্জী
বাড়ির নং : 2/2F/1
বয়স : 77 লিঙ্গ : মহিলা
ফটো উপলব্ধ

554 WB/21/140/351225
নাম : সভাষ গোষ
পিতার নাম: মুরারী মোহন গোষ
বাড়ির নং : 2/2F/2
বয়স : 66 লিঙ্গ : পুরুষ
ফটো উপলব্ধ

555 IUE2578961
নাম : জয়ন্ত সাহা
পিতার নাম: অনিল চন্দ্র সাহা
বাড়ির নং : 2A
বয়স : 58 লিঙ্গ : পুরুষ
ফটো উপলব্ধ

556 WB/21/140/351673
নাম : মধুসুদন সাহা
পিতার নাম: কালিপদ সাহা
বাড়ির নং : 2/A
বয়স : 66 লিঙ্গ : পুরুষ
ফটো উপলব্ধ

557 IUE2987287
নাম : পার্থ প্রতিম সাহা
পিতার নাম: সুশিল চন্দ্র সাহা
বাড়ির নং : 2/এ
বয়স : 39 লিঙ্গ : পুরুষ
ফটো উপলব্ধ

558 IUE0251751
নাম : সিদ্ধার্থ সাহা
পিতার নাম: মধুসুদন সাহা
বাড়ির নং : 2/A
বয়স : 39 লিঙ্গ : পুরুষ
ফটো উপলব্ধ

559 IUE2235547
নাম : সঞ্জীব সাহা
পিতার নাম: মধুসুদন সাহা
বাড়ির নং : 2/A
বয়স : 35 লিঙ্গ : পুরুষ
ফটো উপলব্ধ

560 RQL1111293
নাম : মৌসুমী সাহা
স্বামীর নাম: সিদ্ধার্থ সাহা
বাড়ির নং : 2/A
বয়স : 34 লিঙ্গ : মহিলা
ফটো উপলব্ধ

561 IUE2870442
নাম : দিব্যোজ্যতী সাহা
পিতার নাম: জয়ন্ত সাহা
বাড়ির নং : 2/A
বয়স : 29 লিঙ্গ : পুরুষ
ফটো উপলব্ধ

562 WB/21/140/351576
নাম : শুভীল চ . তসাহা
পিতার নাম: লালমহন তসাহা
বাড়ির নং : 2A/F/1
বয়স : 73 লিঙ্গ : পুরুষ
ফটো উপলব্ধ

563 WB/21/140/351432
নাম : রতনা তসাহা
স্বামীর নাম: শুভীল চ . তসাহা
বাড়ির নং : 2A/F/1
বয়স : 71 লিঙ্গ : মহিলা
ফটো উপলব্ধ

564 WB/21/140/351431
নাম : রুমা তসাহা
স্বামীর নাম: মধুসদন তসাহা
বাড়ির নং : 2A GR
বয়স : 57 লিঙ্গ : মহিলা
ফটো উপলব্ধ

565 FLG2602688
নাম : দিপক ব্যানার্জী
পিতার নাম: দশুরথী ব্যানার্জী
বাড়ির নং : 4
বয়স : 60 লিঙ্গ : পুরুষ
ফটো উপলব্ধ

566 IUE3186004
নাম : দেবাশিষ ব্যানার্জী
পিতার নাম: দাশুরথী ব্যানার্জী
বাড়ির নং : 4
বয়স : 50 লিঙ্গ : পুরুষ
ফটো উপলব্ধ

567 IUE2727782
নাম : শঙ্কর বসাক
পিতার নাম: কালীপদ বসাক
বাড়ির নং : 4
বয়স : 61 লিঙ্গ : পুরুষ
ফটো উপলব্ধ

568 FLG2360840
নাম : শিপ্রা বসাক
পিতার নাম: সুধীর বসাক
বাড়ির নং : 4
বয়স : 52 লিঙ্গ : মহিলা
ফটো উপলব্ধ

569 IUE2423127
নাম : দিব্যেন্দু ভট্টাচার্য্য
মায়ের নাম: শিপ্রা বসাক
বাড়ির নং : 4
বয়স : 32 লিঙ্গ : পুরুষ
ফটো উপলব্ধ

570 IUE2423119
নাম : কৃষ্ণেন্দু ভট্টাচার্য্য
মায়ের নাম: শিপ্রা বসাক
বাড়ির নং : 4
বয়স : 31 লিঙ্গ : পুরুষ
ফটো উপলব্ধ

Q 571 IUE3053907
নাম : সোনা মোনি ভট্টাচার্য্য
স্বামীর নাম: কৃষ্ণেন্দু ভট্টাচার্য্য
বাড়ির নং : 4
বয়স : 27 লিঙ্গ : মহিলা
DELETED
ফটো উপলব্ধ

572 WB/21/140/351825
নাম : নিলা ডাস
স্বামীর নাম: নিখিল ডাস
বাড়ির নং : 4
বয়স : 59 লিঙ্গ : মহিলা
ফটো উপলব্ধ

573 IUE3242534
নাম : সোমা ডাস
স্বামীর নাম: ভলা ডাস
বাড়ির নং : 4
বয়স : 54 লিঙ্গ : মহিলা
ফটো উপলব্ধ

574 FLG2604247
নাম : অমিত কুমার দাস
পিতার নাম: ভোলা নাথ দাস
বাড়ির নং : 4
বয়স : 40 লিঙ্গ : পুরুষ
ফটো উপলব্ধ

575 IUE3043619
নাম : অর্পিতা দাস
স্বামীর নাম: অমিত কুমার দাস
বাড়ির নং : 4
বয়স : 33 লিঙ্গ : মহিলা
ফটো উপলব্ধ

576 WB/21/140/351485
নাম : পাপ্পু জয়শওয়াল
পিতার নাম: সুন্দর জয়শওয়াল
বাড়ির নং : 4
বয়স : 53 লিঙ্গ : পুরুষ
ফটো উপলব্ধ

577 FLG0962514
নাম : রিংকু জয়শওয়াল
স্বামীর নাম: পাপ্পু জয়শওয়াল
বাড়ির নং : 4
বয়স : 47 লিঙ্গ : মহিলা
ফটো উপলব্ধ

578 IUE2985125
নাম : অভিষেক জয়সোয়াল
পিতার নাম: পাপ্পু জয়সোয়াল
বাড়ির নং : 4
বয়স : 26 লিঙ্গ : পুরুষ
ফটো উপলব্ধ

579 IUE3161601
নাম : অনিমা জানা
স্বামীর নাম: ভেলুরাম জানা
বাড়ির নং : 4
বয়স : 77 লিঙ্গ : মহিলা
ফটো উপলব্ধ

580 IUE3161221
নাম : দিলীপ জানা
পিতার নাম: ভেলুরাম জানা
বাড়ির নং : 4
বয়স : 50 লিঙ্গ : পুরুষ
ফটো উপলব্ধ

581 IUE2423200
নাম : সুপর্ণা জানা
স্বামীর নাম: দিলীপ জানা
বাড়ির নং : 4
বয়স : 40 লিঙ্গ : মহিলা
ফটো উপলব্ধ

582 WB/21/140/351637
নাম : দুলল চ . কোলে
পিতার নাম: কৃষ্ণপদ কোলে
বাড়ির নং : 4
বয়স : 76 লিঙ্গ : পুরুষ
ফটো উপলব্ধ

583 WB/21/140/351638
নাম : মিতারাণী কোলে
স্বামীর নাম: দুলল চ . কোলে
বাড়ির নং : 4
বয়স : 66 লিঙ্গ : মহিলা
ফটো উপলব্ধ

584 FLG2685444
নাম : অভিজিত্ কোলে
পিতার নাম: দুলল চন্দ্র কোলে
বাড়ির নং : 4
বয়স : 37 লিঙ্গ : পুরুষ
ফটো উপলব্ধ

585 FLG2685451
নাম : সম্মিতা কোলে
পিতার নাম: দুলল চ . কোলেয
বাড়ির নং : 4
বয়স : 37 লিঙ্গ : মহিলা
ফটো উপলব্ধ

586 WB/21/140/351301
নাম : শ্রাবণী মিএ
পিতার নাম: গনেশ মিএ
বাড়ির নং : 4
বয়স : 51 লিঙ্গ : মহিলা
ফটো উপলব্ধ

587 WB/21/140/351931
নাম : জয়ন্ত মোণ্ডল
পিতার নাম: দসুরতী মোণ্ডল
বাড়ির নং : 4
বয়স : 56 লিঙ্গ : পুরুষ
ফটো উপলব্ধ

588 WB/21/140/351520
নাম : বংন্দনা মোণ্ডল
পিতার নাম: দসুরতী মোণ্ডল
বাড়ির নং : 4
বয়স : 53 লিঙ্গ : মহিলা
ফটো উপলব্ধ

589 IUE2984128
নাম : শর্মিষ্ঠা মল্লিক
পিতার নাম: কাজল মল্লিক
বাড়ির নং : 4
বয়স : 26 লিঙ্গ : মহিলা
ফটো উপলব্ধ

590 DKN5344791
নাম : প্রিয়াঙ্কা পাল(দাস)
স্বামীর নাম: তাপস পাল
বাড়ির নং : 4
বয়স : 36 লিঙ্গ : মহিলা
ফটো উপলব্ধ

591 IUE3145331
নাম : আনন্দ প্রমানিক
পিতার নাম: বিজয় প্রমানিক
বাড়ির নং : 4
বয়স : 59 লিঙ্গ : পুরুষ
ফটো উপলব্ধ

592 FLG2143337
নাম : আরতি প্রামানিক
স্বামীর নাম: আনন্দ প্রামানিক
বাড়ির নং : 4
বয়স : 55 লিঙ্গ : মহিলা
ফটো উপলব্ধ

593 WB/21/140/351929
নাম : মদন কুইলা
পিতার নাম: সরবেশ্বর কুইলা
বাড়ির নং : 4
বয়স : 66 লিঙ্গ : পুরুষ
ফটো উপলব্ধ

594 WB/21/140/351390
নাম : প্রতিমা কুইলা
স্বামীর নাম: মদন কুইলা
বাড়ির নং : 4
বয়স : 59 লিঙ্গ : মহিলা
ফটো উপলব্ধ

595 WB/21/140/351814
নাম : শিখা তসাহা
স্বামীর নাম: গনেশ তসাহা
বাড়ির নং : 4
বয়স : 57 লিঙ্গ : মহিলা
ফটো উপলব্ধ

596 FLG2145134
নাম : অমিত তসাহা
পিতার নাম: গনেশ তসাহা
বাড়ির নং : 4
বয়স : 42 লিঙ্গ : পুরুষ
ফটো উপলব্ধ

597 YCW0567024
নাম : দরিতা সাহা
স্বামীর নাম: অমিত সাহা
বাড়ির নং : 4
বয়স : 40 লিঙ্গ : মহিলা
ফটো উপলব্ধ

598 FLG2360899
নাম : বেবি সরকার
স্বামীর নাম: পরেশ সরকার
বাড়ির নং : 4
বয়স : 59 লিঙ্গ : মহিলা
ফটো উপলব্ধ

599 WB/21/140/351200
নাম : লক্ষমি শউ
স্বামীর নাম: গনেশ প্রসদ শউ
বাড়ির নং : 4
বয়স : 70 লিঙ্গ : মহিলা
ফটো উপলব্ধ

600 IUE1984996
নাম : প্রেম সাগর সাউ
পিতার নাম: গনেশ প্রসাদ সাউ
বাড়ির নং : 4
বয়স : 50 লিঙ্গ : পুরুষ
ফটো উপলব্ধ

601 WB/22/160/027351
নাম : রীতা সাউ
স্বামীর নাম: বিদ্যাসাগর সাউ
বাড়ির নং : 4
বয়স : 44 লিঙ্গ : মহিলা
ফটো উপলব্ধ

602 FLG2363661
নাম : অমর শউ
পিতার নাম: গনেশ প্রসদ শউ
বাড়ির নং : 4
বয়স : 42 লিঙ্গ : পুরুষ
ফটো উপলব্ধ

603 FLG2363679
নাম : সুনীল শউ
পিতার নাম: গনেশ প্রসদ শউ
বাড়ির নং : 4
বয়স : 41 লিঙ্গ : পুরুষ
ফটো উপলব্ধ

604 WB/21/140/351135
নাম : শুসিলা সীজ্ঘ
স্বামীর নাম: বিশ্বনাথ সীজ্ঘ
বাড়ির নং : 4
বয়স : 76 লিঙ্গ : মহিলা
ফটো উপলব্ধ

605 WB/21/140/351926
নাম : পরমেশ্বর সীজ্ঞ
পিতার নাম: রাম শরণ সীজ্ঞ
বাড়ির নং : 4
বয়স : 71 লিঙ্গ : পুরুষ
ফটো উপলব্ধ

606 WB/21/140/351514
নাম : কাইলাশ সীজ্ঞ
পিতার নাম: বিশ্বনাথ সীজ্ঞ
বাড়ির নং : 4
বয়স : 67 লিঙ্গ : পুরুষ
ফটো উপলব্ধ

607 WB/21/140/351521
নাম : উশা সিংহ
পিতার নাম: গনেশ প্রসাদ সিংহ
বাড়ির নং : 4
বয়স : 65 লিঙ্গ : মহিলা
ফটো উপলব্ধ

608 WB/21/140/351269
নাম : উমেশ কুমার সিং
পিতার নাম: চণ্ডী প্রসাদ সিং
বাড়ির নং : 4
বয়স : 64 লিঙ্গ : পুরুষ
ফটো উপলব্ধ

609 WB/21/140/351489
নাম : লক্ষীদেবী সিং
স্বামীর নাম: পরমেশ্বর সিং
বাড়ির নং : 4
বয়স : 61 লিঙ্গ : মহিলা
ফটো উপলব্ধ

610 WB/21/140/351137
নাম : পুতুল সিং
স্বামীর নাম: বিজয় সিং
বাড়ির নং : 4
বয়স : 53 লিঙ্গ : মহিলা
ফটো উপলব্ধ

611 WB/21/140/351136
নাম : গিতা সীজ্ঞ
স্বামীর নাম: কাইলাশ সীজ্ঞ
বাড়ির নং : 4
বয়স : 53 লিঙ্গ : মহিলা
ফটো উপলব্ধ

612 WB/21/140/351580
নাম : সুরেস সীজ্ঞ
পিতার নাম: পরমেশ্বর সীজ্ঞ
বাড়ির নং : 4
বয়স : 51 লিঙ্গ : পুরুষ
ফটো উপলব্ধ

613 WB/21/140/351270
নাম : বিজয় সিং
পিতার নাম: বিশ্বনাথ সিং
বাড়ির নং : 4
বয়স : 51 লিঙ্গ : পুরুষ
ফটো উপলব্ধ

614 IUE2985265
নাম : সুনীতা সিং
স্বামীর নাম: উমেশ কুমার সিং
বাড়ির নং : 4
বয়স : 50 লিঙ্গ : মহিলা
ফটো উপলব্ধ

Q 615 FLG2361046
নাম : মুন্না সীজ্ঞ
পিতার নাম: কাশি নাথ সীজ্ঞ
বাড়ির নং : 4
বয়স : 49 লিঙ্গ : পুরুষ
ফটো উপলব্ধ
DELETED

Q 616 IUE2423168
নাম : মাধুরী সিং
মায়ের নাম: সুশীলা সিং
বাড়ির নং : 4
বয়স : 48 লিঙ্গ : মহিলা
ফটো উপলব্ধ
DELETED

Q 617 IUE2423176
নাম : সেন্টু সিং
স্বামীর নাম: সুজয় সিং
বাড়ির নং : 4
বয়স : 45 লিঙ্গ : মহিলা
ফটো উপলব্ধ
DELETED

618 IUE3157955
নাম : রুবি সিং
পিতার নাম: কিশোরী সিং
বাড়ির নং : 4
বয়স : 45 লিঙ্গ : মহিলা
ফটো উপলব্ধ

619 IUE1793272
নাম : দীপিকা সিং
স্বামীর নাম: সুরেশ সিং
বাড়ির নং : 4
বয়স : 44 লিঙ্গ : মহিলা
ফটো উপলব্ধ

620 FLG2361004
নাম : রজেস সীজ্ঞ
পিতার নাম: কিশোরী সীজ্ঞ
বাড়ির নং : 4
বয়স : 43 লিঙ্গ : পুরুষ
ফটো উপলব্ধ

621 FLG2445633
নাম : মৌমিতা সিং
পিতার নাম: শম্ভু প্রসাদ সিং
বাড়ির নং : 4
বয়স : 42 লিঙ্গ : মহিলা
ফটো উপলব্ধ

622 FLG2445625
নাম : সন্তোষ সীজ্ঞ
পিতার নাম: পরমেশ্বর সীজ্ঞ
বাড়ির নং : 4
বয়স : 41 লিঙ্গ : পুরুষ
ফটো উপলব্ধ

623 FLG2361012
নাম : অরচনা সীজ্ঞ
স্বামীর নাম: রজেস সীজ্ঞ
বাড়ির নং : 4
বয়স : 41 লিঙ্গ : মহিলা
ফটো উপলব্ধ

624 IUE2727774
নাম : বীনা সিং
পিতার নাম: বিশেশ্বর সিং
বাড়ির নং : 4
বয়স : 39 লিঙ্গ : মহিলা
ফটো উপলব্ধ

625 IUE2423101
নাম : উত্তম সিং
পিতার নাম: কিসন সিং
বাড়ির নং : 4
বয়স : 38 লিঙ্গ : পুরুষ
ফটো উপলব্ধ

626 IUE2727790
নাম : সন্দীপ সিং
পিতার নাম: বিশেশ্বর সিং
বাড়ির নং : 4
বয়স : 37 লিঙ্গ : পুরুষ
ফটো উপলব্ধ

627 IUE2423150
নাম : গৌতম সিং
পিতার নাম: কিষান সিং
বাড়ির নং : 4
বয়স : 33 লিঙ্গ : পুরুষ
ফটো উপলব্ধ

628 IUE2235513
নাম : রনধীর সিং
পিতার নাম: উমেশ কুমার সিং
বাড়ির নং : 4
বয়স : 31 লিঙ্গ : পুরুষ
ফটো উপলব্ধ

629 IUE2423135
নাম : কাজল সিং
পিতার নাম: বিজয় সিং
বাড়ির নং : 4
বয়স : 31 লিঙ্গ : মহিলা
ফটো উপলব্ধ

630 IUE2727808
নাম : অন্নু কুমারি সিং
পিতার নাম: বিজয় সিং
বাড়ির নং : 4
বয়স : 29 লিঙ্গ : মহিলা
ফটো উপলব্ধ

631 IUE3192796
নাম : সাহিল সিং
পিতার নাম: কৈলাস সিং
বাড়ির নং : 8
বয়স : 23 লিঙ্গ : পুরুষ
ফটো উপলব্ধ

632 IUE2984060
নাম : অরবিন্দ সিং
পিতার নাম: উমেশ কুমার সিং
বাড়ির নং : 4
বয়স : 25 লিঙ্গ : পুরুষ
ফটো উপলব্ধ

633 IUE3013539
নাম : পুজা সিংহ
পিতার নাম: অনিল কুমার সিংহ
বাড়ির নং : 4
বয়স : 25 লিঙ্গ : মহিলা
ফটো উপলব্ধ

634 IUE3157898
নাম : বিকাশ সিং
পিতার নাম: অনিল সিং
বাড়ির নং : 4
বয়স : 21 লিঙ্গ : পুরুষ
ফটো উপলব্ধ

635 IUE0252247
নাম : দিপীকা দাস
পিতার নাম: দিলীপ কুমার দাস
বাড়ির নং : 4/1
বয়স : 38 লিঙ্গ : মহিলা
ফটো উপলব্ধ

636 YUP1983733
নাম : জ্যোতি গুপ্তা
পিতার নাম: গোপাল প্রসাদ গুপ্তা
বাড়ির নং : 4/1
বয়স : 36 লিঙ্গ : মহিলা
ফটো উপলব্ধ

637 FLG0580746
নাম : ডলি কমর্কার
স্বামীর নাম: নেপাল কমর্কার
বাড়ির নং : 4/1
বয়স : 66 লিঙ্গ : মহিলা
ফটো উপলব্ধ

638 IUE1451871
নাম : শিবু কর্মকার
পিতার নাম: নেপাল কর্মকার
বাড়ির নং : 4/1
বয়স : 36 লিঙ্গ : পুরুষ
ফটো উপলব্ধ

639 IUE3179660
নাম : প্রীতম কুমার
পিতার নাম: ভরত সিং
বাড়ির নং : 4/1
বয়স : 30 লিঙ্গ : পুরুষ
ফটো উপলব্ধ

640 IUE3180262
নাম : কুশ কুমার
পিতার নাম: ভরত সিং
বাড়ির নং : 4/1
বয়স : 27 লিঙ্গ : পুরুষ
ফটো উপলব্ধ

641 LRV4021382
নাম : নিলম কুমারী
পিতার নাম: দীনেশ্বর প্রসাদ
বাড়ির নং : 4/1
বয়স : 36 লিঙ্গ : মহিলা
ফটো উপলব্ধ

642 FLG2344604
নাম : মদন গোপাল মণ্ডল
পিতার নাম: রাজা ভূষন মণ্ডল
বাড়ির নং : 4/1
বয়স : 71 লিঙ্গ : পুরুষ
ফটো উপলব্ধ

643 FLG2344612
নাম : প্রনতি মণ্ডল
স্বামীর নাম: মদন গোপাল মণ্ডল
বাড়ির নং : 4/1
বয়স : 61 লিঙ্গ : মহিলা
ফটো উপলব্ধ

644 FLG2361103
নাম : প্রতিমা নন্দী
স্বামীর নাম: বিপুল নন্দী
বাড়ির নং : 4/1
বয়স : 46 লিঙ্গ : মহিলা
ফটো উপলব্ধ

645 IUE2423218
নাম : জয়শ্রী নন্দী
পিতার নাম: বিপুল নন্দী
বাড়ির নং : 4/1
বয়স : 30 লিঙ্গ : মহিলা
ফটো উপলব্ধ

646 IUE2423234
নাম : তপন পাল
পিতার নাম: প্রফুল্ল রঞ্জন পাল
বাড়ির নং : 4/1
বয়স : 50 লিঙ্গ : পুরুষ
ফটো উপলব্ধ

647 IUE2423242
নাম : রঞ্জনা পাল
স্বামীর নাম: তপন পাল
বাড়ির নং : 4/1
বয়স : 45 লিঙ্গ : মহিলা
ফটো উপলব্ধ

648 IUE3142767
নাম : প্রিয়তোষ পাল
পিতার নাম: তপন পাল
বাড়ির নং : 4/1
বয়স : 23 লিঙ্গ : পুরুষ
ফটো উপলব্ধ

649 IUE3142775
নাম : পরিতোষ পাল
পিতার নাম: তপন পাল
বাড়ির নং : 4/1
বয়স : 22 লিঙ্গ : পুরুষ
ফটো উপলব্ধ

650 IUE3068400
নাম : রঞ্জিত কুমার রায়
পিতার নাম: সুরেশ চন্দ্র রায়
বাড়ির নং : 4/1
বয়স : 75 লিঙ্গ : পুরুষ
ফটো উপলব্ধ

651 IUE3071578
নাম : শিখা রায়
স্বামীর নাম: রঞ্জিত কুমার রায়
বাড়ির নং : 4/1
বয়স : 63 লিঙ্গ : মহিলা
ফটো উপলব্ধ

652 FLG2358364
নাম : সুরঞ্জিত রায়
পিতার নাম: রঞ্জিত কুমার রায়
বাড়ির নং : 4/1
বয়স : 40 লিঙ্গ : পুরুষ
ফটো উপলব্ধ

653 CDK3257045
নাম : সুস্মিতা রায়
স্বামীর নাম: সুরঞ্জিত রায়
বাড়ির নং : 4/1
বয়স : 39 লিঙ্গ : মহিলা
ফটো উপলব্ধ

654 WB/21/140/351769
নাম : অসীম রঞ্জন সাহা
পিতার নাম: হেম চন্দ্র সাহা
বাড়ির নং : 4/1
বয়স : 68 লিঙ্গ : পুরুষ
ফটো উপলব্ধ

655 FLG0580803
নাম : অসিত রঞ্জন তসাহা
পিতার নাম: হেম চন্দ্র তসাহা
বাড়ির নং : 4/1
বয়স : 67 লিঙ্গ : পুরুষ
ফটো উপলব্ধ

656 IUE1546043
নাম : তনুশ্রী সাহা
স্বামীর নাম: বিশ্বজিৎ সাহা
বাড়ির নং : 4/1
বয়স : 48 লিঙ্গ : মহিলা
ফটো উপলব্ধ

657 IUE2956480
নাম : শুভজিৎ সাহা
পিতার নাম: বিশ্বজীৎ সাহা
বাড়ির নং : 8/১
বয়স : 26 লিঙ্গ : পুরুষ
ফটো উপলব্ধ

658 IUE3129608
নাম : রাজন্যা সাহা
পিতার নাম: অসিত রঞ্জন সাহা
বাড়ির নং : 4/1
বয়স : 22 লিঙ্গ : মহিলা
ফটো উপলব্ধ

659 IUE2449239
নাম : বীরেন্দ্র কুমার সাউ
পিতার নাম: বলরাম সাউ
বাড়ির নং : 4/1
বয়স : 33 লিঙ্গ : পুরুষ
ফটো উপলব্ধ

660 IUE3054046
নাম : টুপলাল কুমার সাউ
পিতার নাম: বলরাম সাউ
বাড়ির নং : 4/1
বয়স : 27 লিঙ্গ : পুরুষ
ফটো উপলব্ধ

661 WB/21/142/123488
নাম : জ্ঞান চাঁদ শাউ
পিতার নাম: তারা চাঁদ শাউ
বাড়ির নং : 4/1
বয়স : 70 লিঙ্গ : পুরুষ
ফটো উপলব্ধ

662 WB/21/142/123486
নাম : শান্তি শাউ
স্বামীর নাম: জ্ঞান চাঁদ শাউ
বাড়ির নং : 4/1
বয়স : 64 লিঙ্গ : মহিলা
ফটো উপলব্ধ

663 IUE3214392
নাম : অমিত কুমার শাউ
পিতার নাম: জ্ঞান চাঁদ শাউ
বাড়ির নং : 4/1
বয়স : 45 লিঙ্গ : পুরুষ
ফটো উপলব্ধ

664 IUE1959634
নাম : পুনম সাউ
স্বামীর নাম: অমিত কুমার সাউ
বাড়ির নং : 4/1
বয়স : 43 লিঙ্গ : মহিলা
ফটো উপলব্ধ

665 DPD2225449
নাম : সুমিত কুমার শাউ
পিতার নাম: জ্ঞান চাঁদ শাউ
বাড়ির নং : 4/1
বয়স : 40 লিঙ্গ : পুরুষ
ফটো উপলব্ধ

666 IUE1056027
নাম : বিনীত কুমার শাউ
পিতার নাম: জ্ঞান চাঁদ শাউ
বাড়ির নং : 4/1
বয়স : 37 লিঙ্গ : পুরুষ
ফটো উপলব্ধ

667 IUE3052982
নাম : কৌশল্যা সাউ
স্বামীর নাম: বীরেন্দ্র কুমার সাউ
বাড়ির নং : 4/1
বয়স : 29 লিঙ্গ : মহিলা
ফটো উপলব্ধ

668 BGN1186188
নাম : রাজ কিশোর সিং
পিতার নাম: রাজেন্দ্র প্রসাদ সিং
বাড়ির নং : 4/1
বয়স : 77 লিঙ্গ : পুরুষ
ফটো উপলব্ধ

669 BGN1186196
নাম : মিথিলা সিং
স্বামীর নাম: রাজ কিশোর সিং
বাড়ির নং : 4/1
বয়স : 71 লিঙ্গ : মহিলা
ফটো উপলব্ধ

670 BGN1962448
নাম : পংকজ সীজ্ঘ
পিতার নাম: রাজকিশোর সীজ্ঘ
বাড়ির নং : 4/1
বয়স : 53 লিঙ্গ : পুরুষ
ফটো উপলব্ধ

671 ARO1930163
নাম : সঙ্গীতা সিং
স্বামীর নাম: পঙ্কজ সিং
বাড়ির নং : 4/1
বয়স : 46 লিঙ্গ : মহিলা
ফটো উপলব্ধ

672 IUE3179645
নাম : রাধা সিং
পিতার নাম: ভরত সিং
বাড়ির নং : 4/1
বয়স : 26 লিঙ্গ : মহিলা
ফটো উপলব্ধ

673 IUE3142437
নাম : প্রিয়া জালান
স্বামীর নাম: অনুপ জালান
বাড়ির নং : 4/1,
বয়স : 32 লিঙ্গ : মহিলা
ফটো উপলব্ধ

674 WB/21/140/351794
নাম : রেকা তসাহা
স্বামীর নাম: অসিত রঞ্জন তসাহা
বাড়ির নং : 4/1F/1
বয়স : 57 লিঙ্গ : মহিলা
ফটো উপলব্ধ

675 IUE3063849
নাম : বিশ্বজিৎ সাহা
পিতার নাম: ব্রজো গোপাল সাহা
বাড়ির নং : 4/1F/1
বয়স : 56 লিঙ্গ : পুরুষ
ফটো উপলব্ধ

676 WB/21/140/351796
নাম : দিলীপ ক্রু . ডাস
পিতার নাম: গপী নথ ডাস
বাড়ির নং : 4/1F/2
বয়স : 67 লিঙ্গ : পুরুষ
ফটো উপলব্ধ

677 WB/21/140/351795
নাম : সবিত ডাস
স্বামীর নাম: দিলীপ ক্রু . ডাস
বাড়ির নং : 4/1F/2
বয়স : 59 লিঙ্গ : মহিলা
ফটো উপলব্ধ

678 WB/21/140/351844
নাম : বিপুল নন্দি
পিতার নাম: জিতেন নন্দি
বাড়ির নং : 4/1F GR
বয়স : 63 লিঙ্গ : পুরুষ
ফটো উপলব্ধ

679 IUE3121217
নাম : অরুন কুমার জালান
পিতার নাম: গোবর্ধন দাস জালান
বাড়ির নং : 4/1,গোস্সেন পারা লেন
বয়স : 58 লিঙ্গ : পুরুষ
ফটো উপলব্ধ

680 FLG1004332
নাম : লক্ষ্মী জালান
স্বামীর নাম: অরুন কুমার জালান
বাড়ির নং : 4/1,গোস্সেন পারা লেন
বয়স : 56 লিঙ্গ : মহিলা
ফটো উপলব্ধ

681 IUE1451830
নাম : অনুপ জালান
পিতার নাম: অরুন জালান
বাড়ির নং : 4/1,গোস্সেন পারা লেন
বয়স : 37 লিঙ্গ : পুরুষ
ফটো উপলব্ধ

682 IUE2235505
নাম : আনন্দ জালান
পিতার নাম: অরুন কুমার জালান
বাড়ির নং : 4/1,গোস্সেন পারা লেন
বয়স : 31 লিঙ্গ : পুরুষ
ফটো উপলব্ধ

683 WB/21/140/351284
নাম : মংজু বানার্জি
পিতার নাম: দশুরথি বানার্জি
বাড়ির নং : 4F/1
বয়স : 59 লিঙ্গ : মহিলা
ফটো উপলব্ধ

684 WB/21/140/351747
নাম : সুধীর বসাক
পিতার নাম: কলিপদ বসাক
বাড়ির নং : 4F/1
বয়স : 76 লিঙ্গ : পুরুষ
ফটো উপলব্ধ

685 WB/21/140/351748
নাম : সুবধ্রা বসাক
স্বামীর নাম: সুধীর বসাক
বাড়ির নং : 4F/1
বয়স : 66 লিঙ্গ : মহিলা
ফটো উপলব্ধ

686 WB/21/140/351608
নাম : দিলীপ বসাক
পিতার নাম: সুধীর বসাক
বাড়ির নং : 4F/1
বয়স : 50 লিঙ্গ : পুরুষ
ফটো উপলব্ধ

687 WB/21/140/351396
নাম : সরস্বতী সিং
স্বামীর নাম: চণ্ডী প্রসাদ সিং
বাড়ির নং : 4 F G
বয়স : 84 লিঙ্গ : মহিলা
ফটো উপলব্ধ

688 WB/21/140/351810
নাম : গপিনাথ ডাস
পিতার নাম: পচুগোপাল ডাস
বাড়ির নং : 4F GR
বয়স : 56 লিঙ্গ : পুরুষ
ফটো উপলব্ধ

689 WB/21/140/351395
নাম : অমিতা সীজ্ঘ
স্বামীর নাম: শমভু প্রসাদ সীজ্ঘ
বাড়ির নং : 4F GR
বয়স : 71 লিঙ্গ : মহিলা
ফটো উপলব্ধ

690 WB/21/140/351312
নাম : র্সরিতা র্দেবী সীজ্ঘ
স্বামীর নাম: বীস্বশর সীজ্ঘ
বাড়ির নং : 4F GR
বয়স : 63 লিঙ্গ : মহিলা
ফটো উপলব্ধ

691 WB/21/140/351239
নাম : সুজোয সীজ্ঘ
পিতার নাম: শমভু প্রসাদ সীজ্ঘ
বাড়ির নং : 4F GR
বয়স : 49 লিঙ্গ : পুরুষ
ফটো উপলব্ধ

692 WB/21/140/351129
নাম : কজল মুললিক
পিতার নাম: গোপাল চ . মুললিক
বাড়ির নং : 4GR
বয়স : 61 লিঙ্গ : পুরুষ
ফটো উপলব্ধ

693 FLG2361236
নাম : অরচনা মুললিক
স্বামীর নাম: কজল মুললিক
বাড়ির নং : 4GR
বয়স : 47 লিঙ্গ : মহিলা
ফটো উপলব্ধ

694 WB/21/140/351687
নাম : দীপা পাল
স্বামীর নাম: শ্বপন পাল
বাড়ির নং : 4GR
বয়স : 63 লিঙ্গ : মহিলা
ফটো উপলব্ধ

695 FLG2602712
নাম : তপশ পওল
পিতার নাম: শ্বপন পওল
বাড়ির নং : 4GR
বয়স : 47 লিঙ্গ : পুরুষ
ফটো উপলব্ধ

696 WB/21/140/351383
নাম : সন্ধ্যা সাহা
স্বামীর নাম: মুকুল কুমার সাহা
বাড়ির নং : 5A
বয়স : 74 লিঙ্গ : মহিলা
ফটো উপলব্ধ

697 WB/21/140/351631
নাম : অরুন ক্র . তসাহা
পিতার নাম: গপিনাথ তসাহা
বাড়ির নং : 5A
বয়স : 72 লিঙ্গ : পুরুষ
ফটো উপলব্ধ

698 WB/21/140/351632
নাম : বিজয় লক্ষি তসাহা
স্বামীর নাম: অরুন ক্র . তসাহা
বাড়ির নং : 5A
বয়স : 69 লিঙ্গ : মহিলা
ফটো উপলব্ধ

699 IUE1451889
নাম : মাধুরী সাহা
পিতার নাম: অরুন কুমার সাহা
বাড়ির নং : 5A
বয়স : 36 লিঙ্গ : মহিলা
ফটো উপলব্ধ

700 WB/21/140/351172
নাম : মুকুল কুমার সাহা
পিতার নাম: গোপীনাথ সাহা
বাড়ির নং : 5/A
বয়স : 82 লিঙ্গ : পুরুষ
ফটো উপলব্ধ

701 WB/21/140/351776
নাম : সুপর্না বসাক
স্বামীর নাম: শঙ্কর বসাক
বাড়ির নং : 5B
বয়স : 53 লিঙ্গ : মহিলা
ফটো উপলব্ধ

702 IUE2579027
নাম : জিৎ বসাক
পিতার নাম: শঙ্কর বসাক
বাড়ির নং : 5B
বয়স : 37 লিঙ্গ : পুরুষ
ফটো উপলব্ধ

703 IUE2423259
নাম : তুলি বসাক
পিতার নাম: শঙ্কর বসাক
বাড়ির নং : 5B
বয়স : 32 লিঙ্গ : মহিলা
ফটো উপলব্ধ

704 WB/21/140/351775
নাম : অপর্না গোশ্বামী
পিতার নাম: কষ্ণ চন্দ্র গোশ্বামী
বাড়ির নং : 5B
বয়স : 58 লিঙ্গ : মহিলা
ফটো উপলব্ধ

705 WB/21/140/351859
নাম : অণুরাধা গোশ্বামী
পিতার নাম: কষ্ণ চ . গোশ্বামী
বাড়ির নং : 5B
বয়স : 57 লিঙ্গ : মহিলা
ফটো উপলব্ধ

706 WB/21/140/351238
নাম : ওরু সদয় গোশ্বামী
পিতার নাম: গনেশ চ . গোশ্বামী
বাড়ির নং : 5C
বয়স : 72 লিঙ্গ : পুরুষ
ফটো উপলব্ধ

707 IUE3174083
নাম : কষ্ণ গোশ্বামী
স্বামীর নাম: ওরু সধোয গোশ্বামী
বাড়ির নং : 5C
বয়স : 71 লিঙ্গ : মহিলা
ফটো উপলব্ধ

708 WB/21/140/351504
নাম : অভিজিত্ গোশ্বামী
পিতার নাম: গুরাদাস গোশ্বামী
বাড়ির নং : 5C
বয়স : 59 লিঙ্গ : পুরুষ
ফটো উপলব্ধ

709 WB/21/140/351281
নাম : দেবশিষ গোশ্বামী
পিতার নাম: গুরাদাস গোশ্বামী
বাড়ির নং : 5C
বয়স : 53 লিঙ্গ : পুরুষ
ফটো উপলব্ধ

710 FLG2602779
নাম : শুভাশিষ গোশ্বামী
পিতার নাম: দুলল গোশ্বামী
বাড়ির নং : 5C
বয়স : 49 লিঙ্গ : পুরুষ
ফটো উপলব্ধ

Q 711 FLG2445666
নাম : শম্পা গোশ্বামী
স্বামীর নাম: সরজিত্ গোশ্বামী
বাড়ির নং : 5C
বয়স : 46 লিঙ্গ : মহিলা
DELETED
ফটো উপলব্ধ

712 FLG2361327
নাম : সুদেবী গোশ্বামী
পিতার নাম: গুরুসদয় গোশ্বামী
বাড়ির নং : 5C
বয়স : 45 লিঙ্গ : মহিলা
ফটো উপলব্ধ

713 FLG2445682
নাম : উড়মিলা গোশ্বামী
পিতার নাম: ওরু সদয় গোশ্বামী
বাড়ির নং : 5C
বয়স : 43 লিঙ্গ : মহিলা
ফটো উপলব্ধ

714 JTK3616505
নাম : মুন্নি গোস্বামী
স্বামীর নাম: দেবাশীষ গোস্বামী
বাড়ির নং : 5C
বয়স : 39 লিঙ্গ : মহিলা
ফটো উপলব্ধ

715 IUE2423275
নাম : অভিষেক গোস্বামী
পিতার নাম: অভিজিৎ গোস্বামী
বাড়ির নং : 5C
বয়স : 31 লিঙ্গ : পুরুষ
ফটো উপলব্ধ

716 WB/21/140/351603
নাম : শ্যামল গোস্বামী
পিতার নাম: গৌরহরি গোস্বামী
বাড়ির নং : 5/C
বয়স : 68 লিঙ্গ : পুরুষ
ফটো উপলব্ধ

717 WB/21/140/351604
নাম : সুতপা গোস্বামী
স্বামীর নাম: শ্যামল গোস্বামী
বাড়ির নং : 5/C
বয়স : 63 লিঙ্গ : মহিলা
ফটো উপলব্ধ

718 IUE2423283
নাম : প্রিয়াঙ্গী গোস্বামী
পিতার নাম: শ্যামল গোস্বামী
বাড়ির নং : 5/C
বয়স : 30 লিঙ্গ : মহিলা
ফটো উপলব্ধ

719 IUE3054137
নাম : বিশাখা গোস্বামী
পিতার নাম: সুরাজীত গোস্বামী
বাড়ির নং : 5/C
বয়স : 25 লিঙ্গ : মহিলা
ফটো উপলব্ধ

720 WB/21/140/351185
নাম : রতন চন্দ্র ধর
পিতার নাম: রাখাল চন্দ্র ধর
বাড়ির নং : 6
বয়স : 73 লিঙ্গ : পুরুষ
ফটো উপলব্ধ

721 FLG2361384
নাম : জয়ন্তী ধর
স্বামীর নাম: রতন চন্দ্র ধর
বাড়ির নং : 6
বয়স : 70 লিঙ্গ : মহিলা
ফটো উপলব্ধ

722 WB/26/181/318125
নাম : কবিতা ধর
পিতার নাম: স্বপন ধর
বাড়ির নং : 6
বয়স : 61 লিঙ্গ : মহিলা
ফটো উপলব্ধ

723 IUE2423366
নাম : রুদ্র ধর
পিতার নাম: রতন চন্দ্র ধর
বাড়ির নং : 6
বয়স : 30 লিঙ্গ : পুরুষ
ফটো উপলব্ধ

Q 724 IUE1546050
নাম : বাবলু পাল
পিতার নাম: নারায়ন চন্দ্র পাল
বাড়ির নং : 6
বয়স : 59 লিঙ্গ : পুরুষ
DELETED
ফটো উপলব্ধ

725 FLG2145167
নাম : পতাপ পওল
পিতার নাম: নারায়ণ চঁন্দ্র পওল
বাড়ির নং : 6
বয়স : 63 লিঙ্গ : পুরুষ
ফটো উপলব্ধ

726 FLG2602795
নাম : রবীন্দ্র নাথ পাল
পিতার নাম: কানাইলাল পাল
বাড়ির নং : 6
বয়স : 63 লিঙ্গ : পুরুষ
ফটো উপলব্ধ

727 FLG2145159
নাম : গোপাল পাল
পিতার নাম: কানইলাল পাল
বাড়ির নং : 6
বয়স : 48 লিঙ্গ : পুরুষ
ফটো উপলব্ধ

728 IUE2423341
নাম : নিলীমা পাল
স্বামীর নাম: গোপাল পাল
বাড়ির নং : 6
বয়স : 45 লিঙ্গ : মহিলা
ফটো উপলব্ধ

729 WB/21/140/351706
নাম : বিলা রণি বসাক
স্বামীর নাম: গোপাল চ . বসাক
বাড়ির নং : 6F/1
বয়স : 81 লিঙ্গ : মহিলা
ফটো উপলব্ধ

730 WB/21/140/351707
নাম : তপসী বসাক
স্বামীর নাম: অমর নথ বসাক
বাড়ির নং : 6F/1
বয়স : 58 লিঙ্গ : মহিলা
ফটো উপলব্ধ

731 WB/21/140/351274
নাম : প্রতিমা ডাস
স্বামীর নাম: সরজিত ডাস
বাড়ির নং : 6F/1
বয়স : 65 লিঙ্গ : মহিলা
ফটো উপলব্ধ

732 IUE3070984
নাম : পতুল সেন
পিতার নাম: নিতাই চ . সেন
বাড়ির নং : 6F/1
বয়স : 61 লিঙ্গ : মহিলা
ফটো উপলব্ধ

733 FLG2361343
নাম : নবিন চঁন্দ্র সেন
পিতার নাম: নিতাই চঁন্দ্র সেন
বাড়ির নং : 6F/1
বয়স : 56 লিঙ্গ : পুরুষ
ফটো উপলব্ধ

734 WB/21/140/351869
নাম : পাঁথ সেন
পিতার নাম: নিতাই চ . সেন
বাড়ির নং : 6F/1
বয়স : 51 লিঙ্গ : পুরুষ
ফটো উপলব্ধ

735 WB/21/140/351179
নাম : দুলল কষ্ণ কাণ্ডু
পিতার নাম: রাধশ্যাম কাণ্ডু
বাড়ির নং : 6F/2
বয়স : 69 লিঙ্গ : পুরুষ
ফটো উপলব্ধ

736 WB/21/140/351125
নাম : দিলীপ ক্র . কাণ্ডু
পিতার নাম: রাধশ্যাম কাণ্ডু
বাড়ির নং : 6F/2
বয়স : 62 লিঙ্গ : পুরুষ
ফটো উপলব্ধ

737 WB/21/140/351211
নাম : সমীর কাণ্ডু
পিতার নাম: রাধশ্যাম কাণ্ডু
বাড়ির নং : 6F/2
বয়স : 59 লিঙ্গ : পুরুষ
ফটো উপলব্ধ

738 FLG2361376
নাম : দিপক ক্র . তসাহা
পিতার নাম: ননী গোপাল তসাহা
বাড়ির নং : 6FL-2
বয়স : 67 লিঙ্গ : পুরুষ
ফটো উপলব্ধ

739 IUE3234960
নাম : সরজিত তসাহা
পিতার নাম: নুপেনন্দ্র মোহন তসাহা
বাড়ির নং : 6FL-2
বয়স : 51 লিঙ্গ : পুরুষ
ফটো উপলব্ধ

740 FLG2645562
নাম : মৌমিত তসাহা
স্বামীর নাম: সরজিত তসাহা
বাড়ির নং : 6FL-2
বয়স : 49 লিঙ্গ : মহিলা
ফটো উপলব্ধ

741 WB/21/140/351462
নাম : জমুনা ঢাঁড়
স্বামীর নাম: রাখল চ ঢাঁড়
বাড়ির নং : 6GR
বয়স : 87 লিঙ্গ : মহিলা
ফটো উপলব্ধ

742 WB/21/140/351348
নাম : শ্বপন ঢাঁড়
পিতার নাম: রাখল চ ঢাঁড়
বাড়ির নং : 6GR
বয়স : 65 লিঙ্গ : পুরুষ
ফটো উপলব্ধ

743 IUE3005253
নাম : অরুণ কুমার ধর
পিতার নাম: রাখল চন্দ্র ধর
বাড়ির নং : 6GR
বয়স : 60 লিঙ্গ : পুরুষ
ফটো উপলব্ধ

744 WB/21/140/352569
নাম : সুধীর চন্দ্র দে
পিতার নাম: নবীন চন্দ্র দে
বাড়ির নং : 7
বয়স : 69 লিঙ্গ : পুরুষ
ফটো উপলব্ধ

745 IUE1945351
নাম : বিশ্বনাথ দে
পিতার নাম: সুধীর চন্দ্র দে
বাড়ির নং : 7
বয়স : 33 লিঙ্গ : পুরুষ
ফটো উপলব্ধ

746 IUE1546068
নাম : সুচি গোয়েঙ্কা
স্বামীর নাম: রাজেশ গোয়েঙ্কা
বাড়ির নং : 7
বয়স : 46 লিঙ্গ : মহিলা
ফটো উপলব্ধ

747 WB/21/140/351530
নাম : ইতি পদ্দার
পিতার নাম: ক্ষিতিশ পদ্দার
বাড়ির নং : 7F/1
বয়স : 56 লিঙ্গ : মহিলা
ফটো উপলব্ধ

748 WB/21/140/351531
নাম : অভিজিত পদ্দার
পিতার নাম: ক্ষিতিশ পদ্দার
বাড়ির নং : 7F/1
বয়স : 55 লিঙ্গ : পুরুষ
ফটো উপলব্ধ

749 WB/21/140/351420
নাম : কিমলা দেবি গোইনকা
স্বামীর নাম: সত্যনারায়ণ গোইনকা
বাড়ির নং : 7F/2
বয়স : 77 লিঙ্গ : মহিলা
ফটো উপলব্ধ

750 WB/21/140/351698
নাম : রজেস গোইনকা
পিতার নাম: সত্যনারায়ণ গোইনকা
বাড়ির নং : 7F/2
বয়স : 53 লিঙ্গ : পুরুষ
ফটো উপলব্ধ

751 WB/21/140/351771
নাম : রবিশংকর ডেয়
পিতার নাম: নবিন ডেয়
বাড়ির নং : 7F GR
বয়স : 66 লিঙ্গ : পুরুষ
ফটো উপলব্ধ

752 IUE3073954
নাম : নমিতা দে
স্বামীর নাম: সুধীর দে
বাড়ির নং : 7F GR
বয়স : 66 লিঙ্গ : মহিলা
ফটো উপলব্ধ

753 WB/21/140/351629
নাম : শান্তি গোশ্বামী
স্বামীর নাম: সুশীল ক্র . গোশ্বামী
বাড়ির নং : 9
বয়স : 83 লিঙ্গ : মহিলা
ফটো উপলব্ধ

754 WB/21/140/351866
নাম : মানশী গোশ্বামী
স্বামীর নাম: দূর্গা ডাস গোশ্বামী
বাড়ির নং : 9
বয়স : 63 লিঙ্গ : মহিলা
ফটো উপলব্ধ

755 IUE2423382
নাম : বিজয় লক্ষী গোস্বামী
পিতার নাম: অসিত কুমার গোস্বামী
বাড়ির নং : 9
বয়স : 53 লিঙ্গ : মহিলা
ফটো উপলব্ধ

756 WB/21/140/351731
নাম : সুমনা গোশ্বামী
পিতার নাম: অশিত ক্র . গোশ্বামী
বাড়ির নং : 9
বয়স : 51 লিঙ্গ : মহিলা
ফটো উপলব্ধ

757 IUE1451897
নাম : দেবায়ন গোস্বামী
পিতার নাম: দূর্গাদাস গোস্বামী
বাড়ির নং : 9
বয়স : 34 লিঙ্গ : পুরুষ
ফটো উপলব্ধ

758 IUE2423374
নাম : অর্জুন আদিত্য লাহিড়ী
মায়ের নাম: বিজয় লক্ষী গোস্বামী
বাড়ির নং : 9
বয়স : 31 লিঙ্গ : পুরুষ
ফটো উপলব্ধ

759 IUE2991099
নাম : রিম্পা সেন
পিতার নাম: রজত সেন
বাড়ির নং : 10
বয়স : 26 লিঙ্গ : মহিলা
ফটো উপলব্ধ

760 HSL3186582
নাম : নন্দ রানী বেরা
মায়ের নাম: অনু বেরা
বাড়ির নং : 10
বয়স : 51 লিঙ্গ : মহিলা
ফটো উপলব্ধ

761 FLG2602936
নাম : মংজূ ডাস
স্বামীর নাম: বিমল ডাস
বাড়ির নং : 10
বয়স : 61 লিঙ্গ : মহিলা
ফটো উপলব্ধ

762 IUE1257484
নাম : প্রতাপ দাস
মায়ের নাম: মঞ্জু দাস
বাড়ির নং : 10
বয়স : 37 লিঙ্গ : পুরুষ
ফটো উপলব্ধ

763 IUE2235539
নাম : প্রদীপ দাস
মায়ের নাম: মঞ্জু দাস
বাড়ির নং : 10
বয়স : 31 লিঙ্গ : পুরুষ
ফটো উপলব্ধ

764 FLG2361608
নাম : দেবি দে
স্বামীর নাম: গোঁস্বাই দে
বাড়ির নং : 10
বয়স : 61 লিঙ্গ : মহিলা
ফটো উপলব্ধ

765 IUE1283456
নাম : রাজু দে
পিতার নাম: রাধারমন দে
বাড়ির নং : 10
বয়স : 47 লিঙ্গ : পুরুষ
ফটো উপলব্ধ

766 IUE1546092
নাম : পিউ দে
পিতার নাম: গোসাইন দে
বাড়ির নং : 10
বয়স : 37 লিঙ্গ : মহিলা
ফটো উপলব্ধ

767 IUE2936466
নাম : গৌতম দে
পিতার নাম: গোসাই দে
বাড়ির নং : 10
বয়স : 27 লিঙ্গ : পুরুষ
ফটো উপলব্ধ

768 IUE1451905
নাম : রিঙ্কু দত্ত
পিতার নাম: অমর দত্ত
বাড়ির নং : 10
বয়স : 37 লিঙ্গ : মহিলা
ফটো উপলব্ধ

769 IUE2423390
নাম : অরিন্দম দত্ত
পিতার নাম: অমর দত্ত
বাড়ির নং : 10
বয়স : 30 লিঙ্গ : পুরুষ
ফটো উপলব্ধ

770 IUE2235570
নাম : বিমান গড়াই
পিতার নাম: স্বপন গড়াই
বাড়ির নং : 10
বয়স : 42 লিঙ্গ : পুরুষ
ফটো উপলব্ধ

771 IUE2423432
নাম : পাপিয়া কর্মকার
পিতার নাম: জয়দেব কর্মকার
বাড়ির নং : 10
বয়স : 32 লিঙ্গ : মহিলা
ফটো উপলব্ধ

772 IUE2423408
নাম : মিঠু মণ্ডল
পিতার নাম: সুভাষ মণ্ডল
বাড়ির নং : 10
বয়স : 30 লিঙ্গ : পুরুষ
ফটো উপলব্ধ

773 FLG2685410
নাম : গৌতম রঙ্গ
পিতার নাম: কলি পদ রঙ্গ
বাড়ির নং : 10
বয়স : 57 লিঙ্গ : পুরুষ
ফটো উপলব্ধ

774 WB/21/140/351915
নাম : শিবানী রায়
স্বামীর নাম: গৌতম রায়
বাড়ির নং : 10
বয়স : 53 লিঙ্গ : মহিলা
ফটো উপলব্ধ

775 FLG2685428
নাম : অরিভ রায়
পিতার নাম: গৌতম রায়
বাড়ির নং : 10
বয়স : 38 লিঙ্গ : পুরুষ
ফটো উপলব্ধ

776 IUE2870459
নাম : মৌ রায়
স্বামীর নাম: অরিভ রায়
বাড়ির নং : 10
বয়স : 38 লিঙ্গ : মহিলা
ফটো উপলব্ধ

777 FLG2602852
নাম : পিন্টু তসাহা
পিতার নাম: সুকুমার তসাহা
বাড়ির নং : 10
বয়স : 45 লিঙ্গ : পুরুষ
ফটো উপলব্ধ

778 MHD3019403
নাম : বুলা রানী সাহা
স্বামীর নাম: গনেশ সাহা
বাড়ির নং : 10
বয়স : 42 লিঙ্গ : মহিলা
ফটো উপলব্ধ

779 FLG2435568
নাম : তনুশ্রী সাহা
স্বামীর নাম: মিন্টু সাহা
বাড়ির নং : 10
বয়স : 38 লিঙ্গ : মহিলা
ফটো উপলব্ধ

780 IUE1793280
নাম : দেবশ্রী সাহা
স্বামীর নাম: পিন্টু সাহা
বাড়ির নং : 10
বয়স : 37 লিঙ্গ : মহিলা
ফটো উপলব্ধ

781 IUE1546084
নাম : দীপঙ্কর সাহা
পিতার নাম: দীপক সাহা
বাড়ির নং : 10
বয়স : 34 লিঙ্গ : পুরুষ
ফটো উপলব্ধ

782 IUE1546118
নাম : সুস্মিতা সাহা (দাস)
স্বামীর নাম: গোপাল সাহা
বাড়ির নং : 10
বয়স : 37 লিঙ্গ : মহিলা
ফটো উপলব্ধ

783 IUE2423416
নাম : রূপা সামন্ত
স্বামীর নাম: সমীর সামন্ত
বাড়ির নং : 10
বয়স : 42 লিঙ্গ : মহিলা
ফটো উপলব্ধ

784 IUE2423424
নাম : মামনি সামন্ত
পিতার নাম: সমীর সামন্ত
বাড়ির নং : 10
বয়স : 30 লিঙ্গ : মহিলা
ফটো উপলব্ধ

785 IUE2870434
নাম : সঞ্জয় সামন্ত
পিতার নাম: সমীর সামন্ত
বাড়ির নং : 10
বয়স : 28 লিঙ্গ : পুরুষ
ফটো উপলব্ধ

786 IUE2235562
নাম : অভিজিৎ সিংহ
মায়ের নাম: বুলান সিংহ
বাড়ির নং : 10
বয়স : 33 লিঙ্গ : পুরুষ
ফটো উপলব্ধ

787 IUE1546100
নাম : রাজু মন্ডল
পিতার নাম: সুনীল মন্ডল
বাড়ির নং : 10এ
বয়স : 38 লিঙ্গ : পুরুষ
ফটো উপলব্ধ

788 FLG2346427
নাম : মিতা ঠাকুর
স্বামীর নাম: সুশান্ত ঠাকুর
বাড়ির নং : 10A
বয়স : 42 লিঙ্গ : মহিলা
ফটো উপলব্ধ

789 IUE1257492
নাম : বিশ্বজিত দে
পিতার নাম: সমর কুমার দে
বাড়ির নং : ১০এফ.
বয়স : 41 লিঙ্গ : পুরুষ
ফটো উপলব্ধ

790 TBI1111111
নাম : সুদীপ্তা দে
স্বামীর নাম: বিশ্বজিত দে
বাড়ির নং : ১০এফ.
বয়স : 34 লিঙ্গ : মহিলা
ফটো উপলব্ধ

791 WB/21/140/351572
নাম : ঈমো তসাহা
স্বামীর নাম: সুকুমার তসাহা
বাড়ির নং : 10F/1
বয়স : 61 লিঙ্গ : মহিলা
ফটো উপলব্ধ

792 WB/21/140/351442
নাম : ললিতা তসাহা
স্বামীর নাম: দিপক তসাহা
বাড়ির নং : 10F/1
বয়স : 58 লিঙ্গ : মহিলা
ফটো উপলব্ধ

793 FLG2445716
নাম : মিণ্টু তসাহা
পিতার নাম: সুকুমার তসাহা
বাড়ির নং : 10F/1
বয়স : 43 লিঙ্গ : পুরুষ
ফটো উপলব্ধ

794 FLG2361509
নাম : মনুরাণী সমন্ত
স্বামীর নাম: নবকুমার সমন্ত
বাড়ির নং : 10F/1
বয়স : 66 লিঙ্গ : মহিলা
ফটো উপলব্ধ

795 WB/21/140/351709
নাম : সমীর সমন্ত
পিতার নাম: নব সমন্ত
বাড়ির নং : 10F/1
বয়স : 50 লিঙ্গ : পুরুষ
ফটো উপলব্ধ

796 WB/21/140/351429
নাম : রাধা রমণ ডেয়
পিতার নাম: হরিপদ ডেয়
বাড়ির নং : 10F GR
বয়স : 76 লিঙ্গ : পুরুষ
ফটো উপলব্ধ

797 WB/21/140/351297
নাম : শানতী রণি ডেয়
স্বামীর নাম: রাধা রমণ ডেয়
বাড়ির নং : 10F GR
বয়স : 63 লিঙ্গ : মহিলা
ফটো উপলব্ধ

798 FLG2445708
নাম : বপি ডেয়
পিতার নাম: রাধা রমোন ডেয়
বাড়ির নং : 10F GR
বয়স : 44 লিঙ্গ : পুরুষ
ফটো উপলব্ধ

799 WB/21/140/351451
নাম : অমর দও
পিতার নাম: সুনীল দও
বাড়ির নং : 10F GR
বয়স : 66 লিঙ্গ : পুরুষ
ফটো উপলব্ধ

800 WB/21/140/351452
নাম : ঋনা দও
স্বামীর নাম: অমর দও
বাড়ির নং : 10F GR
বয়স : 61 লিঙ্গ : মহিলা
ফটো উপলব্ধ

801 WB/21/140/351459
নাম : বুচন দও
পিতার নাম: সুনীল দও
বাড়ির নং : 10F GR
বয়স : 58 লিঙ্গ : মহিলা
ফটো উপলব্ধ

802 IUE3139748
নাম : শিবানী মন্ডল
পিতার নাম: রধগোবীন্দা পওল
বাড়ির নং : 10F GR
বয়স : 47 লিঙ্গ : মহিলা
ফটো উপলব্ধ

803 FLG2361525
নাম : পাথ রণি পওল
পিতার নাম: রাধগোবিন্দ পওল
বাড়ির নং : 10F GR
বয়স : 54 লিঙ্গ : মহিলা
ফটো উপলব্ধ

804 WB/21/140/351460
নাম : সবিত পওল
পিতার নাম: রধগোবীন্দা পওল
বাড়ির নং : 10F GR
বয়স : 50 লিঙ্গ : মহিলা
ফটো উপলব্ধ

805 WB/21/140/351298
নাম : গিতারানি রঈ
স্বামীর নাম: কলিপদ রঈ
বাড়ির নং : 10F GR
বয়স : 86 লিঙ্গ : মহিলা
ফটো উপলব্ধ

806 IUE1545185
নাম : গীতা সাহা
স্বামীর নাম: শঙ্কর সাহা
বাড়ির নং : 10F GR
বয়স : 66 লিঙ্গ : মহিলা
ফটো উপলব্ধ

807 IUE3176211
নাম : গোপাল তসাহা
পিতার নাম: শঙ্কর তসাহা
বাড়ির নং : 10F GR
বয়স : 52 লিঙ্গ : পুরুষ
ফটো উপলব্ধ

808 WB/21/140/351043
নাম : রজত সেন
পিতার নাম: ভবতোশ সেন
বাড়ির নং : 10F GR
বয়স : 50 লিঙ্গ : পুরুষ
ফটো উপলব্ধ

809 FLG2363703
নাম : চমপা সেন
স্বামীর নাম: রজত সেন
বাড়ির নং : 10F GR
বয়স : 50 লিঙ্গ : মহিলা
ফটো উপলব্ধ

810 WB/21/140/351453
নাম : ঈমো র্সিকদার
পিতার নাম: নিতাই র্সিকদার
বাড়ির নং : 10F GR
বয়স : 57 লিঙ্গ : মহিলা
ফটো উপলব্ধ

811 WB/21/140/351600
নাম : শুশান্ত ঠাকুর
পিতার নাম: তুলশি ঠাকুর
বাড়ির নং : 10F GR
বয়স : 58 লিঙ্গ : পুরুষ
ফটো উপলব্ধ

812 IUE3072816
নাম : শ্রীদাম চন্দ্র রায়
পিতার নাম: কালীপদ রায়
বাড়ির নং : 12
বয়স : 68 লিঙ্গ : পুরুষ
ফটো উপলব্ধ

813 WB/21/140/351215
নাম : গিতা রঈ
স্বামীর নাম: শ্রিদাম রঈ
বাড়ির নং : 12
বয়স : 59 লিঙ্গ : মহিলা
ফটো উপলব্ধ

814 IUE1812809
নাম : সৌরভ রায়
পিতার নাম: নিলমনি রায়
বাড়ির নং : 12
বয়স : 44 লিঙ্গ : পুরুষ
ফটো উপলব্ধ

815 IUE2235521
নাম : প্রিয়াঙ্কা রায়
পিতার নাম: শ্রিদাম চন্দ্র রায়
বাড়ির নং : 12
বয়স : 32 লিঙ্গ : মহিলা
ফটো উপলব্ধ

816 IUE2956472
নাম : রাহুল রায়
পিতার নাম: শ্রীদাম চন্দ্র রায়
বাড়ির নং : 12
বয়স : 27 লিঙ্গ : পুরুষ
ফটো উপলব্ধ

817 FLG0582569
নাম : অরুন কুমার নন্দী
পিতার নাম: ননীগোপাল নন্দী
বাড়ির নং : 15A
বয়স : 84 লিঙ্গ : পুরুষ
ফটো উপলব্ধ

818 FLG2361673
নাম : সুভঙ্কর নন্দী
পিতার নাম: শিবো প্রসাদ নন্দী
বাড়ির নং : 15A
বয়স : 51 লিঙ্গ : পুরুষ
ফটো উপলব্ধ

819 WB/21/140/351819
নাম : মনোতোষ নন্দী
পিতার নাম: বাদল চন্দ্র নন্দী
বাড়ির নং : 15A
বয়স : 71 লিঙ্গ : পুরুষ
ফটো উপলব্ধ

820 IUE3206729
নাম : বিজন কুমার নন্দী
পিতার নাম: বাদল চরণ নন্দী
বাড়ির নং : 15A
বয়স : 66 লিঙ্গ : পুরুষ
ফটো উপলব্ধ

821 WB/21/140/351235
নাম : জোয়শ্রী নন্দি
স্বামীর নাম: মোনোতোষ নন্দি
বাড়ির নং : 15A
বয়স : 65 লিঙ্গ : মহিলা
ফটো উপলব্ধ

822 FLG2363711
নাম : প্রসেনজিৎ নন্দী
পিতার নাম: দিলীপ নন্দি
বাড়ির নং : 15A
বয়স : 39 লিঙ্গ : পুরুষ
ফটো উপলব্ধ

823 IUE1257500
নাম : শ্রীজিব নন্দী
পিতার নাম: মনোতোষ নন্দী
বাড়ির নং : 15A
বয়স : 37 লিঙ্গ : পুরুষ
ফটো উপলব্ধ

824 FLG2645554
নাম : অনিতা পাল
স্বামীর নাম: মহেন্দ্র পাল
বাড়ির নং : 15A
বয়স : 69 লিঙ্গ : মহিলা
ফটো উপলব্ধ

825 IUE3082377
নাম : জয়ন্ত পাল
পিতার নাম: গোপাল পাল
বাড়ির নং : নং 6
বয়স : 24 লিঙ্গ : পুরুষ
ফটো উপলব্ধ

826 IUE3186525
নাম : রোশনি সিং
পিতার নাম: বিজয় সিং
বাড়ির নং : ৪
বয়স : 22 লিঙ্গ : মহিলা
ফটো উপলব্ধ

827 IUE3187945
নাম : রোহিত সিং
পিতার নাম: বিজয় সিং
বাড়ির নং : ৪
বয়স : 25 লিঙ্গ : পুরুষ
ফটো উপলব্ধ

828 IUE3191590
নাম : পুনম সিং
পিতার নাম: সুনীল সিং
বাড়ির নং : ৪
বয়স : 25 লিঙ্গ : মহিলা
ফটো উপলব্ধ

829 IUE3196391
নাম : অনিকেত সাউ
মায়ের নাম: বিদ্যাসাগর সাউ
বাড়ির নং : 4
বয়স : 25 লিঙ্গ : পুরুষ
ফটো উপলব্ধ

830 IUE3196417
নাম : সংস্কৃতি সাউ
পিতার নাম: বিদ্যাসাগর সাউ
বাড়ির নং : 4
বয়স : 23 লিঙ্গ : মহিলা
ফটো উপলব্ধ

831 IUE3202066
নাম : কৃষ্ণা সরদার
পিতার নাম: সুনীল মন্ডল
বাড়ির নং : ১০এ
বয়স : 41 লিঙ্গ : মহিলা
ফটো উপলব্ধ

832 IUE3211620
নাম : শ্রেয়া সর্দার
মায়ের নাম: কৃষ্ণা সর্দার
বাড়ির নং : ১০এ
বয়স : 20 লিঙ্গ : মহিলা
ফটো উপলব্ধ

833 BWC3592300
নাম : দেবদাস দেবনাথ
পিতার নাম: অধীর দেবনাথ
বাড়ির নং : ১৩
বয়স : 67 লিঙ্গ : পুরুষ
ফটো উপলব্ধ

834 DLR2440923
নাম : গিতা রঙ্গী
স্বামীর নাম: গপিনাথ রঙ্গী
বাড়ির নং : ১০
বয়স : 82 লিঙ্গ : মহিলা
ফটো উপলব্ধ

835 IUE3222130
নাম : নারায়ণ রঙ্গী
পিতার নাম: গুপিনাথ রঙ্গী
বাড়ির নং : ১০
বয়স : 56 লিঙ্গ : পুরুষ
ফটো উপলব্ধ

836 IUE3233558
নাম : অঙ্কিতা জানা
পিতার নাম: দিলীপ জানা
বাড়ির নং : ৪
বয়স : 19 লিঙ্গ : মহিলা
ফটো উপলব্ধ

837 IUE3233566
নাম : খুশবু সিং
পিতার নাম: কৈলাশ সিং
বাড়ির নং : ৪
বয়স : 25 লিঙ্গ : মহিলা
ফটো উপলব্ধ

838 IUE3240041
নাম : প্রিয়াঙ্কা মন্ডল
স্বামীর নাম: মিঠু মন্ডল
বাড়ির নং : 10
বয়স : 30 লিঙ্গ : মহিলা
ফটো উপলব্ধ

839 IUE3255080
নাম : কৌস্তভ সাহা
পিতার নাম: সুরজিৎ সাহা
বাড়ির নং : ৬
বয়স : 19 লিঙ্গ : পুরুষ
ফটো উপলব্ধ

নির্বাচক সংখ্যার সারসংক্ষেপ :

A) নির্বাচকের সংখ্যা :

		নির্বাচক তালিকার প্রকৃতি	নির্বাচক তালিকার পরিচিতি :	নির্বাচকের সংখ্যা :			
				পুরুষ	মহিলা	তৃতীয় লিঙ্গ	মোট
I	মূল তালিকা	মূল তালিকা	বিশেষ নিবিড় সংশোধনী ২০২৬-এর চূড়ান্ত ভোটার তালিকা	398	441	0	839
II	1- সংযোজন তালিকা	সংযোজনী 1	বিশেষ সংক্ষিপ্ত সংশোধন 2026	0	0	0	0
III	2- বিয়োজন তালিকা	সংযোজনী 1	বিশেষ সংক্ষিপ্ত সংশোধন 2026	5	10	0	15
IV	'লিঙ্গ ক্ষেত্রের' পরিবর্তনের কারণে পার্থক্য			0	0	0	0
নির্বাচকের মোট সংখ্যা (I+II-III+IV)				393	431	0	824

B) ত্রুটি সংশোধনের সংখ্যা :

নির্বাচক তালিকার প্রকৃতি	নির্বাচক তালিকার পরিচিতি :	ত্রুটি সংশোধনের সংখ্যা :
সংযোজনী 1	বিশেষ সংক্ষিপ্ত সংশোধন 2026	9

নির্বাচক নিবন্ধন আধিকারিকের স্বাক্ষর

E-মৃত, S-স্থানান্তরিত, R-একাধিকবার অন্তর্ভুক্ত, M-নিখোঁজ, Q-যোগ্য নহে