নির্বাচক তালিকা 2026 S25 পশ্চিমবঙ্গ

বিধানসভা নির্বাচনক্ষেত্রের নং, নাম ও সংরক্ষণের স্থিতি : 223 - কেশিয়াড়ী (তপশীলি উপজাতি)	অংশ নং : 247
বিধানসভা নির্বাচনক্ষেত্রটি যে লোকসভা নির্বাচনক্ষেত্রের / ক্ষেত্রসমুহের অন্তর্ভূক্ত তার নং, নাম ও সংরক্ষণ স্থিতি : 34 - মেদিনীপুর (সাধারণ)	

1. সংশোধনের পূর্ণ বিবরণ

সংশোধনের বৎসর : 2026 ভিত্তি তারিখ : 01-01-2026 সংশোধনের প্রকৃতি : বিশেষ নিবিড় সংশোধনী 2026 প্রকাশনার তারিখ : 28-02-2026	নির্বাচক তালিকার পরিচিতি : বিশেষ নিবিড় সংশোধনী ২০২৬-এর চূড়ান্ত ভোটার তালিকা

2. অংশ ও নির্বাচনী এলাকার পূর্ণ বিবরণ :

অংশের ভাগ নং ও নাম :

1-ললিতাপুর

প্রধান শহর/গ্রাম	: ললিতাপুর
ওয়ার্ড	:
থানা	: দাঁতন
গ্রাম পঞ্চায়েত	: আঙ্গুয়া
ব্লক	: দাঁতন-1
মহকুমা	: খড়্গপুর
জেলা	: পশ্চিম মেদিনীপুর
পিন	: 721426

3. ভোট গ্রহন কেন্দ্রের পূর্ণ বিবরণ :

ভোট গ্রহন কেন্দ্রের নং, নাম : 247 - ললিতাপুর প্রাথমিক বিদ্যালয় ভোট গ্রহন কেন্দ্রের ঠিকানা : ললিতাপুর প্রাথমিক বিদ্যালয়, ললিতাপুর	ভোট গ্রহন কেন্দ্রের শ্রেণী :	গ্রামীণ
	এই অংশে সহায়ক ভোটগ্রহন কেন্দ্রের সংখ্যা :	0

4. নির্বাচকের সংখ্যা :

প্রথম ক্রমিক নং	শেষ ক্রমিক নং	মোট সংখ্যা			
		পুরুষ	মহিলা	তৃতীয় লিঙ্গ	মোট
1	632	335	297	0	632

নির্বাচক নিবন্ধন আধিকারিকের স্বাক্ষর

Nazri Naksha	Google Map View
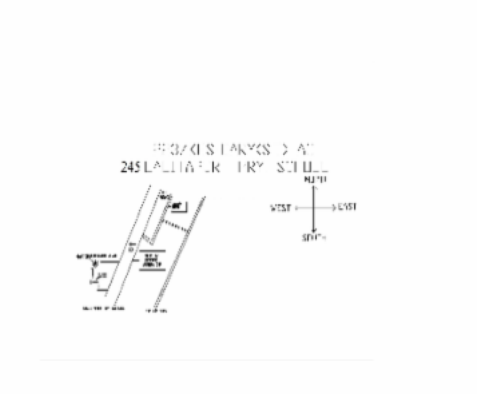	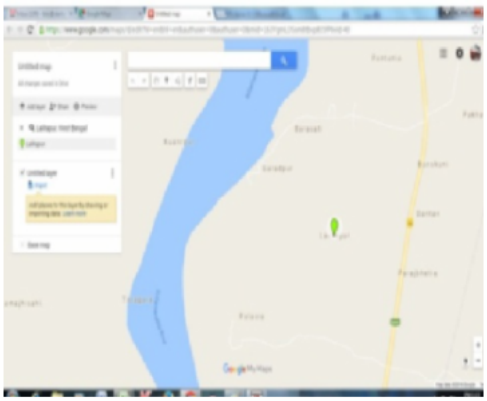

Polling Station Building Front View	Polling Station Front View

Cad View	Key MAP View
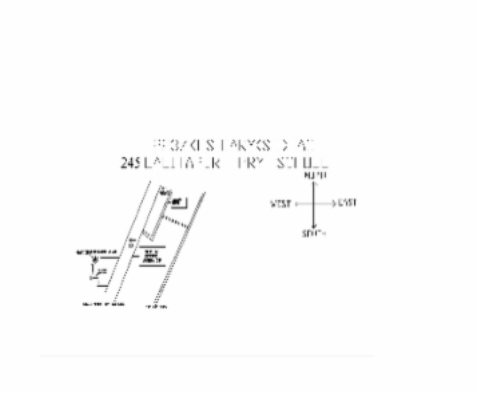	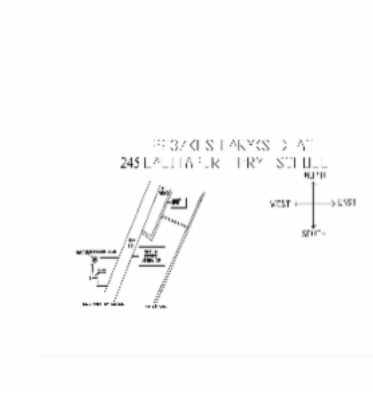

1 WB/32/228/168389
নাম : উত্তম আচার্য্য
পিতার নাম: পরেশ আচার্য্য
বাড়ির নং : n0091
বয়স : 54 লিঙ্গ : পুরুষ
ফটো উপলব্ধ

2 WUE1035583
নাম : মালতী আচার্য্য
স্বামীর নাম: উত্তম আচার্য্য
বাড়ির নং : n0091
বয়স : 43 লিঙ্গ : মহিলা
ফটো উপলব্ধ

3 WUE1755222
নাম : মনোজ ত্রিপাঠী
পিতার নাম: রতন ত্রিপাঠী
বাড়ির নং : n0091
বয়স : 30 লিঙ্গ : পুরুষ
ফটো উপলব্ধ

4 WUE1458470
নাম : কৃষ্ণা ত্রিপাঠী
পিতার নাম: রতন ত্রিপাঠী
বাড়ির নং : n0091
বয়স : 34 লিঙ্গ : মহিলা
ফটো উপলব্ধ

5 WB/32/228/168021
নাম : মনোরমা ত্রিপাঠী
স্বামীর নাম: রতন ত্রিপাঠী
বাড়ির নং : n0091
বয়স : 53 লিঙ্গ : মহিলা
ফটো উপলব্ধ

6 WB/32/228/168473
নাম : রতন ত্রিপাঠী
পিতার নাম: পূর্ণচন্দ্র ত্রিপাঠী
বাড়ির নং : n0091
বয়স : 56 লিঙ্গ : পুরুষ
ফটো উপলব্ধ

7 GJT0186692
নাম : সবিতা আচার্য্য
স্বামীর নাম: কার্ত্তিক আচার্য্য
বাড়ির নং : N/0184
বয়স : 52 লিঙ্গ : মহিলা
ফটো উপলব্ধ

8 WB/32/228/168087
নাম : কার্ত্তিক আচার্য্য
পিতার নাম: সুরেন্দ্র আচার্য্য
বাড়ির নং : n0090
বয়স : 55 লিঙ্গ : পুরুষ
ফটো উপলব্ধ

9 WB/32/228/168123
নাম : কনকলতা আচার্য্য
স্বামীর নাম: গণেশ আচার্য্য
বাড়ির নং : n0090
বয়স : 55 লিঙ্গ : মহিলা
ফটো উপলব্ধ

10 WUE1690536
নাম : হরপ্রসাদ আচার্য
পিতার নাম: কার্তিক আচার্য
বাড়ির নং : n0091
বয়স : 31 লিঙ্গ : পুরুষ
ফটো উপলব্ধ

11 WUE2056539
নাম : তাপস আচার্য্য
পিতার নাম: উত্তম আচার্য্য
বাড়ির নং : n0091
বয়স : 27 লিঙ্গ : পুরুষ
ফটো উপলব্ধ

12 WUE2572907
নাম : অনুসূয়া আচার্য্য
স্বামীর নাম: হরপ্রসাদ আচার্য্য
বাড়ির নং : এন0091
বয়স : 22 লিঙ্গ : মহিলা
ফটো উপলব্ধ

13 WUE2009462
নাম : বিশ্বজিৎ আর্চায্য
পিতার নাম: গনেশ আর্চায্য
বাড়ির নং : n0105
বয়স : 28 লিঙ্গ : পুরুষ
ফটো উপলব্ধ

14 WUE1867894
নাম : মুকেশ ঘোড়াই
পিতার নাম: মানস ঘোড়াই
বাড়ির নং : n0042
বয়স : 29 লিঙ্গ : পুরুষ
ফটো উপলব্ধ

15 WUE1376920
নাম : জয়ন্ত ঘোড়াই
পিতার নাম: রমেশ ঘোড়াই
বাড়ির নং : n0047
বয়স : 41 লিঙ্গ : পুরুষ
ফটো উপলব্ধ

16 WB/32/228/168168
নাম : ধীরেন ঘোড়াই
পিতার নাম: কেদার ঘোড়াই
বাড়ির নং : n0049
বয়স : 54 লিঙ্গ : পুরুষ
ফটো উপলব্ধ

17 WUE1298314
নাম : রতিকান্ত ঘোড়াই
পিতার নাম: রাখালচন্দ্র ঘোড়াই
বাড়ির নং : n0042
বয়স : 40 লিঙ্গ : পুরুষ
ফটো উপলব্ধ

18 WB/32/228/168218
নাম : প্রিয়নাথ ঘোড়াই
পিতার নাম: কাঙ্গালী ঘড়াই
বাড়ির নং : n0051
বয়স : 57 লিঙ্গ : পুরুষ
ফটো উপলব্ধ

19 WUE2131951
নাম : নিমাই ঘোড়াই
পিতার নাম: প্রিয়নাথ ঘোড়াই
বাড়ির নং : এন0051
বয়স : 27 লিঙ্গ : পুরুষ
ফটো উপলব্ধ

20 WUE2131936
নাম : মধুমিতা ঘোড়াই
স্বামীর নাম: বিরেন ঘোড়াই
বাড়ির নং : এন143
বয়স : 27 লিঙ্গ : মহিলা
ফটো উপলব্ধ

21 GJT2519320
নাম : বিরেন ঘোড়াই
পিতার নাম: মন্টু ঘোড়াই
বাড়ির নং : এন0143
বয়স : 46 লিঙ্গ : পুরুষ
ফটো উপলব্ধ

22 WUE1298041
নাম : জ্যোতি ঘোড়াই
পিতার নাম: বিনোদ ঘোড়াই
বাড়ির নং : n0040
বয়স : 39 লিঙ্গ : পুরুষ
ফটো উপলব্ধ

23 WUE2439180
নাম : নিতাই ঘোড়াই
পিতার নাম: প্রিয়নাথ ঘোড়াই
বাড়ির নং : এন0051
বয়স : 23 লিঙ্গ : পুরুষ
ফটো উপলব্ধ

24 WUE2056497
নাম : আশালতা ঘোড়াই
স্বামীর নাম: জ্যোতি ঘোড়াই
বাড়ির নং : n0040
বয়স : 27 লিঙ্গ : মহিলা
ফটো উপলব্ধ

25 WUE1867928
নাম : অরিজিৎ ঘোড়াই
পিতার নাম: বিনোদ ঘোড়াই
বাড়ির নং : n0040
বয়স : 29 লিঙ্গ : পুরুষ
ফটো উপলব্ধ

26 WUE1182385
নাম : বন্দনা ঘোড়াই
স্বামীর নাম: প্রিয়নাথ ঘোড়াই
বাড়ির নং : n0051
বয়স : 43 লিঙ্গ : মহিলা
ফটো উপলব্ধ

27 GJT2518678
নাম : সোমা ঘোড়াই
স্বামীর নাম: হেমন্ত ঘোড়াই
বাড়ির নং : n0047
বয়স : 41 লিঙ্গ : মহিলা
ফটো উপলব্ধ

28 GJT2518686
নাম : হেমন্ত ঘোড়াই
পিতার নাম: রমেশ ঘোড়াই
বাড়ির নং : n0047
বয়স : 46 লিঙ্গ : পুরুষ
ফটো উপলব্ধ

29 WB/32/228/168104
নাম : অনন্ত ঘোড়াই
পিতার নাম: রমেশ ঘোড়াই
বাড়ির নং : n0047
বয়স : 52 লিঙ্গ : পুরুষ
ফটো উপলব্ধ

30 WB/32/228/168568
নাম : রমেশ ঘড়াই
পিতার নাম: গৌর ঘড়াই
বাড়ির নং : n0047
বয়স : 72 লিঙ্গ : পুরুষ
ফটো উপলব্ধ

31 WUE2573038
নাম : অয়ন ঘোড়াই
পিতার নাম: হেমন্ত ঘোড়াই
বাড়ির নং : এন0047
বয়স : 21 লিঙ্গ : পুরুষ
ফটো উপলব্ধ

32 WUE1035914
নাম : চৈতালী ঘোড়াই
স্বামীর নাম: জীবন ঘোড়াই
বাড়ির নং : n0045
বয়স : 39 লিঙ্গ : মহিলা
ফটো উপলব্ধ

33 WUE1579341
নাম : খোকন ঘোড়াই
পিতার নাম: কৃত্তিবাস ঘোড়াই
বাড়ির নং : n0045
বয়স : 41 লিঙ্গ : পুরুষ
ফটো উপলব্ধ

34 WUE1035856
নাম : ছবি ঘোড়াই
স্বামীর নাম: মানস ঘোড়াই
বাড়ির নং : n0042
বয়স : 43 লিঙ্গ : মহিলা
ফটো উপলব্ধ

35 WUE1579366
নাম : রীনা ঘোড়াই
স্বামীর নাম: সুশান্ত ঘোড়াই
বাড়ির নং : n0042
বয়স : 34 লিঙ্গ : মহিলা
ফটো উপলব্ধ

36 WB/32/228/168110
নাম : সুশান্ত ঘোড়াই
পিতার নাম: রাখাল চন্দ্র ঘোড়াই
বাড়ির নং : n0042
বয়স : 51 লিঙ্গ : পুরুষ
ফটো উপলব্ধ

37 WB/32/228/168166
নাম : সরস্বতী ঘড়াই
স্বামীর নাম: ত্রিলোচন ঘড়াই
বাড়ির নং : n0042
বয়স : 55 লিঙ্গ : মহিলা
ফটো উপলব্ধ

38 WB/32/228/168164
নাম : রেবতী ঘড়াই
স্বামীর নাম: বিনোদ ঘড়াই
বাড়ির নং : n0040
বয়স : 57 লিঙ্গ : মহিলা
ফটো উপলব্ধ

39 WB/32/228/168567
নাম : বিনোদ ঘড়াই
পিতার নাম: নিত্যানন্দ ঘড়াই
বাড়ির নং : n0040
বয়স : 68 লিঙ্গ : পুরুষ
ফটো উপলব্ধ

40 WB/32/228/168352
নাম : কমলাকান্ত ঘোড়াই
পিতার নাম: রাখাল চন্দ্র ঘোড়াই
বাড়ির নং : এন0095
বয়স : 55 লিঙ্গ : পুরুষ
ফটো উপলব্ধ

41 WB/32/228/168107
নাম : মানস ঘোড়াই
পিতার নাম: রাখাল চন্দ্র ঘোড়াই
বাড়ির নং : এন0095
বয়স : 58 লিঙ্গ : পুরুষ
ফটো উপলব্ধ

42 WB/32/228/168117
নাম : তিলোত্তমা ঘড়াই
স্বামীর নাম: বরেন্দ্র ঘড়াই
বাড়ির নং : n0043
বয়স : 57 লিঙ্গ : মহিলা
ফটো উপলব্ধ

43 WB/32/228/168448
নাম : গোবিন্দ ঘড়াই
পিতার নাম: ত্রৈলক্য ঘড়াই
বাড়ির নং : n0044
বয়স : 72 লিঙ্গ : পুরুষ
ফটো উপলব্ধ

44 WB/32/228/168105
নাম : বিজয় ঘোড়াই
পিতার নাম: গোবিন্দ ঘোড়াই
বাড়ির নং : n0044
বয়স : 52 লিঙ্গ : পুরুষ
ফটো উপলব্ধ

45 WUE1298181
নাম : সুতপা ঘোড়াই
স্বামীর নাম: ধীরেন ঘোড়াই
বাড়ির নং : n0049
বয়স : 42 লিঙ্গ : মহিলা
ফটো উপলব্ধ

46 WUE2592095
নাম : চারুবালা ঘোড়াই
স্বামীর নাম: মন্টু ঘোড়াই
বাড়ির নং : n0049
বয়স : 62 লিঙ্গ : মহিলা
ফটো উপলব্ধ

47 GJT2235307
নাম : মন্টু ঘড়াই
পিতার নাম: ভগবান ঘড়াই
বাড়ির নং : n0049
বয়স : 69 লিঙ্গ : পুরুষ
ফটো উপলব্ধ

48 WUE1298066
নাম : বরেন ঘড়াই
পিতার নাম: কেদার ঘড়াই
বাড়ির নং : n0049
বয়স : 43 লিঙ্গ : পুরুষ
ফটো উপলব্ধ

49 WUE2572899
নাম : শ্রীদীপ ঘোড়াই
পিতার নাম: ধীরেন ঘোড়াই
বাড়ির নং : এন0049
বয়স : 22 লিঙ্গ : পুরুষ
ফটো উপলব্ধ

50 WUE1579317
নাম : সদানন্দ ঘোড়াই
পিতার নাম: বসন্ত ঘোড়াই
বাড়ির নং : n0046
বয়স : 36 লিঙ্গ : পুরুষ
ফটো উপলব্ধ

51 WUE1298058
নাম : বিবেকানন্দ ঘড়াই
পিতার নাম: বসন্ত ঘড়াই
বাড়ির নং : n0046
বয়স : 38 লিঙ্গ : পুরুষ
ফটো উপলব্ধ

52 WB/32/228/168165
নাম : মঞ্জু ঘড়াই
স্বামীর নাম: বসন্ত ঘড়াই
বাড়ির নং : n0046
বয়স : 58 লিঙ্গ : মহিলা
ফটো উপলব্ধ

53 WB/32/228/168579
নাম : বসন্ত ঘড়াই
পিতার নাম: চৈতন্য ঘড়াই
বাড়ির নং : n0046
বয়স : 67 লিঙ্গ : পুরুষ
ফটো উপলব্ধ

54 WUE1035732
নাম : চন্দনা ঘোড়াই
স্বামীর নাম: বিজয় ঘোড়াই
বাড়ির নং : n0044
বয়স : 38 লিঙ্গ : মহিলা
ফটো উপলব্ধ

55 WUE1035864
নাম : ঝুনা ঘোড়াই
স্বামীর নাম: কমলাকান্ত ঘোড়াই
বাড়ির নং : n0042
বয়স : 42 লিঙ্গ : মহিলা
ফটো উপলব্ধ

56 WUE1755271
নাম : সুমিত্রা ঘোড়াই
স্বামীর নাম: রতন ঘোড়াই
বাড়ির নং : n0045
বয়স : 30 লিঙ্গ : মহিলা
ফটো উপলব্ধ

57 GJT2519072
নাম : রতন ঘোড়াই
পিতার নাম: কৃত্তিবাস ঘোড়াই
বাড়ির নং : n0045
বয়স : 43 লিঙ্গ : পুরুষ
ফটো উপলব্ধ

58 GJT2235745
নাম : জীবনকুমার ঘোড়াই
পিতার নাম: কৃত্তিরাম ঘোড়াই
বাড়ির নং : n0045
বয়স : 50 লিঙ্গ : পুরুষ
ফটো উপলব্ধ

59 WB/32/228/168575
নাম : কৃত্তিবাস ঘড়াই
পিতার নাম: রঘু ঘড়াই
বাড়ির নং : n0045
বয়স : 72 লিঙ্গ : পুরুষ
ফটো উপলব্ধ

60 WUE1458587
নাম : পরি ঘোড়াই
স্বামীর নাম: সঞ্জিত ঘোড়াই
বাড়ির নং : n0041
বয়স : 33 লিঙ্গ : মহিলা
ফটো উপলব্ধ

61 WUE1458579
নাম : সঞ্জিত ঘোড়াই
পিতার নাম: লক্ষী ঘোড়াই
বাড়ির নং : n0041
বয়স : 35 লিঙ্গ : পুরুষ
ফটো উপলব্ধ

62 WUE1458561
নাম : পদ্মা ঘোড়াই
স্বামীর নাম: রঞ্জিত ঘোড়াই
বাড়ির নং : n0041
বয়স : 38 লিঙ্গ : মহিলা
ফটো উপলব্ধ

63 GJT2422244
নাম : রঞ্জিত ঘোড়াই
পিতার নাম: লক্ষ্মী ঘোড়াই
বাড়ির নং : n0041
বয়স : 45 লিঙ্গ : পুরুষ
ফটো উপলব্ধ

64 WB/32/228/168162
নাম : সুমতী ঘড়াই
স্বামীর নাম: লক্ষ্মী ঘড়াই
বাড়ির নং : n0041
বয়স : 67 লিঙ্গ : মহিলা
ফটো উপলব্ধ

65 WUE2379691
নাম : ত্রিলোচন ঘড়াই
পিতার নাম: রাখাল ঘড়াই
বাড়ির নং : n0042
বয়স : 66 লিঙ্গ : পুরুষ
ফটো উপলব্ধ

66 WUE2573053
নাম : প্রসেনজিৎ ঘোড়াই
পিতার নাম: কমলাকান্ত ঘোড়াই
বাড়ির নং : এন0042
বয়স : 23 লিঙ্গ : পুরুষ
ফটো উপলব্ধ

67 WUE1579382
নাম : ময়না ঘোড়াই
স্বামীর নাম: সত্যরঞ্জন ঘোড়াই
বাড়ির নং : n0034
বয়স : 33 লিঙ্গ : মহিলা
ফটো উপলব্ধ

68 WB/32/228/168320
নাম : সত্যরঞ্জন ঘোড়াই
পিতার নাম: বিপিন চন্দ্র ঘোড়াই
বাড়ির নং : n0034
বয়স : 50 লিঙ্গ : পুরুষ
ফটো উপলব্ধ

69 GJT2235331
নাম : সবিতা ঘোড়াই
স্বামীর নাম: মনোরঞ্জন ঘোড়াই
বাড়ির নং : n0034
বয়স : 51 লিঙ্গ : মহিলা
ফটো উপলব্ধ

70 WB/32/228/168501
নাম : মনোরঞ্জন ঘোড়াই
পিতার নাম: বিপিন চন্দ্র ঘোড়াই
বাড়ির নং : n0034
বয়স : 58 লিঙ্গ : পুরুষ
ফটো উপলব্ধ

71 WUE2534394
নাম : বসন্ত কুমার ঘোড়াই
পিতার নাম: গোবিন্দ ঘোড়াই
বাড়ির নং : n0033
বয়স : 71 লিঙ্গ : পুরুষ
ফটো উপলব্ধ

72 WUE1298173
নাম : সত্যনারায়ন ঘড়ই
পিতার নাম: চন্দন ঘড়ই
বাড়ির নং : n0094
বয়স : 35 লিঙ্গ : পুরুষ
ফটো উপলব্ধ

73 GJT2518892
নাম : ভারতী ঘোড়াই
স্বামীর নাম: প্রভাস চন্দ্র ঘোড়াই
বাড়ির নং : n0094
বয়স : 45 লিঙ্গ : মহিলা
ফটো উপলব্ধ

74 WB/32/228/168467
নাম : কাঞ্চন ঘড়াই
স্বামীর নাম: চন্দন ঘড়াই
বাড়ির নং : n0094
বয়স : 52 লিঙ্গ : মহিলা
ফটো উপলব্ধ

75 WUE2236529
নাম : চিত্তরঞ্জন ঘোড়াই
পিতার নাম: বিপিন চন্দ্র ঘোড়াই
বাড়ির নং : n0034
বয়স : 55 লিঙ্গ : পুরুষ
ফটো উপলব্ধ

76 WUE2236560
নাম : মিনতি ঘোড়াই
স্বামীর নাম: বসন্ত ঘোড়াই
বাড়ির নং : n0033
বয়স : 66 লিঙ্গ : মহিলা
ফটো উপলব্ধ

77 WUE1182393
নাম : গীতাঞ্জলী ঘোড়াই
স্বামীর নাম: চিত্তরঞ্জন ঘোড়াই
বাড়ির নং : n0034
বয়স : 37 লিঙ্গ : মহিলা
ফটো উপলব্ধ

78 WUE2449650
নাম : চন্দন ঘোড়াই
পিতার নাম: হর ঘড়াই
বাড়ির নং : n0094
বয়স : 64 লিঙ্গ : পুরুষ
ফটো উপলব্ধ

79 WUE2506459
নাম : রাধামনি ঘোড়াই
স্বামীর নাম: সত্যনারায়ন ঘোড়াই
বাড়ির নং : এন0012
বয়স : 26 লিঙ্গ : মহিলা
ফটো উপলব্ধ

80 WUE2009538
নাম : বিশ্বনাথ ঘোড়াই
পিতার নাম: মানস ঘোড়াই
বাড়ির নং : n0112
বয়স : 28 লিঙ্গ : পুরুষ
ফটো উপলব্ধ

81 WUE1376896
নাম : তৃপ্তি ঘোড়াই
পিতার নাম: বসন্ত ঘোড়াই
বাড়ির নং : n0033
বয়স : 35 লিঙ্গ : মহিলা
ফটো উপলব্ধ

82 WCI1854249
নাম : নমিতা ঘোড়াই
স্বামীর নাম: খোকন ঘোড়াই
বাড়ির নং : n0124
বয়স : 28 লিঙ্গ : মহিলা
ফটো উপলব্ধ

83 WUE2009405
নাম : বিষ্ণুপ্রীয়া ঘোড়াই
স্বামীর নাম: বরেন ঘোড়াই
বাড়ির নং : n0099
বয়স : 28 লিঙ্গ : মহিলা
ফটো উপলব্ধ

84 WUE1867522
নাম : শুভাশীষ ঘোড়াই
পিতার নাম: বসন্ত ঘোড়াই
বাড়ির নং : n0033
বয়স : 29 লিঙ্গ : পুরুষ
ফটো উপলব্ধ

85 WUE2009439
নাম : প্রভাত ঘোড়াই
পিতার নাম: প্রভাস ঘোড়াই
বাড়ির নং : n0102
বয়স : 29 লিঙ্গ : পুরুষ
ফটো উপলব্ধ

86 WUE2009397
নাম : দীপালী জানা
স্বামীর নাম: ক্ষুদিরাম জানা
বাড়ির নং : n0098
বয়স : 34 লিঙ্গ : মহিলা
ফটো উপলব্ধ

87 WUE2029619
নাম : ভৃগুরাম জানা
পিতার নাম: সুশীল কুমার জানা
বাড়ির নং : n0123
বয়স : 29 লিঙ্গ : পুরুষ
ফটো উপলব্ধ

88 WUE2029650
নাম : দমইতি জানা
স্বামীর নাম: ঝাড়েশ্বর জানা
বাড়ির নং : n0128
বয়স : 37 লিঙ্গ : মহিলা
ফটো উপলব্ধ

89 WUE1458595
নাম : ক্ষুদিরাম জানা
পিতার নাম: সুধীর জানা
বাড়ির নং : n0011
বয়স : 33 লিঙ্গ : পুরুষ
ফটো উপলব্ধ

90 WUE2439263
নাম : শিবানী জানা
স্বামীর নাম: অভিরাম জানা
বাড়ির নং : এন0104
বয়স : 23 লিঙ্গ : মহিলা
ফটো উপলব্ধ

91 WUE2282846
নাম : জয়শ্রী জানা
স্বামীর নাম: রবীন্দ্র জানা
বাড়ির নং : N0050
বয়স : 36 লিঙ্গ : মহিলা
ফটো উপলব্ধ

92 WUE2506681
নাম : সীতারাম জানা
পিতার নাম: ঝাড়েশ্বর রানা
বাড়ির নং : এন0011
বয়স : 24 লিঙ্গ : পুরুষ
ফটো উপলব্ধ

93 GJT2235406
নাম : রবীন্দ্র জানা
পিতার নাম: গোপাল জানা
বাড়ির নং : n0050
বয়স : 46 লিঙ্গ : পুরুষ
ফটো উপলব্ধ

94 WUE1690668
নাম : শম্পা জানা
স্বামীর নাম: অজয় জানা
বাড়ির নং : n0050
বয়স : 34 লিঙ্গ : মহিলা
ফটো উপলব্ধ

95 WB/32/228/168366
নাম : অজয় জানা
পিতার নাম: গোপাল জানা
বাড়ির নং : n0050
বয়স : 51 লিঙ্গ : পুরুষ
ফটো উপলব্ধ

96 WB/32/228/168148
নাম : সাবিত্রী জানা
স্বামীর নাম: গোপাল জানা
বাড়ির নং : n0050
বয়স : 74 লিঙ্গ : মহিলা
ফটো উপলব্ধ

97 WUE1579390
নাম : ঊষা জানা
স্বামীর নাম: বুধিয়া জানা
বাড়ির নং : n0011
বয়স : 37 লিঙ্গ : মহিলা
ফটো উপলব্ধ

98 GJT2236024
নাম : বুধিয়া জানা
পিতার নাম: বৃন্দাবন জানা
বাড়ির নং : n0011
বয়স : 46 লিঙ্গ : পুরুষ
ফটো উপলব্ধ

99 GJT2235422
নাম : ঝাড়েশ্বর জানা
পিতার নাম: বৃন্দাবন জানা
বাড়ির নং : n0011
বয়স : 54 লিঙ্গ : পুরুষ
ফটো উপলব্ধ

100 GJT2235414
নাম : ভারতী জানা
স্বামীর নাম: সুশীল জানা
বাড়ির নং : n0011
বয়স : 48 লিঙ্গ : মহিলা
ফটো উপলব্ধ

101 WB/32/228/168145
নাম : স্নেহলতা জানা
স্বামীর নাম: সুধীর জানা
বাড়ির নং : n0011
বয়স : 56 লিঙ্গ : মহিলা
ফটো উপলব্ধ

102 GJT0187427
নাম : সুধীর জানা
পিতার নাম: বৃন্দাবন জানা
বাড়ির নং : N/0104
বয়স : 60 লিঙ্গ : পুরুষ
ফটো উপলব্ধ

103 WUE1755289
নাম : অভিরাম জানা
পিতার নাম: সুধীর জানা
বাড়ির নং : N/0104
বয়স : 31 লিঙ্গ : পুরুষ
ফটো উপলব্ধ

104 WB/32/228/168426
নাম : বাদল টুডু
পিতার নাম: দুর্গা টুডু
বাড়ির নং : n0084
বয়স : 73 লিঙ্গ : পুরুষ
ফটো উপলব্ধ

105 WUE1036177
নাম : হাঁসি টুডু
স্বামীর নাম: সোনা টুডু
বাড়ির নং : n0084
বয়স : 39 লিঙ্গ : মহিলা
ফটো উপলব্ধ

106 WB/32/228/168432
নাম : ফুলমণি টুডু
স্বামীর নাম: রাখাল টুডু
বাড়ির নং : n0084
বয়স : 52 লিঙ্গ : মহিলা
ফটো উপলব্ধ

107 WUE2131787
নাম : লক্ষন টুডু
পিতার নাম: বাদল টুডু
বাড়ির নং : এন0084
বয়স : 38 লিঙ্গ : পুরুষ
ফটো উপলব্ধ

108 WUE1036144
নাম : সুকুমার টুডু
পিতার নাম: গনেশ টুডু
বাড়ির নং : n0083
বয়স : 41 লিঙ্গ : পুরুষ
ফটো উপলব্ধ

109 WUE2131860
নাম : সুকলাল টুডু
পিতার নাম: রাখাল টুডু
বাড়ির নং : এন0084
বয়স : 28 লিঙ্গ : পুরুষ
ফটো উপলব্ধ

110 WB/32/228/168534
নাম : রাখাল টুডু
পিতার নাম: দুর্গা টুডু
বাড়ির নং : n0084
বয়স : 59 লিঙ্গ : পুরুষ
ফটো উপলব্ধ

111 WUE1755313
নাম : সাকলা টুডু
পিতার নাম: বাদল টুডু
বাড়ির নং : n0084
বয়স : 34 লিঙ্গ : পুরুষ
ফটো উপলব্ধ

112 WB/32/228/168548
নাম : সোনা টুডু
পিতার নাম: বাদল টুডু
বাড়ির নং : n0084
বয়স : 53 লিঙ্গ : পুরুষ
ফটো উপলব্ধ

113 WUE1036128
নাম : রাইমনি টুডু
স্বামীর নাম: শ্যামসুন্দর টুডু
বাড়ির নং : n0083
বয়স : 45 লিঙ্গ : মহিলা
ফটো উপলব্ধ

114 WB/32/228/168562
নাম : দুলালী টুডু
স্বামীর নাম: গণেশ টুডু
বাড়ির নং : n0083
বয়স : 68 লিঙ্গ : মহিলা
ফটো উপলব্ধ

115 WB/32/228/168397
নাম : গণেশ টুডু
পিতার নাম: বিক্রাম টুডু
বাড়ির নং : n0083
বয়স : 79 লিঙ্গ : পুরুষ
ফটো উপলব্ধ

116 WUE2313955
নাম : গণেশ টুডু
পিতার নাম: রাখল টুডু
বাড়ির নং : এন0084
বয়স : 24 লিঙ্গ : পুরুষ
ফটো উপলব্ধ

117 WUE2439123
নাম : গীতা টুডু
পিতার নাম: সোনা টুডু
বাড়ির নং : এন0084
বয়স : 23 লিঙ্গ : মহিলা
ফটো উপলব্ধ

118 WUE2009470
নাম : শুভজিৎ ত্রিপাঠী
পিতার নাম: জীবন ত্রিপাঠী
বাড়ির নং : n0106
বয়স : 28 লিঙ্গ : পুরুষ
ফটো উপলব্ধ

119 WB/32/228/168134
নাম : জীবন ত্রিপাঠী
পিতার নাম: লক্ষ্মীনারায়ন ত্রিপাঠী
বাড়ির নং : n0026
বয়স : 53 লিঙ্গ : পুরুষ
ফটো উপলব্ধ

120 GJT2235513
নাম : সাথী ত্রিপাঠী
স্বামীর নাম: জীবন ত্রিপাঠী
বাড়ির নং : n0026
বয়স : 47 লিঙ্গ : মহিলা
ফটো উপলব্ধ

121 WUE2131647
নাম : বিশ্বজীৎ ত্রিপাঠী
পিতার নাম: জীবন ত্রিপাঠী
বাড়ির নং : এন0026
বয়স : 26 লিঙ্গ : পুরুষ
ফটো উপলব্ধ

122 GJT2235554
নাম : রমানাথ দাস
পিতার নাম: গৌরহরি দাস
বাড়ির নং : n0009
বয়স : 46 লিঙ্গ : পুরুষ
ফটো উপলব্ধ

123 GJT2235570
নাম : ছবি দাস
স্বামীর নাম: রমা দাস
বাড়ির নং : n0009
বয়স : 43 লিঙ্গ : মহিলা
ফটো উপলব্ধ

124 WUE1867811
নাম : কালি কান্ত দাস
পিতার নাম: কেদার নাথ দাস
বাড়ির নং : n0009
বয়স : 30 লিঙ্গ : পুরুষ
ফটো উপলব্ধ

125 WUE1036276
নাম : উত্তম কুমার দাস
পিতার নাম: রামচন্দ্র দাস
বাড়ির নং : n0010
বয়স : 38 লিঙ্গ : পুরুষ
ফটো উপলব্ধ

126 WUE2439164
নাম : রাধাকান্ত দাস
পিতার নাম: কেদারনাথ দাস
বাড়ির নং : এন0009
বয়স : 23 লিঙ্গ : পুরুষ
ফটো উপলব্ধ

127 WUE2313948
নাম : রীতিশা দাস
স্বামীর নাম: উত্তম কুমার দাস
বাড়ির নং : এন0010
বয়স : 29 লিঙ্গ : মহিলা
ফটো উপলব্ধ

128 GJT2518694
নাম : অনুপম দাস
পিতার নাম: রামচন্দ্র দাস
বাড়ির নং : n0010
বয়স : 45 লিঙ্গ : পুরুষ
ফটো উপলব্ধ

129 WB/32/228/168526
নাম : সুভদ্রা দাস
স্বামীর নাম: রামচন্দ্র দাস
বাড়ির নং : n0010
বয়স : 72 লিঙ্গ : মহিলা
ফটো উপলব্ধ

130 GJT2235547
নাম : কবিতা দাস
স্বামীর নাম: কেদারনাথ দাস
বাড়ির নং : n0009
বয়স : 45 লিঙ্গ : মহিলা
ফটো উপলব্ধ

131 WUE1458611
নাম : উমা দাস
স্বামীর নাম: দেবব্রত দাস
বাড়ির নং : n0009
বয়স : 46 লিঙ্গ : মহিলা
ফটো উপলব্ধ

132 GJT2235562
নাম : দেবব্রত দাস
পিতার নাম: গৌরহরি দাস
বাড়ির নং : n0009
বয়স : 45 লিঙ্গ : পুরুষ
ফটো উপলব্ধ

133 GJT2235539
নাম : কেদার নাথ দাস
পিতার নাম: গৌরহরি দাস
বাড়ির নং : n0009
বয়স : 55 লিঙ্গ : পুরুষ
ফটো উপলব্ধ

134 WB/32/228/168527
নাম : রীণা দাস
স্বামীর নাম: বৈদ্যনাথ দাস
বাড়ির নং : n0009
বয়স : 52 লিঙ্গ : মহিলা
ফটো উপলব্ধ

135 WB/32/228/168275
নাম : বৈদ্যনাথ দাস
পিতার নাম: গৌরহরি দাস
বাড়ির নং : n0009
বয়স : 65 লিঙ্গ : পুরুষ
ফটো উপলব্ধ

136 GJT2235752
নাম : কাজল দে
স্বামীর নাম: শ্রীমন্ত দে
বাড়ির নং : n0029
বয়স : 44 লিঙ্গ : মহিলা
ফটো উপলব্ধ

137 WB/32/228/168026
নাম : শ্রীমন্তকুমার দে
পিতার নাম: হেমন্ত দে
বাড়ির নং : n0029
বয়স : 57 লিঙ্গ : পুরুষ
ফটো উপলব্ধ

138 GJT0339879
নাম : হেমন্তকুমার দে
পিতার নাম: কৈলাশ দে
বাড়ির নং : n0029
বয়স : 85 লিঙ্গ : পুরুষ
ফটো উপলব্ধ

139 GJT2235760
নাম : পদ্মাবতী দে
স্বামীর নাম: মন্মথ দে
বাড়ির নং : n0031
বয়স : 49 লিঙ্গ : মহিলা
ফটো উপলব্ধ

140 WB/32/228/168492
নাম : মন্মথ দে
পিতার নাম: শশাঙ্ক দে
বাড়ির নং : n0031
বয়স : 57 লিঙ্গ : পুরুষ
ফটো উপলব্ধ

141 WB/32/228/168046
নাম : সরস্বতী দে
স্বামীর নাম: শশাঙ্ক দে
বাড়ির নং : n0031
বয়স : 80 লিঙ্গ : মহিলা
ফটো উপলব্ধ

142 WUE1458629
নাম : অজয় দে
পিতার নাম: বেনুধর দে
বাড়ির নং : n0030
বয়স : 33 লিঙ্গ : পুরুষ
ফটো উপলব্ধ

143 WUE2270213
নাম : নিমাই দে
পিতার নাম: শ্রীমন্ত দে
বাড়ির নং : N0142
বয়স : 25 লিঙ্গ : পুরুষ
ফটো উপলব্ধ

144 WUE2510493
নাম : উৎপলা দে
স্বামীর নাম: বেনুধর দে
বাড়ির নং : n0030
বয়স : 54 লিঙ্গ : মহিলা
ফটো উপলব্ধ

145 WUE2491678
নাম : দীপ্তি দে
স্বামীর নাম: বিজয় দে
বাড়ির নং : এন0030
বয়স : 22 লিঙ্গ : মহিলা
ফটো উপলব্ধ

146 WUE2510113
নাম : বেণুধর দে
পিতার নাম: শশাঙ্ক দে
বাড়ির নং : n0030
বয়স : 59 লিঙ্গ : পুরুষ
ফটো উপলব্ধ

147 WUE1867555
নাম : বিজয় দে
পিতার নাম: বেনুধর দে
বাড়ির নং : n0030
বয়স : 30 লিঙ্গ : পুরুষ
ফটো উপলব্ধ

148 WUE2439248
নাম : রাজা প্রধান
পিতার নাম: দুর্গাশংকর প্রধান
বাড়ির নং : এন0003
বয়স : 23 লিঙ্গ : পুরুষ
ফটো উপলব্ধ

149 WUE2439115
নাম : দোযেল প্রধান
পিতার নাম: শিবশংকর প্রধান
বাড়ির নং : এন0003
বয়স : 24 লিঙ্গ : মহিলা
ফটো উপলব্ধ

150 WUE1867779
নাম : মিনতী প্রধান
স্বামীর নাম: অচিন্ত্য প্রধান
বাড়ির নং : n0002
বয়স : 31 লিঙ্গ : মহিলা
ফটো উপলব্ধ

151 GJT2518728
নাম : ভারতী প্রধান
স্বামীর নাম: অরুপ কুমার প্রধান
বাড়ির নং : n0002
বয়স : 46 লিঙ্গ : মহিলা
ফটো উপলব্ধ

152 GJT2235778
নাম : মালতী শীট
স্বামীর নাম: বিনয় শীট
বাড়ির নং : n0058
বয়স : 46 লিঙ্গ : মহিলা
ফটো উপলব্ধ

153 GJT2518876
নাম : গোবিন্দ প্রধান
পিতার নাম: হরিপদ প্রধান
বাড়ির নং : n0004
বয়স : 39 লিঙ্গ : পুরুষ
ফটো উপলব্ধ

154 WB/32/228/168312
নাম : সন্ধ্যা প্রধান
স্বামীর নাম: হরিপদ প্রধান
বাড়ির নং : n0004
বয়স : 60 লিঙ্গ : মহিলা
ফটো উপলব্ধ

155 WB/32/228/168463
নাম : হরিপদ প্রধান
পিতার নাম: সুরেন্দ্র প্রধান
বাড়ির নং : n0004
বয়স : 69 লিঙ্গ : পুরুষ
ফটো উপলব্ধ

156 GJT1883537
নাম : আরতী প্রধান
স্বামীর নাম: দূর্গাশংকর প্রধান
বাড়ির নং : n0003
বয়স : 44 লিঙ্গ : মহিলা
ফটো উপলব্ধ

157 GJT1883529
নাম : দুর্গাশংকর প্রধান
পিতার নাম: সুধীর প্রধান
বাড়ির নং : n0003
বয়স : 47 লিঙ্গ : পুরুষ
ফটো উপলব্ধ

158 GJT1883511
নাম : তরুলতা প্রধান
স্বামীর নাম: শিবশংকর প্রধান
বাড়ির নং : n0003
বয়স : 46 লিঙ্গ : মহিলা
ফটো উপলব্ধ

159 WB/32/228/168456
নাম : শিবশংকর প্রধান
পিতার নাম: সুধীর প্রধান
বাড়ির নং : n0003
বয়স : 50 লিঙ্গ : পুরুষ
ফটো উপলব্ধ

160 WB/32/228/168043
নাম : তুফানী প্রধান
স্বামীর নাম: সুধীর প্রধান
বাড়ির নং : n0003
বয়স : 71 লিঙ্গ : মহিলা
ফটো উপলব্ধ

161 WUE1377092
নাম : অচিন্ত্য প্রধান
পিতার নাম: সুকুমার প্রধান
বাড়ির নং : n0002
বয়স : 35 লিঙ্গ : পুরুষ
ফটো উপলব্ধ

162 GJT2422392
নাম : অরুপ কুমার প্রধান
পিতার নাম: সুকুমার প্রধান
বাড়ির নং : n0002
বয়স : 42 লিঙ্গ : পুরুষ
ফটো উপলব্ধ

163 WB/32/228/168023
নাম : স্বর্ণলতা প্রধান
অন্যান্য: সুকুমার প্রধান
বাড়ির নং : n0002
বয়স : 58 লিঙ্গ : মহিলা
ফটো উপলব্ধ

164 WB/32/228/168024
নাম : সুকুমার প্রধান
পিতার নাম: কৃষ্ণচন্দ্র প্রধান
বাড়ির নং : n0002
বয়স : 64 লিঙ্গ : পুরুষ
ফটো উপলব্ধ

165 WUE1690676
নাম : অনিতা প্রধান
স্বামীর নাম: গোবিন্দ প্রধান
বাড়ির নং : n0004
বয়স : 33 লিঙ্গ : মহিলা
ফটো উপলব্ধ

166 WUE1298009
নাম : অনুপ প্রধান
পিতার নাম: সুকুমার প্রধান
বাড়ির নং : n0002
বয়স : 40 লিঙ্গ : পুরুষ
ফটো উপলব্ধ

167 WUE1755263
নাম : পূর্ণিমা প্রধান
স্বামীর নাম: অনুপ প্রধান
বাড়ির নং : n0002
বয়স : 31 লিঙ্গ : মহিলা
ফটো উপলব্ধ

168 GJT2235810
নাম : বানেশ্বর প্রামানিক
পিতার নাম: ভগবান প্রামানিক
বাড়ির নং : n0038
বয়স : 62 লিঙ্গ : পুরুষ
ফটো উপলব্ধ

169 GJT2235794
নাম : সুমিত্রা প্রামানিক
স্বামীর নাম: বলরাম প্রামানিক
বাড়ির নং : n0039
বয়স : 44 লিঙ্গ : মহিলা
ফটো উপলব্ধ

170 WUE2131829
নাম : ধিনকী প্রমানিক
স্বামীর নাম: ক্ষিতীশ প্রমানিক
বাড়ির নং : এন0038
বয়স : 38 লিঙ্গ : মহিলা
ফটো উপলব্ধ

171 WUE2270163
নাম : পুষ্প প্রামাণিক
পিতার নাম: সঞ্জয় প্রামাণিক
বাড়ির নং : N0110
বয়স : 25 লিঙ্গ : মহিলা
ফটো উপলব্ধ

172 WUE2056448
নাম : আকাশ প্রামানিক
পিতার নাম: স্বপন প্রামানিক
বাড়ির নং : n0036
বয়স : 27 লিঙ্গ : পুরুষ
ফটো উপলব্ধ

173 WUE1867514
নাম : সঞ্জয় প্রামানিক
পিতার নাম: অতুল প্রামানিক
বাড়ির নং : n0037
বয়স : 29 লিঙ্গ : পুরুষ
ফটো উপলব্ধ

174 WUE2089696
নাম : সন্তোষ প্রামানিক
পিতার নাম: তপন প্রামানিক
বাড়ির নং : n0036
বয়স : 27 লিঙ্গ : পুরুষ
ফটো উপলব্ধ

175 WB/32/228/168490
নাম : স্বপন প্রামানিক
পিতার নাম: বঙ্কিম প্রামানিক
বাড়ির নং : n0036
বয়স : 52 লিঙ্গ : পুরুষ
ফটো উপলব্ধ

176 GJT2578045
নাম : রতন প্রামানিক
পিতার নাম: বঙ্কিম প্রামানিক
বাড়ির নং : n0036
বয়স : 43 লিঙ্গ : পুরুষ
ফটো উপলব্ধ

177 WUE1182401
নাম : সঙ্গীতা প্রামানিক
স্বামীর নাম: রতন প্রামানিক
বাড়ির নং : n0036
বয়স : 37 লিঙ্গ : মহিলা
ফটো উপলব্ধ

178 GJT2461440
নাম : অপর্ণা প্রামানিক
স্বামীর নাম: তপন প্রামানিক
বাড়ির নং : n0036
বয়স : 48 লিঙ্গ : মহিলা
ফটো উপলব্ধ

179 WB/32/228/168241
নাম : অতুল প্রামানিক
পিতার নাম: ভগবান প্রামানিক
বাড়ির নং : n0037
বয়স : 67 লিঙ্গ : পুরুষ
ফটো উপলব্ধ

180 WB/32/228/168155
নাম : দয়া প্রামানিক
স্বামীর নাম: অতুল প্রামানিক
বাড়ির নং : n0037
বয়স : 58 লিঙ্গ : মহিলা
ফটো উপলব্ধ

181 WUE2439081
নাম : ইন্দুবালা প্রামানিক
স্বামীর নাম: বানেশ্বর প্রামানিক
বাড়ির নং : n0038
বয়স : 57 লিঙ্গ : মহিলা
ফটো উপলব্ধ

182 WUE1298223
নাম : ক্ষিতিশ প্রামানিক
পিতার নাম: বানেশ্বর প্রামানিক
বাড়ির নং : n0038
বয়স : 38 লিঙ্গ : পুরুষ
ফটো উপলব্ধ

183 WB/32/228/168103
নাম : বলরাম প্রামানিক
পিতার নাম: ভগবান প্রামানিক
বাড়ির নং : n0039
বয়স : 50 লিঙ্গ : পুরুষ
ফটো উপলব্ধ

184 GJT2461457
নাম : অরুণ প্রামাণিক
পিতার নাম: ভগবান প্রামাণিক
বাড়ির নং : n0039
বয়স : 44 লিঙ্গ : পুরুষ
ফটো উপলব্ধ

185 WB/32/228/168450
নাম : বাসন্তী বেরা
স্বামীর নাম: পঞ্চানন বেরা
বাড়ির নং : n0006
বয়স : 70 লিঙ্গ : মহিলা
ফটো উপলব্ধ

186 WUE2643229
নাম : বেনুধর বেরা
পিতার নাম: পঞ্চানন বেরা
বাড়ির নং : n0006
বয়স : 56 লিঙ্গ : পুরুষ
ফটো উপলব্ধ

187 WB/32/228/168135
নাম : কার্ত্তিক বেরা
পিতার নাম: ঝাড়েশ্বর বেরা
বাড়ির নং : n0008
বয়স : 54 লিঙ্গ : পুরুষ
ফটো উপলব্ধ

188 WUE1690783
নাম : গনেশ বেরা
পিতার নাম: ঝাড়েশ্বর বেরা
বাড়ির নং : n0008
বয়স : 48 লিঙ্গ : পুরুষ
ফটো উপলব্ধ

189 WUE1690791
নাম : মঞ্জু বেরা
স্বামীর নাম: গনেশ বেরা
বাড়ির নং : n0008
বয়স : 43 লিঙ্গ : মহিলা
ফটো উপলব্ধ

190 WUE2506640
নাম : স্বাধীন বেরা
পিতার নাম: বেনুধর বেরা
বাড়ির নং : এন0006
বয়স : 22 লিঙ্গ : পুরুষ
ফটো উপলব্ধ

191 WUE2439222
নাম : দেবাশিষ বেরা
পিতার নাম: গণেশ বেরা
বাড়ির নং : এন00008
বয়স : 24 লিঙ্গ : পুরুষ
ফটো উপলব্ধ

192 WUE2282945
নাম : শিবশংকর বেরা
পিতার নাম: গণেশ বেরা
বাড়ির নং : N0008
বয়স : 28 লিঙ্গ : পুরুষ
ফটো উপলব্ধ

193 GJT2518967
নাম : আরতী বেরা
স্বামীর নাম: বেনু ধর বেরা
বাড়ির নং : n0006
বয়স : 51 লিঙ্গ : মহিলা
ফটো উপলব্ধ

194 WUE2314045
নাম : গোপালচন্দ্র বেরা
পিতার নাম: কৃষ্ণ বেরা
বাড়ির নং : n0032
বয়স : 66 লিঙ্গ : পুরুষ
ফটো উপলব্ধ

195 WUE1867746
নাম : মিটু বেরা
স্বামীর নাম: কার্ত্তিক বেরা
বাড়ির নং : n0008
বয়স : 38 লিঙ্গ : মহিলা
ফটো উপলব্ধ

196 WUE1867753
নাম : শংকর বেরা
পিতার নাম: কার্ত্তিক বেরা
বাড়ির নং : n0008
বয়স : 29 লিঙ্গ : পুরুষ
ফটো উপলব্ধ

197 WUE1867530
নাম : তারা শংকর বেরা
পিতার নাম: গোপাল চন্দ্র বেরা
বাড়ির নং : n0032
বয়স : 29 লিঙ্গ : পুরুষ
ফটো উপলব্ধ

198 WUE2056430
নাম : তপতি বেরা
স্বামীর নাম: দুর্গাশংকর বেরা
বাড়ির নং : n0032
বয়স : 27 লিঙ্গ : মহিলা
ফটো উপলব্ধ

199 WUE1755214
নাম : দুর্গাশংকর বেরা
পিতার নাম: গোপাল বেরা
বাড়ির নং : n0032
বয়স : 32 লিঙ্গ : পুরুষ
ফটো উপলব্ধ

200 WB/32/228/168422
নাম : মিনতী বেরা
স্বামীর নাম: গোপাল বেরা
বাড়ির নং : n0032
বয়স : 54 লিঙ্গ : মহিলা
ফটো উপলব্ধ

201 WUE1458637
নাম : অপর্না বেরা
স্বামীর নাম: শিবশংকর বেরা
বাড়ির নং : n0032
বয়স : 35 লিঙ্গ : মহিলা
ফটো উপলব্ধ

202 WUE1182419
নাম : শিবশংকর বেরা
পিতার নাম: গোপালচন্দ্র বেরা
বাড়ির নং : n0032
বয়স : 37 লিঙ্গ : পুরুষ
ফটো উপলব্ধ

203 GJT2422400
নাম : চুমকী মঙ্গঁল
স্বামীর নাম: মন্মথ মঙ্গঁল
বাড়ির নং : n0007
বয়স : 40 লিঙ্গ : মহিলা
ফটো উপলব্ধ

204 WUE1579408
নাম : গীতাঞ্জলী মঙ্গল
স্বামীর নাম: অভিমন্যু মঙ্গল
বাড়ির নং : n0007
বয়স : 38 লিঙ্গ : মহিলা
ফটো উপলব্ধ

205 WUE1690544
নাম : সুমতি মঙ্গল
স্বামীর নাম: দীনবন্ধু মঙ্গল
বাড়ির নং : n0007
বয়স : 43 লিঙ্গ : মহিলা
ফটো উপলব্ধ

206 WUE1036649
নাম : দীনবন্ধু মঙ্গল
পিতার নাম: কাঙ্গালী মঙ্গল
বাড়ির নং : n0007
বয়স : 45 লিঙ্গ : পুরুষ
ফটো উপলব্ধ

207 GJT2235828
নাম : মন্মথ মঙ্গল
পিতার নাম: কাঙ্গালী মঙ্গল
বাড়ির নং : n0007
বয়স : 54 লিঙ্গ : পুরুষ
ফটো উপলব্ধ

208 WB/32/228/168557
নাম : সন্ন্যাসী মঙ্গল
পিতার নাম: কাঙ্গালী মঙ্গল
বাড়ির নং : n0007
বয়স : 62 লিঙ্গ : পুরুষ
ফটো উপলব্ধ

209 WB/32/228/168520
নাম : সাবিত্রী মঙ্গল
স্বামীর নাম: কাঙ্গালী মঙ্গল
বাড়ির নং : n0035
বয়স : 72 লিঙ্গ : মহিলা
ফটো উপলব্ধ

210 GJT2519049
নাম : অভিমন্যু মঙ্গল
পিতার নাম: সন্নাসী মঙ্গল
বাড়ির নং : n0007
বয়স : 43 লিঙ্গ : পুরুষ
ফটো উপলব্ধ

211 WUE2506590
নাম : অক্ষয় মঙ্গঁল
পিতার নাম: মনমর্থ মঙ্গঁল
বাড়ির নং : এন0007
বয়স : 22 লিঙ্গ : পুরুষ
ফটো উপলব্ধ

212 WUE1298074
নাম : খোকন মুদলী
পিতার নাম: নগেন মুদলী
বাড়ির নং : n0054
বয়স : 37 লিঙ্গ : পুরুষ
ফটো উপলব্ধ

213 WUE1755255
নাম : শর্মিলা মুদলী
পিতার নাম: নগেন মুদলী
বাড়ির নং : n0054
বয়স : 30 লিঙ্গ : মহিলা
ফটো উপলব্ধ

214 WUE2236545
নাম : সরস্বতী মুদলী
স্বামীর নাম: নগেন মুদলী
বাড়ির নং : n0054
বয়স : 56 লিঙ্গ : মহিলা
ফটো উপলব্ধ

215 WUE1867738
নাম : অঞ্জলী মন্ডল
স্বামীর নাম: তপন মন্ডল
বাড়ির নং : n0095
বয়স : 41 লিঙ্গ : মহিলা
ফটো উপলব্ধ

216 GJT2519007
নাম : তপন মন্ডল
পিতার নাম: ত্রিলোচন মন্ডল
বাড়ির নং : n0095
বয়স : 48 লিঙ্গ : পুরুষ
ফটো উপলব্ধ

217 GJT2519064
নাম : বানিয়া মুর্মু
পিতার নাম: ভুতিয়া মুর্মু
বাড়ির নং : n0066
বয়স : 46 লিঙ্গ : পুরুষ
ফটো উপলব্ধ

218 GJT2518793
নাম : সুক মুর্মু
স্বামীর নাম: গনিয়া মুর্মু
বাড়ির নং : n0066
বয়স : 42 লিঙ্গ : মহিলা
ফটো উপলব্ধ

219 GJT2518801
নাম : নীলিমা মুর্মু
পিতার নাম: ভুতিয়া মুর্মু
বাড়ির নং : n0066
বয়স : 41 লিঙ্গ : মহিলা
ফটো উপলব্ধ

220 WUE1458652
নাম : কালিচরন মুর্মু
মায়ের নাম: শুকমনি মুর্মু
বাড়ির নং : n0066
বয়স : 40 লিঙ্গ : পুরুষ
ফটো উপলব্ধ

221 WUE1037340
নাম : সালগে মুর্মু
স্বামীর নাম: শিব মুর্মু
বাড়ির নং : n0074
বয়স : 43 লিঙ্গ : মহিলা
ফটো উপলব্ধ

222 WB/32/228/168209
নাম : সীতা মুর্মু
স্বামীর নাম: কার্তিক মুর্মু
বাড়ির নং : n0075
বয়স : 52 লিঙ্গ : মহিলা
ফটো উপলব্ধ

223 WUE1037092
নাম : বিধান মুর্মু
পিতার নাম: ভুতিয়া মুর্মু
বাড়ির নং : n0066
বয়স : 37 লিঙ্গ : পুরুষ
ফটো উপলব্ধ

224 WB/32/228/168371
নাম : সাস্কি মুর্মু
স্বামীর নাম: শুকুল মুর্মু
বাড়ির নং : n0066
বয়স : 53 লিঙ্গ : মহিলা
ফটো উপলব্ধ

225 WB/32/228/168442
নাম : শুকুল মুর্মু
পিতার নাম: ভুতিয়া মুর্মু
বাড়ির নং : n0066
বয়স : 56 লিঙ্গ : পুরুষ
ফটো উপলব্ধ

226 GJT2518983
নাম : শেফালী মুর্মু
স্বামীর নাম: দাশ মুর্মু
বাড়ির নং : n0065
বয়স : 42 লিঙ্গ : মহিলা
ফটো উপলব্ধ

227 WB/32/228/168441
নাম : দাশ মুর্মু
পিতার নাম: রাম মুর্মু
বাড়ির নং : n0065
বয়স : 50 লিঙ্গ : পুরুষ
ফটো উপলব্ধ

228 WB/32/228/168225
নাম : বালহী মুর্মু
স্বামীর নাম: কালীপদ মুর্মু
বাড়ির নং : n0065
বয়স : 54 লিঙ্গ : মহিলা
ফটো উপলব্ধ

229 WUE2646362
নাম : কালীপদ মুর্মু
পিতার নাম: রাম মুর্মু
বাড়ির নং : n0065
বয়স : 62 লিঙ্গ : পুরুষ
ফটো উপলব্ধ

230 WB/32/228/168224
নাম : সীতা মুর্মু
স্বামীর নাম: রাম মুর্মু
বাড়ির নং : n0065
বয়স : 67 লিঙ্গ : মহিলা
ফটো উপলব্ধ

231 GJT2518769
নাম : শান্তি মুর্মু
স্বামীর নাম: চন্দ্র মুর্মু
বাড়ির নং : n0064
বয়স : 40 লিঙ্গ : মহিলা
ফটো উপলব্ধ

232 GJT2518777
নাম : চন্দ্র মুর্মু
পিতার নাম: মুকুন্দ মুর্মু
বাড়ির নং : n0064
বয়স : 45 লিঙ্গ : পুরুষ
ফটো উপলব্ধ

233 WUE1690551
নাম : দুলাল মুর্মু
পিতার নাম: রাম মুর্মু
বাড়ির নং : n0064
বয়স : 33 লিঙ্গ : পুরুষ
ফটো উপলব্ধ

234 WUE1458645
নাম : সৌরভ মুর্মু
পিতার নাম: রাম মুর্মু
বাড়ির নং : n0064
বয়স : 36 লিঙ্গ : পুরুষ
ফটো উপলব্ধ

235 WB/32/228/168099
নাম : গুরুবারী মুর্মু
স্বামীর নাম: রাম মুর্মু
বাড়ির নং : n0064
বয়স : 64 লিঙ্গ : মহিলা
ফটো উপলব্ধ

236 WUE1690817
নাম : শ্যাম সুন্দর মুর্মু
পিতার নাম: কুৎলা মুর্মু
বাড়ির নং : n0063
বয়স : 35 লিঙ্গ : পুরুষ
ফটো উপলব্ধ

237 WB/32/228/168092
নাম : মানকো মুর্মু
স্বামীর নাম: কুতলা মুর্মু
বাড়ির নং : n0063
বয়স : 59 লিঙ্গ : মহিলা
ফটো উপলব্ধ

238 WUE1690809
নাম : ভীম মুর্মু
পিতার নাম: রুহিয়া মুর্মু
বাড়ির নং : n0062
বয়স : 34 লিঙ্গ : পুরুষ
ফটো উপলব্ধ

239 WUE2597474
নাম : রুহিয়া মুর্মু
পিতার নাম: পাণ্ডু মুর্মু
বাড়ির নং : n0062
বয়স : 71 লিঙ্গ : পুরুষ
ফটো উপলব্ধ

240 GJT2235901
নাম : সালুয়া মুর্মু
পিতার নাম: লালু মুর্মু
বাড়ির নং : n0089
বয়স : 60 লিঙ্গ : পুরুষ
ফটো উপলব্ধ

241 WUE1458678
নাম : সোমবারী মুর্মু
স্বামীর নাম: লক্ষন মুর্মু
বাড়ির নং : n0088
বয়স : 37 লিঙ্গ : মহিলা
ফটো উপলব্ধ

242 WUE1298165
নাম : লাছু মুর্মু
পিতার নাম: বাসুদেব মুর্মু
বাড়ির নং : n0087
বয়স : 36 লিঙ্গ : পুরুষ
ফটো উপলব্ধ

243 WUE1690718
নাম : শুকুন্তলা মুর্মু
স্বামীর নাম: গোপাল মুর্মু
বাড়ির নং : n0087
বয়স : 36 লিঙ্গ : মহিলা
ফটো উপলব্ধ

244 WUE1182443
নাম : গোপাল মুর্মু
পিতার নাম: বাসুদেব মুর্মু
বাড়ির নং : n0087
বয়স : 38 লিঙ্গ : পুরুষ
ফটো উপলব্ধ

245 WB/32/228/168418
নাম : সুমী মুর্মু
স্বামীর নাম: বাসুদেব মুর্মু
বাড়ির নং : n0087
বয়স : 60 লিঙ্গ : মহিলা
ফটো উপলব্ধ

246 GJT2518934
নাম : সুমি মুর্মু
স্বামীর নাম: চন্দ্র মুর্মু
বাড়ির নং : n0081
বয়স : 48 লিঙ্গ : মহিলা
ফটো উপলব্ধ

247 WUE1377159
নাম : উত্তম কুমার মুর্মু
পিতার নাম: শালু মুর্মু
বাড়ির নং : n0089
বয়স : 35 লিঙ্গ : পুরুষ
ফটো উপলব্ধ

248 WB/32/228/168222
নাম : লুলী মুর্মু
স্বামীর নাম: বকুল মুর্মু
বাড়ির নং : n0089
বয়স : 54 লিঙ্গ : মহিলা
ফটো উপলব্ধ

249 WB/32/228/168193
নাম : বকুল মুর্মু
পিতার নাম: লালু মুর্মু
বাড়ির নং : n0089
বয়স : 58 লিঙ্গ : পুরুষ
ফটো উপলব্ধ

250 WB/32/228/168242
নাম : সনিয়া মুর্মু
স্বামীর নাম: সালুয়া মুর্মু
বাড়ির নং : n0089
বয়স : 57 লিঙ্গ : মহিলা
ফটো উপলব্ধ

251 WUE2131712
নাম : রাম মুর্মু
পিতার নাম: কালিপদ মুর্মু
বাড়ির নং : এন0065
বয়স : 30 লিঙ্গ : পুরুষ
ফটো উপলব্ধ

252 WUE1690692
নাম : গীতা মুর্মু
স্বামীর নাম: গোকুল মুর্মু
বাড়ির নং : n0081
বয়স : 37 লিঙ্গ : মহিলা
ফটো উপলব্ধ

253 GJT2518785
নাম : লক্ষী মুর্মু
স্বামীর নাম: হরেন মুর্মু
বাড়ির নং : n0075
বয়স : 46 লিঙ্গ : মহিলা
ফটো উপলব্ধ

254 WUE1458660
নাম : নবকুমার মুর্মু
পিতার নাম: কার্ত্তিক মুর্মু
বাড়ির নং : n0075
বয়স : 35 লিঙ্গ : পুরুষ
ফটো উপলব্ধ

255 WUE1755321
নাম : মনিকা মুর্মু
স্বামীর নাম: নবকুমার মুর্মু
বাড়ির নং : n0075
বয়স : 34 লিঙ্গ : মহিলা
ফটো উপলব্ধ

256 WB/32/228/168550
নাম : বুধু মুর্মু
স্বামীর নাম: রথি মুর্মু
বাড়ির নং : n0077
বয়স : 62 লিঙ্গ : মহিলা
ফটো উপলব্ধ

257 WUE1037431
নাম : রামচন্দ্র মুর্মু
পিতার নাম: রথীকান্ত মুর্মু
বাড়ির নং : n0077
বয়স : 40 লিঙ্গ : পুরুষ
ফটো উপলব্ধ

258 WUE1690684
নাম : টিংকু মুর্মু
পিতার নাম: রথীকান্ত মুর্মু
বাড়ির নং : n0077
বয়স : 33 লিঙ্গ : পুরুষ
ফটো উপলব্ধ

259 WUE1690825
নাম : দীপু মুর্মু
পিতার নাম: রথীকান্ত মুর্মু
বাড়ির নং : n0077
বয়স : 32 লিঙ্গ : পুরুষ
ফটো উপলব্ধ

260 WB/32/228/168257
নাম : সনিয়া মুর্মু
স্বামীর নাম: কালীচরণ মুর্মু
বাড়ির নং : n0081
বয়স : 67 লিঙ্গ : মহিলা
ফটো উপলব্ধ

261 WUE1377142
নাম : গোকুল মুর্মু
পিতার নাম: গুরা মুর্মু
বাড়ির নং : n0081
বয়স : 36 লিঙ্গ : পুরুষ
ফটো উপলব্ধ

262 WUE1298256
নাম : বাবলু মুর্মু
পিতার নাম: গুরা মুর্মু
বাড়ির নং : n0081
বয়স : 35 লিঙ্গ : পুরুষ
ফটো উপলব্ধ

263 GJT2235869
নাম : শুকুল মুর্মু
পিতার নাম: গোকুল মুর্মু
বাড়ির নং : n0081
বয়স : 55 লিঙ্গ : পুরুষ
ফটো উপলব্ধ

264 GJT2235877
নাম : চন্দ্র মুর্মু
পিতার নাম: গোকুল মুর্মু
বাড়ির নং : n0081
বয়স : 51 লিঙ্গ : পুরুষ
ফটো উপলব্ধ

265 WUE1867712
নাম : নাগী মান্ডি
পিতার নাম: গোকুল মুর্মু
বাড়ির নং : n0081
বয়স : 44 লিঙ্গ : মহিলা
ফটো উপলব্ধ
UNDER ADJUDICATION

266 WUE1867720
নাম : কবিতা মুর্মু
স্বামীর নাম: উত্তম কুমার মুর্মু
বাড়ির নং : n0089
বয়স : 33 লিঙ্গ : মহিলা
ফটো উপলব্ধ

267 WUE2009447
নাম : পার্ব্বতী মুর্মু
স্বামীর নাম: সৌরভ মুর্মু
বাড়ির নং : n0103
বয়স : 29 লিঙ্গ : মহিলা
ফটো উপলব্ধ

268 WUE2009421
নাম : জাসমি মুর্মু
স্বামীর নাম: দীপু মুর্মু
বাড়ির নং : n0101
বয়স : 31 লিঙ্গ : মহিলা
ফটো উপলব্ধ

269 WUE1867654
নাম : কল্পনা মুর্মু
স্বামীর নাম: টিংকু মুর্মু
বাড়ির নং : n0077
বয়স : 30 লিঙ্গ : মহিলা
ফটো উপলব্ধ

270 WUE1867670
নাম : শ্যামলাল মুর্মু
পিতার নাম: রথীকান্ত মুর্মু
বাড়ির নং : n0077
বয়স : 30 লিঙ্গ : পুরুষ
ফটো উপলব্ধ

271 WUE1867688
নাম : কালী চরন মুর্মু
পিতার নাম: গুরা মুর্মু
বাড়ির নং : n0081
বয়স : 30 লিঙ্গ : পুরুষ
ফটো উপলব্ধ

272 WUE1867696
নাম : লুগু মুর্মু
পিতার নাম: গুরা মুর্মু
বাড়ির নং : n0081
বয়স : 29 লিঙ্গ : পুরুষ
ফটো উপলব্ধ

273 WUE1867589
নাম : ফুলমনী মুর্মু
পিতার নাম: কার্ত্তিক মুর্মু
বাড়ির নং : n0075
বয়স : 31 লিঙ্গ : মহিলা
ফটো উপলব্ধ

274 WUE2572923
নাম : সুস্মিতা মুর্মু
পিতার নাম: হরেন মুর্মু
বাড়ির নং : এন0075
বয়স : 21 লিঙ্গ : মহিলা
ফটো উপলব্ধ

275 WUE1867621
নাম : বাবলু মুর্মু
পিতার নাম: রতিকান্ত মুর্মু
বাড়ির নং : n0077
বয়স : 34 লিঙ্গ : পুরুষ
ফটো উপলব্ধ

276 WB/32/228/168563
নাম : মুগলী(ছোট) মুর্মু
স্বামীর নাম: গুরা মুর্মু
বাড়ির নং : n0081
বয়স : 54 লিঙ্গ : মহিলা
ফটো উপলব্ধ

277 WUE1867910
নাম : রঞ্জিত মুর্মু
পিতার নাম: শুকল মুর্মু
বাড়ির নং : n0066
বয়স : 31 লিঙ্গ : পুরুষ
ফটো উপলব্ধ

278 WUE1867795
নাম : পার্ব্বতী মুর্মু
স্বামীর নাম: কালী চরন মুর্মু
বাড়ির নং : n0066
বয়স : 35 লিঙ্গ : মহিলা
ফটো উপলব্ধ

279 WUE1867985
নাম : গৌতম কুমার মুর্মু
পিতার নাম: সালু মুর্মু
বাড়ির নং : n0089
বয়স : 30 লিঙ্গ : পুরুষ
ফটো উপলব্ধ

280 WUE2009389
নাম : সোমাবারী মুর্মু
স্বামীর নাম: ভীম মুর্মু
বাড়ির নং : n0097
বয়স : 31 লিঙ্গ : মহিলা
ফটো উপলব্ধ

281 WUE1867860
নাম : সোমাই মুর্মু
পিতার নাম: কুতলা মুর্মু
বাড়ির নং : n0063
বয়স : 29 লিঙ্গ : পুরুষ
ফটো উপলব্ধ

282 WUE1867878
নাম : মোহন মুর্মু
পিতার নাম: কুতলা মুর্মু
বাড়ির নং : n0063
বয়স : 30 লিঙ্গ : পুরুষ
ফটো উপলব্ধ

283 WUE2009520
নাম : অনন্ত মুর্মু
পিতার নাম: গুরী মুর্মু
বাড়ির নং : n0111
বয়স : 28 লিঙ্গ : পুরুষ
ফটো উপলব্ধ

284 WUE1690700
নাম : মিনাক্ষী মুর্মু
স্বামীর নাম: বাবলু মুর্মু
বাড়ির নং : এন0095
বয়স : 31 লিঙ্গ : মহিলা
ফটো উপলব্ধ

285 WUE2313880
নাম : ধানী মুর্মু
স্বামীর নাম: কালি চরণ মুর্মু
বাড়ির নং : এন0081
বয়স : 35 লিঙ্গ : মহিলা
ফটো উপলব্ধ

286 WUE2009553
নাম : বর্ষা মুর্মু
স্বামীর নাম: বাবুল মুর্মু
বাড়ির নং : n0114
বয়স : 36 লিঙ্গ : মহিলা
ফটো উপলব্ধ

287 WB/32/228/168552
নাম : গুরা মুর্মু
পিতার নাম: গোকুল মুর্মু
বাড়ির নং : n0081
বয়স : 58 লিঙ্গ : পুরুষ
ফটো উপলব্ধ

288 WUE2056422
নাম : লালু মুর্মু
পিতার নাম: বকুল মুর্মু
বাড়ির নং : n0089
বয়স : 27 লিঙ্গ : পুরুষ
ফটো উপলব্ধ

289 WUE2056455
নাম : সুকুমার মুর্মু
পিতার নাম: চন্দ্র মুর্মু
বাড়ির নং : n0064
বয়স : 27 লিঙ্গ : পুরুষ
ফটো উপলব্ধ

290 WUE2009488
নাম : যমুনা মুর্মু
স্বামীর নাম: লুগু মুর্মু
বাড়ির নং : n0107
বয়স : 32 লিঙ্গ : মহিলা
ফটো উপলব্ধ

291 WUE2313914
নাম : পান মুর্মু
স্বামীর নাম: সুকুমার মুর্মু
বাড়ির নং : না
বয়স : 26 লিঙ্গ : মহিলা
ফটো উপলব্ধ

292 GJT2518884
নাম : পান হেমরম
পিতার নাম: মুকুন্দ মুর্মু
বাড়ির নং : n0064
বয়স : 56 লিঙ্গ : মহিলা
ফটো উপলব্ধ

293 WUE2439149
নাম : মালতী মুর্মু
স্বামীর নাম: শ্যামলাল মুর্মু
বাড়ির নং : এন0077
বয়স : 23 লিঙ্গ : মহিলা
ফটো উপলব্ধ

294 WUE2439156
নাম : ফুলমনি মুর্মু
স্বামীর নাম: লালু মুর্মু
বাড়ির নং : এন0089
বয়স : 23 লিঙ্গ : মহিলা
ফটো উপলব্ধ

295 WUE2314011
নাম : শুকুলমনি মুর্মু
স্বামীর নাম: রুহিয়া মুর্মু
বাড়ির নং : n0062
বয়স : 68 লিঙ্গ : মহিলা
ফটো উপলব্ধ

296 WUE1867936
নাম : পূর্ন মুর্মু
পিতার নাম: বাসুদেব মুর্মু
বাড়ির নং : n0087
বয়স : 33 লিঙ্গ : পুরুষ
ফটো উপলব্ধ

297 WUE1867944
নাম : চন্ডী মুর্মু
স্বামীর নাম: শ্যাম সুন্দর মুর্মু
বাড়ির নং : n0063
বয়স : 30 লিঙ্গ : মহিলা
ফটো উপলব্ধ

298 WUE2494821
নাম : রাঘব মুর্মু
পিতার নাম: নুমা মুর্মু
বাড়ির নং : n0074
বয়স : 43 লিঙ্গ : পুরুষ
ফটো উপলব্ধ

299 WUE2282838
নাম : সঞ্জয় মুর্মু
পিতার নাম: কুতলা মুর্মু
বাড়ির নং : N0063
বয়স : 25 লিঙ্গ : পুরুষ
ফটো উপলব্ধ

300 WUE2313849
নাম : সন্ন্যাসী হেমরম
অন্যান্য: পান হেমরম
বাড়ির নং : এন0064
বয়স : 66 লিঙ্গ : পুরুষ
ফটো উপলব্ধ

301 WUE2313898
নাম : চম্পা মুর্মু
স্বামীর নাম: অনন্ত মুর্মু
বাড়ির নং : এন0111
বয়স : 37 লিঙ্গ : মহিলা
ফটো উপলব্ধ

302 WUE2029643
নাম : গীতা মুরর্মু
পিতার নাম: কালীপদ মুরর্মু
বাড়ির নং : n0127
বয়স : 31 লিঙ্গ : মহিলা
ফটো উপলব্ধ

303 WUE2009504
নাম : সৌম্যকুমার মাঝি
পিতার নাম: মনোজ কুমার মাঝি
বাড়ির নং : n0109
বয়স : 28 লিঙ্গ : পুরুষ
ফটো উপলব্ধ

304 WUE2439016
নাম : সচ্চিদানন্দ মাঝি
পিতার নাম: সচ্চিদানন্দ মাঝি
বাড়ির নং : n0005
বয়স : 52 লিঙ্গ : পুরুষ
ফটো উপলব্ধ

305 WUE1182435
নাম : উত্তম কুমার মাঝি
পিতার নাম: দেবীপ্রসাদ মাঝি
বাড়ির নং : n0005
বয়স : 36 লিঙ্গ : পুরুষ
ফটো উপলব্ধ

306 ZHO1383876
নাম : পূজা মালিক মাঝি
স্বামীর নাম: বিবেকানন্দ মাঝি
বাড়ির নং : এন0005
বয়স : 28 লিঙ্গ : মহিলা
ফটো উপলব্ধ

307 GJT2518868
নাম : চিন্ময় মাঝি
পিতার নাম: চন্দন কুমার মাঝি
বাড়ির নং : n0005
বয়স : 39 লিঙ্গ : পুরুষ
ফটো উপলব্ধ

308 WUE1298199
নাম : শেফালী মাঝি
স্বামীর নাম: শচীদানন্দ মাঝি
বাড়ির নং : n0005
বয়স : 46 লিঙ্গ : মহিলা
ফটো উপলব্ধ

309 WFY2259000
নাম : গঙ্গা মাঝি
স্বামীর নাম: গৌতম মাঝি
বাড়ির নং : এন0005
বয়স : 28 লিঙ্গ : মহিলা
ফটো উপলব্ধ

310 WB/32/228/168017
নাম : চন্দনকুমার মাঝি
পিতার নাম: শীতল মাঝি
বাড়ির নং : n0005
বয়স : 68 লিঙ্গ : পুরুষ
ফটো উপলব্ধ

311 GJT1399237
নাম : বিবেকানন্দ মাঝি
পিতার নাম: শীতল প্রসাদ মাঝি
বাড়ির নং : n0005
বয়স : 46 লিঙ্গ : পুরুষ
ফটো উপলব্ধ

312 GJT1399245
নাম : সোনালী মাঝি
স্বামীর নাম: মনোজ মাঝি
বাড়ির নং : n0005
বয়স : 53 লিঙ্গ : মহিলা
ফটো উপলব্ধ

313 WB/32/228/168503
নাম : মনোজ মাঝি
পিতার নাম: শীতল প্রসাদ মাঝি
বাড়ির নং : n0005
বয়স : 64 লিঙ্গ : পুরুষ
ফটো উপলব্ধ

314 WUE1579416
নাম : শ্রাবনী মাঝি
পিতার নাম: দেবীপ্রসাদ মাঝি
বাড়ির নং : n0005
বয়স : 34 লিঙ্গ : মহিলা
ফটো উপলব্ধ

315 GJT2518850
নাম : গৌতম মাঝি
পিতার নাম: দেবীপ্রসাদ মাঝি
বাড়ির নং : n0005
বয়স : 38 লিঙ্গ : পুরুষ
ফটো উপলব্ধ

316 WUE2439008
নাম : সুজাতা মাঝি
স্বামীর নাম: দেবীপ্রসাদ মাঝি
বাড়ির নং : n0005
বয়স : 58 লিঙ্গ : মহিলা
ফটো উপলব্ধ

317 WB/32/228/168464
নাম : দেবীপ্রসাদ মাঝি
পিতার নাম: কালী মাঝি
বাড়ির নং : n0005
বয়স : 67 লিঙ্গ : পুরুষ
ফটো উপলব্ধ

318 WUE1182427
নাম : সুজাতা মাঝি
স্বামীর নাম: নির্মল কুমার মাঝি
বাড়ির নং : n0005
বয়স : 38 লিঙ্গ : মহিলা
ফটো উপলব্ধ

319 WUE2537165
নাম : নির্মল কুমার মাঝি
পিতার নাম: শীতল প্রসাদ মাঝি
বাড়ির নং : n0005
বয়স : 56 লিঙ্গ : পুরুষ
ফটো উপলব্ধ

320 WB/32/228/168185
নাম : বার্তাং মাণ্ডী
পিতার নাম: লুসা মাণ্ডী
বাড়ির নং : n0067
বয়স : 59 লিঙ্গ : পুরুষ
ফটো উপলব্ধ

321 GJT1883628
নাম : শংকর মান্ডি
পিতার নাম: লক্ষন মান্ডি
বাড়ির নং : n0067
বয়স : 48 লিঙ্গ : পুরুষ
ফটো উপলব্ধ

322 WUE2131779
নাম : পমা মান্ডী
স্বামীর নাম: নবীন মান্ডী
বাড়ির নং : এন0076
বয়স : 33 লিঙ্গ : মহিলা
ফটো উপলব্ধ

323 WUE2506541
নাম : মঙ্গল মান্ডি
পিতার নাম: বাচ্চু মান্ডি
বাড়ির নং : এন0012
বয়স : 22 লিঙ্গ : পুরুষ
ফটো উপলব্ধ

324 WUE2439214
নাম : সামুয়েল মান্ডি
পিতার নাম: সাধু মান্ডি
বাড়ির নং : এন0067
বয়স : 24 লিঙ্গ : পুরুষ
ফটো উপলব্ধ

325 WUE2439198
নাম : সঞ্জয় মান্ডী
পিতার নাম: লক্ষ্মণ মান্ডী
বাড়ির নং : এন0067
বয়স : 24 লিঙ্গ : পুরুষ
ফটো উপলব্ধ

326 WB/32/228/168210
নাম : লক্ষ্মন মাণ্ডী
পিতার নাম: লুসা মাণ্ডী
বাড়ির নং : n0067
বয়স : 70 লিঙ্গ : পুরুষ
ফটো উপলব্ধ

327 WB/32/228/168091
নাম : ধানী মাণ্ডী
স্বামীর নাম: পুলিন মাণ্ডী
বাড়ির নং : n0067
বয়স : 62 লিঙ্গ : মহিলা
ফটো উপলব্ধ

328 WUE2597458
নাম : খেঁদি মান্ডি
স্বামীর নাম: লক্ষ্মণ মাণ্ডী
বাড়ির নং : n0067
বয়স : 72 লিঙ্গ : মহিলা
ফটো উপলব্ধ

329 GJT1883636
নাম : সাধু মান্ডি
পিতার নাম: লক্ষ্মন মান্ডি
বাড়ির নং : n0067
বয়স : 46 লিঙ্গ : পুরুষ
ফটো উপলব্ধ

330 WUE1036896
নাম : শিবানী মান্ডী
স্বামীর নাম: মাধু মান্ডী
বাড়ির নং : n0067
বয়স : 42 লিঙ্গ : মহিলা
ফটো উপলব্ধ

331 WUE1298124
নাম : সুরজিৎ মান্ডী
পিতার নাম: লক্ষন মান্ডী
বাড়ির নং : n0067
বয়স : 46 লিঙ্গ : পুরুষ
ফটো উপলব্ধ

332 WUE2491652
নাম : ধর্মা মান্ডি
পিতার নাম: বাড়তাং মান্ডি
বাড়ির নং : এন0012
বয়স : 25 লিঙ্গ : পুরুষ
ফটো উপলব্ধ

333 WUE1690916
নাম : মনিকা মান্ডী
স্বামীর নাম: সুরজিৎ মান্ডী
বাড়ির নং : n0067
বয়স : 32 লিঙ্গ : মহিলা
ফটো উপলব্ধ

334 WUE1036904
নাম : সার মান্ডী
পিতার নাম: লক্ষন মান্ডী
বাড়ির নং : n0067
বয়স : 38 লিঙ্গ : মহিলা
ফটো উপলব্ধ

335 WUE1298116
নাম : বাসি মান্ডী
স্বামীর নাম: সুধা হাঁসদা
বাড়ির নং : n0067
বয়স : 36 লিঙ্গ : মহিলা
ফটো উপলব্ধ

336 WB/32/228/168078
নাম : কুনু মাণ্ডী
পিতার নাম: মহেশ্বর মাণ্ডী
বাড়ির নং : n0073
বয়স : 62 লিঙ্গ : পুরুষ
ফটো উপলব্ধ

337 WB/32/228/168487
নাম : চুনারাম মাণ্ডী
পিতার নাম: জানু মাণ্ডী
বাড়ির নং : n0076
বয়স : 56 লিঙ্গ : পুরুষ
ফটো উপলব্ধ

338 WB/32/228/168486
নাম : ঝান মাণ্ডী
স্বামীর নাম: মদন মাণ্ডী
বাড়ির নং : n0076
বয়স : 54 লিঙ্গ : মহিলা
ফটো উপলব্ধ

339 GJT2422418
নাম : বাচ্চু মান্ডি
পিতার নাম: গোপাল মান্ডি
বাড়ির নং : n0076
বয়স : 46 লিঙ্গ : পুরুষ
ফটো উপলব্ধ

340 GJT2518744
নাম : পমা মান্ডি
স্বামীর নাম: বাচ্চু মান্ডি
বাড়ির নং : n0076
বয়স : 42 লিঙ্গ : মহিলা
ফটো উপলব্ধ

341 GJT2518751
নাম : শুকুল মনী মান্ডি
স্বামীর নাম: চুনা রাম মান্ডি
বাড়ির নং : n0076
বয়স : 46 লিঙ্গ : মহিলা
ফটো উপলব্ধ

342 WUE1036839
নাম : মানকো মান্ডি
স্বামীর নাম: তপন মান্ডী
বাড়ির নং : n0076
বয়স : 46 লিঙ্গ : মহিলা
ফটো উপলব্ধ

343 GJT2422426
নাম : ফুলমনি মান্ডি
স্বামীর নাম: তপন মান্ডি
বাড়ির নং : n0076
বয়স : 43 লিঙ্গ : মহিলা
ফটো উপলব্ধ

344 WUE1867647
নাম : নবীন মান্ডী
পিতার নাম: গোপাল মান্ডী
বাড়ির নং : n0076
বয়স : 31 লিঙ্গ : পুরুষ
ফটো উপলব্ধ

345 WUE1867886
নাম : রাজেন্দ্র মান্ডী
পিতার নাম: বাতাং মান্ডী
বাড়ির নং : n0067
বয়স : 29 লিঙ্গ : পুরুষ
ফটো উপলব্ধ

346 WUE1458686
নাম : প্রতাপ চন্দ্র মান্ডী
পিতার নাম: গোপাল মান্ডী
বাড়ির নং : n0076
বয়স : 36 লিঙ্গ : পুরুষ
ফটো উপলব্ধ

347 WUE1867613
নাম : পূর্নিমা মান্ডী
স্বামীর নাম: শংকর মান্ডী
বাড়ির নং : n0067
বয়স : 31 লিঙ্গ : মহিলা
ফটো উপলব্ধ

348 WUE2313906
নাম : রুইবারী মান্ডি
স্বামীর নাম: প্রতাপ চন্দ্র মান্ডি
বাড়ির নং : না
বয়স : 26 লিঙ্গ : মহিলা
ফটো উপলব্ধ

349 WUE2572915
নাম : রুইবারি মান্ডি
পিতার নাম: চুনারাম মান্ডি
বাড়ির নং : এন0076
বয়স : 22 লিঙ্গ : মহিলা
ফটো উপলব্ধ

350 WUE2572949
নাম : অর্জুন মান্ডি
পিতার নাম: চুনারাম মান্ডি
বাড়ির নং : এন0076
বয়স : 21 লিঙ্গ : পুরুষ
ফটো উপলব্ধ

351 WUE2131910
নাম : অর্জুন মান্ডী
পিতার নাম: বার্তাং মান্ডী
বাড়ির নং : এন0067
বয়স : 27 লিঙ্গ : পুরুষ
ফটো উপলব্ধ

352 GJT2518991
নাম : লক্ষন মান্ডি
পিতার নাম: পুলিন মান্ডি
বাড়ির নং : n0067
বয়স : 50 লিঙ্গ : পুরুষ
ফটো উপলব্ধ

353 GJT2519015
নাম : বালি মান্ডি
স্বামীর নাম: লক্ষন মান্ডি
বাড়ির নং : n0067
বয়স : 40 লিঙ্গ : মহিলা
ফটো উপলব্ধ

354 WUE2009454
নাম : ভরত মান্ডি
পিতার নাম: গোপাল মান্ডি
বাড়ির নং : n0104
বয়স : 29 লিঙ্গ : পুরুষ
ফটো উপলব্ধ

355 WUE1690833
নাম : বাসন্তী মান্ডী
পিতার নাম: গোবিন্দ মান্ডী
বাড়ির নং : n0086
বয়স : 41 লিঙ্গ : মহিলা
ফটো উপলব্ধ

356 WUE1870062
নাম : মালতী মান্ডী
স্বামীর নাম: বিধান মুর্মু
বাড়ির নং : n0116
বয়স : 29 লিঙ্গ : মহিলা
ফটো উপলব্ধ

357 WUE1690841
নাম : রঘু মান্ডী
পিতার নাম: গোবিন্দ মান্ডী
বাড়ির নং : n0086
বয়স : 34 লিঙ্গ : পুরুষ
ফটো উপলব্ধ

358 WUE2586303
নাম : পিথ মান্ডি
পিতার নাম: কানা মান্ডি
বাড়ির নং : n0085
বয়স : 56 লিঙ্গ : পুরুষ
ফটো উপলব্ধ

359 WUE2439032
নাম : যিশু মান্ডী
অন্যান্য: পিথ মান্ডী
বাড়ির নং : n0085
বয়স : 53 লিঙ্গ : মহিলা
ফটো উপলব্ধ

360 WUE1036953
নাম : মংলী মান্ডী
স্বামীর নাম: খেলা মান্ডী
বাড়ির নং : n0085
বয়স : 42 লিঙ্গ : মহিলা
ফটো উপলব্ধ

361 WUE2313872
নাম : শিবু মান্ডি
পিতার নাম: মংলী মান্ডি
বাড়ির নং : এন0085
বয়স : 24 লিঙ্গ : পুরুষ
ফটো উপলব্ধ

362 WUE2131696
নাম : শালুয়া মান্ডি
পিতার নাম: পিথ মান্ডি
বাড়ির নং : এন0085
বয়স : 26 লিঙ্গ : পুরুষ
ফটো উপলব্ধ

363 WUE2029585
নাম : মিতা মাসন্ত
স্বামীর নাম: কমল মাসন্ত
বাড়ির নং : n0120
বয়স : 28 লিঙ্গ : মহিলা
ফটো উপলব্ধ

364 GJT2518900
নাম : কমল মাসন্ত
পিতার নাম: হরিশ চন্দ্র মাসন্ত
বাড়ির নং : n0001
বয়স : 41 লিঙ্গ : পুরুষ
ফটো উপলব্ধ

365 WUE1265719
নাম : গায়ত্রী মাসন্ত
স্বামীর নাম: পূর্ণচন্দ্র মাসন্ত
বাড়ির নং : n0001
বয়স : 37 লিঙ্গ : মহিলা
ফটো উপলব্ধ

366 WB/32/228/168052
নাম : হরিশ্চন্দ্র মাসন্ত
পিতার নাম: ভগবান মাসন্ত
বাড়ির নং : n0001
বয়স : 70 লিঙ্গ : পুরুষ
ফটো উপলব্ধ

367 WB/32/228/168063
নাম : লক্ষ্মীপ্রিয়া মাসন্ত
স্বামীর নাম: হরিশ্চন্দ্র মাসন্ত
বাড়ির নং : n0001
বয়স : 61 লিঙ্গ : মহিলা
ফটো উপলব্ধ

368 GJT2518959
নাম : অমল মাসন্ত
পিতার নাম: হরিশচন্দ্র মাসন্ত
বাড়ির নং : n0001
বয়স : 41 লিঙ্গ : পুরুষ
ফটো উপলব্ধ

369 WUE1690726
নাম : গৌরী রানী মাসন্ত
স্বামীর নাম: অমল মাসন্ত
বাড়ির নং : n0001
বয়স : 31 লিঙ্গ : মহিলা
ফটো উপলব্ধ

370 GJT1441021
নাম : পূর্ণচন্দ্র মাসন্ত
পিতার নাম: হরিশ চন্দ্র মাসন্ত
বাড়ির নং : n0001
বয়স : 49 লিঙ্গ : পুরুষ
ফটো উপলব্ধ

371 WUE2131845
নাম : চন্দন মাসন্ত
পিতার নাম: হরিশচন্দ্র মাসন্ত
বাড়ির নং : এন0001
বয়স : 51 লিঙ্গ : পুরুষ
ফটো উপলব্ধ

372 WUE2236586
নাম : হরেন্দ্র মেথর
পিতার নাম: বিপিন মেথর
বাড়ির নং : n0053
বয়স : 56 লিঙ্গ : পুরুষ
ফটো উপলব্ধ

373 WB/32/228/168084
নাম : শিবানী মেথর
স্বামীর নাম: হরেন মেথর
বাড়ির নং : n0053
বয়স : 52 লিঙ্গ : মহিলা
ফটো উপলব্ধ

374 WB/32/228/168109
নাম : পরেশ মেথর
পিতার নাম: বিপিন মেথর
বাড়ির নং : n0053
বয়স : 51 লিঙ্গ : পুরুষ
ফটো উপলব্ধ

375 WUE1037506
নাম : ভারতি মেথর
স্বামীর নাম: পরেশ মেথর
বাড়ির নং : n0053
বয়স : 42 লিঙ্গ : মহিলা
ফটো উপলব্ধ

376 WUE2029569
নাম : সৌরভ মেথর
পিতার নাম: হরেন্দ্র মেথর
বাড়ির নং : n0118
বয়স : 28 লিঙ্গ : পুরুষ
ফটো উপলব্ধ

377 WUE2270130
নাম : রুদ্র মেথর
পিতার নাম: পরেশ মেথর
বাড়ির নং : N0079
বয়স : 25 লিঙ্গ : পুরুষ
ফটো উপলব্ধ

378 WUE2029635
নাম : শেফালী রাউৎ
স্বামীর নাম: সুধান রাউৎ
বাড়ির নং : n0126
বয়স : 31 লিঙ্গ : মহিলা
ফটো উপলব্ধ

379 WUE2236602
নাম : স্বর্ণলতা রাউৎ
পিতার নাম: কেদার রাউত
বাড়ির নং : n0024
বয়স : 51 লিঙ্গ : মহিলা
ফটো উপলব্ধ

380 WUE1579333
নাম : রাজেন্দ্র রাউৎ
মায়ের নাম: স্বর্ণলতা রাউৎ
বাড়ির নং : n0024
বয়স : 37 লিঙ্গ : পুরুষ
ফটো উপলব্ধ

381 WUE1755248
নাম : রীনা রাউৎ
স্বামীর নাম: রাজেন্দ্র রাউৎ
বাড়ির নং : n0024
বয়স : 37 লিঙ্গ : মহিলা
ফটো উপলব্ধ

382 GJT2422442
নাম : অনিল রাউত
পিতার নাম: রবীন্দ্র রাউৎ
বাড়ির নং : n0021
বয়স : 41 লিঙ্গ : পুরুষ
ফটো উপলব্ধ

383 WB/32/228/168039
নাম : রবীন্দ্র নাথ রাউৎ
পিতার নাম: সাধুচরন রাউৎ
বাড়ির নং : n0021
বয়স : 77 লিঙ্গ : পুরুষ
ফটো উপলব্ধ

384 WUE1690569
নাম : কাকালি রাউত
স্বামীর নাম: অনিল রাউৎ
বাড়ির নং : n0021
বয়স : 35 লিঙ্গ : মহিলা
ফটো উপলব্ধ

385 WB/32/228/168560
নাম : বিমল কুমার রাউত
পিতার নাম: হরিহর রাউত
বাড়ির নং : n0013
বয়স : 67 লিঙ্গ : পুরুষ
ফটো উপলব্ধ

386 WB/32/228/168256
নাম : ভারতী রাউত
স্বামীর নাম: বিমল রাউত
বাড়ির নং : n0013
বয়স : 60 লিঙ্গ : মহিলা
ফটো উপলব্ধ

387 WB/32/228/168401
নাম : কবিতা রাউত
স্বামীর নাম: রামহরি রাউত
বাড়ির নং : n0013
বয়স : 61 লিঙ্গ : মহিলা
ফটো উপলব্ধ

388 WUE1458694
নাম : সৌমেন রাউত
পিতার নাম: বিমল কুমার রাউত
বাড়ির নং : n0013
বয়স : 33 লিঙ্গ : পুরুষ
ফটো উপলব্ধ

389 WUE1037811
নাম : সোমনাথ রাউত
পিতার নাম: বিমল কুমার রাউত
বাড়ির নং : n0013
বয়স : 38 লিঙ্গ : পুরুষ
ফটো উপলব্ধ

390 WUE1690619
নাম : অঞ্জন রাউৎ
পিতার নাম: সুবলচন্দ্র রাউৎ
বাড়ির নং : n0019
বয়স : 31 লিঙ্গ : পুরুষ
ফটো উপলব্ধ

391 WUE1690627
নাম : সুমিতা রাউৎ
স্বামীর নাম: উত্তম রাউৎ
বাড়ির নং : n0019
বয়স : 32 লিঙ্গ : মহিলা
ফটো উপলব্ধ

392 WUE1298025
নাম : উত্তম রাউৎ
পিতার নাম: সুবল রাউৎ
বাড়ির নং : n0019
বয়স : 36 লিঙ্গ : পুরুষ
ফটো উপলব্ধ

393 WUE1690601
নাম : সুধন রাউৎ
পিতার নাম: রঘুনাথ রাউৎ
বাড়ির নং : n0019
বয়স : 33 লিঙ্গ : পুরুষ
ফটো উপলব্ধ

394 WUE1690593
নাম : রুনা রাউৎ
স্বামীর নাম: নন্দন রাউৎ
বাড়ির নং : n0019
বয়স : 33 লিঙ্গ : মহিলা
ফটো উপলব্ধ

395 WUE1690585
নাম : নন্দন রাউৎ
পিতার নাম: রঘুনাথ রাউৎ
বাড়ির নং : n0019
বয়স : 36 লিঙ্গ : পুরুষ
ফটো উপলব্ধ

396 WB/32/228/168513
নাম : বাসন্তী রাউত
স্বামীর নাম: সুবল রাউত
বাড়ির নং : n0019
বয়স : 55 লিঙ্গ : মহিলা
ফটো উপলব্ধ

397 WB/32/228/168514
নাম : গুরুবারী রাউত
স্বামীর নাম: রতন রাউত
বাড়ির নং : n0019
বয়স : 60 লিঙ্গ : মহিলা
ফটো উপলব্ধ

398 GJT2461481
নাম : গীতা রাউত
পিতার নাম: বনমালী রাউত
বাড়ির নং : n0019
বয়স : 55 লিঙ্গ : মহিলা
ফটো উপলব্ধ

399 WB/32/228/168510
নাম : বাসন্তী(বড়) রাউত
স্বামীর নাম: রঘুনাথ রাউত
বাড়ির নং : n0019
বয়স : 62 লিঙ্গ : মহিলা
ফটো উপলব্ধ

400 WB/32/228/168489
নাম : রঘুনাথ রাউত
পিতার নাম: বনমালী রাউত
বাড়ির নং : n0019
বয়স : 70 লিঙ্গ : পুরুষ
ফটো উপলব্ধ

401 WUE1376912
নাম : রীনা রাউৎ
স্বামীর নাম: গনেশ রাউৎ
বাড়ির নং : n0017
বয়স : 36 লিঙ্গ : মহিলা
ফটো উপলব্ধ

402 WUE1690858
নাম : গনেশ রাউৎ
পিতার নাম: দেবেন্দ্র রাউৎ
বাড়ির নং : n0017
বয়স : 39 লিঙ্গ : পুরুষ
ফটো উপলব্ধ

403 WUE1037894
নাম : অশ্বিনী কুমার রাউৎ
পিতার নাম: দেবেন্দ্র রাউৎ
বাড়ির নং : n0017
বয়স : 51 লিঙ্গ : পুরুষ
ফটো উপলব্ধ

404 GJT0341271
নাম : সুমতি রাউৎ
স্বামীর নাম: রতন রাউৎ
বাড়ির নং : n0012
বয়স : 55 লিঙ্গ : মহিলা
ফটো উপলব্ধ

405 WUE1579424
নাম : গোপাল রাউৎ
পিতার নাম: তপন রাউৎ
বাড়ির নং : n0012
বয়স : 34 লিঙ্গ : পুরুষ
ফটো উপলব্ধ

406 WB/32/228/168221
নাম : আরতি রাউত
স্বামীর নাম: কমল রাউত
বাড়ির নং : n0015
বয়স : 52 লিঙ্গ : মহিলা
ফটো উপলব্ধ

407 GJT2235919
নাম : রতন রাউত
পিতার নাম: গণেশ রাউত
বাড়ির নং : n0015
বয়স : 54 লিঙ্গ : পুরুষ
ফটো উপলব্ধ

408 WUE1037548
নাম : শ্যামলী রাউত
স্বামীর নাম: রতন রাউত
বাড়ির নং : n0015
বয়স : 43 লিঙ্গ : মহিলা
ফটো উপলব্ধ

409 WUE1037555
নাম : সীতা রাউত
স্বামীর নাম: ননীগোপাল রাউত
বাড়ির নং : n0015
বয়স : 46 লিঙ্গ : মহিলা
ফটো উপলব্ধ

410 WUE1755198
নাম : শিবশংকর রাউৎ
পিতার নাম: কমল রাউৎ
বাড়ির নং : n0015
বয়স : 31 লিঙ্গ : পুরুষ
ফটো উপলব্ধ

411 GJT2235927
নাম : কমলাকান্ত রাউত
পিতার নাম: মৃত্যুঞ্জয় রাউত
বাড়ির নং : n0016
বয়স : 58 লিঙ্গ : পুরুষ
ফটো উপলব্ধ

412 WUE2652212
নাম : রতন রাউত
পিতার নাম: যদুনাথ রাউত
বাড়ির নং : n0012
বয়স : 58 লিঙ্গ : পুরুষ
ফটো উপলব্ধ

413 WUE1690577
নাম : রঞ্জন রাউৎ
পিতার নাম: মহেশ্বর রাউৎ
বাড়ির নং : n0014
বয়স : 32 লিঙ্গ : পুরুষ
ফটো উপলব্ধ

414 WB/32/228/168220
নাম : চন্দনা রাউত
স্বামীর নাম: মহেশ্বর রাউত
বাড়ির নং : n0014
বয়স : 57 লিঙ্গ : মহিলা
ফটো উপলব্ধ

415 WB/32/228/168018
নাম : মহেশ্বর রাউত
পিতার নাম: জন্মেঞ্জয় রাউত
বাড়ির নং : n0014
বয়স : 72 লিঙ্গ : পুরুষ
ফটো উপলব্ধ

416 WUE1579432
নাম : বিশ্বনাথ রাউৎ
পিতার নাম: বিমল কুমার রাউৎ
বাড়ির নং : n0013
বয়স : 41 লিঙ্গ : পুরুষ
ফটো উপলব্ধ

417 WUE1755180
নাম : অঞ্জন কুমার রাউৎ
পিতার নাম: বসন্ত রাউৎ
বাড়ির নং : n0022
বয়স : 33 লিঙ্গ : পুরুষ
ফটো উপলব্ধ

418 WUE1458769
নাম : রাসমনি রাউৎ
স্বামীর নাম: ফনিভূষন রাউৎ
বাড়ির নং : n0022
বয়স : 40 লিঙ্গ : মহিলা
ফটো উপলব্ধ

419 WB/32/228/168003
নাম : গীতা রাউত
স্বামীর নাম: বসন্ত রাউত
বাড়ির নং : n0022
বয়স : 61 লিঙ্গ : মহিলা
ফটো উপলব্ধ

420 WB/32/228/168231
নাম : কমল রাউত
পিতার নাম: গণেশ রাউত
বাড়ির নং : n0015
বয়স : 56 লিঙ্গ : পুরুষ
ফটো উপলব্ধ

421 WB/32/228/168282
নাম : চারুবালা রাউত
স্বামীর নাম: গণেশ রাউত
বাড়ির নং : n0015
বয়স : 82 লিঙ্গ : মহিলা
ফটো উপলব্ধ

422 WUE2056513
নাম : মালা রাউৎ
স্বামীর নাম: জয়ন্ত রাউৎ
বাড়ির নং : 223
বয়স : 29 লিঙ্গ : মহিলা
ফটো উপলব্ধ

423 WUE1038009
নাম : চন্দন রাউৎ
পিতার নাম: স্বপন কুমার রাউৎ
বাড়ির নং : n0012
বয়স : 37 লিঙ্গ : পুরুষ
ফটো উপলব্ধ

424 GJT0341289
নাম : গীতা রাউৎ
স্বামীর নাম: স্বপন কুমার রাউৎ
বাড়ির নং : n0012
বয়স : 65 লিঙ্গ : মহিলা
ফটো উপলব্ধ

425 WUE1458751
নাম : উমেশ রাউৎ
মায়ের নাম: দেবেন্দ্র রাউৎ
বাড়ির নং : n0017
বয়স : 34 লিঙ্গ : পুরুষ
ফটো উপলব্ধ

426 WUE1690742
নাম : কবিতা রাউত
স্বামীর নাম: নিমাই রাউৎ
বাড়ির নং : n0023
বয়স : 34 লিঙ্গ : মহিলা
ফটো উপলব্ধ

427 GJT2519056
নাম : জয়ন্ত রাউত
পিতার নাম: শ্রীমন্ত রাউত
বাড়ির নং : n0023
বয়স : 38 লিঙ্গ : পুরুষ
ফটো উপলব্ধ

428 GJT0341230
নাম : স্বপন কুমার রাউত
পিতার নাম: যদুনাথ রাউত
বাড়ির নং : n0012
বয়স : 65 লিঙ্গ : পুরুষ
ফটো উপলব্ধ

429 WUE1690734
নাম : শ্যামলী রাউৎ
স্বামীর নাম: চন্দন রাউৎ
বাড়ির নং : n0012
বয়স : 33 লিঙ্গ : মহিলা
ফটো উপলব্ধ

430 WB/32/228/168502
নাম : প্রনয় রাউত
পিতার নাম: সিদ্ধেশ্বর রাউত
বাড়ির নং : n0048
বয়স : 54 লিঙ্গ : পুরুষ
ফটো উপলব্ধ

431 WB/32/228/168570
নাম : কল্পনা রাউত
স্বামীর নাম: শিশির রাউত
বাড়ির নং : n0048
বয়স : 55 লিঙ্গ : মহিলা
ফটো উপলব্ধ

432 WUE2597219
নাম : শিশির রাউত
পিতার নাম: সিদ্ধেশ্বর রাউত
বাড়ির নং : n0048
বয়স : 59 লিঙ্গ : পুরুষ
ফটো উপলব্ধ

433 WUE1458728
নাম : নিমাই রাউত
পিতার নাম: শ্রীমন্ত রাউত
বাড়ির নং : n0023
বয়স : 36 লিঙ্গ : পুরুষ
ফটো উপলব্ধ

434 WUE2439065
নাম : অম্বিকা রাউত
স্বামীর নাম: শ্রীমন্ত রাউত
বাড়ির নং : n0023
বয়স : 76 লিঙ্গ : মহিলা
ফটো উপলব্ধ

435 WB/32/228/168067
নাম : শ্রীমন্ত রাউত
পিতার নাম: সাধুচরণ রাউত
বাড়ির নং : n0023
বয়স : 73 লিঙ্গ : পুরুষ
ফটো উপলব্ধ

436 WUE1037647
নাম : ভোলানাথ রাউত
পিতার নাম: ত্রিলোচন রাউত
বাড়ির নং : n0020
বয়স : 52 লিঙ্গ : পুরুষ
ফটো উপলব্ধ

437 WB/32/228/168511
নাম : সন্ধ্যারানী রাউত
স্বামীর নাম: নারায়ণ রাউত
বাড়ির নং : n0018
বয়স : 59 লিঙ্গ : মহিলা
ফটো উপলব্ধ

438 WB/32/228/168226
নাম : নারায়ণচন্দ্র রাউত
পিতার নাম: শ্রীহরি রাউত
বাড়ির নং : n0018
বয়স : 74 লিঙ্গ : পুরুষ
ফটো উপলব্ধ

439 WUE1458710
নাম : জীবনকৃষ্ণ রাউত
পিতার নাম: রতিকান্ত রাউত
বাড়ির নং : n0016
বয়স : 34 লিঙ্গ : পুরুষ
ফটো উপলব্ধ

440 GJT2235935
নাম : ননীগোপাল রাউত
পিতার নাম: মৃত্যুঞ্জয় রাউত
বাড়ির নং : n0016
বয়স : 54 লিঙ্গ : পুরুষ
ফটো উপলব্ধ

441 WB/32/228/168283
নাম : ঝর্ণা রাউত
স্বামীর নাম: রতীকান্ত রাউত
বাড়ির নং : n0016
বয়স : 53 লিঙ্গ : মহিলা
ফটো উপলব্ধ

442 WB/32/228/168237
নাম : রতীকান্ত রাউত
পিতার নাম: মৃত্যুঞ্জয় রাউত
বাড়ির নং : n0016
বয়স : 56 লিঙ্গ : পুরুষ
ফটো উপলব্ধ

443 WUE1458702
নাম : অঞ্জন রাউত
পিতার নাম: কমলাকান্ত রাউত
বাড়ির নং : n0016
বয়স : 33 লিঙ্গ : পুরুষ
ফটো উপলব্ধ

444 WB/32/228/168281
নাম : জয়ন্তী রাউত
স্বামীর নাম: কমলাকান্ত রাউত
বাড়ির নং : n0016
বয়স : 56 লিঙ্গ : মহিলা
ফটো উপলব্ধ

445 GJT1883743
নাম : গোপীনাথ রাউত
পিতার নাম: বিমল কুমার রাউত
বাড়ির নং : n0013
বয়স : 44 লিঙ্গ : পুরুষ
ফটো উপলব্ধ

446 WUE2056471
নাম : উত্তম রাউত
পিতার নাম: শৈলেন রাউত
বাড়ির নং : n0022
বয়স : 27 লিঙ্গ : পুরুষ
ফটো উপলব্ধ

447 WUE2056489
নাম : রেখা রাউত
স্বামীর নাম: পবিত্র রাউত
বাড়ির নং : n0018
বয়স : 28 লিঙ্গ : মহিলা
ফটো উপলব্ধ

448 WUE2056505
নাম : রুমা রাউৎ
পিতার নাম: রতন রাউৎ
বাড়ির নং : n0012
বয়স : 27 লিঙ্গ : মহিলা
ফটো উপলব্ধ

449 WUE2131621
নাম : রাখি রাউত
পিতার নাম: নাণীগোপাল রাউত
বাড়ির নং : এন0016
বয়স : 26 লিঙ্গ : মহিলা
ফটো উপলব্ধ

450 WUE2572931
নাম : গৌরী রাউৎ
পিতার নাম: রথিকান্ত রাউৎ
বাড়ির নং : এন0016
বয়স : 21 লিঙ্গ : মহিলা
ফটো উপলব্ধ

451 WB/32/228/168508
নাম : সুবল রাউত
পিতার নাম: বনমালী রাউত
বাড়ির নং : n0019
বয়স : 59 লিঙ্গ : পুরুষ
ফটো উপলব্ধ

452 WUE1867571
নাম : প্রকাশ রাউৎ
পিতার নাম: নারায়ন চন্দ্র রাউৎ
বাড়ির নং : n0018
বয়স : 29 লিঙ্গ : পুরুষ
ফটো উপলব্ধ

453 WUE1867548
নাম : দীপক রাউত
পিতার নাম: শিশির রাউত
বাড়ির নং : n0048
বয়স : 29 লিঙ্গ : পুরুষ
ফটো উপলব্ধ

454 WUE1755297
নাম : সবিতা রাউত
স্বামীর নাম: গোপীনাথ রাউত
বাড়ির নং : n0013
বয়স : 34 লিঙ্গ : মহিলা
ফটো উপলব্ধ

455 WUE1037902
নাম : কার্তিক রাউৎ
পিতার নাম: দেবেন্দ্র রাউৎ
বাড়ির নং : n0017
বয়স : 45 লিঙ্গ : পুরুষ
ফটো উপলব্ধ

456 WUE1037910
নাম : ছবি রাউৎ
স্বামীর নাম: অশ্বিনী রাউৎ
বাড়ির নং : n0017
বয়স : 43 লিঙ্গ : মহিলা
ফটো উপলব্ধ

457 WUE1037928
নাম : যশোদা রাউৎ
স্বামীর নাম: কার্তিক রাউৎ
বাড়ির নং : n0017
বয়স : 41 লিঙ্গ : মহিলা
ফটো উপলব্ধ

458 WUE1037951
নাম : ফনিভূষন রাউৎ
পিতার নাম: বসন্ত রাউৎ
বাড়ির নং : n0022
বয়স : 42 লিঙ্গ : পুরুষ
ফটো উপলব্ধ

459 WUE1037969
নাম : সঞ্জয় কুমার রাউৎ
পিতার নাম: বসন্ত রাউৎ
বাড়ির নং : n0022
বয়স : 39 লিঙ্গ : পুরুষ
ফটো উপলব্ধ

460 WUE1867787
নাম : মুনমুন রাউৎ
স্বামীর নাম: বিশ্বনাথ রাউৎ
বাড়ির নং : n0013
বয়স : 36 লিঙ্গ : মহিলা
ফটো উপলব্ধ

461 WUE1867977
নাম : শকুন্তলা রাউৎ
স্বামীর নাম: গোপাল রাউৎ
বাড়ির নং : n0012
বয়স : 30 লিঙ্গ : মহিলা
ফটো উপলব্ধ

462 WUE2313971
নাম : ঝিলি রাউৎ
স্বামীর নাম: রঞ্জন রাউৎ
বাড়ির নং : এন0014
বয়স : 24 লিঙ্গ : মহিলা
ফটো উপলব্ধ

463 WUE2313922
নাম : অনিন্দিতা রাউত
পিতার নাম: রতন রাউত
বাড়ির নং : এন0012
বয়স : 24 লিঙ্গ : মহিলা
ফটো উপলব্ধ

464 WB/32/228/168235
নাম : তপন রাউত
পিতার নাম: যদুনাথ রাউত
বাড়ির নং : n0012
বয়স : 64 লিঙ্গ : পুরুষ
ফটো উপলব্ধ

465 WUE2314003
নাম : অর্চনা রাউত
স্বামীর নাম: সোমনাথ রাউত
বাড়ির নং : এন0013
বয়স : 34 লিঙ্গ : মহিলা
ফটো উপলব্ধ

466 WUE2313930
নাম : অনিতা রাউত
স্বামীর নাম: শিবশঙ্কর রাউৎ
বাড়ির নং : এন0012
বয়স : 24 লিঙ্গ : মহিলা
ফটো উপলব্ধ

467 WUE1458744
নাম : নেপাল রাউৎ
পিতার নাম: তপন রাউত
বাড়ির নং : n0012
বয়স : 33 লিঙ্গ : পুরুষ
ফটো উপলব্ধ

468 GJT2519338
নাম : পবিত্র রাউত
পিতার নাম: নারায়ণ চন্দ্র রাউত
বাড়ির নং : n0018
বয়স : 38 লিঙ্গ : পুরুষ
ফটো উপলব্ধ

469 WUE2439230
নাম : গৌতম রাউৎ
পিতার নাম: শৈলেন রাউৎ
বাড়ির নং : এন0008
বয়স : 23 লিঙ্গ : পুরুষ
ফটো উপলব্ধ

470 GJT0341255
নাম : কনকলতা রাউৎ
স্বামীর নাম: তপন রাউৎ
বাড়ির নং : n0012
বয়স : 58 লিঙ্গ : মহিলা
ফটো উপলব্ধ

471 WUE2439255
নাম : শর্মিলা রাউৎ
স্বামীর নাম: অঞ্জন কুমার রাউৎ
বাড়ির নং : এন0022
বয়স : 25 লিঙ্গ : মহিলা
ফটো উপলব্ধ

472 GJT1399278
নাম : মলিনা রাউৎ
স্বামীর নাম: শৈলেন রাউৎ
বাড়ির নং : n0022
বয়স : 45 লিঙ্গ : মহিলা
ফটো উপলব্ধ

473 WUE2131605
নাম : জয়শংকর রাউত
পিতার নাম: কমল রাউত
বাড়ির নং : এন0015
বয়স : 26 লিঙ্গ : পুরুষ
ফটো উপলব্ধ

474 WUE1690866
নাম : সুমিত্রা রাউৎ
স্বামীর নাম: সঞ্জয় রাউৎ
বাড়ির নং : n0022
বয়স : 37 লিঙ্গ : মহিলা
ফটো উপলব্ধ

475 GJT1399260
নাম : শৈলেন কুমার রাউৎ
পিতার নাম: বসন্ত রাউৎ
বাড়ির নং : n0022
বয়স : 51 লিঙ্গ : পুরুষ
ফটো উপলব্ধ

476 WUE2009264
নাম : দোলন রাউৎ
স্বামীর নাম: নেপাল রাউৎ
বাড়ির নং : N0012
বয়স : 28 লিঙ্গ : মহিলা
ফটো উপলব্ধ

477 WUE2491736
নাম : অর্জুন শ্যামল
পিতার নাম: রতন শ্যামল
বাড়ির নং : এন0012
বয়স : 23 লিঙ্গ : পুরুষ
ফটো উপলব্ধ

478 WUE1458777
নাম : শ্যামসুন্দর শ্যামল
পিতার নাম: তপন কুমার শ্যামল
বাড়ির নং : n0025
বয়স : 34 লিঙ্গ : পুরুষ
ফটো উপলব্ধ

479 WUE1579358
নাম : চন্দন কুমার শ্যামল
পিতার নাম: তপন কুমার শ্যামল
বাড়ির নং : n0025
বয়স : 33 লিঙ্গ : পুরুষ
ফটো উপলব্ধ

480 WB/32/228/168344
নাম : স্বপন শ্যামল
পিতার নাম: ক্ষেত্রমোহন শ্যামল
বাড়ির নং : n0027
বয়স : 64 লিঙ্গ : পুরুষ
ফটো উপলব্ধ

481 WB/32/228/168031
নাম : অপর্ণা শ্যামল
স্বামীর নাম: স্বপন শ্যামল
বাড়ির নং : n0027
বয়স : 57 লিঙ্গ : মহিলা
ফটো উপলব্ধ

482 WUE1755206
নাম : মৃনাল শ্যামল
পিতার নাম: স্বপন শ্যামল
বাড়ির নং : n0027
বয়স : 30 লিঙ্গ : পুরুষ
ফটো উপলব্ধ

483 WUE1770148
নাম : রতন শ্যামল
পিতার নাম: ক্ষেত্রমোহন শ্যামল
বাড়ির নং : n0028
বয়স : 50 লিঙ্গ : পুরুষ
ফটো উপলব্ধ

484 WUE1458785
নাম : শকুন্তলা শ্যামল
স্বামীর নাম: রতন শ্যামল
বাড়ির নং : n0028
বয়স : 40 লিঙ্গ : মহিলা
ফটো উপলব্ধ

485 WUE2131753
নাম : অশ্বিনী শ্যামল
পিতার নাম: রতন শ্যমল
বাড়ির নং : এন0028
বয়স : 26 লিঙ্গ : পুরুষ
ফটো উপলব্ধ

486 WUE2532026
নাম : তপনকুমার শ্যামল
পিতার নাম: ক্ষেত্রমোহন শ্যামল
বাড়ির নং : n0025
বয়স : 62 লিঙ্গ : পুরুষ
ফটো উপলব্ধ

487 WUE2542652
নাম : দিপালী শ্যামল
স্বামীর নাম: শ্যামসুন্দর শ্যামল
বাড়ির নং : এন0000
বয়স : 21 লিঙ্গ : মহিলা
ফটো উপলব্ধ

488 WUE2236594
নাম : বনবিহরী শীট
পিতার নাম: জটাধারী শীট
বাড়ির নং : n0055
বয়স : 54 লিঙ্গ : পুরুষ
ফটো উপলব্ধ

489 WUE2270254
নাম : গৌরাঙ্গ শীট
পিতার নাম: বনবিহরী শীট
বাড়ির নং : N0127
বয়স : 25 লিঙ্গ : পুরুষ
ফটো উপলব্ধ

490 WUE2236552
নাম : বলরাম শীট
পিতার নাম: জটাধারী শীট
বাড়ির নং : n0057
বয়স : 61 লিঙ্গ : পুরুষ
ফটো উপলব্ধ

491 WUE2439099
নাম : শ্রীহরি শীট
পিতার নাম: ঝাড়েশ্বর শীট
বাড়ির নং : n0059
বয়স : 56 লিঙ্গ : পুরুষ
ফটো উপলব্ধ

492 WUE2009496
নাম : নিত্যানন্দ শীট
পিতার নাম: বনবিহারী শীট
বাড়ির নং : n0108
বয়স : 28 লিঙ্গ : পুরুষ
ফটো উপলব্ধ

493 WB/32/228/168167
নাম : হরেকৃষ্ণ শীট
পিতার নাম: জটাধারী শীট
বাড়ির নং : n0056
বয়স : 68 লিঙ্গ : পুরুষ
ফটো উপলব্ধ

494 WB/32/228/168306
নাম : মীরা শীট
স্বামীর নাম: হরেকৃষ্ণ শীট
বাড়ির নং : n0056
বয়স : 60 লিঙ্গ : মহিলা
ফটো উপলব্ধ

495 WUE1755305
নাম : সবিতা শীট
স্বামীর নাম: গোপীনাথ শীট
বাড়ির নং : n0056
বয়স : 31 লিঙ্গ : মহিলা
ফটো উপলব্ধ

496 WUE1690759
নাম : জগন্নাথ শীট
পিতার নাম: হরেকৃষ্ণ শীট
বাড়ির নং : n0056
বয়স : 31 লিঙ্গ : পুরুষ
ফটো উপলব্ধ

497 WB/32/228/168307
নাম : রেবতী শীট
স্বামীর নাম: বলরাম শীট
বাড়ির নং : n0057
বয়স : 54 লিঙ্গ : মহিলা
ফটো উপলব্ধ

498 WB/32/228/168040
নাম : বিনয় শীট
পিতার নাম: জটাধারী শীট
বাড়ির নং : n0058
বয়স : 53 লিঙ্গ : পুরুষ
ফটো উপলব্ধ

499 WB/32/228/168270
নাম : ঝাড়েশ্বর শীট
পিতার নাম: বৈকুণ্ঠ শীট
বাড়ির নং : n0059
বয়স : 77 লিঙ্গ : পুরুষ
ফটো উপলব্ধ

500 GJT2235968
নাম : ঝর্ণা শীট
স্বামীর নাম: শ্রীহরি শীট
বাড়ির নং : n0059
বয়স : 53 লিঙ্গ : মহিলা
ফটো উপলব্ধ

501 GJT1883768
নাম : কমলাকান্ত শীট
পিতার নাম: ঝাড়েশ্বর শীট
বাড়ির নং : n0059
বয়স : 54 লিঙ্গ : পুরুষ
ফটো উপলব্ধ

502 GJT2578060
নাম : রুম্পা শীট
স্বামীর নাম: কমলাকান্ত শীট
বাড়ির নং : n0059
বয়স : 52 লিঙ্গ : মহিলা
ফটো উপলব্ধ

503 WUE1298082
নাম : পূর্নচন্দ্র শীট
পিতার নাম: ঝাড়েশ্বর শীট
বাড়ির নং : n0059
বয়স : 37 লিঙ্গ : পুরুষ
ফটো উপলব্ধ

504 WUE1298090
নাম : কার্ত্তিক শীট
পিতার নাম: ঝাড়েশ্বর শীট
বাড়ির নং : n0059
বয়স : 36 লিঙ্গ : পুরুষ
ফটো উপলব্ধ

505 WUE1690874
নাম : কল্পনা শীট
স্বামীর নাম: কার্ত্তিক শীট
বাড়ির নং : n0059
বয়স : 34 লিঙ্গ : মহিলা
ফটো উপলব্ধ

506 GJT1883750
নাম : লিপিকা শীট
স্বামীর নাম: বনবিহরী শীট
বাড়ির নং : n0055
বয়স : 44 লিঙ্গ : মহিলা
ফটো উপলব্ধ

507 WUE2282937
নাম : দিলীপ শীট
পিতার নাম: বিনয় শীট
বাড়ির নং : N0058
বয়স : 25 লিঙ্গ : পুরুষ
ফটো উপলব্ধ

508 WUE1690767
নাম : জয়ন্তী শীট
স্বামীর নাম: পূর্ণচন্দ্র শীট
বাড়ির নং : n0059
বয়স : 33 লিঙ্গ : মহিলা
ফটো উপলব্ধ

509 WB/32/228/168279
নাম : গঙ্গাধর শীট
পিতার নাম: বৈকুণ্ঠ শীট
বাড়ির নং : n0060
বয়স : 72 লিঙ্গ : পুরুষ
ফটো উপলব্ধ

510 WB/32/228/168061
নাম : পুষ্পলতা শীট
স্বামীর নাম: গঙ্গাধর শীট
বাড়ির নং : n0060
বয়স : 67 লিঙ্গ : মহিলা
ফটো উপলব্ধ

511 WUE1298108
নাম : রঞ্জন শীট
পিতার নাম: গঙ্গাধর শীট
বাড়ির নং : n0060
বয়স : 36 লিঙ্গ : পুরুষ
ফটো উপলব্ধ

512 WB/32/228/168047
নাম : শকুন্তলা শীট
স্বামীর নাম: পুলিন শীট
বাড়ির নং : n0061
বয়স : 70 লিঙ্গ : মহিলা
ফটো উপলব্ধ

513 WB/32/228/168305
নাম : প্রমীলা শীট
পিতার নাম: পুলিন শীট
বাড়ির নং : n0061
বয়স : 51 লিঙ্গ : মহিলা
ফটো উপলব্ধ

514 GJT2235976
নাম : প্রদীপ শীট
পিতার নাম: পুলিন শীট
বাড়ির নং : n0061
বয়স : 42 লিঙ্গ : পুরুষ
ফটো উপলব্ধ

515 GJT2518942
নাম : উমা সীট
স্বামীর নাম: প্রদীপ সীট
বাড়ির নং : n0061
বয়স : 39 লিঙ্গ : মহিলা
ফটো উপলব্ধ

516 WUE2573046
নাম : সৈকত শীট
পিতার নাম: প্রদীপ শীট
বাড়ির নং : এন0061
বয়স : 21 লিঙ্গ : পুরুষ
ফটো উপলব্ধ

517 WUE1377100
নাম : গোপীনাথ শীট
পিতার নাম: হরেকৃষ্ণ শীট
বাড়ির নং : n0056
বয়স : 38 লিঙ্গ : পুরুষ
ফটো উপলব্ধ

518 WUE2314037
নাম : আজ সরেণ
স্বামীর নাম: বুধিয়া সরেণ
বাড়ির নং : n0078
বয়স : 68 লিঙ্গ : মহিলা
ফটো উপলব্ধ

519 WB/32/228/168172
নাম : লখিয়া সরেণ
স্বামীর নাম: বিনয় সরেণ
বাড়ির নং : n0078
বয়স : 55 লিঙ্গ : মহিলা
ফটো উপলব্ধ

520 WB/32/228/168154
নাম : সিংরায় সরেণ
পিতার নাম: জিতরায় সরেণ
বাড়ির নং : n0078
বয়স : 51 লিঙ্গ : পুরুষ
ফটো উপলব্ধ

521 GJT2518975
নাম : প্রধান সরেন
পিতার নাম: বিনয় সরেন
বাড়ির নং : n0078
বয়স : 38 লিঙ্গ : পুরুষ
ফটো উপলব্ধ

522 WUE1298140
নাম : সাবিত্রী সরেন
স্বামীর নাম: শুকুল সরেন
বাড়ির নং : n0078
বয়স : 35 লিঙ্গ : মহিলা
ফটো উপলব্ধ

523 WUE1458801
নাম : শিব সরেন
মায়ের নাম: আজ সরেন
বাড়ির নং : n0078
বয়স : 35 লিঙ্গ : পুরুষ
ফটো উপলব্ধ

524 WB/32/228/168399
নাম : মঙ্গল সরেণ
পিতার নাম: বকুল সরেণ
বাড়ির নং : n0079
বয়স : 55 লিঙ্গ : পুরুষ
ফটো উপলব্ধ

525 WB/32/228/168271
নাম : সুমী সরেণ
স্বামীর নাম: লাছু সরেণ
বাড়ির নং : n0079
বয়স : 62 লিঙ্গ : মহিলা
ফটো উপলব্ধ

526 GJT2235984
নাম : কাপরা সরেণ
স্বামীর নাম: সুরায় সরেন
বাড়ির নং : n0079
বয়স : 68 লিঙ্গ : মহিলা
ফটো উপলব্ধ

527 GJT1399203
নাম : মানকো সরেন
স্বামীর নাম: মঙ্গল সরেন
বাড়ির নং : n0079
বয়স : 47 লিঙ্গ : মহিলা
ফটো উপলব্ধ

528 WUE1038280
নাম : বকুল সরেন
পিতার নাম: লাছু সরেন
বাড়ির নং : n0079
বয়স : 38 লিঙ্গ : পুরুষ
ফটো উপলব্ধ

529 WUE1579457
নাম : রামজিৎ সরেন
পিতার নাম: লাছু সরেন
বাড়ির নং : n0079
বয়স : 33 লিঙ্গ : পুরুষ
ফটো উপলব্ধ

530 GJT2578086
নাম : শ্যামেশ্বর সরেন
পিতার নাম: সুরাই সরেন
বাড়ির নং : n0079
বয়স : 43 লিঙ্গ : পুরুষ
ফটো উপলব্ধ

531 WUE1690882
নাম : লিলি সরেন
স্বামীর নাম: শ্যামেশ্বর সরেন
বাড়ির নং : n0079
বয়স : 35 লিঙ্গ : মহিলা
ফটো উপলব্ধ

532 GJT2578136
নাম : বানেশ্বর সরেন
পিতার নাম: সুরাই সরেন
বাড়ির নং : n0079
বয়স : 37 লিঙ্গ : পুরুষ
ফটো উপলব্ধ

533 WUE2313856
নাম : মুঙ্গলি সরেন
স্বামীর নাম: প্রধান সরেন
বাড়ির নং : এন0078
বয়স : 24 লিঙ্গ : মহিলা
ফটো উপলব্ধ

534 WUE2056414
নাম : আরতি সেরেন
স্বামীর নাম: গুনাধর সেরেন
বাড়ির নং : n0078
বয়স : 28 লিঙ্গ : মহিলা
ফটো উপলব্ধ

535 WUE1867639
নাম : সুরাই সরেন
পিতার নাম: বিনয় সরেন
বাড়ির নং : n0078
বয়স : 29 লিঙ্গ : পুরুষ
ফটো উপলব্ধ

536 WUE2236578
নাম : লাছু সরেন
পিতার নাম: বকুল সরেণ
বাড়ির নং : n0079
বয়স : 67 লিঙ্গ : পুরুষ
ফটো উপলব্ধ

537 WUE1690635
নাম : দেবী সরেন
পিতার নাম: সুরাই সরেন
বাড়ির নং : n0079
বয়স : 33 লিঙ্গ : মহিলা
ফটো উপলব্ধ

538 WUE2313989
নাম : শিবানী সরেন
পিতার নাম: মঙ্গল সরেন
বাড়ির নং : এন0079
বয়স : 24 লিঙ্গ : মহিলা
ফটো উপলব্ধ

539 WUE2569036
নাম : শিবপ্রসাদ সরেন
পিতার নাম: মঙ্গল সরেন
বাড়ির নং : এন0079
বয়স : 23 লিঙ্গ : পুরুষ
ফটো উপলব্ধ

540 WUE2567923
নাম : সিনগো সরেন
পিতার নাম: মঙ্গল সরেন
বাড়ির নং : এন0079
বয়স : 21 লিঙ্গ : মহিলা
ফটো উপলব্ধ

541 WUE2130557
নাম : মুচিরাম সরেন
পিতার নাম: মঙ্গল সরেন
বাড়ির নং : না
বয়স : 28 লিঙ্গ : পুরুষ
ফটো উপলব্ধ

542 GJT2519023
নাম : দাশরথী সরেন
পিতার নাম: লছমন সরেন
বাড়ির নং : n0080
বয়স : 49 লিঙ্গ : পুরুষ
ফটো উপলব্ধ

543 WUE1690890
নাম : সোমবারী সরেন
স্বামীর নাম: সনাতন সরেন
বাড়ির নং : n0082
বয়স : 35 লিঙ্গ : মহিলা
ফটো উপলব্ধ

544 GJT2422467
নাম : সনাতন সরেন
পিতার নাম: হর সরেন
বাড়ির নং : n0082
বয়স : 45 লিঙ্গ : পুরুষ
ফটো উপলব্ধ

545 WB/32/228/168261
নাম : ফুলমণি সরেণ
স্বামীর নাম: হর সরেণ
বাড়ির নং : n0082
বয়স : 62 লিঙ্গ : মহিলা
ফটো উপলব্ধ

546 WUE1690650
নাম : রীতা সরেন
পিতার নাম: মঙ্গল সরেন
বাড়ির নং : n0080
বয়স : 33 লিঙ্গ : মহিলা
ফটো উপলব্ধ

547 WUE2131738
নাম : দীপু সরেন
পিতার নাম: দাশরথী সরেন
বাড়ির নং : এন0080
বয়স : 26 লিঙ্গ : পুরুষ
ফটো উপলব্ধ

548 WUE2131894
নাম : রুইয়া সরেন
পিতার নাম: মুচিরাম সরেন
বাড়ির নং : এন0080
বয়স : 28 লিঙ্গ : পুরুষ
ফটো উপলব্ধ

549 GJT2518827
নাম : দেবী সরেন
স্বামীর নাম: দাশরথী সরেন
বাড়ির নং : n0080
বয়স : 43 লিঙ্গ : মহিলা
ফটো উপলব্ধ

550 GJT2519031
নাম : কাপড়া সরেন
স্বামীর নাম: সুনিল সরেন
বাড়ির নং : n0080
বয়স : 48 লিঙ্গ : মহিলা
ফটো উপলব্ধ

551 GJT2518926
নাম : সুনিল সরেন
পিতার নাম: সিঙ্গু সরেন
বাড়ির নং : n0080
বয়স : 52 লিঙ্গ : পুরুষ
ফটো উপলব্ধ

552 WUE2009413
নাম : লক্ষ্মী সরেন
স্বামীর নাম: ধনুরাম সরেন
বাড়ির নং : n0100
বয়স : 42 লিঙ্গ : মহিলা
ফটো উপলব্ধ

553 WUE2009546
নাম : শন্তু সরেন
পিতার নাম: হর সরেন
বাড়ির নং : n0113
বয়স : 29 লিঙ্গ : পুরুষ
ফটো উপলব্ধ

554 WUE2029627
নাম : গীর্থ সরেন
স্বামীর নাম: বানেশ্বর সরেন
বাড়ির নং : n0125
বয়স : 29 লিঙ্গ : মহিলা
ফটো উপলব্ধ

555 WUE2029668
নাম : শকুন্তলা সরেন
পিতার নাম: বুধিয়া সরেন
বাড়ির নং : n0129
বয়স : 29 লিঙ্গ : মহিলা
ফটো উপলব্ধ

556 WUE2029593
নাম : গুরুবারী সরেন
স্বামীর নাম: বকুল সরেন
বাড়ির নং : n0121
বয়স : 30 লিঙ্গ : মহিলা
ফটো উপলব্ধ

557 WUE2313997
নাম : গুরুবারী সরেন
স্বামীর নাম: মুচিরাম সরেন
বাড়ির নং : না
বয়স : 25 লিঙ্গ : মহিলা
ফটো উপলব্ধ

558 WUE2282887
নাম : ধনুরাম সরেন
পিতার নাম: সুনীল সরেন
বাড়ির নং : N0080
বয়স : 25 লিঙ্গ : পুরুষ
ফটো উপলব্ধ

559 WUE2131985
নাম : শ্যাম সরেন
পিতার নাম: হর সরেন
বাড়ির নং : এন0131
বয়স : 37 লিঙ্গ : পুরুষ
ফটো উপলব্ধ

560 WB/32/228/168402
নাম : ধনুরাম সরেণ
পিতার নাম: সিংগু সরেণ
বাড়ির নং : n0080
বয়স : 51 লিঙ্গ : পুরুষ
ফটো উপলব্ধ

561 GJT0341867
নাম : মঙ্গল সরেন
পিতার নাম: সিংগু সরেন
বাড়ির নং : n0080
বয়স : 58 লিঙ্গ : পুরুষ
ফটো উপলব্ধ

562 GJT2518819
নাম : লালমোহন সরেন
পিতার নাম: সিংগু সরেন
বাড়ির নং : n0080
বয়স : 45 লিঙ্গ : পুরুষ
ফটো উপলব্ধ

563 GJT2518835
নাম : ঝুমা সরেন
স্বামীর নাম: লালমোহন সরেন
বাড়ির নং : n0080
বয়স : 39 লিঙ্গ : মহিলা
ফটো উপলব্ধ

564 WUE1867951
নাম : সরস্বতী সরেন
পিতার নাম: মঙ্গল সরেন
বাড়ির নং : n0080
বয়স : 29 লিঙ্গ : মহিলা
ফটো উপলব্ধ

565 WUE2314029
নাম : পার্ব্বতী সরেণ
স্বামীর নাম: মঙ্গলা সরেণ
বাড়ির নং : n0080
বয়স : 51 লিঙ্গ : মহিলা
ফটো উপলব্ধ

566 WUE2313963
নাম : রূপালী সরেন
পিতার নাম: মঙ্গল সরেন
বাড়ির নং : এন0080
বয়স : 24 লিঙ্গ : মহিলা
ফটো উপলব্ধ

567 WUE2313864
নাম : হিরা সরেন
স্বামীর নাম: শন্তু সরেন
বাড়ির নং : এন0113
বয়স : 25 লিঙ্গ : মহিলা
ফটো উপলব্ধ

568 GJT2578102
নাম : দুলু সরেন
পিতার নাম: হরপ্রসাদ সরেন
বাড়ির নং : n0082
বয়স : 44 লিঙ্গ : মহিলা
ফটো উপলব্ধ

569 WUE2379014
নাম : হর সরেন
পিতার নাম: মঙ্গলা সরেণ
বাড়ির নং : n0082
বয়স : 73 লিঙ্গ : পুরুষ
ফটো উপলব্ধ

570 WUE2439206
নাম : রঞ্জিত সারেন
পিতার নাম: সুনিল সারেন
বাড়ির নং : এন0080
বয়স : 26 লিঙ্গ : পুরুষ
ফটো উপলব্ধ

571 WUE2439172
নাম : রাহুল সরেন
পিতার নাম: লালমোহন সরেন
বাড়ির নং : এন0080
বয়স : 23 লিঙ্গ : পুরুষ
ফটো উপলব্ধ

572 WUE2131977
নাম : বুধি সরেন
অন্যান্য: মুচিরাম সরেন
বাড়ির নং : না
বয়স : 65 লিঙ্গ : মহিলা
ফটো উপলব্ধ
ADJUDICATION

573 WB/32/228/168179
নাম : ফুলেশ্বর সাঁতড়া
পিতার নাম: হরেন্দ্র সাঁতড়া
বাড়ির নং : n0052
বয়স : 50 লিঙ্গ : পুরুষ
ফটো উপলব্ধ

574 WUE2491728
নাম : অমিত সাঁতরা
পিতার নাম: ফুলেশ্বর সাঁতরা
বাড়ির নং : এন0052
বয়স : 22 লিঙ্গ : পুরুষ
ফটো উপলব্ধ

575 GJT2578110
নাম : সবিতা সাঁতরা
স্বামীর নাম: ফুলেশ্বর সাঁতরা
বাড়ির নং : n0052
বয়স : 41 লিঙ্গ : মহিলা
ফটো উপলব্ধ

576 WUE1038397
নাম : কবিতা সাঁতরা
স্বামীর নাম: রামেশ্বর সাঁতরা
বাড়ির নং : n0052
বয়স : 41 লিঙ্গ : মহিলা
ফটো উপলব্ধ

577 WB/32/228/168121
নাম : রামেশ্বর সাঁতরা
পিতার নাম: হরেন্দ্র সাঁতরা
বাড়ির নং : n0052
বয়স : 54 লিঙ্গ : পুরুষ
ফটো উপলব্ধ

578 WUE1038488
নাম : বাবলু হেমরম
মায়ের নাম: জবা হেমরম
বাড়ির নং : n0072
বয়স : 43 লিঙ্গ : পুরুষ
ফটো উপলব্ধ

579 WUE1690908
নাম : কাজল হেমরম
স্বামীর নাম: কালিপদ হেমরম
বাড়ির নং : n0072
বয়স : 35 লিঙ্গ : মহিলা
ফটো উপলব্ধ

580 GJT2236008
নাম : খোকন হেমরম
পিতার নাম: কটিয়া হেমরম
বাড়ির নং : n0072
বয়স : 46 লিঙ্গ : পুরুষ
ফটো উপলব্ধ

581 WUE1458827
নাম : সুবল হেমরম
পিতার নাম: রাম হেমরম
বাড়ির নং : n0071
বয়স : 33 লিঙ্গ : পুরুষ
ফটো উপলব্ধ

582 WUE1298132
নাম : সুরেন্দ্র হেমরম
পিতার নাম: রাম হেমরম
বাড়ির নং : n0071
বয়স : 36 লিঙ্গ : পুরুষ
ফটো উপলব্ধ

583 WB/32/228/168588
নাম : মাহি হেমরম
স্বামীর নাম: রাম হেমরম
বাড়ির নং : n0071
বয়স : 53 লিঙ্গ : মহিলা
ফটো উপলব্ধ

584 WB/32/228/168587
নাম : রাম হেমরম
পিতার নাম: মাসংা হেমরম
বাড়ির নং : n0071
বয়স : 57 লিঙ্গ : পুরুষ
ফটো উপলব্ধ

585 WB/32/228/168207
নাম : গুরুবারী হেমরম
স্বামীর নাম: রবি হেমরম
বাড়ির নং : n0070
বয়স : 62 লিঙ্গ : মহিলা
ফটো উপলব্ধ

586 WUE1038553
নাম : মল্লিকা হেমরম
স্বামীর নাম: বুদ্ধদেব হেমরম
বাড়ির নং : n0069
বয়স : 38 লিঙ্গ : মহিলা
ফটো উপলব্ধ

587 GJT2422475
নাম : বুদ্ধদেব হেমরম
পিতার নাম: ভানু হেমরম
বাড়ির নং : n0069
বয়স : 45 লিঙ্গ : পুরুষ
ফটো উপলব্ধ

588 WB/32/228/168208
নাম : সুমী হেমরম
স্বামীর নাম: ভানু হেমরম
বাড়ির নং : n0069
বয়স : 59 লিঙ্গ : মহিলা
ফটো উপলব্ধ

589 WUE1038454
নাম : অর্জুন হেমরম
পিতার নাম: রামসাই হেমরম
বাড়ির নং : n0093
বয়স : 43 লিঙ্গ : পুরুষ
ফটো উপলব্ধ

590 WUE1690775
নাম : সুকুমার হেমরম
পিতার নাম: রবি হেমরম
বাড়ির নং : n0070
বয়স : 36 লিঙ্গ : পুরুষ
ফটো উপলব্ধ

591 WUE1458835
নাম : সীতা হেমরম
স্বামীর নাম: খোকন হেমরম
বাড়ির নং : n0072
বয়স : 41 লিঙ্গ : মহিলা
ফটো উপলব্ধ

592 WUE1867902
নাম : বাপী হাঁসদা
পিতার নাম: বলাই হাঁসদা
বাড়ির নং : n0092
বয়স : 38 লিঙ্গ : পুরুষ
ফটো উপলব্ধ

593 WUE2282911
নাম : মমতা হেমরম
স্বামীর নাম: সুবল হেমরম
বাড়ির নং : N0071
বয়স : 28 লিঙ্গ : মহিলা
ফটো উপলব্ধ

594 WUE2056372
নাম : মাধবি হেমরম
স্বামীর নাম: সুকুমার হেমরম
বাড়ির নং : না
বয়স : 27 লিঙ্গ : মহিলা
ফটো উপলব্ধ

595 WUE2056398
নাম : অমিতা হেমরম
স্বামীর নাম: সুরেন্দ্র হেমরম
বাড়ির নং : না
বয়স : 27 লিঙ্গ : মহিলা
ফটো উপলব্ধ

596 WB/32/228/168390
নাম : লীলিবালা ত্রিপাঠী
স্বামীর নাম: বীরেন্দ্র ত্রিপাঠী
বাড়ির নং : এন0093
বয়স : 54 লিঙ্গ : মহিলা
ফটো উপলব্ধ

597 WB/32/228/168516
নাম : ভানু হেমরম
পিতার নাম: মাসাং হেমরম
বাড়ির নং : n0069
বয়স : 62 লিঙ্গ : পুরুষ
ফটো উপলব্ধ

598 WB/32/228/168592
নাম : ভরত হেমরম
পিতার নাম: রামসাই হেমরম
বাড়ির নং : n0093
বয়স : 55 লিঙ্গ : পুরুষ
ফটো উপলব্ধ

599 WUE1038447
নাম : মালতি হেমরম
স্বামীর নাম: ভরত হেমরম
বাড়ির নং : n0093
বয়স : 46 লিঙ্গ : মহিলা
ফটো উপলব্ধ

600 WUE1038462
নাম : বাসন্তী হেমরম
স্বামীর নাম: অর্জুন হেমরম
বাড়ির নং : n0093
বয়স : 38 লিঙ্গ : মহিলা
ফটো উপলব্ধ

601 WUE2573061
নাম : রামসাই হেমরম
পিতার নাম: অর্জুন হেমরম
বাড়ির নং : এন0093
বয়স : 23 লিঙ্গ : পুরুষ
ফটো উপলব্ধ

602 WUE2572956
নাম : তাপস হেমরম
পিতার নাম: ভরত হেমরম
বাড়ির নং : এন0093
বয়স : 21 লিঙ্গ : পুরুষ
ফটো উপলব্ধ

603 WUE1867829
নাম : টিপরী হেমরম
পিতার নাম: চৈতন্য হেমরম
বাড়ির নং : n0092
বয়স : 46 লিঙ্গ : মহিলা
ফটো উপলব্ধ

604 WUE1867837
নাম : সনাতন হেমরম
পিতার নাম: চৈতন্য হেমরম
বাড়ির নং : n0092
বয়স : 30 লিঙ্গ : পুরুষ
ফটো উপলব্ধ

605 WUE1867845
নাম : প্রধান হেমরম
পিতার নাম: চৈতন্য হেমরম
বাড়ির নং : n0092
বয়স : 29 লিঙ্গ : পুরুষ
ফটো উপলব্ধ

606 WUE1867852
নাম : শুকুল মনী হেমরম
স্বামীর নাম: প্রধান হেমরম
বাড়ির নং : n0092
বয়স : 29 লিঙ্গ : মহিলা
ফটো উপলব্ধ

607 WUE2056521
নাম : মানক হেমরম
স্বামীর নাম: সনাতন হেমরম
বাড়ির নং : n0092
বয়স : 28 লিঙ্গ : মহিলা
ফটো উপলব্ধ

608 WUE2602944
নাম : দুলালী সরেন
স্বামীর নাম: সুরাই সরেন
বাড়ির নং : এন0078
বয়স : 28 লিঙ্গ : মহিলা
ফটো উপলব্ধ

609 WUE2613180
নাম : পায়েল প্রধান
পিতার নাম: দুর্গা শঙ্কর প্রধান
বাড়ির নং : এন0003
বয়স : 28 লিঙ্গ : মহিলা
ফটো উপলব্ধ

610 WUE2613271
নাম : শান্তনু প্রধান
পিতার নাম: দুর্গা শঙ্কর প্রধান
বাড়ির নং : এন0003
বয়স : 21 লিঙ্গ : পুরুষ
ফটো উপলব্ধ

611 WUE2616688
নাম : প্রকিতী ঘোড়াই
পিতার নাম: মনোরঞ্জন ঘোড়াই
বাড়ির নং : এন0034
বয়স : 21 লিঙ্গ : মহিলা
ফটো উপলব্ধ

612 WUE2617777
নাম : প্রভা রাউত
স্বামীর নাম: দীপক রাউত
বাড়ির নং : এন0048
বয়স : 25 লিঙ্গ : মহিলা
ফটো উপলব্ধ

613 WUE2634830
নাম : মমতা মান্ডি
স্বামীর নাম: রাজেন্দ্র মান্ডি
বাড়ির নং : এন0067
বয়স : 27 লিঙ্গ : মহিলা
ফটো উপলব্ধ

614 WUE2634897
নাম : লক্ষ্মী মুর্মু
স্বামীর নাম: সুমন মুর্মু
বাড়ির নং : এন0074
বয়স : 21 লিঙ্গ : মহিলা
ফটো উপলব্ধ

615 WUE2636330
নাম : সন্দীপ টুডু
পিতার নাম: শ্যামসুন্দর টুডু
বাড়ির নং : এন0083
বয়স : 22 লিঙ্গ : পুরুষ
ফটো উপলব্ধ

616 WUE2636348
নাম : খুকুমণী শীট
পিতার নাম: শ্রীহরি শীট
বাড়ির নং : এন0059
বয়স : 20 লিঙ্গ : মহিলা
ফটো উপলব্ধ

617 WUE2636389
নাম : চম্পা মান্ডি
পিতার নাম: বাচ্চু মান্ডি
বাড়ির নং : এন0076
বয়স : 20 লিঙ্গ : মহিলা
ফটো উপলব্ধ

618 WUE2636397
নাম : বীণা শীট
পিতার নাম: বলরাম শীট
বাড়ির নং : এন0057
বয়স : 20 লিঙ্গ : মহিলা
ফটো উপলব্ধ

619 WUE2636405
নাম : সুমন মুর্মু
পিতার নাম: শিব মুর্মু
বাড়ির নং : এন0074
বয়স : 20 লিঙ্গ : পুরুষ
ফটো উপলব্ধ

620 WUE2636413
নাম : দীনেশ মুর্মু
পিতার নাম: রেন্টী মুর্মু
বাড়ির নং : এন0066
বয়স : 21 লিঙ্গ : পুরুষ
ফটো উপলব্ধ

621 WUE2636421
নাম : বর্ষা ঘোড়াই
পিতার নাম: বিজয় ঘোড়াই
বাড়ির নং : এন0044
বয়স : 21 লিঙ্গ : মহিলা
ফটো উপলব্ধ

622 WUE2636439
নাম : অজয় হেমরম
পিতার নাম: অর্জুন হেমরম
বাড়ির নং : এন0093
বয়স : 20 লিঙ্গ : পুরুষ
ফটো উপলব্ধ

623 WUE2636447
নাম : সুব্রত দাস
পিতার নাম: দেবব্রত দাস
বাড়ির নং : এন0009
বয়স : 20 লিঙ্গ : পুরুষ
ফটো উপলব্ধ

624 WUE2636488
নাম : সোমবারি মুর্মু
স্বামীর নাম: সোমাই মুর্মু
বাড়ির নং : এন0063
বয়স : 25 লিঙ্গ : মহিলা
ফটো উপলব্ধ

625 WUE2636496
নাম : গৌরী সরেন
স্বামীর নাম: শিব সরেন
বাড়ির নং : এন0078
বয়স : 25 লিঙ্গ : মহিলা
ফটো উপলব্ধ

626 WUE2637551
নাম : রিয়া রাউত
পিতার নাম: ননীগোপাল রাউত
বাড়ির নং : এন0016
বয়স : 20 লিঙ্গ : মহিলা
ফটো উপলব্ধ

627 WUE2637569
নাম : জবা ঘোড়াই
স্বামীর নাম: মানিক ঘোড়াই
বাড়ির নং : এন0047
বয়স : 33 লিঙ্গ : মহিলা
ফটো উপলব্ধ

628 WUE2637627
নাম : কাকলি শীট
পিতার নাম: বিনয় শীট
বাড়ির নং : এন0058
বয়স : 20 লিঙ্গ : মহিলা
ফটো উপলব্ধ

629 WUE2637692
নাম : শ্রাবনী দাস
পিতার নাম: রমানাথ দাস
বাড়ির নং : এন0009
বয়স : 20 লিঙ্গ : মহিলা
ফটো উপলব্ধ

630 WUE2641371
নাম : সোনালী মন্ডল
পিতার নাম: তপন মন্ডল
বাড়ির নং : এন0095
বয়স : 23 লিঙ্গ : মহিলা
ফটো উপলব্ধ

631 WUE2644631
নাম : সুমন মুর্মু
পিতার নাম: শুকুল মুর্মু
বাড়ির নং : এন0081
বয়স : 21 লিঙ্গ : পুরুষ
ফটো উপলব্ধ

632 AEF2219830
নাম : তনুশ্রী মুর্মু
স্বামীর নাম: দুলাল মুর্মু
বাড়ির নং : এন০০৬৪
বয়স : 26 লিঙ্গ : মহিলা
ফটো উপলব্ধ

নির্বাচক সংখ্যার সারসংক্ষেপ :

A) নির্বাচকের সংখ্যা :

		নির্বাচক তালিকার প্রকৃতি	নির্বাচক তালিকার পরিচিতি :	নির্বাচকের সংখ্যা :			
				পুরুষ	মহিলা	তৃতীয় লিঙ্গ	মোট
I	মূল তালিকা	মূল তালিকা	বিশেষ নিবিড় সংশোধনী ২০২৬-এর চূড়ান্ত ভোটার তালিকা	335	297	0	632
II	1- সংযোজন তালিকা	সংযোজনী 1	বিশেষ সংক্ষিপ্ত সংশোধন 2026	0	0	0	0
III	2- বিয়োজন তালিকা	সংযোজনী 1	বিশেষ সংক্ষিপ্ত সংশোধন 2026	0	0	0	0
IV	'লিঙ্গ ক্ষেত্রের' পরিবর্তনের কারণে পার্থক্য			0	0	0	0
নির্বাচকের মোট সংখ্যা (I+II-III+IV)				335	297	0	632

B) ত্রুটি সংশোধনের সংখ্যা :

নির্বাচক তালিকার প্রকৃতি	নির্বাচক তালিকার পরিচিতি :	ত্রুটি সংশোধনের সংখ্যা :
সংযোজনী 1	বিশেষ সংক্ষিপ্ত সংশোধন 2026	0

নির্বাচক নিবন্ধন আধিকারিকের স্বাক্ষর

E-মৃত, S-স্থানান্তরিত, R-একাধিকবার অন্তর্ভুক্ত, M-নিখোঁজ, Q-যোগ্য নহে