নির্বাচক তালিকা 2026 S25 পশ্চিমবঙ্গ

বিধানসভা নির্বাচনক্ষেত্রের নং, নাম ও সংরক্ষণের স্থিতি : 92 - কল্যাণী (তপশীলি জাতি)	অংশ নং : 268
বিধানসভা নির্বাচনক্ষেত্রটি যে লোকসভা নির্বাচনক্ষেত্রের / ক্ষেত্রসমুহের অন্তর্ভূক্ত তার নং, নাম ও সংরক্ষণ স্থিতি : 14 - বনগাঁ (তপশীলি জাতি)	

1. সংশোধনের পূর্ণ বিবরণ

সংশোধনের বৎসর : 2026 ভিত্তি তারিখ : 01-01-2026 সংশোধনের প্রকৃতি : বিশেষ নিবিড় সংশোধনী 2026 প্রকাশনার তারিখ : 28-02-2026	নির্বাচক তালিকার পরিচিতি : বিশেষ নিবিড় সংশোধনী ২০২৬-এর চূড়ান্ত ভোটার তালিকা

2. অংশ ও নির্বাচনী এলাকার পূর্ণ বিবরণ :

অংশের ভাগ নং ও নাম :

1-কানপুর সম্পুর্ন,

প্রধান শহর/গ্রাম	: গয়েশপুর
ওয়ার্ড	: 014
থানা	: কল্যাণী
গ্রাম পঞ্চায়েত	:
ব্লক	:
মহকুমা	: কল্যাণী
জেলা	: নদীয়া
পিন	: 741250

3. ভোট গ্রহন কেন্দ্রের পূর্ণ বিবরণ :

ভোট গ্রহন কেন্দ্রের নং, নাম : 268 - আনন্দপল্লী অঙ্গনওয়াড়ী কেন্দ্র ভোট গ্রহন কেন্দ্রের ঠিকানা : আনন্দপল্লী অঙ্গনওয়াড়ী কেন্দ্র, রুম নং-১, আনন্দপল্লী, গয়েশপুর পৌরসভা	ভোট গ্রহন কেন্দ্রের শ্রেণী :	শহরাঞ্চল
	এই অংশে সহায়ক ভোটগ্রহন কেন্দ্রের সংখ্যা :	0

4. নির্বাচকের সংখ্যা :

প্রথম ক্রমিক নং	শেষ ক্রমিক নং	মোট সংখ্যা			
		পুরুষ	মহিলা	তৃতীয় লিঙ্গ	মোট
1	1100	550	503	0	1053

নির্বাচক নিবন্ধন আধিকারিকের স্বাক্ষর

Nazri Naksha	Google Map View
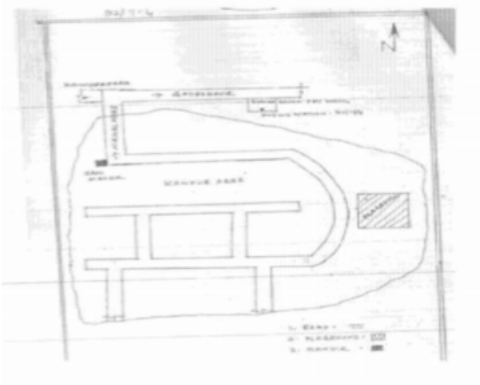	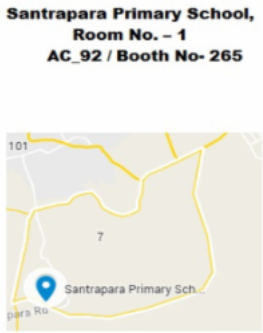

Polling Station Building Front View	Polling Station Front View

Cad View	Key MAP View
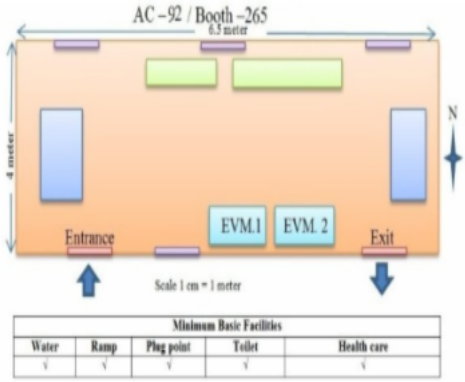	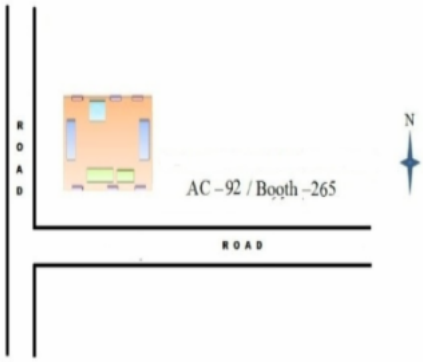

1 UHG1349356
নাম : রীতা অধিকারী
স্বামীর নাম: রমেন অধিকারী
বাড়ির নং : n0101
বয়স : 38 লিঙ্গ : মহিলা
ফটো উপলব্ধ

2 WB/12/082/582133
নাম : মায়া অধিকারী
স্বামীর নাম: তরুন অধিকারী
বাড়ির নং : n0095
বয়স : 67 লিঙ্গ : মহিলা
ফটো উপলব্ধ

3 CRZ3629904
নাম : তন্ময় অধিকারী
পিতার নাম: তরুন অধিকারী
বাড়ির নং : n0095
বয়স : 38 লিঙ্গ : পুরুষ
ফটো উপলব্ধ

4 UHG1348887
নাম : কৃষ্ণা অধিকারী
পিতার নাম: তরুন অধিকারী
বাড়ির নং : n0095
বয়স : 36 লিঙ্গ : পুরুষ
ফটো উপলব্ধ

5 WB/12/082/582135
নাম : তরুন অধিকারী
পিতার নাম: তারাপদ অধিকারী
বাড়ির নং : n0095
বয়স : 67 লিঙ্গ : পুরুষ
ফটো উপলব্ধ

6 UHG2442788
নাম : শ্রীবস অধিকারী
পিতার নাম: তারাপদ অধিকারী
বাড়ির নং : n0095
বয়স : 59 লিঙ্গ : পুরুষ
ফটো উপলব্ধ

7 UHG2445005
নাম : অঞ্জনা অধিকারী
স্বামীর নাম: শ্রীবাস অধিকারী
বাড়ির নং : n0095
বয়স : 54 লিঙ্গ : মহিলা
ফটো উপলব্ধ

8 WB/12/082/582314
নাম : কালাচাঁদ সরকার
পিতার নাম: বিশ্বনাথ সরকার
বাড়ির নং : n0095
বয়স : 50 লিঙ্গ : পুরুষ
ফটো উপলব্ধ

9 WB/12/082/582026
নাম : রমেশ অধিকারী
পিতার নাম: যাঞ্জেশ্বর অধিকারী
বাড়ির নং : n0101
বয়স : 69 লিঙ্গ : পুরুষ
ফটো উপলব্ধ

10 WB/12/082/582250
নাম : আলো অধিকারী
স্বামীর নাম: রমেশ অধিকারী
বাড়ির নং : n0101
বয়স : 63 লিঙ্গ : মহিলা
ফটো উপলব্ধ

11 UHG1985712
নাম : রাজু অধিকারী
পিতার নাম: রমেশ অধিকারী
বাড়ির নং : n0101
বয়স : 29 লিঙ্গ : পুরুষ
ফটো উপলব্ধ

12 CRZ2227940
নাম : বকুল অধিকারী
স্বামীর নাম: রবি অধিকারী
বাড়ির নং : n0101
বয়স : 63 লিঙ্গ : মহিলা
ফটো উপলব্ধ

13 CRZ3171683
নাম : রমেন অধিকারী
পিতার নাম: রবি অধিকারী
বাড়ির নং : n0101
বয়স : 39 লিঙ্গ : পুরুষ
ফটো উপলব্ধ

14 UHG2280105
নাম : সুব্রত অধিকারী
পিতার নাম: শ্রীবাস অধিকারী
বাড়ির নং : n0332
বয়স : 26 লিঙ্গ : পুরুষ
ফটো উপলব্ধ

15 XLL1357367
নাম : পাপিয়া অধিকারী
স্বামীর নাম: তনময়, অধিকারী
বাড়ির নং : N0095
বয়স : 34 লিঙ্গ : মহিলা
ফটো উপলব্ধ

16 UHG2347136
নাম : নমিতা মন্ডল
পিতার নাম: শান্তি মন্ডল
বাড়ির নং : 0174
বয়স : 27 লিঙ্গ : মহিলা
ফটো উপলব্ধ

17 UHG2311173
নাম : শিপ্রা অধিকারী
পিতার নাম: শ্রীবাস অধিকারী
বাড়ির নং : এন0095
বয়স : 25 লিঙ্গ : মহিলা
ফটো উপলব্ধ

18 UHG2657948
নাম : মিঠু ঘোষ
স্বামীর নাম: সোমেন্দ্র ঘোষ
বাড়ির নং : এন0544
বয়স : 28 লিঙ্গ : মহিলা
ফটো উপলব্ধ

19 UHG2181220
নাম : পুজা জয়ধর
স্বামীর নাম: মিন্টু জয়ধর
বাড়ির নং : এন0544
বয়স : 28 লিঙ্গ : মহিলা
ফটো উপলব্ধ

20 UHG2657781
নাম : সোমা দত্ত কুণ্ডু
স্বামীর নাম: অনীক দত্ত
বাড়ির নং : এন0544
বয়স : 33 লিঙ্গ : মহিলা
ফটো উপলব্ধ

Q 21 WB/12/082/624716
নাম : সুলতা অধীকারী
স্বামীর নাম: খোকন অধীকারী
বাড়ির নং : এন0544
বয়স : 60 লিঙ্গ : মহিলা
DELETED
ফটো উপলব্ধ

22 REO1322981
নাম : রুপা ঘোষ পাল
স্বামীর নাম: আশিষ কুমার ঘোষ
বাড়ির নং : 111/126
বয়স : 35 লিঙ্গ : মহিলা
ফটো উপলব্ধ

Q 23 UHG2455145
নাম : ইলা আচার্য্য
স্বামীর নাম: বিশ্বজিৎ আচার্য্য
বাড়ির নং :
বয়স : 61 লিঙ্গ : মহিলা
DELETED
ফটো উপলব্ধ

24 UHG1721455
নাম : অচিন্ত আচার্য্য
পিতার নাম: বিশ্বজিৎ আচার্য্য
বাড়ির নং : n0034
বয়স : 31 লিঙ্গ : পুরুষ
ফটো উপলব্ধ

25 LQD1436021
নাম : শ্যামসুন্দর বিশ্বাস
পিতার নাম: নারায়ন চন্দ্র বিশ্বাস
বাড়ির নং : কানপুর
বয়স : 44 লিঙ্গ : পুরুষ
ফটো উপলব্ধ

26 UHG1482967
নাম : রিংকু আচার্য্য
পিতার নাম: বিশ্বজিৎ আচার্য্য
বাড়ির নং : n0234
বয়স : 39 লিঙ্গ : মহিলা
ফটো উপলব্ধ

27 WB/12/082/582549
নাম : রতন কুন্ডু
পিতার নাম: ভদ্রকান্ত কুন্ডু
বাড়ির নং : n0098
বয়স : 66 লিঙ্গ : পুরুষ
ফটো উপলব্ধ

28 WB/12/082/582411
নাম : আলো কুন্ডু
স্বামীর নাম: রতন কুন্ডু
বাড়ির নং : n0098
বয়স : 62 লিঙ্গ : মহিলা
ফটো উপলব্ধ

29 CRZ3630100
নাম : সুব্রত কুণ্ডু
পিতার নাম: রতন কুণ্ডু
বাড়ির নং : n0098
বয়স : 38 লিঙ্গ : পুরুষ
ফটো উপলব্ধ

30 UHG1483239
নাম : গঙ্গা কুন্ডু
স্বামীর নাম: তারক কুন্ডু
বাড়ির নং : n0240
বয়স : 56 লিঙ্গ : মহিলা
ফটো উপলব্ধ

31 UHG1721240
নাম : সাগর কুন্ডু
পিতার নাম: তারক কুন্ডু
বাড়ির নং : n0240
বয়স : 31 লিঙ্গ : পুরুষ
ফটো উপলব্ধ

32 WB/12/082/582571
নাম : যমুনা কুন্ডু
স্বামীর নাম: গুরুপদ কুন্ডু
বাড়ির নং : n0011
বয়স : 69 লিঙ্গ : মহিলা
ফটো উপলব্ধ

33 CRZ3720182
নাম : বিশ্বজিত কুন্ডু
পিতার নাম: গুরুপদ কুন্ডু
বাড়ির নং : n0011
বয়স : 37 লিঙ্গ : পুরুষ
ফটো উপলব্ধ

34 CRZ3170768
নাম : শৈলী ঘোষ
স্বামীর নাম: নন্দ ঘোষ
বাড়ির নং : n0011
বয়স : 67 লিঙ্গ : মহিলা
ফটো উপলব্ধ

35 WB/12/082/582282
নাম : গোপাল ঘোষ
পিতার নাম: নন্দ ঘোষ
বাড়ির নং : n0011
বয়স : 52 লিঙ্গ : পুরুষ
ফটো উপলব্ধ

36 CRZ3170776
নাম : নমিতা ঘোষ
স্বামীর নাম: গোপাল ঘোষ
বাড়ির নং : n0011
বয়স : 55 লিঙ্গ : মহিলা
ফটো উপলব্ধ

37 CRZ2100048
নাম : সঞ্জয় কুণ্ডু
পিতার নাম: গুরুপদ কুণ্ডু
বাড়ির নং : n0011
বয়স : 43 লিঙ্গ : পুরুষ
ফটো উপলব্ধ

38 UHG2126357
নাম : রঞ্জিৎ কুসুওয়া
পিতার নাম: বাহাদুর কুসুওয়া
বাড়ির নং : n0240
বয়স : 28 লিঙ্গ : পুরুষ
ফটো উপলব্ধ

39 UHG2135242
নাম : মধুমিতা ঘোষ
পিতার নাম: গোপাল ঘোষ
বাড়ির নং : n0011
বয়স : 28 লিঙ্গ : মহিলা
ফটো উপলব্ধ

40 UHG2222800
নাম : সুব্রত বিশ্বাস
পিতার নাম: সুভাষ বিশ্বাস
বাড়ির নং : EB59 C85
বয়স : 51 লিঙ্গ : পুরুষ
ফটো উপলব্ধ

41 UHG2762953
নাম : মৌমীতা ঘোষ
পিতার নাম: গোপাল ঘোষ
বাড়ির নং : এন061/50
বয়স : 23 লিঙ্গ : মহিলা
ফটো উপলব্ধ

42 UHG2222941
নাম : বাবলি কুশুওয়া
পিতার নাম: বাহাদুর কুশুওয়া
বাড়ির নং : n0265
বয়স : 35 লিঙ্গ : মহিলা
ফটো উপলব্ধ

43 UHG1733096
নাম : বাহাদুর কুশুওয়া
পিতার নাম: কুচমাহী কুশুওয়া
বাড়ির নং : n0265
বয়স : 63 লিঙ্গ : পুরুষ
ফটো উপলব্ধ

44 UHG1733104
নাম : সনেকা কুসুওয়া
স্বামীর নাম: বাহাদুর কুসুওয়া
বাড়ির নং : 219/14
বয়স : 56 লিঙ্গ : মহিলা
ADJUDICATION
ফটো উপলব্ধ

45 UHG2135234
নাম : সৌমেন গাইন
পিতার নাম: প্রমথ গাইন
বাড়ির নং : n0180
বয়স : 28 লিঙ্গ : পুরুষ
ফটো উপলব্ধ

46 CRZ3171972
নাম : সবিতা গাইন
স্বামীর নাম: রনজিৎ গাইন
বাড়ির নং : n0180
বয়স : 42 লিঙ্গ : মহিলা
ফটো উপলব্ধ

47 WB/12/082/582598
নাম : নিখিল কুমার গাইন
পিতার নাম: সুধীর গাইন
বাড়ির নং : n0189
বয়স : 60 লিঙ্গ : পুরুষ
ফটো উপলব্ধ

48 UHG2657542
নাম : নাবাণীতা গাইন
পিতার নাম: নিখিল গাইন
বাড়ির নং : 43/19/এ
বয়স : 23 লিঙ্গ : মহিলা
ফটো উপলব্ধ

49 WB/12/082/582108
নাম : কণিকা গাইন
স্বামীর নাম: তারিণীচরন গাইন
বাড়ির নং : n0180
বয়স : 75 লিঙ্গ : মহিলা
ফটো উপলব্ধ

50 WB/12/082/582449
নাম : প্রমথ গাইন
পিতার নাম: তারিণীচরন গাইন
বাড়ির নং : n0180
বয়স : 56 লিঙ্গ : পুরুষ
ফটো উপলব্ধ

51 WB/12/082/582340
নাম : সপ্না গাইন
স্বামীর নাম: প্রমথ গাইন
বাড়ির নং : n0180
বয়স : 54 লিঙ্গ : মহিলা
ফটো উপলব্ধ

52 WB/12/082/582222
নাম : রণজিৎ গাইন
পিতার নাম: তারিনীচরণ গাইন
বাড়ির নং : n0180
বয়স : 50 লিঙ্গ : পুরুষ
ফটো উপলব্ধ

53 UHG1855741
নাম : সুইটি হাওলদার
স্বামীর নাম: উত্তম হাওলদার
বাড়ির নং : n0180
বয়স : 34 লিঙ্গ : মহিলা
ফটো উপলব্ধ

54 UHG2913747
নাম : মিঠু গাইন
পিতার নাম: রণজিৎ গাইন
বাড়ির নং : 11/10
বয়স : 22 লিঙ্গ : মহিলা
ফটো উপলব্ধ

Q 55 UHG2392660
নাম : সুনিল গাইন
পিতার নাম: সুধীর গাইন
বাড়ির নং :
বয়স : 69 লিঙ্গ : পুরুষ
DELETED
ফটো উপলব্ধ

56 UHG2392702
নাম : লক্ষ্মী গাইন
স্বামীর নাম: সুনিল গাইন
বাড়ির নং : n0189
বয়স : 62 লিঙ্গ : মহিলা
ফটো উপলব্ধ

57 CRZ3629946
নাম : স্বপন গাইন
পিতার নাম: সুনিল গাইন
বাড়ির নং : n0189
বয়স : 39 লিঙ্গ : পুরুষ
ফটো উপলব্ধ

58 CRZ2226876
নাম : কাকলি গাইন(সাহা)
স্বামীর নাম: নিখিল গাইন
বাড়ির নং : n0189
বয়স : 49 লিঙ্গ : মহিলা
ফটো উপলব্ধ

59 UHG2280048
নাম : মিঠুন গাইন
পিতার নাম: নিখিল গাইন
বাড়ির নং : n0326
বয়স : 27 লিঙ্গ : পুরুষ
ফটো উপলব্ধ

60 UHG2398014
নাম : শেফালী গোমস্তা
স্বামীর নাম: মনোরঞ্জন গোমস্তা
বাড়ির নং : n0019
বয়স : 62 লিঙ্গ : মহিলা
ফটো উপলব্ধ

61 CRZ2766277
নাম : খোকন গোমস্তা
পিতার নাম: মনোরঞ্জন গোমস্তা
বাড়ির নং : n0019
বয়স : 49 লিঙ্গ : পুরুষ
ফটো উপলব্ধ

62 CRZ2766285
নাম : সম্পা গোমস্তা
স্বামীর নাম: খোকন গোমস্তা
বাড়ির নং : n0019
বয়স : 43 লিঙ্গ : মহিলা
ফটো উপলব্ধ

63 CRZ3171808
নাম : রতন গোমস্তা
পিতার নাম: মনোরঞ্জন গোমস্তা
বাড়ির নং : n0019
বয়স : 43 লিঙ্গ : পুরুষ
ফটো উপলব্ধ

64 UHG1855733
নাম : ঝমা গোমস্তা
স্বামীর নাম: রতন গোমস্তা
বাড়ির নং : n0019
বয়স : 35 লিঙ্গ : মহিলা
ফটো উপলব্ধ

65 WB/12/082/582106
নাম : সুকুমার ঘটক
পিতার নাম: সীতানাথ ঘটক
বাড়ির নং : n0191
বয়স : 82 লিঙ্গ : পুরুষ
ফটো উপলব্ধ

66 WB/12/082/582228
নাম : সুবোধ ঘটক
পিতার নাম: সুকুমার ঘটক
বাড়ির নং : n0191
বয়স : 50 লিঙ্গ : পুরুষ
ফটো উপলব্ধ

67 UHG2657997
নাম : পুজা ঘটক
স্বামীর নাম: সুবোধ ঘটক
বাড়ির নং : এন0191
বয়স : 26 লিঙ্গ : মহিলা
ফটো উপলব্ধ

68 CRZ3720190
নাম : রমা সরকার(ঘটক)
স্বামীর নাম: অপূর্ব সরকার
বাড়ির নং : n0191
বয়স : 37 লিঙ্গ : মহিলা
ফটো উপলব্ধ

69 UHG2882777
নাম : সায়ন ঘটক
পিতার নাম: সুবোধ ঘটক
বাড়ির নং : এন0191
বয়স : 21 লিঙ্গ : পুরুষ
ফটো উপলব্ধ

70 UHG1349505
নাম : রিপন ব্যাপারী
পিতার নাম: সুকুমার ব্যাপারী
বাড়ির নং : n0079
বয়স : 35 লিঙ্গ : পুরুষ
ফটো উপলব্ধ

71 WB/12/082/582523
নাম : সুকুমার ব্যাপারী
পিতার নাম: বাসিরাম ব্যাপারী
বাড়ির নং : n0079
বয়স : 63 লিঙ্গ : পুরুষ
ফটো উপলব্ধ

72 WB/12/082/582370
নাম : বাসনা ব্যাপারী
স্বামীর নাম: সুকুমার ব্যাপারী
বাড়ির নং : n0079
বয়স : 56 লিঙ্গ : মহিলা
ফটো উপলব্ধ

73 CRZ3171659
নাম : স্বপন ব্যাপারী
পিতার নাম: সুকুমার ব্যাপারী
বাড়ির নং : n0079
বয়স : 41 লিঙ্গ : পুরুষ
ফটো উপলব্ধ

74 UHG1721349
নাম : সুজাতা ব্যাপারী সরকার
স্বামীর নাম: স্বপন ব্যাপারী
বাড়ির নং : n0079
বয়স : 32 লিঙ্গ : মহিলা
ফটো উপলব্ধ

75 CRZ3720117
নাম : রপন ব্যাপারী
পিতার নাম: সুকুমার ব্যাপারী
বাড়ির নং : n0079
বয়স : 37 লিঙ্গ : পুরুষ
ফটো উপলব্ধ

76 UHG1855907
নাম : মিলন ব্যাপারী
পিতার নাম: মন্মথ ব্যাপারী
বাড়ির নং : n0079
বয়স : 32 লিঙ্গ : পুরুষ
ফটো উপলব্ধ
UNDER ADJUDICATION

77 WB/12/082/582208
নাম : বরুন চন্দ্র ঘোষ
পিতার নাম: বটকৃষ্ণ ঘোষ
বাড়ির নং : 26/111
বয়স : 70 লিঙ্গ : পুরুষ
ফটো উপলব্ধ

78 WB/12/082/582075
নাম : ছায়া রানী ঘোষ
স্বামীর নাম: বরুন চন্দ্র ঘোষ
বাড়ির নং : 26/111
বয়স : 67 লিঙ্গ : মহিলা
ফটো উপলব্ধ

79 CRZ2766343
নাম : অলিষ কুমার ঘোষ
পিতার নাম: বরুন চন্দ্র ঘোষ
বাড়ির নং : n0201
বয়স : 43 লিঙ্গ : পুরুষ
ফটো উপলব্ধ

80 CRZ3170826
নাম : দেবাশীষ ঘাটা
পিতার নাম: ধীরেন্দ্র নাথ ঘাটা
বাড়ির নং : n0201
বয়স : 45 লিঙ্গ : পুরুষ
ফটো উপলব্ধ

81 UHG2455038
নাম : ধীরেন্দ্রনাথ ঘাটা
পিতার নাম: সুরেন্দ্রনাথ ঘাটা
বাড়ির নং : n0201
বয়স : 73 লিঙ্গ : পুরুষ
ফটো উপলব্ধ

82 UHG2455046
নাম : গীতা ঘাটা
স্বামীর নাম: ধীরেন্দ্রনাথ ঘাটা
বাড়ির নং : n0201
বয়স : 69 লিঙ্গ : মহিলা
ফটো উপলব্ধ

83 UHG2222909
নাম : মধুমিতা সিংহ(ঘাটা)
স্বামীর নাম: মানস কুমার সিংহ
বাড়ির নং : n0201
বয়স : 42 লিঙ্গ : মহিলা
ফটো উপলব্ধ

84 UHG1582147
নাম : নমিতা ঘাটা
স্বামীর নাম: দেবাশীষ ঘাটা
বাড়ির নং : n0201
বয়স : 41 লিঙ্গ : মহিলা
ফটো উপলব্ধ

85 UHG2658193
নাম : আশিষ কুমার ঘোষ
পিতার নাম: বরুন চন্দ্র ঘোষ
বাড়ির নং : 26/111
বয়স : 45 লিঙ্গ : পুরুষ
ফটো উপলব্ধ

86 UHG2657690
নাম : তুষার ঘোষ
মায়ের নাম: ঝুমা ঘোষ
বাড়ির নং : এন001
বয়স : 24 লিঙ্গ : পুরুষ
ফটো উপলব্ধ

87 UHG2280139
নাম : ঝুমা ঘোষ(জয়ধর)
পিতার নাম: হরিচরন জয়ধর
বাড়ির নং : n0337
বয়স : 45 লিঙ্গ : মহিলা
ফটো উপলব্ধ

88 UHG1855675
নাম : বিজয় পাল
পিতার নাম: বলরাম পাল
বাড়ির নং : n0009
বয়স : 31 লিঙ্গ : পুরুষ
ফটো উপলব্ধ

89 WB/11/071/468139
নাম : মনজলা পাল
স্বামীর নাম: বলরাম পাল
বাড়ির নং : n0009
বয়স : 51 লিঙ্গ : মহিলা
ফটো উপলব্ধ

90 WB/12/082/582170
নাম : রাজু ঘোষ
পিতার নাম: বিশ্বনাথ ঘোষ
বাড়ির নং : 0010
বয়স : 65 লিঙ্গ : পুরুষ
ফটো উপলব্ধ

91 CRZ3171105
নাম : রবীন্দ্র পাল
পিতার নাম: আদিত্য পাল
বাড়ির নং : n0009
বয়স : 44 লিঙ্গ : পুরুষ
ফটো উপলব্ধ

92 CRZ3171113
নাম : আশীষ ঘোষ
পিতার নাম: হারাধন ঘোষ
বাড়ির নং : n0009
বয়স : 42 লিঙ্গ : পুরুষ
ফটো উপলব্ধ

93 CRZ3171774
নাম : বিনয় ঘোষ
পিতার নাম: কৃষ্ণচন্দ্র ঘোষ
বাড়ির নং : n0207
বয়স : 44 লিঙ্গ : পুরুষ
ফটো উপলব্ধ

94 UHG2454866
নাম : কৃষ্ণ চন্দ্র ঘোষ
পিতার নাম: অটল বিহারী ঘোষ
বাড়ির নং : n0207
বয়স : 68 লিঙ্গ : পুরুষ
ফটো উপলব্ধ

95 CRZ3172012
নাম : দীপালী ঘোষ
স্বামীর নাম: শংকর পদ ঘোষ
বাড়ির নং : n0220
বয়স : 76 লিঙ্গ : মহিলা
ফটো উপলব্ধ

96 CRZ3172020
নাম : গৌতম ঘোষ
পিতার নাম: শংকর পদ ঘোষ
বাড়ির নং : n0220
বয়স : 48 লিঙ্গ : পুরুষ
ফটো উপলব্ধ

97 CRZ3172038
নাম : সৌমেন ঘোষ
পিতার নাম: শংকর পদ ঘোষ
বাড়ির নং : n0220
বয়স : 43 লিঙ্গ : পুরুষ
ফটো উপলব্ধ

98 UHG1855972
নাম : অনিল ঘোষ
পিতার নাম: সুনিল ঘোষ
বাড়ির নং : n0273
বয়স : 52 লিঙ্গ : পুরুষ
ফটো উপলব্ধ

99 UHG1985746
নাম : প্রিয়া দত্ত
স্বামীর নাম: অমর দত্ত
বাড়ির নং : n0273
বয়স : 34 লিঙ্গ : মহিলা
ফটো উপলব্ধ

100 UHG1985738
নাম : বুবাই ঘোষ
পিতার নাম: অনিল ঘোষ
বাড়ির নং : n0273
বয়স : 29 লিঙ্গ : পুরুষ
ফটো উপলব্ধ

101 UHG1855980
নাম : শম্পা ঘোষ
স্বামীর নাম: অনিল ঘোষ
বাড়ির নং : n0274
বয়স : 49 লিঙ্গ : মহিলা
ফটো উপলব্ধ

102 WB/12/082/582168
নাম : তপন ঘোষ
পিতার নাম: অনন্ত ঘোষ
বাড়ির নং : n0206
বয়স : 55 লিঙ্গ : পুরুষ
ফটো উপলব্ধ

103 WB/12/082/582154
নাম : রীতা ঘোষ
স্বামীর নাম: তপন ঘোষ
বাড়ির নং : n0206
বয়স : 52 লিঙ্গ : মহিলা
ফটো উপলব্ধ

104 UHG2454874
নাম : লক্ষী ঘোষ
স্বামীর নাম: কৃষ্ণচন্দ্র ঘোষ
বাড়ির নং : 53/33
বয়স : 58 লিঙ্গ : মহিলা
ফটো উপলব্ধ

105 CRZ3171766
নাম : বিশ্বনাথ ঘোষ
পিতার নাম: কৃষ্ণচন্দ্র ঘোষ
বাড়ির নং : n0207
বয়স : 46 লিঙ্গ : পুরুষ
ফটো উপলব্ধ

106 WB/12/082/582128
নাম : জগবন্ধু ঘোষ
পিতার নাম: গোপাল ঘোষ
বাড়ির নং : n0042
বয়স : 69 লিঙ্গ : পুরুষ
ফটো উপলব্ধ

107 UHG1581842
নাম : সঞ্জিব ঘোষ
পিতার নাম: জগবন্ধু ঘোষ
বাড়ির নং : n0042
বয়স : 33 লিঙ্গ : পুরুষ
ফটো উপলব্ধ

108 WB/12/082/582127
নাম : শ্রিপ্রা ঘোষ
স্বামীর নাম: হারাধন ঘোষ
বাড়ির নং : n0069
বয়স : 56 লিঙ্গ : মহিলা
ফটো উপলব্ধ

109 UHG1499953
নাম : নমিতা ঘোষ
স্বামীর নাম: রতন ঘোষ
বাড়ির নং : n0132
বয়স : 37 লিঙ্গ : মহিলা
ফটো উপলব্ধ

110 WB/12/082/582392
নাম : লক্ষী ঘোষ
স্বামীর নাম: বিশ্বনাথ ঘোষ
বাড়ির নং : n0165
বয়স : 71 লিঙ্গ : মহিলা
ফটো উপলব্ধ

111 CRZ3170842
নাম : মলয় ঘোষ
পিতার নাম: বিশ্বনাথ ঘোষ
বাড়ির নং : n0165
বয়স : 53 লিঙ্গ : পুরুষ
ফটো উপলব্ধ

112 WB/12/082/582391
নাম : বীনা ঘোষ
স্বামীর নাম: মলয় ঘোষ
বাড়ির নং : n0165
বয়স : 56 লিঙ্গ : মহিলা
ফটো উপলব্ধ

Q 113 WB/12/082/582082
নাম : অন্নপূর্না ঘোষ
স্বামীর নাম: হরলাল ঘোষ
বাড়ির নং :
বয়স : 68 লিঙ্গ : মহিলা
DELETED
ফটো উপলব্ধ

114 WB/12/082/582453
নাম : সোমেন্দ্র ঘোষ
পিতার নাম: হরলাল ঘোষ
বাড়ির নং : n0197
বয়স : 50 লিঙ্গ : পুরুষ
ফটো উপলব্ধ

115 CRZ2100030
নাম : সঞ্জীত কুমার ঘোষ
পিতার নাম: হরলাল ঘোষ
বাড়ির নং : n0197
বয়স : 45 লিঙ্গ : পুরুষ
ফটো উপলব্ধ

116 CRZ3720166
নাম : অমিত ঘোষ
পিতার নাম: হারাধন ঘোষ
বাড়ির নং : n0069
বয়স : 38 লিঙ্গ : পুরুষ
ফটো উপলব্ধ

117 UHG2416121
নাম : শৈলেন ঘোষ
পিতার নাম: সত্যচরন ঘোষ
বাড়ির নং : n0132
বয়স : 63 লিঙ্গ : পুরুষ
ফটো উপলব্ধ

118 UHG2416410
নাম : সঞ্জনা ঘোষ
স্বামীর নাম: শৈলেন ঘোষ
বাড়ির নং : n0132
বয়স : 53 লিঙ্গ : মহিলা
ফটো উপলব্ধ

119 UHG2455095
নাম : নান্টু ঘোষ
পিতার নাম: সত্যচরন ঘোষ
বাড়ির নং : n0132
বয়স : 55 লিঙ্গ : পুরুষ
ফটো উপলব্ধ

120 UHG2455111
নাম : পিয়ালি ঘোষ
স্বামীর নাম: নান্টু ঘোষ
বাড়ির নং : n0132
বয়স : 52 লিঙ্গ : মহিলা
ফটো উপলব্ধ

Q 121 UHG1212034
নাম : সীমা ঘোষ
স্বামীর নাম: বিশ্বনাথ ঘোষ
বাড়ির নং :
বয়স : 46 লিঙ্গ : মহিলা
DELETED
ফটো উপলব্ধ

122 WB/12/082/582319
নাম : কার্ত্তিক ঘোষ
পিতার নাম: সত্যচরন ঘোষ
বাড়ির নং : n0132
বয়স : 49 লিঙ্গ : পুরুষ
ফটো উপলব্ধ

123 CRZ3171956
নাম : শংকর ঘোষ
পিতার নাম: সত্যচরন ঘোষ
বাড়ির নং : n0132
বয়স : 49 লিঙ্গ : পুরুষ
ফটো উপলব্ধ

124 UHG1581784
নাম : রতন ঘোষ
মায়ের নাম: মিরা ঘোষ
বাড়ির নং : n0132
বয়স : 46 লিঙ্গ : পুরুষ
ফটো উপলব্ধ

125 WB/12/082/582451
নাম : আরতী ঘোষ
স্বামীর নাম: জীবন ঘোষ
বাড়ির নং : n0007
বয়স : 59 লিঙ্গ : মহিলা
ফটো উপলব্ধ

126 UHG1887538
নাম : যুথিকা ঘোষ
পিতার নাম: জীবন ঘোষ
বাড়ির নং : n0007
বয়স : 42 লিঙ্গ : মহিলা
ফটো উপলব্ধ

Q 127 UHG1985829
নাম : দিলীপ ঘোষ
পিতার নাম: হাজারী ঘোষ
বাড়ির নং :
বয়স : 52 লিঙ্গ : পুরুষ
DELETED
ফটো উপলব্ধ

128 UHG2629376
নাম : বিশ্বনাথ ঘোষ
পিতার নাম: সত্যচরন ঘোষ
বাড়ির নং : n0132
বয়স : 45 লিঙ্গ : পুরুষ
ফটো উপলব্ধ

129 UHG2607257
নাম : সম্রাট ঘোষ
পিতার নাম: গোপাল ঘোষ
বাড়ির নং : নং
বয়স : 25 লিঙ্গ : পুরুষ
ফটো উপলব্ধ

130 UHG2657674
নাম : সোনালী পাল
স্বামীর নাম: বিজয় পাল
বাড়ির নং : এন001
বয়স : 24 লিঙ্গ : মহিলা
ফটো উপলব্ধ

131 UHG2762789
নাম : সঞ্জয় পাল
পিতার নাম: বলরাম পাল
বাড়ির নং : এন0140/15
বয়স : 24 লিঙ্গ : পুরুষ
ফটো উপলব্ধ

132 UHG2782217
নাম : সুমন ঘোষ
পিতার নাম: তপন ঘোষ
বাড়ির নং : এন00206
বয়স : 22 লিঙ্গ : পুরুষ
ফটো উপলব্ধ

133 UHG2602829
নাম : নিমাই ঘোষ
পিতার নাম: সত্যচরন ঘোষ
বাড়ির নং : n0132
বয়স : 46 লিঙ্গ : পুরুষ
ফটো উপলব্ধ

134 UHG2222743
নাম : মালস কুমার সিংহ
পিতার নাম: রমেশ চন্দ্র সিংহ
বাড়ির নং : n0165
বয়স : 50 লিঙ্গ : পুরুষ
ফটো উপলব্ধ

135 UHG2126530
নাম : মৌমিতা ঘোষ
স্বামীর নাম: দিলীপ ঘোষ
বাড়ির নং : n0007
বয়স : 40 লিঙ্গ : মহিলা
ফটো উপলব্ধ

136 UHG2311272
নাম : পার্থ ঘোষ
পিতার নাম: বিশ্বনাথ ঘোষ
বাড়ির নং : এন0132
বয়স : 25 লিঙ্গ : পুরুষ
ফটো উপলব্ধ

137 UHG2311207
নাম : সুদীপ ঘোষ
পিতার নাম: মলয় ঘোষ
বাড়ির নং : এন0165
বয়স : 26 লিঙ্গ : পুরুষ
ফটো উপলব্ধ

138 UHG2607281
নাম : সংযুক্তা পাল মন্ডল
পিতার নাম: দ্বিগবিজয় পাল
বাড়ির নং : N0009
বয়স : 28 লিঙ্গ : মহিলা
ফটো উপলব্ধ

Q 139 UHG2222867
নাম : অঞ্জু পাল
স্বামীর নাম: শ্যামল পাল
বাড়ির নং :
বয়স : 43 লিঙ্গ : মহিলা
DELETED
ফটো উপলব্ধ

140 UHG1985670
নাম : তন্ময় ঘোষ
পিতার নাম: তপন ঘোষ
বাড়ির নং : n0198
বয়স : 29 লিঙ্গ : পুরুষ
ফটো উপলব্ধ

141 UHG2607224
নাম : প্রীতম ঘোষ
পিতার নাম: তপন ঘোষ
বাড়ির নং : N0198
বয়স : 26 লিঙ্গ : পুরুষ
ফটো উপলব্ধ

142 CRZ2224541
নাম : তপন ঘোষ
পিতার নাম: নারায়ন ঘোষ
বাড়ির নং : n0198
বয়স : 50 লিঙ্গ : পুরুষ
ফটো উপলব্ধ

143 WB/12/082/582084
নাম : সুজাতা ঘোষ (সাহা)
স্বামীর নাম: তপন ঘোষ
বাড়ির নং : 201
বয়স : 50 লিঙ্গ : মহিলা
ফটো উপলব্ধ

144 WB/12/082/582510
নাম : জয়া ঘোষাল
স্বামীর নাম: জীতেন ঘোষাল
বাড়ির নং : n0152
বয়স : 76 লিঙ্গ : মহিলা
ফটো উপলব্ধ

145 WB/12/082/582254
নাম : জীবন ঘোষাল
পিতার নাম: জীতেন ঘোষাল
বাড়ির নং : n0152
বয়স : 50 লিঙ্গ : পুরুষ
ফটো উপলব্ধ

146 CRZ3720224
নাম : রমা ঘোষাল(গোস্বামী)
স্বামীর নাম: জীবন ঘোষাল
বাড়ির নং : n0152
বয়স : 42 লিঙ্গ : মহিলা
ফটো উপলব্ধ

147 UHG1847706
নাম : অঙ্কিতা মাইতি
স্বামীর নাম: পলাশ মাইতি
বাড়ির নং : 14 নং ওয়ার্ড (92/267)
বয়স : 30 লিঙ্গ : মহিলা
ফটো উপলব্ধ

148 WB/12/082/582461
নাম : শ্যামল চক্রবর্ত্তী
পিতার নাম: যামিনী চক্রবর্ত্তী
বাড়ির নং : n0065
বয়স : 66 লিঙ্গ : পুরুষ
ফটো উপলব্ধ

149 CRZ3629912
নাম : সুমিতা চক্রবর্ত্তী
স্বামীর নাম: শ্যামল চক্রবর্ত্তী
বাড়ির নং : n0065
বয়স : 52 লিঙ্গ : মহিলা
ফটো উপলব্ধ

150 WB/12/082/582542
নাম : অনিতা চক্রবর্ত্তী
স্বামীর নাম: অমিয় চক্রবর্ত্তী
বাড়ির নং : n0067
বয়স : 61 লিঙ্গ : মহিলা
ফটো উপলব্ধ

151 UHG1349471
নাম : ধনঞ্জয় চক্রবর্তী
পিতার নাম: অমিয় চক্রবর্তী
বাড়ির নং : n0067
বয়স : 40 লিঙ্গ : পুরুষ
ফটো উপলব্ধ

152 WB/12/082/582397
নাম : মঞ্জু চক্রবর্ত্তী
স্বামীর নাম: দেবেশ চক্রবর্ত্তী
বাড়ির নং : n0087
বয়স : 76 লিঙ্গ : মহিলা
ফটো উপলব্ধ

153 UHG1985894
নাম : নারায়ন চক্রবর্ত্তী
পিতার নাম: শ্রী দেবেশ চক্রবর্ত্তী
বাড়ির নং : n0087
বয়স : 54 লিঙ্গ : পুরুষ
ফটো উপলব্ধ

154 UHG1985886
নাম : আলো চক্রবর্ত্তী
স্বামীর নাম: নারায়ন চক্রবর্ত্তী
বাড়ির নং : n0087
বয়স : 47 লিঙ্গ : মহিলা
ফটো উপলব্ধ

155 WB/12/082/582590
নাম : মমতা চক্রবর্ত্তী
স্বামীর নাম: কালিদাস চক্রবর্ত্তী
বাড়ির নং : n0130
বয়স : 69 লিঙ্গ : মহিলা
ফটো উপলব্ধ

156 UHG1581966
নাম : ইতি চক্রবর্ত্তী
স্বামীর নাম: সঞ্জয় চক্রবর্ত্তী
বাড়ির নং : n0130
বয়স : 38 লিঙ্গ : মহিলা
ADJUDICATION
ফটো উপলব্ধ

Q 157 UHG1855964
নাম : সোমা চক্রবর্ত্তী
স্বামীর নাম: দিপঙ্কর চক্রবর্ত্তী
বাড়ির নং :
বয়স : 45 লিঙ্গ : মহিলা
DELETED
ফটো উপলব্ধ

158 CRZ3170875
নাম : দিপঙ্কর চক্রবর্তী
পিতার নাম: কালিপদ চক্রবর্তী
বাড়ির নং : n0130
বয়স : 45 লিঙ্গ : পুরুষ
ফটো উপলব্ধ

159 CRZ3170883
নাম : বিশ্বজিৎ চক্রবর্তী
পিতার নাম: কালিপদ চক্রবর্তী
বাড়ির নং : n0130
বয়স : 42 লিঙ্গ : পুরুষ
ফটো উপলব্ধ

160 WB/12/082/582268
নাম : বাবুলাল চক্রবর্ত্তী
পিতার নাম: রমেশ চক্রবর্ত্তী
বাড়ির নং : n0158
বয়স : 73 লিঙ্গ : পুরুষ
ফটো উপলব্ধ

161 WB/12/082/582398
নাম : দেবেশ চক্রবর্ত্তী
পিতার নাম: দক্ষিনারঞ্জন চক্রবর্ত্তী
বাড়ির নং : n0080
বয়স : 81 লিঙ্গ : পুরুষ
ফটো উপলব্ধ

162 CRZ3531217
নাম : গোপাল চক্রবর্ত্তী
পিতার নাম: দেবেশ চক্রবর্ত্তী
বাড়ির নং : n0080
বয়স : 48 লিঙ্গ : পুরুষ
ফটো উপলব্ধ

163 WB/12/082/582383
নাম : কল্পনা ঘোষাল
স্বামীর নাম: প্রদীপ ঘোষাল
বাড়ির নং : n0080
বয়স : 64 লিঙ্গ : মহিলা
ফটো উপলব্ধ

164 CRZ3351657
নাম : পার্থ ঘোষাল
পিতার নাম: প্রদীপ ঘোষাল
বাড়ির নং : n0080
বয়স : 41 লিঙ্গ : পুরুষ
ফটো উপলব্ধ

165 UHG1855873
নাম : বেবী ঘোষাল(ভক্ত)
স্বামীর নাম: পার্থ ঘোষাল
বাড়ির নং : n0080
বয়স : 35 লিঙ্গ : মহিলা
ফটো উপলব্ধ

166 CRZ3720125
নাম : প্রতাপ ঘোষাল
পিতার নাম: প্রদীপ ঘোষাল
বাড়ির নং : n0080
বয়স : 38 লিঙ্গ : পুরুষ
ফটো উপলব্ধ

167 UHG1483288
নাম : টুকি চক্রবর্ত্তী
স্বামীর নাম: গোবিন্দ চক্রবর্ত্তী
বাড়ির নং : n0171
বয়স : 34 লিঙ্গ : মহিলা
ফটো উপলব্ধ

168 CRZ2224244
নাম : গোবিন্দ চক্রবর্ত্তী
পিতার নাম: নিধান চক্রবর্ত্তী
বাড়ির নং : n0171
বয়স : 46 লিঙ্গ : পুরুষ
ফটো উপলব্ধ

169 CRZ3170891
নাম : বাদলী চক্রবর্ত্তী
স্বামীর নাম: বাবুলাল চক্রবর্ত্তী
বাড়ির নং : n0158
বয়স : 66 লিঙ্গ : মহিলা
ফটো উপলব্ধ

170 WB/12/082/582226
নাম : বিলপব চক্রবর্ত্তী
পিতার নাম: বাবুলাল চক্রবর্ত্তী
বাড়ির নং : n0158
বয়স : 49 লিঙ্গ : পুরুষ
ফটো উপলব্ধ

171 UHG1348895
নাম : রুপা চক্রবর্তী
স্বামীর নাম: বিপ্লব চক্রবর্তী
বাড়ির নং : n0158
বয়স : 37 লিঙ্গ : মহিলা
ফটো উপলব্ধ

172 UHG1721257
নাম : সুজাতা দাস
স্বামীর নাম: অরুপ দাস
বাড়ির নং : n0158
বয়স : 33 লিঙ্গ : মহিলা
ফটো উপলব্ধ

173 WB/12/082/582225
নাম : শেফালী চক্রবর্ত্তী
স্বামীর নাম: নিধন চক্রবর্ত্তী
বাড়ির নং : n0171
বয়স : 67 লিঙ্গ : মহিলা
ফটো উপলব্ধ

174 WB/12/082/582440
নাম : অজিত চক্রবর্ত্তী
পিতার নাম: নিধন চক্রবর্ত্তী
বাড়ির নং : n0171
বয়স : 52 লিঙ্গ : পুরুষ
ফটো উপলব্ধ

175 WB/12/082/582441
নাম : মিনু চক্রবর্ত্তী
স্বামীর নাম: অজিত চক্রবর্ত্তী
বাড়ির নং : n0171
বয়স : 50 লিঙ্গ : মহিলা
ফটো উপলব্ধ

176 CRZ3351624
নাম : সঞ্জীব চক্রবর্ত্তী
পিতার নাম: নিধান চক্রবর্ত্তী
বাড়ির নং : n0171
বয়স : 39 লিঙ্গ : পুরুষ
ফটো উপলব্ধ

177 CRZ3722485
নাম : কাকলি তপাদার
পিতার নাম: সুরজিৎ তপাদার
বাড়ির নং : 184
বয়স : 36 লিঙ্গ : মহিলা
ফটো উপলব্ধ

178 UHG2657633
নাম : নিবেদিতা চক্রবর্তী
পিতার নাম: নারায়ণ চক্রবর্তী
বাড়ির নং : 129/ন্য
বয়স : 23 লিঙ্গ : মহিলা
ফটো উপলব্ধ

179 UHG2657773
নাম : প্রিয়াঙ্কা চক্রবর্তী
পিতার নাম: দিপঙ্কর চক্রবর্তী
বাড়ির নং : এন0544
বয়স : 23 লিঙ্গ : মহিলা
ফটো উপলব্ধ

180 UHG2657617
নাম : ইন্দ্রানী চক্রবর্তী
স্বামীর নাম: বিশ্বজিৎ চক্রবর্তী
বাড়ির নং : 112/76
বয়স : 27 লিঙ্গ : মহিলা
ফটো উপলব্ধ

Q 181 UHG2782084
নাম : রাখি চক্রবর্তী
মায়ের নাম: চপলা চক্রবর্তী
বাড়ির নং : 143/101
বয়স : 22 লিঙ্গ : মহিলা
ফটো উপলব্ধ
DELETED

182 UHG2763266
নাম : অনামিকা চক্রবর্তী
পিতার নাম: গোপাল চক্রবর্তী
বাড়ির নং : এন00129
বয়স : 22 লিঙ্গ : মহিলা
ফটো উপলব্ধ

183 CRZ2766368
নাম : সন্তু চক্রবর্ত্তী
পিতার নাম: নিধন চক্রবর্ত্তী
বাড়ির নং : n0171
বয়স : 43 লিঙ্গ : পুরুষ
ফটো উপলব্ধ

184 UHG1844638
নাম : ঝম্পা ঘোষ মিত্র
স্বামীর নাম: অলিশ কুমার ঘোষ
বাড়ির নং : 111/A/26
বয়স : 45 লিঙ্গ : মহিলা
ফটো উপলব্ধ

Q 185 UHG1279967
নাম : শামু চক্রবর্ত্তী
স্বামীর নাম: তাপস চক্রবর্ত্তী
বাড়ির নং : 69
বয়স : 47 লিঙ্গ : মহিলা
ফটো উপলব্ধ
DELETED

186 UHG1349521
নাম : সুকান্ত চক্রবর্তী
পিতার নাম: শ্যামল চক্রবর্তী
বাড়ির নং : n0134
বয়স : 37 লিঙ্গ : পুরুষ
ফটো উপলব্ধ

187 CRZ3170867
নাম : সঞ্জয় চক্রবর্ত্তী
পিতার নাম: কালিপদ চক্রবর্ত্তী
বাড়ির নং : n0130
বয়স : 47 লিঙ্গ : পুরুষ
ফটো উপলব্ধ

188 CRZ3170909
নাম : নিলয় চন্দ
পিতার নাম: নিরঞ্জন চন্দ
বাড়ির নং : n0121
বয়স : 59 লিঙ্গ : পুরুষ
ফটো উপলব্ধ

189 CRZ3170917
নাম : কৃষ্ণা চন্দ
স্বামীর নাম: নিলয় চন্দ
বাড়ির নং : n0121
বয়স : 56 লিঙ্গ : মহিলা
ফটো উপলব্ধ

190 CRZ3351863
নাম : অমিত চন্দ
পিতার নাম: নিলয় চন্দ
বাড়ির নং : n0121
বয়স : 39 লিঙ্গ : পুরুষ
ফটো উপলব্ধ

191 UHG1629781
নাম : সঞ্জয় চন্দ
পিতার নাম: খোকন চন্দ
বাড়ির নং : n0288
বয়স : 32 লিঙ্গ : পুরুষ
ফটো উপলব্ধ

192 WB/12/082/636950
নাম : কল্যানী চৌধুরী
স্বামীর নাম: জয় চৌধুরী
বাড়ির নং : n0253
বয়স : 52 লিঙ্গ : মহিলা
ফটো উপলব্ধ

Q 193 UHG2292258
নাম : জয়ীতা চৌধুরী
পিতার নাম: জয় চৌধুরী
বাড়ির নং : 76
বয়স : 27 লিঙ্গ : মহিলা
ফটো উপলব্ধ
DELETED

194 UHG2366722
নাম : মীরা চৌধুরী
স্বামীর নাম: রমেশ চৌধুরী
বাড়ির নং : n0056
বয়স : 74 লিঙ্গ : মহিলা
ফটো উপলব্ধ

195 UHG2366763
নাম : জয় চৌধুরী
পিতার নাম: রমেশ চৌধুরী
বাড়ির নং : n0056
বয়স : 54 লিঙ্গ : পুরুষ
ফটো উপলব্ধ

Q 196 IQN0720995
নাম : সন্দীপ যাদব
পিতার নাম: বালিরাম যাদব
বাড়ির নং : এন0058
বয়স : 31 লিঙ্গ : পুরুষ
ফটো উপলব্ধ
DELETED

Q 197 CRZ3630225
নাম : রেখা পাল
স্বামীর নাম: পল্টু পাল
বাড়ির নং :
বয়স : 45 লিঙ্গ : মহিলা
ফটো উপলব্ধ
DELETED

198 UHG2607216
নাম : রিয়া নন্দী
স্বামীর নাম: সানু নন্দী
বাড়ির নং : N0183
বয়স : 27 লিঙ্গ : মহিলা
ফটো উপলব্ধ

199 UHG2126373
নাম : দেবাশীষ ঘরামী
পিতার নাম: দিলীপ ঘরামী
বাড়ির নং : n0177
বয়স : 29 লিঙ্গ : পুরুষ
ফটো উপলব্ধ

200 UHG2891786
নাম : শান্তি নন্দী
স্বামীর নাম: মহাদেব নন্দী
বাড়ির নং : গোকুলপুর
বয়স : 51 লিঙ্গ : মহিলা
ফটো উপলব্ধ

201 UHG2126647
নাম : তৃপ্তি ঘরামী
পিতার নাম: দিলীপ ঘরামী
বাড়ির নং : n0177
বয়স : 30 লিঙ্গ : মহিলা
ফটো উপলব্ধ

202 WB/12/082/582057
নাম : মনোরঞ্জন জয়ধর
পিতার নাম: মতিলাল জয়ধর
বাড়ির নং : n0081
বয়স : 54 লিঙ্গ : পুরুষ
ফটো উপলব্ধ

203 WB/12/082/582033
নাম : সীমা জয়ধর
স্বামীর নাম: মনোরঞ্জন জয়ধর
বাড়ির নং : n0081
বয়স : 54 লিঙ্গ : মহিলা
ফটো উপলব্ধ

204 UHG1349398
নাম : মিন্টু জয়ধর
পিতার নাম: মনোরঞ্জন জয়ধর
বাড়ির নং : n0081
বয়স : 36 লিঙ্গ : পুরুষ
ফটো উপলব্ধ

205 UHG1349570
নাম : মৃনাল জয়ধর
পিতার নাম: মনোরঞ্জন জয়ধর
বাড়ির নং : n0081
বয়স : 35 লিঙ্গ : পুরুষ
ফটো উপলব্ধ

206 UHG1582071
নাম : মনিষা জয়ধর
স্বামীর নাম: সুশান্ত জয়ধর
বাড়ির নং : n0183
বয়স : 35 লিঙ্গ : মহিলা
ফটো উপলব্ধ

207 CRZ2766418
নাম : তিলক জয়ধর
পিতার নাম: বিনোদ জয়ধর
বাড়ির নং : n0176
বয়স : 44 লিঙ্গ : পুরুষ
ফটো উপলব্ধ

208 WB/12/082/582272
নাম : রাজেশ্বর জয়ধর
পিতার নাম: বিনোদ জয়ধর
বাড়ির নং : n0178
বয়স : 59 লিঙ্গ : পুরুষ
ফটো উপলব্ধ

209 UHG1721398
নাম : রতন জয়ধর
পিতার নাম: রাজেশ্বর জয়ধর
বাড়ির নং : n0178
বয়স : 32 লিঙ্গ : পুরুষ
ফটো উপলব্ধ

210 WB/12/082/582264
নাম : ছবি কর্মকার
স্বামীর নাম: রাজেশ কর্মকার
বাড়ির নং : n0178
বয়স : 52 লিঙ্গ : মহিলা
ফটো উপলব্ধ

211 WB/12/082/582289
নাম : বিমলা জয়ধর
স্বামীর নাম: প্রহ্লাদ জয়ধর
বাড়ির নং : n0183
বয়স : 70 লিঙ্গ : মহিলা
ফটো উপলব্ধ

212 CRZ2228328
নাম : প্রশান্ত জয়ধর
পিতার নাম: প্রহ্লাদ জয়ধর
বাড়ির নং : n0183
বয়স : 48 লিঙ্গ : পুরুষ
ফটো উপলব্ধ

213 UHG1348960
নাম : পূর্নিমা জয়ধর
স্বামীর নাম: প্রশান্ত জয়ধর
বাড়ির নং : n0183
বয়স : 40 লিঙ্গ : মহিলা
ফটো উপলব্ধ

214 CRZ3170925
নাম : সুশান্ত জয়ধর
পিতার নাম: প্রহ্লাদ জয়ধর
বাড়ির নং : n0183
বয়স : 44 লিঙ্গ : পুরুষ
ফটো উপলব্ধ

215 UHG1985753
নাম : সানু নন্দী
পিতার নাম: মহাদেব নন্দী
বাড়ির নং : n0183
বয়স : 30 লিঙ্গ : পুরুষ
ফটো উপলব্ধ

216 WB/12/082/582462
নাম : হরিচরন জয়ধর
পিতার নাম: মনোহর জয়ধর
বাড়ির নং : n0195
বয়স : 86 লিঙ্গ : পুরুষ
ফটো উপলব্ধ

217 CRZ2225035
নাম : সাবিত্রী ঘরামী
স্বামীর নাম: রমেশ ঘরামী
বাড়ির নং : n0177
বয়স : 81 লিঙ্গ : মহিলা
ফটো উপলব্ধ

218 WB/12/082/582546
নাম : অমলা জয়ধর
স্বামীর নাম: বিনোদ জয়ধর
বাড়ির নং : n0177
বয়স : 86 লিঙ্গ : মহিলা
ফটো উপলব্ধ

219 UHG1855782
নাম : বাবুল ঘরামি
পিতার নাম: অতুল ঘরামি
বাড়ির নং : n0177
বয়স : 43 লিঙ্গ : পুরুষ
ফটো উপলব্ধ

220 UHG1985837
নাম : নমিতা ঘরামি
স্বামীর নাম: বাবুল ঘরামি
বাড়ির নং : n0177
বয়স : 40 লিঙ্গ : মহিলা
ফটো উপলব্ধ

221 UHG1483304
নাম : পুষ্পা ঠাকুর
স্বামীর নাম: পিঙ্কু ঠাকুর
বাড়ির নং : n0224
বয়স : 39 লিঙ্গ : মহিলা
ফটো উপলব্ধ

222 WB/12/082/657339
নাম : পিংকু ঠাকুর
পিতার নাম: শঙ্কর ঠাকুর
বাড়ির নং : n0224
বয়স : 50 লিঙ্গ : পুরুষ
ফটো উপলব্ধ

223 WB/12/082/657307
নাম : দেয়ান্তী ঠাকুর
স্বামীর নাম: শঙ্কর ঠাকুর
বাড়ির নং : n0223
বয়স : 66 লিঙ্গ : মহিলা
ফটো উপলব্ধ

224 WB/12/082/657179
নাম : শঙ্কর ঠাকুর
পিতার নাম: চন্দ্রমা ঠাকুর
বাড়ির নং : n0222
বয়স : 71 লিঙ্গ : পুরুষ
ফটো উপলব্ধ

225 WB/12/082/582380
নাম : হরিহর ঢালি
পিতার নাম: মহেন্দ্র ঢালি
বাড়ির নং : n0076
বয়স : 73 লিঙ্গ : পুরুষ
ফটো উপলব্ধ

226 WB/12/082/582379
নাম : যশোদা ঢালি
স্বামীর নাম: হরিহর ঢালি
বাড়ির নং : n0076
বয়স : 68 লিঙ্গ : মহিলা
ফটো উপলব্ধ

227 CRZ3351780
নাম : তুলসী নন্দী
স্বামীর নাম: সন্তু
বাড়ির নং : n0076
বয়স : 38 লিঙ্গ : মহিলা
ফটো উপলব্ধ

228 CRZ3720174
নাম : রেবা ঢালী
পিতার নাম: হরিহর ঢালী
বাড়ির নং : n0076
বয়স : 37 লিঙ্গ : মহিলা
ফটো উপলব্ধ

229 WB/12/082/582088
নাম : রমা তপাদার
স্বামীর নাম: অধীর তপাদার
বাড়ির নং : n0169
বয়স : 63 লিঙ্গ : মহিলা
ফটো উপলব্ধ

230 CRZ2225688
নাম : সুরজিৎ তপাদার
পিতার নাম: অধীর তপাদার
বাড়ির নং : n0169
বয়স : 47 লিঙ্গ : পুরুষ
ফটো উপলব্ধ

231 CRZ3170941
নাম : সমীর তপাদার
পিতার নাম: অধীর চন্দ্র তপাদার
বাড়ির নং : n0169
বয়স : 42 লিঙ্গ : পুরুষ
ফটো উপলব্ধ

232 UHG2454973
নাম : অধীর চন্দ্র তপাদার
পিতার নাম: সুশীল কুমার তপাদার
বাড়ির নং : n0169
বয়স : 76 লিঙ্গ : পুরুষ
ফটো উপলব্ধ

233 UHG2910396
নাম : কমল তরফদার
পিতার নাম: মহেন্দ্র তরফদার
বাড়ির নং : n0231
বয়স : 66 লিঙ্গ : পুরুষ
ফটো উপলব্ধ

234 UHG1581917
নাম : সুশান্ত তরফদার
পিতার নাম: কমল চন্দ্র তরফদার
বাড়ির নং : n0231
বয়স : 32 লিঙ্গ : পুরুষ
ফটো উপলব্ধ

235 UHG1349034
নাম : সুজিত তরফদার
পিতার নাম: কমল তরফদার
বাড়ির নং : n0236
বয়স : 35 লিঙ্গ : পুরুষ
ফটো উপলব্ধ

236 UHG2454957
নাম : চায়না তরফদার
স্বামীর নাম: কমল তরফদার
বাড়ির নং : n0249
বয়স : 52 লিঙ্গ : মহিলা
ফটো উপলব্ধ

237 WB/12/082/582271
নাম : নীহার মধু
পিতার নাম: লালমোহন মধু
বাড়ির নং : n0104
বয়স : 53 লিঙ্গ : পুরুষ
ফটো উপলব্ধ

238 CRZ3171907
নাম : মালতী মধু
স্বামীর নাম: নীহার মধু
বাড়ির নং : n0104
বয়স : 43 লিঙ্গ : মহিলা
ফটো উপলব্ধ

239 UHG2454908
নাম : নিবাস মধু
পিতার নাম: লালমোহন মধু
বাড়ির নং : n0104
বয়স : 56 লিঙ্গ : পুরুষ
ফটো উপলব্ধ

240 WB/12/082/582270
নাম : বর্ণালি মধু
স্বামীর নাম: নিবাস মধু
বাড়ির নং : n0104
বয়স : 51 লিঙ্গ : মহিলা
ফটো উপলব্ধ

241 UHG1483064
নাম : রাহুল মধু
পিতার নাম: নিবাস মধু
বাড়ির নং : n0104
বয়স : 34 লিঙ্গ : পুরুষ
ফটো উপলব্ধ

242 UHG1721075
নাম : সোমনাথ মধু
পিতার নাম: নিবাস মধু
বাড়ির নং : n0104
বয়স : 31 লিঙ্গ : পুরুষ
ফটো উপলব্ধ

243 UHG2860781
নাম : প্রতিমা তা
স্বামীর নাম: সমীর কুমার তা
বাড়ির নং : কানপুর
বয়স : 62 লিঙ্গ : মহিলা
ফটো উপলব্ধ

244 UHG1721026
নাম : অভিক দত্ত
পিতার নাম: অমিত কুমার দত্ত
বাড়ির নং : n0097
বয়স : 32 লিঙ্গ : পুরুষ
ফটো উপলব্ধ

245 XZD1548692
নাম : সম্পা দত্ত
স্বামীর নাম: দেবাশিস দত্ত
বাড়ির নং : এন0057
বয়স : 33 লিঙ্গ : মহিলা
ফটো উপলব্ধ

246 UHG2917136
নাম : সোমা দত্ত
স্বামীর নাম: শুকদেব দত্ত
বাড়ির নং : 40/1/24
বয়স : 49 লিঙ্গ : মহিলা
ফটো উপলব্ধ

247 WB/12/082/582540
নাম : শ্যামল দত্ত
পিতার নাম: সতীশ দত্ত
বাড়ির নং : n0052
বয়স : 67 লিঙ্গ : পুরুষ
ফটো উপলব্ধ

248 WB/12/082/582518
নাম : শংকর দত্ত
পিতার নাম: শ্যামল দত্ত
বাড়ির নং : n0052
বয়স : 50 লিঙ্গ : পুরুষ
ফটো উপলব্ধ

249 CRZ3170982
নাম : সোমা দত্ত
স্বামীর নাম: শংকর দত্ত
বাড়ির নং : n0052
বয়স : 44 লিঙ্গ : মহিলা
ফটো উপলব্ধ

250 WB/12/082/582345
নাম : সমীর দত্ত
পিতার নাম: বাদল দত্ত
বাড়ির নং : n0150
বয়স : 73 লিঙ্গ : পুরুষ
ফটো উপলব্ধ

251 UHG2907186
নাম : সন্দীপ দত্ত
পিতার নাম: সমীর দত্ত
বাড়ির নং : n0150
বয়স : 49 লিঙ্গ : পুরুষ
ফটো উপলব্ধ

252 CRZ2224236
নাম : শিবু দত্ত
পিতার নাম: সমীর দত্ত
বাড়ির নং : n0150
বয়স : 46 লিঙ্গ : পুরুষ
ফটো উপলব্ধ

253 UHG2454791
নাম : বাবু দত্ত
পিতার নাম: চিন্তাহরন দত্ত
বাড়ির নং : n0170
বয়স : 68 লিঙ্গ : পুরুষ
ফটো উপলব্ধ

254 UHG2454817
নাম : সন্ধ্যা দত্ত
স্বামীর নাম: বাবু দত্ত
বাড়ির নং : n0170
বয়স : 59 লিঙ্গ : মহিলা
ফটো উপলব্ধ

255 CRZ3171691
নাম : উজ্জ্বল দত্ত
পিতার নাম: বাবু দত্ত
বাড়ির নং : n0170
বয়স : 41 লিঙ্গ : পুরুষ
ফটো উপলব্ধ

256 UHG1483254
নাম : পলি দত্ত(দাস)
স্বামীর নাম: শিবু দত্ত
বাড়ির নং : n0150
বয়স : 36 লিঙ্গ : মহিলা
ফটো উপলব্ধ

257 WB/12/082/804810
নাম : মাখনলাল দত্ত
পিতার নাম: বলরাম দত্ত
বাড়ির নং : n0057
বয়স : 77 লিঙ্গ : পুরুষ
ফটো উপলব্ধ

258 CRZ3170966
নাম : ইলা দত্ত
স্বামীর নাম: মাখনলাল দত্ত
বাড়ির নং : n0057
বয়স : 65 লিঙ্গ : মহিলা
ফটো উপলব্ধ

259 CRZ3171758
নাম : দেবাশীষ দত্ত
পিতার নাম: মাখনলাল দত্ত
বাড়ির নং : n0057
বয়স : 41 লিঙ্গ : পুরুষ
ফটো উপলব্ধ

260 UHG2455004
নাম : অমিত কুমার দত্ত
পিতার নাম: বিরেন্দ্র নাথ দত্ত
বাড়ির নং : n0097
বয়স : 67 লিঙ্গ : পুরুষ
ফটো উপলব্ধ

261 UHG2455012
নাম : রিন্টু দত্ত
স্বামীর নাম: অমিত কুমার দত্ত
বাড়ির নং : n0097
বয়স : 57 লিঙ্গ : মহিলা
ফটো উপলব্ধ

262 UHG1179084
নাম : অনিক দত্ত
পিতার নাম: অমিত দত্ত
বাড়ির নং : n0097
বয়স : 36 লিঙ্গ : পুরুষ
ফটো উপলব্ধ

263 WB/12/082/582299
নাম : ঝর্ণা দত্ত
পিতার নাম: বিজয় দত্ত
বাড়ির নং : n0129
বয়স : 57 লিঙ্গ : মহিলা
ফটো উপলব্ধ

264 CRZ3171949
নাম : সুব্রত দাস
পিতার নাম: তারক চন্দ্র দাস
বাড়ির নং : n0033
বয়স : 42 লিঙ্গ : পুরুষ
ফটো উপলব্ধ

265 CRZ3641578
নাম : সোমা দাস
স্বামীর নাম: সুব্রত দাস
বাড়ির নং : n0033
বয়স : 40 লিঙ্গ : মহিলা
ফটো উপলব্ধ

266 CRZ3630035
নাম : দীপঙ্কর দাস
পিতার নাম: তারক চন্দ্র দাস
বাড়ির নং : n0033
বয়স : 37 লিঙ্গ : পুরুষ
ফটো উপলব্ধ

267 CRZ2766574
নাম : বিশ্বজিত দাস
মায়ের নাম: দীপালী দাস
বাড়ির নং : n0038
বয়স : 45 লিঙ্গ : পুরুষ
ফটো উপলব্ধ

268 CRZ3170602
নাম : প্রদীপ দাস
পিতার নাম: হারু দাস
বাড়ির নং : এম0002
বয়স : 45 লিঙ্গ : পুরুষ
ফটো উপলব্ধ

269 UHG2455129
নাম : তারকচন্দ্র দাস
পিতার নাম: চিত্তরঞ্জন দাস
বাড়ির নং : n0033
বয়স : 61 লিঙ্গ : পুরুষ
ফটো উপলব্ধ

270 WB/12/082/582011
নাম : বিশ্বনাথ দাস
পিতার নাম: গোপাল দাস
বাড়ির নং : n0029
বয়স : 71 লিঙ্গ : পুরুষ
ফটো উপলব্ধ

271 WB/12/082/582400
নাম : বিমলা দাস
স্বামীর নাম: বিশ্বনাথ দাস
বাড়ির নং : n0029
বয়স : 66 লিঙ্গ : মহিলা
ফটো উপলব্ধ

272 CRZ2766566
নাম : বাচ্চু দাস
পিতার নাম: বিশ্বনাথ দাস
বাড়ির নং : n0029
বয়স : 46 লিঙ্গ : পুরুষ
ফটো উপলব্ধ

273 UHG1349182
নাম : শুক্লা দাস
স্বামীর নাম: বাচ্চু দাস
বাড়ির নং : n0029
বয়স : 42 লিঙ্গ : মহিলা
ফটো উপলব্ধ

274 WB/12/082/582014
নাম : সন্ধ্যা দাস
স্বামীর নাম: সুনীল দাস
বাড়ির নং : n0031
বয়স : 66 লিঙ্গ : মহিলা
ফটো উপলব্ধ

275 CRZ3171014
নাম : বিশ্বজিৎ দাস
পিতার নাম: সুনীল দাস
বাড়ির নং : n0031
বয়স : 50 লিঙ্গ : পুরুষ
ফটো উপলব্ধ

276 WB/12/082/582349
নাম : সবিতা দাস
স্বামীর নাম: হারান দাস
বাড়ির নং : n0149
বয়স : 56 লিঙ্গ : মহিলা
ফটো উপলব্ধ

277 WB/12/082/582447
নাম : হেমলতা দাস
স্বামীর নাম: অনিল দাস
বাড়ির নং : n0210
বয়স : 66 লিঙ্গ : মহিলা
ফটো উপলব্ধ

278 UHG1483205
নাম : সরস্বতী দাস(বিশ্বাস)
স্বামীর নাম: বাবলু দাস
বাড়ির নং : n0210
বয়স : 40 লিঙ্গ : মহিলা
ফটো উপলব্ধ

279 WB/12/082/582087
নাম : নিত্যানন্দ দাস
পিতার নাম: গৌরাঙ্গ দাস
বাড়ির নং : n0212
বয়স : 52 লিঙ্গ : পুরুষ
ফটো উপলব্ধ

Q 280 UHG1855840
নাম : লক্ষী দাস(পিয়ারী)
স্বামীর নাম: নারায়ন চন্দ্র দাস
বাড়ির নং :
বয়স : 43 লিঙ্গ : মহিলা
DELETED
ফটো উপলব্ধ

281 UHG1483338
নাম : তারক দাস
পিতার নাম: নিত্য গোপাল দাস
বাড়ির নং : n0245
বয়স : 56 লিঙ্গ : পুরুষ
ফটো উপলব্ধ

282 UHG1582097
নাম : বিশাখা দাস
স্বামীর নাম: তারক দাস
বাড়ির নং : n0245
বয়স : 54 লিঙ্গ : মহিলা
ফটো উপলব্ধ

283 WB/12/082/636951
নাম : চম্পা দাস
স্বামীর নাম: হরিশচন্দ্র দাস
বাড়ির নং : n0260
বয়স : 55 লিঙ্গ : মহিলা
ফটো উপলব্ধ

284 WB/12/082/636952
নাম : হরিশচন্দ্র দাস
পিতার নাম: মনীন্দ্র দাস
বাড়ির নং : n0261
বয়স : 66 লিঙ্গ : পুরুষ
ফটো উপলব্ধ

285 UHG1985696
নাম : হীরক দাস
পিতার নাম: হরিশ চন্দ্র দাস
বাড়ির নং : n0261
বয়স : 29 লিঙ্গ : পুরুষ
ফটো উপলব্ধ

286 WB/12/082/624555
নাম : তৃপ্তি দাস
স্বামীর নাম: জগদীশ দাস
বাড়ির নং : n0262
বয়স : 54 লিঙ্গ : মহিলা
ফটো উপলব্ধ

287 WB/12/082/624554
নাম : জগদীশ দাস
পিতার নাম: অনুকুল দাস
বাড়ির নং : n0263
বয়স : 59 লিঙ্গ : পুরুষ
ফটো উপলব্ধ

288 UHG1349307
নাম : নারায়ন চন্দ্র দাস
মায়ের নাম: নিভা দাস
বাড়ির নং : n0212
বয়স : 49 লিঙ্গ : পুরুষ
ফটো উপলব্ধ

289 UHG1623891
নাম : গীতা দাস
স্বামীর নাম: নিত্যানন্দ দাস
বাড়ির নং : n0212
বয়স : 47 লিঙ্গ : মহিলা
ফটো উপলব্ধ

290 WB/40/189/264820
নাম : শোভা দাস
স্বামীর নাম: নারায়ন দাস
বাড়ির নং : n0251
বয়স : 84 লিঙ্গ : মহিলা
ফটো উপলব্ধ

291 WB/40/189/264813
নাম : দীপক দাস
পিতার নাম: নারায়ন দাস
বাড়ির নং : n0252
বয়স : 50 লিঙ্গ : পুরুষ
ফটো উপলব্ধ

292 CRZ3655891
নাম : বিশ্বজিৎ দাস
পিতার নাম: কানাই দাস
বাড়ির নং : n0103
বয়স : 39 লিঙ্গ : পুরুষ
ফটো উপলব্ধ

293 UHG1068386
নাম : বিধান চন্দ্র দাস
পিতার নাম: অনিল দাস
বাড়ির নং : n0103
বয়স : 39 লিঙ্গ : পুরুষ
ফটো উপলব্ধ

294 WB/12/082/582266
নাম : শংকর দাস
পিতার নাম: কালিপদ দাস
বাড়ির নং : n0108
বয়স : 66 লিঙ্গ : পুরুষ
ফটো উপলব্ধ

295 WB/12/082/582378
নাম : গীতা দাস
স্বামীর নাম: শংকর দাস
বাড়ির নং : n0108
বয়স : 58 লিঙ্গ : মহিলা
ফটো উপলব্ধ

296 CRZ3351723
নাম : বান্টি দাস
পিতার নাম: শংকর দাস
বাড়ির নং : n0108
বয়স : 43 লিঙ্গ : পুরুষ
ফটো উপলব্ধ

297 CRZ3720208
নাম : পিঙ্কি দাস(পাল)
স্বামীর নাম: মন্টি দাস
বাড়ির নং : n0108
বয়স : 41 লিঙ্গ : মহিলা
ফটো উপলব্ধ

298 UHG1887520
নাম : মান্টি দাস
পিতার নাম: শঙ্কর দাস
বাড়ির নং : n0108
বয়স : 41 লিঙ্গ : মহিলা
ফটো উপলব্ধ

299 UHG2913671
নাম : অতনু দাস
পিতার নাম: মন্টি দাস
বাড়ির নং : কানপুর
বয়স : 20 লিঙ্গ : পুরুষ
ফটো উপলব্ধ

300 WB/12/082/582381
নাম : অধীর দাস
পিতার নাম: যোগেশ দাস
বাড়ির নং : n0118
বয়স : 69 লিঙ্গ : পুরুষ
ফটো উপলব্ধ

301 WB/12/082/582409
নাম : মীনা দাস
স্বামীর নাম: অধীর দাস
বাড়ির নং : n0118
বয়স : 65 লিঙ্গ : মহিলা
ফটো উপলব্ধ

302 CRZ3171824
নাম : অরূপ দাস
পিতার নাম: অধীর দাস
বাড়ির নং : n0118
বয়স : 40 লিঙ্গ : পুরুষ
ফটো উপলব্ধ

303 CRZ3629888
নাম : অশোক দাস
পিতার নাম: মন্টু দাস
বাড়ির নং : n0126
বয়স : 39 লিঙ্গ : পুরুষ
ফটো উপলব্ধ

304 WB/12/082/582179
নাম : অনিল দাস
পিতার নাম: নিত্যানন্দ দাস
বাড়ির নং : n0147
বয়স : 61 লিঙ্গ : পুরুষ
ফটো উপলব্ধ

305 WB/12/082/582526
নাম : ময়না দাস
স্বামীর নাম: অনিল দাস
বাড়ির নং : n0147
বয়স : 53 লিঙ্গ : মহিলা
ফটো উপলব্ধ

306 UHG1721018
নাম : তনয় দাস
পিতার নাম: অনিল দাস
বাড়ির নং : n0147
বয়স : 32 লিঙ্গ : পুরুষ
ফটো উপলব্ধ

307 CRZ3629987
নাম : সুরজিৎ দাস
পিতার নাম: শৈলেন্দ্র দাস
বাড়ির নং : n0038
বয়স : 43 লিঙ্গ : পুরুষ
ফটো উপলব্ধ

308 WB/12/082/582233
নাম : স্বপন দাস
পিতার নাম: সুনিল দাস
বাড়ির নং : n0049
বয়স : 60 লিঙ্গ : পুরুষ
ফটো উপলব্ধ

309 WB/12/082/582491
নাম : দুর্গা দাস
স্বামীর নাম: স্বপন দাস
বাড়ির নং : n0049
বয়স : 54 লিঙ্গ : মহিলা
ফটো উপলব্ধ

310 WB/12/082/582513
নাম : তপন দাস
পিতার নাম: সুনিল দাস
বাড়ির নং : n0049
বয়স : 57 লিঙ্গ : পুরুষ
ফটো উপলব্ধ

311 UHG1985795
নাম : সুমন কুমার দাস
পিতার নাম: স্বপন কুমার দাস
বাড়ির নং : n0049
বয়স : 29 লিঙ্গ : পুরুষ
ফটো উপলব্ধ

312 WB/12/082/582138
নাম : সাধনা দাস
স্বামীর নাম: নারায়ন দাস
বাড়ির নং : n0061
বয়স : 49 লিঙ্গ : মহিলা
ফটো উপলব্ধ

313 CRZ2766541
নাম : শঙ্কর দাস
পিতার নাম: নারায়ন দাস
বাড়ির নং : n0061
বয়স : 45 লিঙ্গ : পুরুষ
ফটো উপলব্ধ

314 UHG1582121
নাম : ঝুমা দাস(দত্ত)
স্বামীর নাম: শংকর দাস
বাড়ির নং : n0061
বয়স : 33 লিঙ্গ : মহিলা
ফটো উপলব্ধ

315 WB/12/082/582457
নাম : বিশ্বনাথ দাস
পিতার নাম: রতন দাস
বাড়ির নং : n0085
বয়স : 53 লিঙ্গ : পুরুষ
ফটো উপলব্ধ

316 UHG1349067
নাম : নিরুপমা দাস
স্বামীর নাম: বিশ্বনাথ দাস
বাড়ির নং : n0085
বয়স : 51 লিঙ্গ : মহিলা
ফটো উপলব্ধ

317 WB/12/082/582045
নাম : সুমতি দাস
স্বামীর নাম: মন্টু দাস
বাড়ির নং : n0126
বয়স : 73 লিঙ্গ : মহিলা
ফটো উপলব্ধ

318 FKY0757583
নাম : সত্যরঞ্জন সিংহ
পিতার নাম: শিবরঞ্জন সিংহ
বাড়ির নং : 20/168,কানপুর
বয়স : 52 লিঙ্গ : পুরুষ
ফটো উপলব্ধ

319 IQN0570663
নাম : সঞ্জু সিংহ
স্বামীর নাম: সত্যরঞ্জন সিংহ
বাড়ির নং : 20/168,কানপুর
বয়স : 37 লিঙ্গ : মহিলা
ফটো উপলব্ধ

320 CRZ3351814
নাম : সুরজিৎ দাস
পিতার নাম: কানাই দাস
বাড়ির নং : n0103
বয়স : 41 লিঙ্গ : পুরুষ
ফটো উপলব্ধ

321 CRZ2100089
নাম : গনেশ দাস
পিতার নাম: রতন দাস
বাড়ির নং : n0085
বয়স : 43 লিঙ্গ : পুরুষ
ফটো উপলব্ধ

322 CRZ3351681
নাম : শিবনাথ দাস
পিতার নাম: রতন দাস
বাড়ির নং : n0085
বয়স : 40 লিঙ্গ : পুরুষ
ফটো উপলব্ধ

Q 323 UHG1887504
নাম : নারায়ন চন্দ্র দাস
পিতার নাম: কানু দাস
বাড়ির নং :
বয়স : 35 লিঙ্গ : পুরুষ
ফটো উপলব্ধ
DELETED

324 WB/12/082/582295
নাম : সুজাতা দাস
স্বামীর নাম: কানাই দাস
বাড়ির নং : n0103
বয়স : 63 লিঙ্গ : মহিলা
ফটো উপলব্ধ

325 CRZ2766533
নাম : প্রদীপ চন্দ্র দাস
পিতার নাম: কানাই দাস
বাড়ির নং : n0103
বয়স : 42 লিঙ্গ : পুরুষ
ফটো উপলব্ধ

326 UHG1721315
নাম : মাম্পী দাস
স্বামীর নাম: প্রদীপ চন্দ্র দাস
বাড়ির নং : n0103
বয়স : 36 লিঙ্গ : মহিলা
ফটো উপলব্ধ
ADJUDICATION

327 UHG2280097
নাম : রাহুল দাস
পিতার নাম: বিশ্বনাথ দাস
বাড়ির নং : n0331
বয়স : 27 লিঙ্গ : পুরুষ
ফটো উপলব্ধ

328 WB/12/082/582043
নাম : নারায়ন দাস
পিতার নাম: কালি কুমার দাস
বাড়ির নং : n0313
বয়স : 73 লিঙ্গ : পুরুষ
ফটো উপলব্ধ

329 UHG2222875
নাম : কল্যান দাস
পিতার নাম: নিরঞ্জন দাস
বাড়ির নং : n0049
বয়স : 36 লিঙ্গ : পুরুষ
ফটো উপলব্ধ

330 UHG2222883
নাম : দীপা দাস
স্বামীর নাম: নিরঞ্জন দাস
বাড়ির নং : n0049
বয়স : 58 লিঙ্গ : মহিলা
ফটো উপলব্ধ

331 UHG2222784
নাম : অনুরাধা দে(রায়)
স্বামীর নাম: সুভন দে
বাড়ির নং : n0029
বয়স : 43 লিঙ্গ : মহিলা
ফটো উপলব্ধ

332 UHG2223006
নাম : নিরঞ্জন দাস
পিতার নাম: সুনীল কুমার দাস
বাড়ির নং : n0049
বয়স : 65 লিঙ্গ : পুরুষ
ফটো উপলব্ধ

333 UHG2126548
নাম : পুজা দাস
স্বামীর নাম: সুরজিৎ দাস
বাড়ির নং : n0103
বয়স : 35 লিঙ্গ : মহিলা
ADJUDICATION
ফটো উপলব্ধ

334 UHG2126472
নাম : সুরজিৎ দে
পিতার নাম: স্বপন দে
বাড়ির নং : 290
বয়স : 35 লিঙ্গ : পুরুষ
ADJUDICATION
ফটো উপলব্ধ

335 DWZ2374700
নাম : স্বপন দে
পিতার নাম: নিত্যগোপাল দে
বাড়ির নং : 290
বয়স : 65 লিঙ্গ : পুরুষ
ADJUDICATION
ফটো উপলব্ধ

336 DZW2374718
নাম : সুমন দে
পিতার নাম: স্বপন দে
বাড়ির নং : 290
বয়স : 40 লিঙ্গ : পুরুষ
ফটো উপলব্ধ

Q 337 XYV0607762
নাম : আশা দে
স্বামীর নাম: স্বপন দে
বাড়ির নং : 290
বয়স : 55 লিঙ্গ : মহিলা
DELETED
ফটো উপলব্ধ

338 CRZ3612298
নাম : রুম্পা দাস
পিতার নাম: চন্ডীচরন দাস
বাড়ির নং : n0347
বয়স : 38 লিঙ্গ : মহিলা
ফটো উপলব্ধ

339 CRZ3351632
নাম : ঝুমা চক্রবর্ত্তী(দাস)
স্বামীর নাম: সঞ্জিব চক্রবর্ত্তী
বাড়ির নং : n0149
বয়স : 38 লিঙ্গ : মহিলা
ফটো উপলব্ধ

340 UHG2783496
নাম : রিয়া দে
স্বামীর নাম: সুমন দে
বাড়ির নং : এন0002
বয়স : 27 লিঙ্গ : মহিলা
ফটো উপলব্ধ

341 UHG2657666
নাম : বিশ্বজিৎ দাস
মায়ের নাম: সরস্বতী দাস বিশ্বাস
বাড়ির নং : এন001
বয়স : 24 লিঙ্গ : পুরুষ
ফটো উপলব্ধ

342 UHG2860773
নাম : সমীর কুমার তা
পিতার নাম: খগেন্দ্র নাথ তা
বাড়ির নং : কানপুর
বয়স : 68 লিঙ্গ : পুরুষ
ফটো উপলব্ধ

343 UHG2837144
নাম : স্নেহা দাস
পিতার নাম: প্রদীপ চন্দ্র দাস
বাড়ির নং : এন001
বয়স : 22 লিঙ্গ : মহিলা
ফটো উপলব্ধ

344 SSA1235738
নাম : সঙ্গীতা দাস
স্বামীর নাম: গণেশ দাস
বাড়ির নং : কানপুর
বয়স : 33 লিঙ্গ : মহিলা
ফটো উপলব্ধ

345 UHG2222792
নাম : সর্বানী দে(ঘোষ)
স্বামীর নাম: সুরজিৎ দে
বাড়ির নং : n0029
বয়স : 33 লিঙ্গ : মহিলা
ফটো উপলব্ধ

346 UHG2788651
নাম : রবি দাস
মায়ের নাম: সরস্বতী দাস ঘোষ
বাড়ির নং : কাম্পু
বয়স : 25 লিঙ্গ : পুরুষ
ফটো উপলব্ধ

347 WB/12/165/993316
নাম : সরস্বতী দাস (ঘোষ)
স্বামীর নাম: দীপক দাস
বাড়ির নং : n0248
বয়স : 50 লিঙ্গ : মহিলা
ফটো উপলব্ধ

348 CRZ3356805
নাম : বৈশালী দাস (দে)
স্বামীর নাম: বিশ্বজিত দাস
বাড়ির নং : n0254
বয়স : 41 লিঙ্গ : মহিলা
ফটো উপলব্ধ

Q 349 CRZ3181252
নাম : পাপিয়া দাস(ঘোষ)
স্বামীর নাম: বান্টি দাস
বাড়ির নং :
বয়স : 46 লিঙ্গ : মহিলা
DELETED
ফটো উপলব্ধ

350 CRZ3720133
নাম : অর্নিবান দাসগুপ্ত
পিতার নাম: নারায়ণ দাসগুপ্ত
বাড়ির নং : n0156
বয়স : 37 লিঙ্গ : পুরুষ
ফটো উপলব্ধ

351 WB/12/082/582279
নাম : শুকলা দাসগুপ্ত
স্বামীর নাম: নারায়ন দাসগুপ্ত
বাড়ির নং : n0156
বয়স : 69 লিঙ্গ : মহিলা
ফটো উপলব্ধ

352 WB/12/082/582165
নাম : তারক দে
পিতার নাম: আশুতোষ দে
বাড়ির নং : n0032
বয়স : 57 লিঙ্গ : পুরুষ
ফটো উপলব্ধ

353 CRZ3630134
নাম : বিশ্বজিত দে
পিতার নাম: তারক দে
বাড়ির নং : n0032
বয়স : 39 লিঙ্গ : পুরুষ
ফটো উপলব্ধ

354 CRZ3630076
নাম : সত্যজিত দে
পিতার নাম: তারক দে
বাড়ির নং : n0032
বয়স : 37 লিঙ্গ : পুরুষ
ফটো উপলব্ধ

355 WB/12/082/582413
নাম : গীতা দে
স্বামীর নাম: শংকর দে
বাড়ির নং : n0045
বয়স : 63 লিঙ্গ : মহিলা
ফটো উপলব্ধ

356 CRZ3351640
নাম : শুভঙ্কর দে
পিতার নাম: শঙ্কর দে
বাড়ির নং : n0045
বয়স : 39 লিঙ্গ : পুরুষ
ফটো উপলব্ধ

357 UHG1475318
নাম : পরিমল দে
মায়ের নাম: বাসন্তী দে
বাড়ির নং : n0264
বয়স : 58 লিঙ্গ : পুরুষ
ফটো উপলব্ধ

358 UHG1985654
নাম : নরেন্দ্র নাথ দাস
পিতার নাম: বিশ্বনাথ দাস
বাড়ির নং : n0264
বয়স : 29 লিঙ্গ : পুরুষ
ফটো উপলব্ধ

Q 359 UHG1985779
নাম : ঝুম্পা পাল (দে)
স্বামীর নাম: অরুপ পাল
বাড়ির নং :
বয়স : 29 লিঙ্গ : মহিলা
DELETED
ফটো উপলব্ধ

Q 360 UHG1855709
নাম : পুতুল দে(চক্রবর্ত্তী)
স্বামীর নাম: বাপ্পা দে
বাড়ির নং :
বয়স : 35 লিঙ্গ : মহিলা
DELETED
ফটো উপলব্ধ

361 WB/12/082/582620
নাম : জীবন দে
পিতার নাম: লালমোহন দে
বাড়ির নং : n0106
বয়স : 65 লিঙ্গ : পুরুষ
ফটো উপলব্ধ

362 WB/12/082/582324
নাম : মালা দে
স্বামীর নাম: জীবন দে
বাড়ির নং : n0106
বয়স : 61 লিঙ্গ : মহিলা
ফটো উপলব্ধ

363 UHG1855808
নাম : উত্তম চন্দ্র দে
পিতার নাম: হরমোহন দে
বাড়ির নং : n0268
বয়স : 60 লিঙ্গ : পুরুষ
ADJUDICATION
ফটো উপলব্ধ

364 UHG1855816
নাম : কার্ত্তিক দে
পিতার নাম: উত্তম চন্দ্র দে
বাড়ির নং : n0269
বয়স : 34 লিঙ্গ : পুরুষ
ADJUDICATION
ফটো উপলব্ধ

365 UHG1855824
নাম : প্রদীপ দে
পিতার নাম: উত্তম চন্দ্র দে
বাড়ির নং : n0270
বয়স : 37 লিঙ্গ : পুরুষ
ADJUDICATION
ফটো উপলব্ধ

Q 366 UHG1855832
নাম : ঝুনি দে
স্বামীর নাম: উত্তম চন্দ্র দে
বাড়ির নং :
বয়স : 49 লিঙ্গ : মহিলা
DELETED
ফটো উপলব্ধ

367 UHG1985860
নাম : টুম্পা দে
স্বামীর নাম: বিশ্বজিৎ দে
বাড়ির নং : n0292
বয়স : 35 লিঙ্গ : মহিলা
ফটো উপলব্ধ

368 UHG1212026
নাম : শ্যামলী জানা
স্বামীর নাম: স্বপন কুমার জানা
বাড়ির নং : n0082
বয়স : 42 লিঙ্গ : মহিলা
ফটো উপলব্ধ

369 WB/12/082/582621
নাম : তপন দে
পিতার নাম: লালমোহন দে
বাড়ির নং : 108
বয়স : 55 লিঙ্গ : পুরুষ
ফটো উপলব্ধ

370 WB/12/082/582401
নাম : জ্যোতির্ময় দে
পিতার নাম: জীতেনদ্র দে
বাড়ির নং : n0111
বয়স : 77 লিঙ্গ : পুরুষ
ফটো উপলব্ধ

371 WB/12/082/582433
নাম : অর্চনা দে
স্বামীর নাম: হরিনারায়ন দে
বাড়ির নং : n0112
বয়স : 73 লিঙ্গ : মহিলা
ফটো উপলব্ধ

372 WB/12/082/582007
নাম : বাসুদেব দে
পিতার নাম: হরিনারায়ন দে
বাড়ির নং : n0112
বয়স : 53 লিঙ্গ : পুরুষ
ফটো উপলব্ধ

373 WB/12/082/582122
নাম : গীতা দে
স্বামীর নাম: নিতাই দে
বাড়ির নং : n0179
বয়স : 79 লিঙ্গ : মহিলা
ফটো উপলব্ধ

374 WB/12/082/582091
নাম : রামপ্রসাদ দে
পিতার নাম: নিতাই দে
বাড়ির নং : n0179
বয়স : 59 লিঙ্গ : পুরুষ
ফটো উপলব্ধ

375 CRZ3351905
নাম : টোটন দে
পিতার নাম: রামপ্রসাদ দে
বাড়ির নং : n0179
বয়স : 39 লিঙ্গ : পুরুষ
ফটো উপলব্ধ

376 WB/12/082/582166
নাম : দেবপ্রসাদ দে
পিতার নাম: নিতাই দে
বাড়ির নং : n0179
বয়স : 53 লিঙ্গ : পুরুষ
ফটো উপলব্ধ

377 CRZ3351830
নাম : টিপলী দে
স্বামীর নাম: দেবপ্রসাদ দে
বাড়ির নং : n0179
বয়স : 46 লিঙ্গ : মহিলা
ফটো উপলব্ধ

378 CRZ3171030
নাম : অনিমা জয়ধর
স্বামীর নাম: রাজেশ্বর জয়ধর
বাড়ির নং : n0179
বয়স : 56 লিঙ্গ : মহিলা
ফটো উপলব্ধ

379 WB/12/082/582432
নাম : দিলীপ জয়ধর
পিতার নাম: বিনোদ জয়ধর
বাড়ির নং : n0179
বয়স : 53 লিঙ্গ : পুরুষ
ফটো উপলব্ধ

380 UHG1179159
নাম : চম্পা জয়ধর
স্বামীর নাম: দিলীপ জয়ধর
বাড়ির নং : n0179
বয়স : 41 লিঙ্গ : মহিলা
ফটো উপলব্ধ

381 UHG2445625
নাম : বিনা দে
স্বামীর নাম: বাবুল কান্তি দে
বাড়ির নং : n0190
বয়স : 66 লিঙ্গ : মহিলা
ফটো উপলব্ধ

382 UHG1581933
নাম : বিপুল দে
পিতার নাম: বাবুল কান্তি দে
বাড়ির নং : n0190
বয়স : 35 লিঙ্গ : পুরুষ
ফটো উপলব্ধ

383 UHG1348945
নাম : টিঙ্কু দে
স্বামীর নাম: পরিমল দে
বাড়ির নং : n0235
বয়স : 47 লিঙ্গ : মহিলা
ফটো উপলব্ধ

384 CRZ3171048
নাম : জয়গোপাল দে
পিতার নাম: জ্যোতির্ন্ময় দে
বাড়ির নং : n0111
বয়স : 40 লিঙ্গ : পুরুষ
ফটো উপলব্ধ

385 CRZ3720216
নাম : বিকাশ দে
পিতার নাম: বাবুলকান্তি দে
বাড়ির নং : n0190
বয়স : 36 লিঙ্গ : পুরুষ
ফটো উপলব্ধ

386 WB/12/082/582049
নাম : সীমা দে
স্বামীর নাম: রামপ্রসাদ দে
বাড়ির নং : n0179
বয়স : 55 লিঙ্গ : মহিলা
ফটো উপলব্ধ

387 CRZ3171055
নাম : সমীর দে
পিতার নাম: জীবনকৃষ্ণ দে
বাড়ির নং : n0048
বয়স : 60 লিঙ্গ : পুরুষ
ফটো উপলব্ধ

388 CRZ3171063
নাম : রীনা দে
স্বামীর নাম: সমীর দে
বাড়ির নং : n0048
বয়স : 49 লিঙ্গ : মহিলা
ফটো উপলব্ধ

389 UHG1855626
নাম : রুমা দে
পিতার নাম: সমীর দে
বাড়ির নং : n0048
বয়স : 30 লিঙ্গ : মহিলা
ফটো উপলব্ধ

390 CRZ2100097
নাম : বিদ্যুৎ দে
পিতার নাম: পঞ্চানন দে
বাড়ির নং : n0089
বয়স : 43 লিঙ্গ : পুরুষ
ফটো উপলব্ধ

391 UHG1349224
নাম : নয়নতারা দে(মজুমদার)
স্বামীর নাম: বিদ্যুৎ দে
বাড়ির নং : n0089
বয়স : 37 লিঙ্গ : মহিলা
ফটো উপলব্ধ

392 UHG2454783
নাম : নীলরতন দে
পিতার নাম: ধীরেন চন্দ্র দে
বাড়ির নং : n0102
বয়স : 61 লিঙ্গ : পুরুষ
ফটো উপলব্ধ

393 UHG2453553
নাম : রিংকু দে
স্বামীর নাম: নিলরতন দে
বাড়ির নং : n0102
বয়স : 56 লিঙ্গ : মহিলা
ফটো উপলব্ধ

394 UHG1349265
নাম : বাপ্পা দে
পিতার নাম: নীলরতন দে
বাড়ির নং : n0102
বয়স : 39 লিঙ্গ : পুরুষ
ফটো উপলব্ধ

395 WB/12/082/582544
নাম : প্রমীলা দে
স্বামীর নাম: নারায়ন দে
বাড়ির নং : n0082
বয়স : 63 লিঙ্গ : মহিলা
ফটো উপলব্ধ

396 UHG2782308
নাম : পুর্ণিমা জয়ধর
পিতার নাম: দিলীপ জয়ধর
বাড়ির নং : এন0001
বয়স : 24 লিঙ্গ : মহিলা
ফটো উপলব্ধ

397 UHG2762854
নাম : মানিক জয়ধর
পিতার নাম: রাজেশ্বর জয়ধর
বাড়ির নং : এন024/7
বয়স : 27 লিঙ্গ : পুরুষ
ফটো উপলব্ধ

398 UHG1855931
নাম : কার্ত্তিক দে
পিতার নাম: বাবলু কান্তি দে
বাড়ির নং : n0190
বয়স : 33 লিঙ্গ : পুরুষ
ফটো উপলব্ধ

399 UHG1855949
নাম : সঞ্জিব ঘোষ
পিতার নাম: শৈলেন ঘোষ
বাড়ির নং : n0190
বয়স : 32 লিঙ্গ : পুরুষ
ফটো উপলব্ধ

400 HFG2895720
নাম : নীতা তা সেন
স্বামীর নাম: বিশ্বজিৎ তা
বাড়ির নং : কানপুর
বয়স : 38 লিঙ্গ : মহিলা
ফটো উপলব্ধ

401 UHG2223014
নাম : লিপিকা দে(রায)
স্বামীর নাম: বিকাশ দে
বাড়ির নং : n0190
বয়স : 33 লিঙ্গ : মহিলা
ফটো উপলব্ধ

402 UHG2130128
নাম : বিনয় কুমার দে
পিতার নাম: নিত্যানন্দ দে
বাড়ির নং : n0345
বয়স : 77 লিঙ্গ : পুরুষ
ফটো উপলব্ধ

403 UHG2130144
নাম : হাসী দে
স্বামীর নাম: বিনয় দে
বাড়ির নং : n0346
বয়স : 61 লিঙ্গ : মহিলা
ফটো উপলব্ধ

404 WB/12/082/582150
নাম : কনা দে
স্বামীর নাম: তারক দে
বাড়ির নং : n0032
বয়স : 55 লিঙ্গ : মহিলা
ফটো উপলব্ধ

405 UHG2780872
নাম : মনিষা দে
পিতার নাম: বাসু দেব দে
বাড়ির নং : এন0112
বয়স : 22 লিঙ্গ : মহিলা
ফটো উপলব্ধ

406 CRZ3655990
নাম : অসমা দে (বিশ্বাস)
স্বামীর নাম: বাসুদেব দে
বাড়ির নং : n0137
বয়স : 44 লিঙ্গ : মহিলা
ফটো উপলব্ধ

407 WB/12/082/582560
নাম : প্রভাতী দেউরী
স্বামীর নাম: বিবেক দেউরী
বাড়ির নং : n0162
বয়স : 62 লিঙ্গ : মহিলা
ফটো উপলব্ধ

408 CRZ3630217
নাম : দিপঙ্কর দেউরী
পিতার নাম: বিবেক দেউরী
বাড়ির নং : n0162
বয়স : 43 লিঙ্গ : পুরুষ
ফটো উপলব্ধ

409 CRZ3655974
নাম : পাখি দেউরী
পিতার নাম: বিবেক দেউরী
বাড়ির নং : n0162
বয়স : 39 লিঙ্গ : মহিলা
ফটো উপলব্ধ

410 UHG1582063
নাম : নমিতা দেউরী
স্বামীর নাম: দীপঙ্কর দেউরী
বাড়ির নং : n0162
বয়স : 44 লিঙ্গ : মহিলা
ফটো উপলব্ধ

411 WB/12/082/582561
নাম : বিবেকানন্দ দেউরী
পিতার নাম: দেবেন্দ্র দেউরী
বাড়ির নং : n0162
বয়স : 70 লিঙ্গ : পুরুষ
ফটো উপলব্ধ

412 UHG1582154
নাম : রুপা দেবনাথ
স্বামীর নাম: সঞ্জিব কুমার দেবনাথ
বাড়ির নং : 140/3
বয়স : 39 লিঙ্গ : মহিলা
ফটো উপলব্ধ

413 UHG2783611
নাম : জগদীশ দেবনাথ
পিতার নাম: নির্মল কৃষ্ণ দেবনাথ
বাড়ির নং : 84/69
বয়স : 43 লিঙ্গ : পুরুষ
ফটো উপলব্ধ

414 UHG2783587
নাম : সুমতি দেবনাথ
স্বামীর নাম: নির্মল কৃষ্ণ দেবনাথ
বাড়ির নং : এন0047
বয়স : 81 লিঙ্গ : মহিলা
ফটো উপলব্ধ

415 WB/12/082/648329
নাম : ঝর্ণা অধিকারী
পিতার নাম: রামনারায়ন অধিকারী
বাড়ির নং : এন0047
বয়স : 51 লিঙ্গ : মহিলা
ফটো উপলব্ধ

416 WB/12/082/582197
নাম : বিশ্বেশ্বর দেবনাথ
পিতার নাম: নির্মল দেবনাথ
বাড়ির নং : n0047
বয়স : 60 লিঙ্গ : পুরুষ
ফটো উপলব্ধ

417 WB/12/082/582502
নাম : রতন দেবনাথ
পিতার নাম: নির্মল দেবনাথ
বাড়ির নং : n0047
বয়স : 57 লিঙ্গ : পুরুষ
ফটো উপলব্ধ

418 WB/12/082/582339
নাম : পাপিয়া দেবনাথ
স্বামীর নাম: রতন দেবনাথ
বাড়ির নং : n0047
বয়স : 53 লিঙ্গ : মহিলা
ফটো উপলব্ধ

419 CRZ2766657
নাম : রামেশ্বর দেবনাথ
পিতার নাম: নির্মল দেবনাথ
বাড়ির নং : n0047
বয়স : 46 লিঙ্গ : পুরুষ
ফটো উপলব্ধ

420 UHG2875763
নাম : সম্পা দেবনাথ
স্বামীর নাম: জগদীশ দেবনাথ
বাড়ির নং : 14 নং. ওয়ার্ড
বয়স : 40 লিঙ্গ : মহিলা
ফটো উপলব্ধ

Q 421 WB/12/082/582644
নাম : বিজয় দেবনাথ
পিতার নাম: বিশ্বমন্তর দেবনাথ
বাড়ির নং :
বয়স : 72 লিঙ্গ : পুরুষ
DELETED
ফটো উপলব্ধ

422 WB/12/082/582445
নাম : কল্যানী দেবনাথ
স্বামীর নাম: বিজয় দেবনাথ
বাড়ির নং : n0196
বয়স : 64 লিঙ্গ : মহিলা
ফটো উপলব্ধ

423 UHG1483122
নাম : জয়ন্ত দেবনাথ
পিতার নাম: বিজয় দেবনাথ
বাড়ির নং : n0196
বয়স : 36 লিঙ্গ : মহিলা
ফটো উপলব্ধ

424 CRZ2227536
নাম : সঞ্জিব কুমার দেবনাথ
পিতার নাম: সুনিল কুমার দেবনাথ
বাড়ির নং : n0221
বয়স : 53 লিঙ্গ : পুরুষ
ফটো উপলব্ধ

425 WB/12/082/582008
নাম : কানাই ননদী
পিতার নাম: অক্ষয় ননদী
বাড়ির নং : n0115
বয়স : 73 লিঙ্গ : পুরুষ
ফটো উপলব্ধ

426 WB/12/082/582013
নাম : মিনু নন্দী
স্বামীর নাম: কানাই নন্দী
বাড়ির নং : n0115
বয়স : 63 লিঙ্গ : মহিলা
ফটো উপলব্ধ

427 CRZ3351764
নাম : সন্তু নন্দী
পিতার নাম: কানাই নন্দী
বাড়ির নং : n0115
বয়স : 38 লিঙ্গ : পুরুষ
ফটো উপলব্ধ

428 WB/12/082/582184
নাম : কল্পনা নন্দী
স্বামীর নাম: শচীনন্দ্র নন্দী
বাড়ির নং : n0135
বয়স : 57 লিঙ্গ : মহিলা
ফটো উপলব্ধ

429 CRZ3630118
নাম : পিন্টু নন্দী
পিতার নাম: শচীন্দ্র চন্দ্র নন্দী
বাড়ির নং : n0135
বয়স : 38 লিঙ্গ : পুরুষ
ফটো উপলব্ধ

430 UHG1071927
নাম : মিন্টু নন্দী
পিতার নাম: শচীন্দ্র চন্দ্র নন্দী
বাড়ির নং : 145
বয়স : 37 লিঙ্গ : পুরুষ
ফটো উপলব্ধ

431 OR/20/139/007340
নাম : বিশ্বেস্বর কুমার নন্দী
পিতার নাম: অরবিন্দু নন্দী
বাড়ির নং : n0218
বয়স : 57 লিঙ্গ : পুরুষ
ফটো উপলব্ধ

432 CRZ3630191
নাম : বনানী নন্দী
স্বামীর নাম: বিশেশ্বর নন্দী
বাড়ির নং : n0218
বয়স : 53 লিঙ্গ : মহিলা
ফটো উপলব্ধ

Q 433 UHG2607380
নাম : সীমা নন্দী
পিতার নাম: মহাদেব নন্দী
বাড়ির নং : নং
বয়স : 25 লিঙ্গ : মহিলা
DELETED
ফটো উপলব্ধ

434 UHG2603025
নাম : রাজীব নন্দী
পিতার নাম: বিশ্বেস্বর কুমার নন্দী
বাড়ির নং : 140/2
বয়স : 27 লিঙ্গ : পুরুষ
ফটো উপলব্ধ

435 UHG2222735
নাম : রুম্পা নন্দী(কির্ত্তনীয়া)
পিতার নাম: মিন্টু নন্দী
বাড়ির নং : 14/84
বয়স : 27 লিঙ্গ : মহিলা
ফটো উপলব্ধ

436 UHG1721091
নাম : মিঠু নাগ
পিতার নাম: অমল নাগ
বাড়ির নং : n0255
বয়স : 32 লিঙ্গ : মহিলা
ফটো উপলব্ধ

437 WB/12/082/582344
নাম : জয়দেব নাহা
পিতার নাম: নরত্তম নাহা
বাড়ির নং : n0078
বয়স : 66 লিঙ্গ : পুরুষ
ফটো উপলব্ধ

438 WB/12/082/582341
নাম : চমপা নাহা
স্বামীর নাম: জয়দেব নাহা
বাড়ির নং : n0078
বয়স : 57 লিঙ্গ : মহিলা
ফটো উপলব্ধ

439 CRZ2766673
নাম : নিউটন নাহা
পিতার নাম: জয়দেব নাহা
বাড়ির নং : n0078
বয়স : 42 লিঙ্গ : পুরুষ
ফটো উপলব্ধ

440 UHG1349133
নাম : অঞ্জনা নাহা(চক্রবর্তী)
স্বামীর নাম: নিউটন নাহা
বাড়ির নং : n0078
বয়স : 39 লিঙ্গ : মহিলা
ফটো উপলব্ধ

441 UHG1721265
নাম : কাকলী রুদ্র
স্বামীর নাম: অমিত কুমার রুদ্র
বাড়ির নং : n0078
বয়স : 38 লিঙ্গ : মহিলা
ফটো উপলব্ধ

442 UHG2222925
নাম : রিঙ্কু মিস্ত্রী(দাস)
স্বামীর নাম: সুব্রত মিস্ত্রী
বাড়ির নং : n0078
বয়স : 27 লিঙ্গ : মহিলা
ফটো উপলব্ধ

443 WOD2090116
নাম : সুষমা রায়
স্বামীর নাম: অমল রায়
বাড়ির নং : n0035
বয়স : 47 লিঙ্গ : মহিলা
UNDER ADJUDICATION
ফটো উপলব্ধ

444 CRZ3171840
নাম : রুপা বিশ্বাস
স্বামীর নাম: দীপঙ্কর বিশ্বাস
বাড়ির নং : n0100
বয়স : 41 লিঙ্গ : মহিলা
ফটো উপলব্ধ

445 CRZ3630068
নাম : বিশ্বজিৎ প্রামানিক
পিতার নাম: বিজয় প্রামানিক
বাড়ির নং : n0035
বয়স : 37 লিঙ্গ : পুরুষ
ফটো উপলব্ধ

446 WB/12/082/582355
নাম : তারক প্রামানিক
পিতার নাম: দুলাল প্রামানিক
বাড়ির নং : n0100
বয়স : 63 লিঙ্গ : পুরুষ
ফটো উপলব্ধ

447 WB/12/082/582354
নাম : রীতা প্রামানিক
স্বামীর নাম: তারক প্রামানিক
বাড়ির নং : n0100
বয়স : 59 লিঙ্গ : মহিলা
ফটো উপলব্ধ

448 WB/12/082/582486
নাম : কমলা প্রামানিক
স্বামীর নাম: বিজয় প্রামানিক
বাড়ির নং : n0035
বয়স : 53 লিঙ্গ : মহিলা
ফটো উপলব্ধ

449 WB/12/082/582485
নাম : বিজয় প্রামানিক
পিতার নাম: ধীরেন্দ্র প্রামানিক
বাড়ির নং : n0035
বয়স : 56 লিঙ্গ : পুরুষ
ফটো উপলব্ধ

450 WB/12/082/582415
নাম : স্বপন পাড়ুই
পিতার নাম: তারিনী পাড়ুই
বাড়ির নং : n0064
বয়স : 59 লিঙ্গ : পুরুষ
ফটো উপলব্ধ

451 UHG1349513
নাম : সুব্রত পাড়ুই
পিতার নাম: স্বপন পাড়ুই
বাড়ির নং : n0064
বয়স : 35 লিঙ্গ : পুরুষ
ফটো উপলব্ধ

452 WB/12/082/582414
নাম : বিথীকা পাড়ুই
স্বামীর নাম: স্বপন পাড়ুই
বাড়ির নং : n0064
বয়স : 66 লিঙ্গ : মহিলা
ফটো উপলব্ধ

453 UVU1964428
নাম : শুক্লা পারুই
স্বামীর নাম: সুব্রত পারুই
বাড়ির নং : এন0064
বয়স : 27 লিঙ্গ : মহিলা
ফটো উপলব্ধ

454 WB/12/082/582044
নাম : শ্যামল পাল
মায়ের নাম: গৌরী পাল
বাড়ির নং : n0127
বয়স : 50 লিঙ্গ : পুরুষ
ফটো উপলব্ধ

455 WB/12/082/582147
নাম : সীতেশ মুখার্জী
পিতার নাম: রনজিৎ মুখার্জী
বাড়ির নং : n0113
বয়স : 50 লিঙ্গ : পুরুষ
ফটো উপলব্ধ

456 UHG2126449
নাম : শ্রীকান্ত মুখার্জী
পিতার নাম: সোমেশ মুখার্জী
বাড়ির নং : n0113
বয়স : 28 লিঙ্গ : পুরুষ
ফটো উপলব্ধ

457 UHG2657732
নাম : রিমা পাল
পিতার নাম: গোবিন্দ পাল
বাড়ির নং : এন0075
বয়স : 23 লিঙ্গ : মহিলা
ফটো উপলব্ধ

458 UHG2607208
নাম : রিয়া মুখার্জী
স্বামীর নাম: সৈকত মুখার্জী
বাড়ির নং : N0113
বয়স : 24 লিঙ্গ : মহিলা
ফটো উপলব্ধ

459 UYB1761626
নাম : সুভ্রা ঘোষ
স্বামীর নাম: সন্তোষ ঘোষ
বাড়ির নং : এন0113
বয়স : 32 লিঙ্গ : মহিলা
ফটো উপলব্ধ

460 CRZ3720240
নাম : ঝুমা পাল
স্বামীর নাম: অপূর্ব পাল
বাড়ির নং : n0194
বয়স : 40 লিঙ্গ : মহিলা
ফটো উপলব্ধ

461 UHG1349091
নাম : সুব্রত পাল
পিতার নাম: সুখেন পাল
বাড়ির নং : n0096
বয়স : 36 লিঙ্গ : পুরুষ
ফটো উপলব্ধ

462 WB/12/082/582301
নাম : সুখেন পাল
পিতার নাম: ললিত পাল
বাড়ির নং : n0096
বয়স : 67 লিঙ্গ : পুরুষ
ফটো উপলব্ধ

463 CRZ3720232
নাম : শিল্পী পাল
স্বামীর নাম: গোবিন্দ পাল
বাড়ির নং : n0075
বয়স : 41 লিঙ্গ : মহিলা
ফটো উপলব্ধ

464 UHG1069160
নাম : স্বপন পাল
পিতার নাম: রতন পাল
বাড়ির নং : n0028
বয়স : 38 লিঙ্গ : পুরুষ
ফটো উপলব্ধ

465 UHG1349281
নাম : নমিতা পাল(সাহা)
স্বামীর নাম: স্বপন পাল
বাড়ির নং : n0028
বয়স : 35 লিঙ্গ : মহিলা
ফটো উপলব্ধ

466 WB/12/082/582386
নাম : চিত্তরঞ্জন পাল
পিতার নাম: রাধাকৃষ্ণ পাল
বাড়ির নং : n0050
বয়স : 61 লিঙ্গ : পুরুষ
ফটো উপলব্ধ

467 CRZ3171162
নাম : তন্ময় পাল
পিতার নাম: চিত্তরঞ্জন পাল
বাড়ির নং : n0050
বয়স : 40 লিঙ্গ : পুরুষ
ফটো উপলব্ধ

468 WB/12/082/582285
নাম : কবিতা পাল
স্বামীর নাম: চিত্তরঞ্জন পাল
বাড়ির নং : n0050
বয়স : 57 লিঙ্গ : মহিলা
ফটো উপলব্ধ

469 WB/12/082/582448
নাম : কল্পনা পাল
স্বামীর নাম: আদিত্য পাল
বাড়ির নং : n0075
বয়স : 71 লিঙ্গ : মহিলা
ফটো উপলব্ধ

470 CRZ3531183
নাম : শুক্লা মুখার্জী
স্বামীর নাম: সীতেশ মুখার্জী
বাড়ির নং : n0113
বয়স : 50 লিঙ্গ : মহিলা
ফটো উপলব্ধ

471 WB/12/082/582069
নাম : ধনঞ্জয় পাল
পিতার নাম: শচীনন্দ্র পাল
বাড়ির নং : n0113
বয়স : 65 লিঙ্গ : পুরুষ
ফটো উপলব্ধ

472 WB/12/082/582053
নাম : সুনীতি পাল
স্বামীর নাম: ধনঞ্জয় পাল
বাড়ির নং : n0113
বয়স : 63 লিঙ্গ : মহিলা
ফটো উপলব্ধ

473 WB/12/082/582221
নাম : দুলাল পাল
পিতার নাম: ধনঞ্জয় পাল
বাড়ির নং : n0113
বয়স : 50 লিঙ্গ : পুরুষ
ফটো উপলব্ধ

Q 474 UHG1179134
নাম : ইতি পাল
স্বামীর নাম: দুলাল পাল
বাড়ির নং :
বয়স : 41 লিঙ্গ : মহিলা
DELETED
ফটো উপলব্ধ

475 WB/12/082/582538
নাম : সোমেষ মুখার্জী
পিতার নাম: রনজিৎ মুখার্জী
বাড়ির নং : n0113
বয়স : 55 লিঙ্গ : পুরুষ
ফটো উপলব্ধ

476 WB/12/082/582302
নাম : সন্ধ্যা মুখার্জী
স্বামীর নাম: সোমেষ মুখার্জী
বাড়ির নং : n0113
বয়স : 53 লিঙ্গ : মহিলা
ফটো উপলব্ধ

477 CRZ3351889
নাম : শম্পা জয়ধর
স্বামীর নাম: বাবলা জয়ধর
বাড়ির নং : n0113
বয়স : 43 লিঙ্গ : মহিলা
ফটো উপলব্ধ

478 CRZ3351897
নাম : দীপক পাল
পিতার নাম: ধনঞ্জয় পাল
বাড়ির নং : n0113
বয়স : 40 লিঙ্গ : পুরুষ
ফটো উপলব্ধ

479 UHG1855899
নাম : বুল্টি হালদার
পিতার নাম: অনিল হালদার
বাড়ির নং : n0113
বয়স : 32 লিঙ্গ : মহিলা
ফটো উপলব্ধ

480 CRZ3171139
নাম : গৌরী পাল
স্বামীর নাম: কমল পাল
বাড়ির নং : n0127
বয়স : 69 লিঙ্গ : মহিলা
ফটো উপলব্ধ

481 CRZ3171147
নাম : শিপ্রা সরকার
স্বামীর নাম: সুনীল সরকার
বাড়ির নং : n0127
বয়স : 49 লিঙ্গ : মহিলা
ফটো উপলব্ধ

482 UHG2897197
নাম : সুশান্ত সরকার
পিতার নাম: সুনীল সরকার
বাড়ির নং : কানপুর কাঁটাগঞ্জ
বয়স : 23 লিঙ্গ : পুরুষ
ফটো উপলব্ধ

483 UHG2900611
নাম : রাহুল পাল
পিতার নাম: শ্যামল পাল
বাড়ির নং : কানপুর
বয়স : 21 লিঙ্গ : পুরুষ
ফটো উপলব্ধ

484 CRZ3171188
নাম : রতনা পাল
পিতার নাম: রামপ্রসাদ পাল
বাড়ির নং : n0194
বয়স : 50 লিঙ্গ : মহিলা
ফটো উপলব্ধ

485 CRZ3531241
নাম : অপূর্ব পাল
পিতার নাম: রামপ্রসাদ পাল
বাড়ির নং : n0194
বয়স : 47 লিঙ্গ : পুরুষ
ফটো উপলব্ধ

486 UHG1721307
নাম : অনুপমা পাল
পিতার নাম: রামপ্রসাদ পাল
বাড়ির নং : n0194
বয়স : 39 লিঙ্গ : মহিলা
ফটো উপলব্ধ

487 UHG1855857
নাম : অরুপ পাল
পিতার নাম: রামপ্রসাদ পাল
বাড়ির নং : n0194
বয়স : 32 লিঙ্গ : পুরুষ
ফটো উপলব্ধ

488 WB/12/082/582612
নাম : প্রানকৃষ্ণ বনিক
পিতার নাম: সুরেন্দ্রচন্দ্র বনিক
বাড়ির নং : n0083
বয়স : 81 লিঙ্গ : পুরুষ
ফটো উপলব্ধ

489 WB/12/082/582610
নাম : রীনা বনিক
স্বামীর নাম: প্রানকৃষ্ণ বনিক
বাড়ির নং : n0083
বয়স : 73 লিঙ্গ : মহিলা
ফটো উপলব্ধ

490 CRZ3171980
নাম : রনজীৎ বনিক
পিতার নাম: প্রানকৃষ্ণ বনিক
বাড়ির নং : n0083
বয়স : 45 লিঙ্গ : পুরুষ
ফটো উপলব্ধ

491 CRZ3171998
নাম : সমরজীৎ বনিক
পিতার নাম: প্রানকৃষ্ণ বনিক
বাড়ির নং : n0083
বয়স : 43 লিঙ্গ : পুরুষ
ফটো উপলব্ধ

492 CRZ3172004
নাম : অভিজীৎ বনিক
পিতার নাম: প্রানকৃষ্ণ বনিক
বাড়ির নং : n0083
বয়স : 40 লিঙ্গ : পুরুষ
ফটো উপলব্ধ

493 WB/12/082/582034
নাম : মিনতী ব্যাপারী
স্বামীর নাম: হীরালাল ব্যাপারী
বাড়ির নং : n0037
বয়স : 67 লিঙ্গ : মহিলা
ফটো উপলব্ধ

494 CRZ3171261
নাম : গোপাল ব্যাপারী
মায়ের নাম: মিনতী ব্যাপারী
বাড়ির নং : n0037
বয়স : 44 লিঙ্গ : পুরুষ
ফটো উপলব্ধ

495 CRZ2226769
নাম : মিলন ব্যাপারী
মায়ের নাম: মিনতি ব্যাপারী
বাড়ির নং : n0037
বয়স : 46 লিঙ্গ : পুরুষ
ফটো উপলব্ধ

496 UHG1069764
নাম : সুমিত্রা ব্যাপারী
স্বামীর নাম: মিলন ব্যাপারী
বাড়ির নং : n0037
বয়স : 39 লিঙ্গ : মহিলা
ফটো উপলব্ধ

497 UHG1855881
নাম : কাকলি বকুন্ডী বিশ্বাস
স্বামীর নাম: বাপ্পা বাকুন্ডী
বাড়ির নং : n0200
বয়স : 43 লিঙ্গ : মহিলা
ফটো উপলব্ধ

498 UHG2401628
নাম : জ্যোৎস্না বাকুন্ডী
স্বামীর নাম: হরিপদ বাকুন্ডী
বাড়ির নং : n0200
বয়স : 63 লিঙ্গ : মহিলা
ফটো উপলব্ধ

499 UHG2607398
নাম : ঝুমর বাড়ই
পিতার নাম: অরবিন্দ বাড়ই
বাড়ির নং : নং
বয়স : 24 লিঙ্গ : মহিলা
UNDER ADJUDICATION
ফটো উপলব্ধ

500 UHG2843704
নাম : বিনয় বাড়ৈ
পিতার নাম: যাদব বাড়ৈ
বাড়ির নং : n0086
বয়স : 76 লিঙ্গ : পুরুষ
ফটো উপলব্ধ

501 UHG2280089
নাম : অরূপ বাড়ৈ
পিতার নাম: অমৃত বাড়ৈ
বাড়ির নং : n0330
বয়স : 27 লিঙ্গ : পুরুষ
ফটো উপলব্ধ

502 UHG2280121
নাম : জয়ন্তিকা বাড়ৈ
পিতার নাম: জুরেন্দ্র নাথ বাড়ৈ
বাড়ির নং : n0336
বয়স : 26 লিঙ্গ : মহিলা
ফটো উপলব্ধ

503 UHG1349331
নাম : সীমা বাড়ৈ
স্বামীর নাম: জুরেন্দ্র নাথ বাড়ৈ
বাড়ির নং : n0122
বয়স : 47 লিঙ্গ : মহিলা
ফটো উপলব্ধ

504 UHG2454858
নাম : জুরেন্দ্রনাথ বাড়ৈ
পিতার নাম: ভূষন বাড়ৈ
বাড়ির নং : n0122
বয়স : 61 লিঙ্গ : পুরুষ
ফটো উপলব্ধ

505 UHG1069327
নাম : রনজিৎ বাড়ৈ
পিতার নাম: বিনয় বাড়ৈ
বাড়ির নং : n0086
বয়স : 42 লিঙ্গ : পুরুষ
ফটো উপলব্ধ

506 UHG1483007
নাম : ফুলটুসি বাড়ৈ
স্বামীর নাম: অমৃত বাড়ৈ
বাড়ির নং : n0086
বয়স : 43 লিঙ্গ : মহিলা
ফটো উপলব্ধ

507 WB/12/082/582102
নাম : অমৃত বাড়ৈ
পিতার নাম: বিনয় বাড়ৈ
বাড়ির নং : n0086
বয়স : 49 লিঙ্গ : পুরুষ
ফটো উপলব্ধ

508 WB/12/082/582067
নাম : বিভা বাড়ৈ
স্বামীর নাম: বিনয় বাড়ৈ
বাড়ির নং : n0086
বয়স : 66 লিঙ্গ : মহিলা
ফটো উপলব্ধ

Q 509 UHG1349414
নাম : শুক্লা বাড়ৈ(মন্ডল)
স্বামীর নাম: রনজিৎ বাড়ৈ
বাড়ির নং :
বয়স : 39 লিঙ্গ : মহিলা
DELETED
ফটো উপলব্ধ

510 CRZ3724135
নাম : কানাই বাসফোর
পিতার নাম: রামকৃষ্ণ বাসফোর
বাড়ির নং : গান্ধি হসপিটাল কোয়াটার
বয়স : 36 লিঙ্গ : পুরুষ
ফটো উপলব্ধ

511 WB/12/082/657438
নাম : বিনোদ বাসফোর
পিতার নাম: রামকৃষ্ণ বাসফোর
বাড়ির নং : n0277
বয়স : 46 লিঙ্গ : পুরুষ
ফটো উপলব্ধ

512 UHG1575398
নাম : জ্যোতি বাসফোর
পিতার নাম: বিনোদ বাসফোর
বাড়ির নং : n0278
বয়স : 33 লিঙ্গ : মহিলা
ফটো উপলব্ধ

513 CRZ3359122
নাম : মিনা বাসফোর
স্বামীর নাম: বিনোদ বাসফোর
বাড়ির নং : n0279
বয়স : 44 লিঙ্গ : মহিলা
ফটো উপলব্ধ

514 UHG2729028
নাম : মুকেশ বাসফোর
পিতার নাম: বিনোদ বাসফোর
বাড়ির নং : 123/96কানপুর
বয়স : 27 লিঙ্গ : পুরুষ
ফটো উপলব্ধ

515 UHG2729036
নাম : সুবোধ বিশ্বাস
পিতার নাম: দীনবন্ধু বিশ্বাস
বাড়ির নং : n0123
বয়স : 66 লিঙ্গ : পুরুষ
ফটো উপলব্ধ

516 UHG2292241
নাম : জিৎ বিশ্বাস
পিতার নাম: নারায়ন চন্দ্র বিশ্বাস
বাড়ির নং : 219/A/9
বয়স : 26 লিঙ্গ : পুরুষ
ফটো উপলব্ধ

517 YIC1318419
নাম : অপূর্ব মন্ডল
পিতার নাম: নীলকমল মন্ডল
বাড়ির নং : এন002
বয়স : 32 লিঙ্গ : পুরুষ
ফটো উপলব্ধ

518 UHG2607356
নাম : অন্খী বিশ্বাস
স্বামীর নাম: রঞ্জন বিশ্বাস
বাড়ির নং : N0001
বয়স : 25 লিঙ্গ : মহিলা
ফটো উপলব্ধ

519 UHG2783645
নাম : ঝিলিক কুসুওয়া রয়
স্বামীর নাম: অজিত কুসুওয়া
বাড়ির নং : এন002
বয়স : 23 লিঙ্গ : মহিলা
ফটো উপলব্ধ

520 XYV0782110
নাম : কপিল সরকার
পিতার নাম: বাসুদেব সরকার
বাড়ির নং : এন0002
বয়স : 31 লিঙ্গ : পুরুষ
ফটো উপলব্ধ

521 UHG2782274
নাম : সুরেশ মুখার্জি
পিতার নাম: সীতেশ মুখার্জি
বাড়ির নং : এন0001
বয়স : 23 লিঙ্গ : পুরুষ
ফটো উপলব্ধ

522 UHG2777795
নাম : অমর কৃষ্ণ বণিক
পিতার নাম: সঞ্জিত বণিক
বাড়ির নং : এন0001
বয়স : 22 লিঙ্গ : পুরুষ
ফটো উপলব্ধ

UNDER ADJUDICATION

523 UHG2777878
নাম : রিয়া বিশ্বাস অধিকারী
স্বামীর নাম: দেবাশিস বিশ্বাস
বাড়ির নং : এন0001
বয়স : 23 লিঙ্গ : মহিলা
ফটো উপলব্ধ

524 UHG1349539
নাম : এয়ী বিশ্বাস
স্বামীর নাম: তপন কুমার বিশ্বাস
বাড়ির নং : n0168
বয়স : 41 লিঙ্গ : মহিলা
ফটো উপলব্ধ

525 YDY1039981
নাম : সমীর দাস
মায়ের নাম: অঞ্জু দাস
বাড়ির নং : N0001
বয়স : 33 লিঙ্গ : পুরুষ
ফটো উপলব্ধ

526 CXW3298700
নাম : দীপক ঘোষ
পিতার নাম: কানাইলাল ঘোষ
বাড়ির নং : এন0544
বয়স : 59 লিঙ্গ : পুরুষ
ফটো উপলব্ধ

527 UHG2602910
নাম : দিলীপ কুমার বিশ্বাস
পিতার নাম: নৃপেনদ্র বিশ্বাস
বাড়ির নং : n0168
বয়স : 73 লিঙ্গ : পুরুষ
ফটো উপলব্ধ

528 UHG2607232
নাম : রিয়াংকা বিশ্বাস
পিতার নাম: বাপন বিশ্বাস
বাড়ির নং : নং
বয়স : 24 লিঙ্গ : মহিলা
ফটো উপলব্ধ

529 UHG2603066
নাম : তমালিকা বাড়ৈ
পিতার নাম: জুরেন্দ্রনাথ বাড়ৈ
বাড়ির নং : N0001
বয়স : 24 লিঙ্গ : মহিলা
ফটো উপলব্ধ

530 ALD1661602
নাম : সুপর্ণা হালদার
স্বামীর নাম: শুভংকর হালদার
বাড়ির নং : এন001
বয়স : 30 লিঙ্গ : মহিলা
ফটো উপলব্ধ

531 CRZ3630274
নাম : বেলা বিশ্বাস
স্বামীর নাম: সুজয় বিশ্বাস
বাড়ির নং : n0001
বয়স : 38 লিঙ্গ : মহিলা
ফটো উপলব্ধ

532 UHG2658003
নাম : আশা বিশ্বাস
স্বামীর নাম: রাজু বিশ্বাস
বাড়ির নং : এন0544
বয়স : 24 লিঙ্গ : মহিলা
ফটো উপলব্ধ

533 UHG2603090
নাম : শক্তি রানি দাস
স্বামীর নাম: কানাই লাল দাস
বাড়ির নং : N0001
বয়স : 51 লিঙ্গ : মহিলা
ফটো উপলব্ধ

534 NEY1848894
নাম : অনিতা শীল
পিতার নাম: সুধন্য শীল
বাড়ির নং : এন001
বয়স : 32 লিঙ্গ : মহিলা
ফটো উপলব্ধ

535 LFB3150034
নাম : সঞ্জয় দেবনাথ
পিতার নাম: সিন্টু দেবনাথ
বাড়ির নং : এন001
বয়স : 42 লিঙ্গ : পুরুষ
ফটো উপলব্ধ

536 XLL2026847
নাম : জয়তী বিশ্বাস
পিতার নাম: জয়দেব বিশ্বাস
বাড়ির নং : এন001
বয়স : 29 লিঙ্গ : মহিলা
ফটো উপলব্ধ

537 UHG2824571
নাম : টিয়া দে
স্বামীর নাম: কার্তিক দে
বাড়ির নং : এন001
বয়স : 21 লিঙ্গ : মহিলা
ফটো উপলব্ধ

538 UHG2795755
নাম : পম্পা বিশ্বাস
পিতার নাম: সমরেন্দ্র বিশ্বাস
বাড়ির নং : 14নং ওয়ার্ড আনান্দপল্লী
বয়স : 26 লিঙ্গ : মহিলা
ফটো উপলব্ধ

539 UHG2838662
নাম : নেহা দে
স্বামীর নাম: দীপশংকর দে
বাড়ির নং : 29/এ/10
বয়স : 22 লিঙ্গ : মহিলা
ফটো উপলব্ধ

540 UHG1700996
নাম : লক্ষ্মী সাহা
পিতার নাম: মহাদেব সাহা
বাড়ির নং : এন001
বয়স : 31 লিঙ্গ : মহিলা
ফটো উপলব্ধ

541 UHG2837086
নাম : কৌশিক রায়
মায়ের নাম: কাজল রায় বিশ্বাস
বাড়ির নং : এন001
বয়স : 21 লিঙ্গ : পুরুষ
ফটো উপলব্ধ

542 UHG2603041
নাম : দীপশংকর দে
পিতার নাম: দেবু প্রসাদ দে
বাড়ির নং : N0001
বয়স : 27 লিঙ্গ : পুরুষ
ফটো উপলব্ধ

543 UHG2607240
নাম : মৌসুমী দাস
স্বামীর নাম: অশোক দাস
বাড়ির নং : N0001
বয়স : 27 লিঙ্গ : মহিলা
ফটো উপলব্ধ

544 UHG2607307
নাম : অমিতা দাস হালদার
স্বামীর নাম: দীপঙ্কর দাস
বাড়ির নং : N0001
বয়স : 28 লিঙ্গ : মহিলা
ফটো উপলব্ধ

545 UHG2607265
নাম : তরুন দাস
পিতার নাম: তারক দাস
বাড়ির নং : N0001
বয়স : 24 লিঙ্গ : পুরুষ
ফটো উপলব্ধ

546 UHG2607331
নাম : প্রিয়াঙ্কা দে রায়
স্বামীর নাম: টোটন দে
বাড়ির নং : N0001
বয়স : 29 লিঙ্গ : মহিলা
ফটো উপলব্ধ

547 UHG2607273
নাম : মৌসুমী ঘোষ আদক
স্বামীর নাম: বুবাই ঘোষ
বাড়ির নং : N0001
বয়স : 25 লিঙ্গ : মহিলা
ফটো উপলব্ধ

548 YDY1039999
নাম : সঞ্জিব দাস
মায়ের নাম: অঞ্জু দাস
বাড়ির নং : N0001
বয়স : 29 লিঙ্গ : পুরুষ
ফটো উপলব্ধ

549 UHG2603009
নাম : সোমা সরকার সাহা
স্বামীর নাম: মানিক সরকার
বাড়ির নং : N0001
বয়স : 24 লিঙ্গ : মহিলা
ফটো উপলব্ধ

550 UHG2603116
নাম : মুসু হাঁসদা
পিতার নাম: পাগলা হাঁসদা
বাড়ির নং : N0001
বয়স : 26 লিঙ্গ : পুরুষ
ফটো উপলব্ধ

551 YDY0843458
নাম : অঞ্জু দাস
স্বামীর নাম: প্রশান্ত দাস
বাড়ির নং : N0001
বয়স : 52 লিঙ্গ : মহিলা
ফটো উপলব্ধ

552 OWH2894475
নাম : লক্ষী রায়
স্বামীর নাম: অনুকূল রায়
বাড়ির নং : এন0002
বয়স : 47 লিঙ্গ : মহিলা
ফটো উপলব্ধ

553 UHG2454437
নাম : অনুকূল রায়
পিতার নাম: কাঞ্চিরাম রায়
বাড়ির নং : এন0002
বয়স : 50 লিঙ্গ : পুরুষ
ফটো উপলব্ধ

554 UHG2223212
নাম : সুদেষ্ণা রায়
পিতার নাম: অনুকূল রায়
বাড়ির নং : এন0001
বয়স : 27 লিঙ্গ : মহিলা
ফটো উপলব্ধ

Q 555 WB/20/135/453611
নাম : শীলা সরকার
স্বামীর নাম: গোপাল সরকার
বাড়ির নং :
বয়স : 51 লিঙ্গ : মহিলা
DELETED
ফটো উপলব্ধ

556 UHG1721083
নাম : উমা সান্যাল(বিশ্বাস)
স্বামীর নাম: রঘুপতি সান্যাল
বাড়ির নং : n0138
বয়স : 33 লিঙ্গ : মহিলা
ফটো উপলব্ধ

557 UHG2126332
নাম : শুভঙ্কর বিশ্বাস
পিতার নাম: সাধন কুমার বিশ্বাস
বাড়ির নং : 219/10
বয়স : 28 লিঙ্গ : পুরুষ
ফটো উপলব্ধ

558 UHG2222818
নাম : রত্না বিশ্বাস
স্বামীর নাম: সুব্রত বিশ্বাস
বাড়ির নং : EB59 C85
বয়স : 43 লিঙ্গ : মহিলা
ফটো উপলব্ধ

559 WB/12/082/582488
নাম : মিনতী বিশ্বাস
স্বামীর নাম: বিপুল বিশ্বাস
বাড়ির নং : n0139
বয়স : 51 লিঙ্গ : মহিলা
ফটো উপলব্ধ

560 UHG1858885
নাম : কাজল বিশ্বাস
স্বামীর নাম: টোটন বিশ্বাস
বাড়ির নং : n0306
বয়স : 30 লিঙ্গ : মহিলা
ফটো উপলব্ধ

561 WB/12/082/582187
নাম : মঞ্জু রানী বিশ্বাস
স্বামীর নাম: দিলীপ বিশ্বাস
বাড়ির নং : n0168
বয়স : 69 লিঙ্গ : মহিলা
ফটো উপলব্ধ

562 CRZ2766780
নাম : সমরেশ বিশ্বাস
পিতার নাম: দয়াল বিশ্বাস
বাড়ির নং : n0140
বয়স : 42 লিঙ্গ : পুরুষ
ফটো উপলব্ধ

563 UHG1349323
নাম : রমা বিশ্বাস
পিতার নাম: দয়াল বিশ্বাস
বাড়ির নং : n0140
বয়স : 39 লিঙ্গ : মহিলা
ফটো উপলব্ধ

564 WB/12/082/582528
নাম : জয়ন্তী বিশ্বাস
স্বামীর নাম: অনিল বিশ্বাস
বাড়ির নং : n0140
বয়স : 58 লিঙ্গ : মহিলা
ফটো উপলব্ধ

565 UHG1349463
নাম : দেবাশিষ বিশ্বাস
মায়ের নাম: জয়ন্তী বিশ্বাস
বাড়ির নং : n0140
বয়স : 38 লিঙ্গ : পুরুষ
ফটো উপলব্ধ

566 WB/12/082/582040
নাম : বাচ্চু বিশ্বাস
পিতার নাম: শ্যামাচরন বিশ্বাস
বাড়ির নং : n0154
বয়স : 71 লিঙ্গ : পুরুষ
ফটো উপলব্ধ

567 WB/12/082/582038
নাম : মিনতী বিশ্বাস
স্বামীর নাম: বাচ্চু বিশ্বাস
বাড়ির নং : n0154
বয়স : 63 লিঙ্গ : মহিলা
ফটো উপলব্ধ

568 UHG1212018
নাম : সুভেন্দু বিশ্বাস
পিতার নাম: বাচ্চু বিশ্বাস
বাড়ির নং : n0154
বয়স : 40 লিঙ্গ : পুরুষ
ফটো উপলব্ধ

569 UHG1349315
নাম : রিমা বিশ্বাস(রায়)
স্বামীর নাম: শুভেন্দু বিশ্বাস
বাড়ির নং : n0154
বয়স : 37 লিঙ্গ : মহিলা
ফটো উপলব্ধ

570 WB/12/082/582278
নাম : রীতা বিশ্বাস
পিতার নাম: নরততম বিশ্বাস
বাড়ির নং : n0166
বয়স : 51 লিঙ্গ : মহিলা
ফটো উপলব্ধ

571 CRZ2766731
নাম : দীপঙ্কর বিশ্বাস
পিতার নাম: নরত্তম বিশ্বাস
বাড়ির নং : n0166
বয়স : 44 লিঙ্গ : পুরুষ
ফটো উপলব্ধ

572 CRZ2227296
নাম : বপন কুমার বিশ্বাস
পিতার নাম: দিলীপ বিশ্বাস
বাড়ির নং : n0168
বয়স : 49 লিঙ্গ : পুরুষ
ফটো উপলব্ধ

573 CRZ2225522
নাম : তপন কুমার বিশ্বাস
পিতার নাম: দিলীপ বিশ্বাস
বাড়ির নং : n0168
বয়স : 45 লিঙ্গ : পুরুষ
ফটো উপলব্ধ

574 CRZ2766822
নাম : রীতা বিশ্বাস(মিস্ত্রী)
স্বামীর নাম: বপন বিশ্বাস
বাড়ির নং : n0168
বয়স : 44 লিঙ্গ : মহিলা
ফটো উপলব্ধ

575 WB/12/082/582051
নাম : সুখরঞ্জন বিশ্বাস
পিতার নাম: অমূল্য বিশ্বাস
বাড়ির নং : n0002
বয়স : 61 লিঙ্গ : পুরুষ
ফটো উপলব্ধ

576 WB/12/082/582318
নাম : সুচিত্রা বিশ্বাস
স্বামীর নাম: সুখরঞ্জন বিশ্বাস
বাড়ির নং : n0002
বয়স : 56 লিঙ্গ : মহিলা
ফটো উপলব্ধ

577 UHG1721042
নাম : টোটন বিশ্বাস
পিতার নাম: সুখরঞ্জন বিশ্বাস
বাড়ির নং : n0002
বয়স : 31 লিঙ্গ : পুরুষ
ফটো উপলব্ধ

578 FKY3640406
নাম : সাধন কুমার বিশ্বাস
পিতার নাম: সুবল বিশ্বাস
বাড়ির নং : n0044
বয়স : 49 লিঙ্গ : পুরুষ
ফটো উপলব্ধ

579 CRZ3654415
নাম : সবিতা বিশ্বাস বৈরাগী
স্বামীর নাম: সাধন কুমার বিশ্বাস
বাড়ির নং : n0044
বয়স : 48 লিঙ্গ : মহিলা
ফটো উপলব্ধ

580 CRZ3171196
নাম : মালতী বিশ্বাস
স্বামীর নাম: অজয় বিশ্বাস
বাড়ির নং : n0072
বয়স : 59 লিঙ্গ : মহিলা
ফটো উপলব্ধ

581 UHG1069459
নাম : অরুন বিশ্বাস
পিতার নাম: অজয় কুমার বিশ্বাস
বাড়ির নং : n0072
বয়স : 38 লিঙ্গ : পুরুষ
ফটো উপলব্ধ

582 WB/12/082/582039
নাম : দেবাশীষ বিশ্বাস
পিতার নাম: নকুল বিশ্বাস
বাড়ির নং : n0116
বয়স : 55 লিঙ্গ : পুরুষ
ফটো উপলব্ধ

583 WB/12/082/582499
নাম : সমীর বিশ্বাস
পিতার নাম: নকুল বিশ্বাস
বাড়ির নং : n0116
বয়স : 53 লিঙ্গ : পুরুষ
ফটো উপলব্ধ

584 UHG2455137
নাম : ছবি বিশ্বাস
পিতার নাম: নকুল বিশ্বাস
বাড়ির নং : n0116
বয়স : 53 লিঙ্গ : মহিলা
ফটো উপলব্ধ

585 WB/12/082/582313
নাম : রমা বিশ্বাস
স্বামীর নাম: সুবোধ বিশ্বাস
বাড়ির নং : n0123
বয়স : 52 লিঙ্গ : মহিলা
ফটো উপলব্ধ

586 UHG1179118
নাম : রাজু বিশ্বাস
পিতার নাম: সুবোধ বিশ্বাস
বাড়ির নং : n0123
বয়স : 37 লিঙ্গ : পুরুষ
ফটো উপলব্ধ

587 UHG1349349
নাম : ননী বিশ্বাস
পিতার নাম: সুবোধ বিশ্বাস
বাড়ির নং : n0123
বয়স : 35 লিঙ্গ : পুরুষ
ফটো উপলব্ধ

588 WB/12/082/582080
নাম : রবীনন্দ্রনাথ বিশ্বাস
পিতার নাম: লক্ষন বিশ্বাস
বাড়ির নং : n0138
বয়স : 60 লিঙ্গ : পুরুষ
ফটো উপলব্ধ

589 WB/12/082/582055
নাম : পুতুল বিশ্বাস
স্বামীর নাম: রবীন্দ্রনাথ বিশ্বাস
বাড়ির নং : n0138
বয়স : 56 লিঙ্গ : মহিলা
ফটো উপলব্ধ

590 CRZ3171238
নাম : ভোলা বিশ্বাস
পিতার নাম: গঙ্গাধর বিশ্বাস
বাড়ির নং : n0090
বয়স : 51 লিঙ্গ : পুরুষ
ফটো উপলব্ধ

591 WB/12/082/582143
নাম : রায়ধনী বিশ্বাস
স্বামীর নাম: অমুল্য বিশ্বাস
বাড়ির নং : n0099
বয়স : 93 লিঙ্গ : মহিলা
ফটো উপলব্ধ

592 WB/12/082/582377
নাম : অচিন্ত বিশ্বাস
পিতার নাম: অমুল্য বিশ্বাস
বাড়ির নং : n0099
বয়স : 69 লিঙ্গ : পুরুষ
ফটো উপলব্ধ

593 UHG1721059
নাম : অরিন্দম বিশ্বাস
পিতার নাম: অচিন্ত বিশ্বাস
বাড়ির নং : n0099
বয়স : 31 লিঙ্গ : পুরুষ
ফটো উপলব্ধ

594 UHG2454940
নাম : অমৃত বিশ্বাস
পিতার নাম: অমুল্য বিশ্বাস
বাড়ির নং : n0099
বয়স : 57 লিঙ্গ : পুরুষ
ফটো উপলব্ধ

595 CRZ2766756
নাম : অনিতা বিশ্বাস
স্বামীর নাম: অমৃত বিশ্বাস
বাড়ির নং : n0099
বয়স : 51 লিঙ্গ : মহিলা
ফটো উপলব্ধ

596 WB/12/082/582372
নাম : রীনা বিশ্বাস
স্বামীর নাম: অচিনত বিশ্বাস
বাড়ির নং : n0099
বয়স : 53 লিঙ্গ : মহিলা
ফটো উপলব্ধ

597 UHG1985662
নাম : অর্পন বিশ্বাস
পিতার নাম: অমৃত কুমার বিশ্বাস
বাড়ির নং : n0099
বয়স : 29 লিঙ্গ : পুরুষ
ফটো উপলব্ধ

598 UHG1071406
নাম : বিশ্বজিৎ বিশ্বাস
পিতার নাম: বাচ্চু বিশ্বাস
বাড়ির নং : n0091
বয়স : 38 লিঙ্গ : পুরুষ
ফটো উপলব্ধ

599 WB/12/082/582501
নাম : গীতা বিশ্বাস
স্বামীর নাম: গঙ্গাধর বিশ্বাস
বাড়ির নং : n0090
বয়স : 71 লিঙ্গ : মহিলা
ফটো উপলব্ধ

600 WB/12/082/582384
নাম : অজয় কুমার বিশ্বাস
পিতার নাম: আদিত্য বিশ্বাস
বাড়ির নং : n0072
বয়স : 58 লিঙ্গ : পুরুষ
ফটো উপলব্ধ

601 CRZ3171865
নাম : পঙ্কজ বিশ্বাস
পিতার নাম: অমূল্য বিশ্বাস
বাড়ির নং : n0001
বয়স : 41 লিঙ্গ : পুরুষ
ফটো উপলব্ধ

602 UHG1212000
নাম : রঞ্জন বিশ্বাস
পিতার নাম: রবীন্দ্র নাথ বিশ্বাস
বাড়ির নং : n0138
বয়স : 36 লিঙ্গ : পুরুষ
ফটো উপলব্ধ

603 WB/12/082/582535
নাম : বিপুল বিশ্বাস
পিতার নাম: বিমল বিশ্বাস
বাড়ির নং : n0139
বয়স : 58 লিঙ্গ : পুরুষ
ফটো উপলব্ধ

604 UHG1581990
নাম : বিউটি বিশ্বাস
পিতার নাম: বিপুল বিশ্বাস
বাড়ির নং : n0139
বয়স : 32 লিঙ্গ : মহিলা
ফটো উপলব্ধ

Q 605 UHG1887496
নাম : রুমকি বিশ্বাস
পিতার নাম: বিপুল বিশ্বাস
বাড়ির নং :
বয়স : 30 লিঙ্গ : মহিলা
DELETED
ফটো উপলব্ধ

606 WB/12/082/582530
নাম : দয়াল বিশ্বাস
পিতার নাম: মতিলাল বিশ্বাস
বাড়ির নং : n0140
বয়স : 63 লিঙ্গ : পুরুষ
ফটো উপলব্ধ

607 WB/12/082/582529
নাম : গৌরী বিশ্বাস
স্বামীর নাম: দয়াল বিশ্বাস
বাড়ির নং : n0140
বয়স : 56 লিঙ্গ : মহিলা
ফটো উপলব্ধ

608 CRZ2226173
নাম : কাজল রায় (বিশ্বাস)
পিতার নাম: দিলীপ বিশ্বাস
বাড়ির নং : n0168
বয়স : 46 লিঙ্গ : মহিলা
ফটো উপলব্ধ

609 UHG1349406
নাম : মিনা বিশ্বাস
স্বামীর নাম: অসিত বিশ্বাস
বাড়ির নং : n0238
বয়স : 46 লিঙ্গ : মহিলা
ফটো উপলব্ধ

610 UHG1985761
নাম : মৌসুমি বিশ্বাস
মায়ের নাম: মিনা বিশ্বাস
বাড়ির নং : n0238
বয়স : 29 লিঙ্গ : মহিলা
ফটো উপলব্ধ

611 UHG2870319
নাম : অপূর্ব বিশ্বাস
মায়ের নাম: মিনা বিশ্বাস
বাড়ির নং : এন0238
বয়স : 24 লিঙ্গ : পুরুষ
ফটো উপলব্ধ

612 UHG1581925
নাম : রঞ্জন বিশ্বাস
পিতার নাম: রনজিৎ বিশ্বাস
বাড়ির নং : n0258
বয়স : 33 লিঙ্গ : পুরুষ
ফটো উপলব্ধ

613 UHG1855915
নাম : অখিল বিশ্বাস
পিতার নাম: মনমথ বিশ্বাস
বাড়ির নং : n0272
বয়স : 58 লিঙ্গ : পুরুষ
ফটো উপলব্ধ

614 UHG1855998
নাম : মিনু বিশ্বাস
স্বামীর নাম: অখিল বিশ্বাস
বাড়ির নং : n0275
বয়স : 54 লিঙ্গ : মহিলা
ফটো উপলব্ধ

615 WB/12/082/618434
নাম : নারায়ন চন্দ্র বিশ্বাস
পিতার নাম: ভোলানাথ বিশ্বাস
বাড়ির নং : n0283
বয়স : 55 লিঙ্গ : পুরুষ
ফটো উপলব্ধ

616 CRZ3658234
নাম : দীপমালা বিশ্বাস
স্বামীর নাম: নারায়ন চন্দ্র বিশ্বাস
বাড়ির নং : n0284
বয়স : 42 লিঙ্গ : মহিলা
ফটো উপলব্ধ

617 UHG1349372
নাম : শ্যামলী সরকার
স্বামীর নাম: অভিজিৎ সরকার
বাড়ির নং : এন0001
বয়স : 38 লিঙ্গ : মহিলা
ফটো উপলব্ধ

618 UHG1472240
নাম : অপর্না কর্মকার(দাস)
স্বামীর নাম: শংকর কর্মকার
বাড়ির নং : এন001
বয়স : 43 লিঙ্গ : মহিলা
ফটো উপলব্ধ

619 UHG1847599
নাম : শংকর কর্মকার
পিতার নাম: ললিত কর্মকার
বাড়ির নং : এন002
বয়স : 39 লিঙ্গ : পুরুষ
ফটো উপলব্ধ

620 UHG2887370
নাম : পিয়ালী কর্মকার
পিতার নাম: শংকর কর্মকার
বাড়ির নং : 1/2441
বয়স : 21 লিঙ্গ : মহিলা
ফটো উপলব্ধ

Q 621 UHG1175819
নাম : অর্পনা পাল
স্বামীর নাম: গৌতম পাল
বাড়ির নং : এন0001
বয়স : 56 লিঙ্গ : মহিলা
DELETED
ফটো উপলব্ধ

622 UHG2762813
নাম : স্নিগ্ধা বিশ্বাস সেন
স্বামীর নাম: অরিন্দম বিশ্বাস
বাড়ির নং : এন00163
বয়স : 24 লিঙ্গ : মহিলা
ফটো উপলব্ধ

623 UHG2280006
নাম : বৈশাখী বিশ্বাস(মন্ডল)
স্বামীর নাম: পঙ্কজ বিশ্বাস
বাড়ির নং : n0320
বয়স : 30 লিঙ্গ : মহিলা
ফটো উপলব্ধ

624 WB/12/082/540651
নাম : অর্চ্চনা বিশ্বাস(সাহা)
স্বামীর নাম: প্রসাদ বিশ্বাস
বাড়ির নং : n0211
বয়স : 49 লিঙ্গ : মহিলা
ফটো উপলব্ধ

625 CRZ3361607
নাম : রানী বিশ্বাস(সেন)
স্বামীর নাম: ভোলা বিশ্বাস
বাড়ির নং : n0286
বয়স : 40 লিঙ্গ : মহিলা
ফটো উপলব্ধ

626 WB/12/082/582521
নাম : গীতা বেড়া
স্বামীর নাম: শংকর বেড়া
বাড়ির নং : n0010
বয়স : 66 লিঙ্গ : মহিলা
ফটো উপলব্ধ

627 CRZ2766848
নাম : সুশান্ত বেড়া
মায়ের নাম: গীতা বেড়া
বাড়ির নং : n0010
বয়স : 46 লিঙ্গ : পুরুষ
ফটো উপলব্ধ

628 CRZ3171253
নাম : তপন বেড়া
পিতার নাম: শংকর বেড়া
বাড়ির নং : n0010
বয়স : 44 লিঙ্গ : পুরুষ
ফটো উপলব্ধ

629 CRZ3135746
নাম : শিপ্রা বেরা
স্বামীর নাম: সুশান্ত বেরা
বাড়ির নং : n0010
বয়স : 41 লিঙ্গ : মহিলা
ফটো উপলব্ধ

630 UHG1349240
নাম : মিঠু বেরা(বাড়ৈ)
স্বামীর নাম: তপন বেরা
বাড়ির নং : n0010
বয়স : 42 লিঙ্গ : মহিলা
ফটো উপলব্ধ

Q 631 UHG2280030
নাম : সংগীতা বৈদ্য
পিতার নাম: বিনয় বৈদ্য
বাড়ির নং : 6/88 কাটাগঞ্জ
বয়স : 29 লিঙ্গ : মহিলা
DELETED
ফটো উপলব্ধ

632 UHG2657583
নাম : পুতুল বৈদ্য
স্বামীর নাম: গোবিন্দ বৈদ্য
বাড়ির নং : এন00789
বয়স : 23 লিঙ্গ : মহিলা
ADJUDICATION
ফটো উপলব্ধ

633 CRZ3222353
নাম : যোগোময়া বৈদ্য
স্বামীর নাম: অসীম কুমার বৈদ্য
বাড়ির নং : n0173
বয়স : 39 লিঙ্গ : মহিলা
ফটো উপলব্ধ

634 UHG2311223
নাম : ইন্দ্রানী বৈদ্য
পিতার নাম: ননী গোপাল বৈদ্য
বাড়ির নং : 181
বয়স : 25 লিঙ্গ : মহিলা
ফটো উপলব্ধ

635 UHG1985811
নাম : সীমা দাশগুপ্ত(সাহা)
স্বামীর নাম: অনির্বান দাশগুপ্ত
বাড়ির নং : n0041
বয়স : 32 লিঙ্গ : মহিলা
ADJUDICATION
ফটো উপলব্ধ

636 WB/12/082/636331
নাম : মিঠু বৈদ্য (বিশ্বাস)
স্বামীর নাম: ননীগোপাল বৈদ্য
বাড়ির নং : 181
বয়স : 52 লিঙ্গ : মহিলা
ফটো উপলব্ধ

637 WB/12/082/582463
নাম : ননীগোপাল বৈদ্য
পিতার নাম: নগেন্দ্রনাথ বৈদ্য
বাড়ির নং : 181
বয়স : 61 লিঙ্গ : পুরুষ
ফটো উপলব্ধ

Q 638 UHG1349000
নাম : গোপাল বৈদ্য
মায়ের নাম: উর্মিলা বৈদ্য
বাড়ির নং :
বয়স : 44 লিঙ্গ : পুরুষ
DELETED
ফটো উপলব্ধ

639 WB/12/082/627458
নাম : উর্মিলা বৈদ্য
স্বামীর নাম: গুরুদাস বৈদ্য
বাড়ির নং : n0041
বয়স : 66 লিঙ্গ : মহিলা
ফটো উপলব্ধ

640 UHG1348986
নাম : গোবিন্দ বৈদ্য
মায়ের নাম: উর্মিলা বৈদ্য
বাড়ির নং : n0041
বয়স : 39 লিঙ্গ : পুরুষ
ফটো উপলব্ধ

641 CRZ3171618
নাম : অসীম কুমার বৈদ্য
পিতার নাম: নগেন্দ্র নাথ বৈদ্য
বাড়ির নং : 181
বয়স : 45 লিঙ্গ : পুরুষ
ফটো উপলব্ধ

642 UHG2280071
নাম : প্রকাশ ভক্ত
পিতার নাম: প্রদীপ ভক্ত
বাড়ির নং : n0329
বয়স : 26 লিঙ্গ : পুরুষ
ফটো উপলব্ধ

643 WB/12/082/582220
নাম : প্রদীপ ভক্ত
পিতার নাম: প্রভাষ ভক্ত
বাড়ির নং : n0187
বয়স : 50 লিঙ্গ : পুরুষ
ফটো উপলব্ধ

644 CRZ3630209
নাম : কনিকা ভক্ত (মজুমদার)
স্বামীর নাম: প্রদীপ ভক্ত
বাড়ির নং : n0187
বয়স : 43 লিঙ্গ : মহিলা
ফটো উপলব্ধ

645 WB/12/082/582096
নাম : প্রমীলা ভক্ত
স্বামীর নাম: প্রভাষ ভক্ত
বাড়ির নং : n0187
বয়স : 64 লিঙ্গ : মহিলা
ফটো উপলব্ধ

646 WB/12/082/582231
নাম : সোমেন ভট্টাচায্য
পিতার নাম: মানিক ভট্টাচায্য
বাড়ির নং : n0066
বয়স : 50 লিঙ্গ : পুরুষ
ফটো উপলব্ধ

647 WB/12/082/582136
নাম : সোমা ভট্টাচার্য্য
স্বামীর নাম: সোমেন ভট্টাচার্য্য
বাড়ির নং : 141/100
বয়স : 49 লিঙ্গ : মহিলা
ফটো উপলব্ধ

648 WB/12/082/582576
নাম : অশোক ভট্টাচায্য
পিতার নাম: মানিক ভট্টাচায্য
বাড়ির নং : n0004
বয়স : 57 লিঙ্গ : পুরুষ
ফটো উপলব্ধ

649 WB/12/082/582100
নাম : মিতা ভট্টাচার্য্য
স্বামীর নাম: অশোক ভট্টাচার্য্য
বাড়ির নং : n0004
বয়স : 55 লিঙ্গ : মহিলা
ফটো উপলব্ধ

650 UHG1721448
নাম : সুভো ভট্টাচার্য্য
পিতার নাম: অশোক ভট্টাচার্য্য
বাড়ির নং : n0004
বয়স : 32 লিঙ্গ : পুরুষ
ফটো উপলব্ধ

651 WB/12/082/624543
নাম : দিলীপ কুমার ভট্টাচার্য্য
পিতার নাম: রাসবিহারী ভট্টাচার্য্য
বাড়ির নং : 219/4
বয়স : 66 লিঙ্গ : পুরুষ
ফটো উপলব্ধ

652 UHG1483197
নাম : সোমনাথ ভট্টাচার্য্য
পিতার নাম: দিলীপ কুমার ভট্টাচার্য্য
বাড়ির নং : 219/4
বয়স : 34 লিঙ্গ : পুরুষ
ফটো উপলব্ধ

653 WB/12/082/624542
নাম : অনিমা ভট্টাচার্য্য
স্বামীর নাম: দিলীপ কুমার ভট্টাচার্য্য
বাড়ির নং : 219/4
বয়স : 55 লিঙ্গ : মহিলা
ফটো উপলব্ধ

654 UHG2280063
নাম : সুদীপ্ত ভট্টাচার্য্য
পিতার নাম: সোমেন ভট্টাচার্য্য
বাড়ির নং : n0328
বয়স : 26 লিঙ্গ : পুরুষ
ফটো উপলব্ধ

655 CRZ3171642
নাম : ভবানী শংকর ভট্টাচার্য্য
পিতার নাম: রমনী ভট্টাচার্য্য
বাড়ির নং : n0124
বয়স : 48 লিঙ্গ : পুরুষ
ফটো উপলব্ধ

656 UHG2126555
নাম : দেবনাথ ভট্টাচার্য্য
পিতার নাম: দিলীপ কুমার ভট্টাচার্য্য
বাড়ির নং : 219/4
বয়স : 29 লিঙ্গ : পুরুষ
ফটো উপলব্ধ

657 UHG1243575
নাম : মঞ্জু ভট্টাচার্য্য
স্বামীর নাম: ভবানী শংকর ভট্টাচার্য্য
বাড়ির নং : n0232
বয়স : 41 লিঙ্গ : মহিলা
ফটো উপলব্ধ

658 UHG1178987
নাম : বিশ্বজিৎ ভট্টাচার্য্য
পিতার নাম: নিখিল ভট্টাচার্য্য
বাড়ির নং : n0143
বয়স : 38 লিঙ্গ : পুরুষ
ফটো উপলব্ধ

659 UHG1582048
নাম : সুনিতা ভট্টাচার্য্য
স্বামীর নাম: বিশ্বজিৎ ভট্টাচার্য্য
বাড়ির নং : n0143
বয়স : 36 লিঙ্গ : মহিলা
ফটো উপলব্ধ

660 STB2384295
নাম : মৌমীতা কুণ্ডু মিত্র
স্বামীর নাম: সুব্রত কুণ্ডু
বাড়ির নং : এন0185
বয়স : 24 লিঙ্গ : মহিলা
ফটো উপলব্ধ

661 UHG2126654
নাম : নুপু মুখার্জী(বিশ্বাস)
স্বামীর নাম: গৌরাঙ্গ মুখার্জী
বাড়ির নং : n0027
বয়স : 32 লিঙ্গ : মহিলা
ফটো উপলব্ধ

662 UHG2421287
নাম : রমেশ মুখার্জী
পিতার নাম: রনজিৎ মুখার্জী
বাড়ির নং : n0003
বয়স : 59 লিঙ্গ : পুরুষ
ফটো উপলব্ধ

663 UHG2126399
নাম : পল্লব মুখার্জী
পিতার নাম: পূর্নেন্দু মুখার্জী
বাড়ির নং : n0027
বয়স : 28 লিঙ্গ : পুরুষ
ফটো উপলব্ধ

664 UHG2311199
নাম : সৈকত মুখর্জি
পিতার নাম: রমেশ মুখর্জি
বাড়ির নং : এন0003
বয়স : 26 লিঙ্গ : পুরুষ
ফটো উপলব্ধ

665 WB/12/082/582304
নাম : মাধবী মুখার্জী
স্বামীর নাম: রমেশ মুখার্জী
বাড়ির নং : n0003
বয়স : 55 লিঙ্গ : মহিলা
ফটো উপলব্ধ

666 UHG1581792
নাম : সেবক মুখার্জী
পিতার নাম: রমেশ মুখার্জী
বাড়ির নং : n0003
বয়স : 34 লিঙ্গ : পুরুষ
ফটো উপলব্ধ

667 WB/12/082/582493
নাম : পুণের্ন্দু মুখার্জী
পিতার নাম: কানাইলাল মুখার্জী
বাড়ির নং : n0027
বয়স : 58 লিঙ্গ : পুরুষ
ফটো উপলব্ধ

668 UHG2454775
নাম : গৌরাঙ্গ মুখার্জী
পিতার নাম: কানাইলাল মুখার্জী
বাড়ির নং : n0027
বয়স : 51 লিঙ্গ : পুরুষ
ফটো উপলব্ধ

Q 669 UHG1721273
নাম : নমিতা মুখার্জী
স্বামীর নাম: পূর্ণেন্দু মুখার্জী
বাড়ির নং :
বয়স : 48 লিঙ্গ : মহিলা
DELETED
ফটো উপলব্ধ

670 UHG1349190
নাম : মালতী মুখার্জী
পিতার নাম: ননী মুখার্জী
বাড়ির নং : n0185
বয়স : 40 লিঙ্গ : মহিলা
ফটো উপলব্ধ

671 WB/12/082/582004
নাম : চঞ্চলা মুখার্জী
স্বামীর নাম: কিশোরী মুখার্জী
বাড়ির নং : n0213
বয়স : 61 লিঙ্গ : মহিলা
ফটো উপলব্ধ

Q 672 CRZ3171931
নাম : বিপ্লব মুখার্জী
পিতার নাম: কিশোর মুখার্জী
বাড়ির নং :
বয়স : 44 লিঙ্গ : পুরুষ
DELETED
ফটো উপলব্ধ

Q 673 UHG1348929
নাম : সম্পা মুখার্জী
স্বামীর নাম: বিপ্লব মুখার্জী
বাড়ির নং :
বয়স : 39 লিঙ্গ : মহিলা
DELETED
ফটো উপলব্ধ

674 UHG1500008
নাম : রুহি মুখার্জী
স্বামীর নাম: গোবিন্দ মুখার্জী
বাড়ির নং : n0256
বয়স : 51 লিঙ্গ : মহিলা
HOLDER ADJUDICATION
ফটো উপলব্ধ

675 UHG1581941
নাম : পঙ্কজ মুখার্জী
পিতার নাম: গোবিন্দ মুখার্জী
বাড়ির নং : n0256
বয়স : 34 লিঙ্গ : পুরুষ
ফটো উপলব্ধ

676 UHG1721190
নাম : পিংকি মুখার্জী
স্বামীর নাম: বিশ্বনাথ মুখার্জী
বাড়ির নং : n0257
বয়স : 36 লিঙ্গ : মহিলা
ফটো উপলব্ধ

677 UHG1500016
নাম : বিশ্বনাথ মুখার্জী
পিতার নাম: গোবিন্দ মুখার্জী
বাড়ির নং : n0257
বয়স : 36 লিঙ্গ : পুরুষ
ফটো উপলব্ধ

678 WB/12/082/582337
নাম : ফুলমালা মজুমদার
স্বামীর নাম: অমলকৃষ্ণ মজুমদার
বাড়ির নং : n0026
বয়স : 67 লিঙ্গ : মহিলা
ফটো উপলব্ধ

679 CRZ3171279
নাম : প্রদীপ মজুমদার
পিতার নাম: ফনী মজুমদার
বাড়ির নং : n0054
বয়স : 60 লিঙ্গ : পুরুষ
ফটো উপলব্ধ

680 WB/12/082/582480
নাম : জয়ন্তী মজুমদার (ব্যাপারী)
স্বামীর নাম: প্রদীপ মজুমদার
বাড়ির নং : n0054
বয়স : 49 লিঙ্গ : মহিলা
ফটো উপলব্ধ

681 WB/12/082/582129
নাম : অতুল মজুমদার
পিতার নাম: আদিত্য মজুমদার
বাড়ির নং : n0192
বয়স : 63 লিঙ্গ : পুরুষ
ফটো উপলব্ধ

682 WB/12/082/582113
নাম : অঞ্জলী মজুমদার
স্বামীর নাম: অতুল মজুমদার
বাড়ির নং : n0192
বয়স : 57 লিঙ্গ : মহিলা
ফটো উপলব্ধ

683 CRZ2766871
নাম : সঞ্জয় মজুমদার
পিতার নাম: অতুল মজুমদার
বাড়ির নং : n0192
বয়স : 44 লিঙ্গ : পুরুষ
ফটো উপলব্ধ

684 UHG1179126
নাম : ভারতী মজুমদার
স্বামীর নাম: সঞ্জয় মজুমদার
বাড়ির নং : n0192
বয়স : 46 লিঙ্গ : মহিলা
ফটো উপলব্ধ

685 UHG1069939
নাম : বিজয় মজুমদার
পিতার নাম: অতুল মজুমদার
বাড়ির নং : n0192
বয়স : 38 লিঙ্গ : পুরুষ
ফটো উপলব্ধ

686 UHG1212059
নাম : কাজল মজুমদার
স্বামীর নাম: বিজয় মজুমদার
বাড়ির নং : n0192
বয়স : 36 লিঙ্গ : মহিলা
ফটো উপলব্ধ

Q 687 CRZ3355286
নাম : মমতা মজুমদার
স্বামীর নাম: অলোক মজুমদার
বাড়ির নং : 14/288
বয়স : 42 লিঙ্গ : মহিলা
DELETED
ফটো উপলব্ধ

Q 688 UHG2223030
নাম : অলোক মজুমদার
পিতার নাম: মহেন্দ্র মজুমদার
বাড়ির নং : 14/288
বয়স : 51 লিঙ্গ : মহিলা
DELETED
ফটো উপলব্ধ

689 UHG2842144
নাম : শোভন মজুমদার
পিতার নাম: সঞ্জয় মজুমদার
বাড়ির নং : এন001
বয়স : 21 লিঙ্গ : পুরুষ
ফটো উপলব্ধ

690 WB/12/082/387735
নাম : সমীর মণ্ডল
পিতার নাম: সাধুচরন মণ্ডল
বাড়ির নং : n0311
বয়স : 57 লিঙ্গ : পুরুষ
ফটো উপলব্ধ

691 UHG1723600
নাম : রাখী মণ্ডল
পিতার নাম: প্রদীপ মণ্ডল
বাড়ির নং : n0308
বয়স : 40 লিঙ্গ : মহিলা
ফটো উপলব্ধ

692 WB/12/082/663381
নাম : দুলালী মণ্ডল
স্বামীর নাম: বিকাশ মণ্ডল
বাড়ির নং : কানপুর পুকুরপার
বয়স : 43 লিঙ্গ : মহিলা
ফটো উপলব্ধ

693 WB/12/082/582311
নাম : গৌর মন্ডল
পিতার নাম: সতীশ মন্ডল
বাড়ির নং : n0058
বয়স : 57 লিঙ্গ : পুরুষ
ফটো উপলব্ধ

694 CRZ2228039
নাম : সঙ্গীতা মন্ডল
স্বামীর নাম: গৌর মন্ডল
বাড়ির নং : n0058
বয়স : 53 লিঙ্গ : মহিলা
ফটো উপলব্ধ

695 UHG1855659
নাম : প্রীয়ঙ্কা মণ্ডল
পিতার নাম: গৌর মণ্ডল
বাড়ির নং : n0058
বয়স : 32 লিঙ্গ : মহিলা
ফটো উপলব্ধ

696 UHG1985803
নাম : সুব্রত মণ্ডল
পিতার নাম: গৌর মণ্ডল
বাড়ির নং : n0058
বয়স : 29 লিঙ্গ : পুরুষ
ফটো উপলব্ধ

697 WB/12/082/582104
নাম : সরস্বতী মন্ডল
স্বামীর নাম: মনোহর মন্ডল
বাড়ির নং : n0084
বয়স : 67 লিঙ্গ : মহিলা
ফটো উপলব্ধ

698 UHG1349448
নাম : উর্মিলা মন্ডল(মজুমদার)
স্বামীর নাম: অভিজিৎ মন্ডল
বাড়ির নং : n0077
বয়স : 36 লিঙ্গ : মহিলা
ফটো উপলব্ধ

699 WB/12/082/582058
নাম : মঞ্জু মন্ডল
স্বামীর নাম: দিলীপ মন্ডল
বাড়ির নং : n0077
বয়স : 55 লিঙ্গ : মহিলা
ফটো উপলব্ধ

700 WB/12/082/582056
নাম : দিলীপ মন্ডল
পিতার নাম: ধীরেন মন্ডল
বাড়ির নং : n0077
বয়স : 59 লিঙ্গ : পুরুষ
ফটো উপলব্ধ

701 CRZ3720281
নাম : পূর্ণিমা রায় (দাস)
স্বামীর নাম: অসীম রায়
বাড়ির নং : n0036
বয়স : 46 লিঙ্গ : মহিলা
ফটো উপলব্ধ

702 WB/12/082/582617
নাম : দ্বীজেন্দ্র মন্ডল
পিতার নাম: রাজেন মন্ডল
বাড়ির নং : n0014
বয়স : 73 লিঙ্গ : পুরুষ
ফটো উপলব্ধ

703 WB/12/082/582297
নাম : মনখুসী মন্ডল
স্বামীর নাম: দ্বীজেন্দ্র মন্ডল
বাড়ির নং : n0014
বয়স : 64 লিঙ্গ : মহিলা
ফটো উপলব্ধ

704 CRZ2766921
নাম : বিদ্যুৎ মন্ডল
পিতার নাম: দ্বীজেন্দ্র মন্ডল
বাড়ির নং : n0014
বয়স : 41 লিঙ্গ : পুরুষ
ফটো উপলব্ধ

705 CRZ2766913
নাম : প্রদীপ মন্ডল
পিতার নাম: দীজেন্দ্র লাল মন্ডল
বাড়ির নং : n0014
বয়স : 44 লিঙ্গ : পুরুষ
ফটো উপলব্ধ

706 CRZ3351616
নাম : অসীম রায়
পিতার নাম: অমূল্য রায়
বাড়ির নং : n0036
বয়স : 47 লিঙ্গ : পুরুষ
ফটো উপলব্ধ

707 WB/12/082/582479
নাম : সনেকা মন্ডল
স্বামীর নাম: সুবল মন্ডল
বাড়ির নং : n0036
বয়স : 50 লিঙ্গ : মহিলা
ফটো উপলব্ধ

708 CRZ3630019
নাম : অভিজিৎ মণ্ডল
পিতার নাম: দিলীপ মণ্ডল
বাড়ির নং : n0077
বয়স : 37 লিঙ্গ : পুরুষ
ফটো উপলব্ধ

709 UHG2279966
নাম : সৌম্যজিৎ মন্ডল
পিতার নাম: সমীর মন্ডল
বাড়ির নং : 195/A-35
বয়স : 26 লিঙ্গ : পুরুষ
ফটো উপলব্ধ

710 WB/12/082/582525
নাম : দূর্গা মন্ডল
স্বামীর নাম: শঙ্কর মন্ডল
বাড়ির নং : n0133
বয়স : 56 লিঙ্গ : মহিলা
ফটো উপলব্ধ

711 UHG1582022
নাম : দেবী মন্ডল
পিতার নাম: শঙ্কর মন্ডল
বাড়ির নং : n0133
বয়স : 36 লিঙ্গ : মহিলা
ফটো উপলব্ধ

712 CRZ2766939
নাম : দিলীপ মন্ডল
পিতার নাম: দ্বীজেন্দ্র মন্ডল
বাড়ির নং : n0217
বয়স : 46 লিঙ্গ : পুরুষ
ফটো উপলব্ধ

713 UHG2387462
নাম : বিমল কৃষ্ণ মন্ডল
পিতার নাম: উপেন্দ্র নাথ মন্ডল
বাড়ির নং : n0310
বয়স : 62 লিঙ্গ : পুরুষ
ফটো উপলব্ধ

714 UHG1349166
নাম : লিপি মন্ডল
পিতার নাম: শঙ্কর মন্ডল
বাড়ির নং : n0135
বয়স : 37 লিঙ্গ : মহিলা
ফটো উপলব্ধ

715 UHG1348911
নাম : দীপা মন্ডল
পিতার নাম: শঙ্কর মন্ডল
বাড়ির নং : n0133
বয়স : 38 লিঙ্গ : মহিলা
ফটো উপলব্ধ

716 CRZ3171295
নাম : সঞ্জিৎ বনিক
পিতার নাম: প্রানকৃষ্ণ বনিক
বাড়ির নং : n0084
বয়স : 50 লিঙ্গ : পুরুষ
ফটো উপলব্ধ

717 UHG2307676
নাম : দেবকান্ত মন্ডল
পিতার নাম: বিকাশ মন্ডল
বাড়ির নং : কানপুর পুকুরপর
বয়স : 27 লিঙ্গ : পুরুষ
ফটো উপলব্ধ

718 CRZ2725570
নাম : মৌসুমী মন্ডল
পিতার নাম: বিমল কৃষ্ণ মন্ডল
বাড়ির নং : 196/A/N
বয়স : 42 লিঙ্গ : মহিলা
ফটো উপলব্ধ

719 UHG2657989
নাম : দেবপ্রকাশ মন্ডল
পিতার নাম: শংকর মন্ডল
বাড়ির নং : 203/144
বয়স : 27 লিঙ্গ : পুরুষ
ফটো উপলব্ধ

720 UHG2657914
নাম : টুম্পা বিশ্বাস
পিতার নাম: ননী বিশ্বাস
বাড়ির নং : এন0544
বয়স : 24 লিঙ্গ : মহিলা
ফটো উপলব্ধ

721 UHG2280055
নাম : মনোজ মন্ডল
মায়ের নাম: সরস্বতী মন্ডল
বাড়ির নং : n0327
বয়স : 26 লিঙ্গ : পুরুষ
ফটো উপলব্ধ

722 UHG2657765
নাম : রামকৃষ্ণ বণিক
পিতার নাম: সঞ্জীত বণিক
বাড়ির নং : 142/114
বয়স : 25 লিঙ্গ : পুরুষ
ফটো উপলব্ধ

723 UHG0471532
নাম : শ্যামলী মন্ডল (বিশ্বাস)
স্বামীর নাম: সমীর মন্ডল
বাড়ির নং : n0312
বয়স : 49 লিঙ্গ : মহিলা
ফটো উপলব্ধ

724 UHG2222974
নাম : গনেশ মুর্মু
পিতার নাম: মনা মুর্মু
বাড়ির নং : n0018
বয়স : 28 লিঙ্গ : পুরুষ
ফটো উপলব্ধ

725 UHG2222982
নাম : সুজয় মুর্মু
পিতার নাম: বুড়ো মুর্মু
বাড়ির নং : n0018
বয়স : 28 লিঙ্গ : পুরুষ
ফটো উপলব্ধ

UNDER ADJUDICATION

726 UHG2222990
নাম : বিজয় মুর্মূ
পিতার নাম: বুড়ো মুর্মূ
বাড়ির নং : n0018
বয়স : 31 লিঙ্গ : পুরুষ
ফটো উপলব্ধ

727 UHG1581982
নাম : রায়মনি মুর্মু
স্বামীর নাম: লোবিন মুর্মু
বাড়ির নং : n0024
বয়স : 35 লিঙ্গ : মহিলা
ফটো উপলব্ধ

728 UHG1483130
নাম : লোবিন মুর্মু
পিতার নাম: যদু মুর্মু
বাড়ির নং : n0024
বয়স : 37 লিঙ্গ : পুরুষ
ফটো উপলব্ধ

729 WB/12/082/582608
নাম : বাসী মুর্মু
স্বামীর নাম: যাদব মুর্মু
বাড়ির নং : n0024
বয়স : 57 লিঙ্গ : মহিলা
ফটো উপলব্ধ

730 UHG1721141
নাম : টুম্পা মুরমু
স্বামীর নাম: চৈতন্য মুরমু
বাড়ির নং : n0023
বয়স : 32 লিঙ্গ : মহিলা
ফটো উপলব্ধ

731 CRZ3171386
নাম : মনা মুর্মু
পিতার নাম: বুরন মুর্মু
বাড়ির নং : n0018
বয়স : 50 লিঙ্গ : পুরুষ
ফটো উপলব্ধ

732 UHG1483296
নাম : সুনিয়া মুর্মু
স্বামীর নাম: মনা মুর্মু
বাড়ির নং : n0018
বয়স : 42 লিঙ্গ : মহিলা
ফটো উপলব্ধ

733 CRZ2249001
নাম : মালো মুর্মু
পিতার নাম: দুখীরাম মুর্মু
বাড়ির নং : n0023
বয়স : 66 লিঙ্গ : পুরুষ
ফটো উপলব্ধ

734 UHG1582006
নাম : পমা মুর্মু
পিতার নাম: মালো মুর্মু
বাড়ির নং : n0023
বয়স : 36 লিঙ্গ : মহিলা
ফটো উপলব্ধ

735 UHG1581867
নাম : চৈতন্য মুর্মু
পিতার নাম: মালো মুর্মু
বাড়ির নং : n0023
বয়স : 35 লিঙ্গ : পুরুষ
ফটো উপলব্ধ

736 UHG1581909
নাম : মঙ্গল মুর্মু
পিতার নাম: দাশু মুর্মু
বাড়ির নং : n0025
বয়স : 36 লিঙ্গ : পুরুষ
ফটো উপলব্ধ

737 UHG2279974
নাম : সুকলাল মূর্মূ
পিতার নাম: মনা মূর্মূ
বাড়ির নং : n0317
বয়স : 26 লিঙ্গ : পুরুষ
ফটো উপলব্ধ

738 UHG2279982
নাম : পাপিয়া মূর্মূ
স্বামীর নাম: বিজয় মূর্মূ
বাড়ির নং : n0318
বয়স : 28 লিঙ্গ : মহিলা
ফটো উপলব্ধ

739 UHG1582089
নাম : কাকলি মল্লিক
স্বামীর নাম: বিশ্বজিৎ মল্লিক
বাড়ির নং : n0175
বয়স : 42 লিঙ্গ : মহিলা
ফটো উপলব্ধ

740 UHG1070275
নাম : স্বপন মল্লিক
পিতার নাম: মাখন মল্লিক
বাড়ির নং : n0175
বয়স : 41 লিঙ্গ : পুরুষ
ফটো উপলব্ধ

741 UHG1349026
নাম : শিখা মল্লিক
পিতার নাম: মাখন মল্লিক
বাড়ির নং : n0188
বয়স : 37 লিঙ্গ : মহিলা
ফটো উপলব্ধ

742 UHG2387132
নাম : বিলাস মল্লিক
পিতার নাম: বিচরণ মল্লিক
বাড়ির নং : n0175
বয়স : 69 লিঙ্গ : পুরুষ
ফটো উপলব্ধ

743 UHG1349422
নাম : সুমতি হালদার(মল্লিক)
স্বামীর নাম: মনিন্দ্র নাথ হালদার
বাড়ির নং : n0188
বয়স : 42 লিঙ্গ : মহিলা
ফটো উপলব্ধ

744 UHG2387165
নাম : অন্নপূর্ণা মল্লিক
স্বামীর নাম: বিলাস মাল্লিক
বাড়ির নং : n0175
বয়স : 59 লিঙ্গ : মহিলা
ফটো উপলব্ধ

745 CRZ2099869
নাম : বিশ্বজিৎ মল্লিক
পিতার নাম: বিলাস মল্লিক
বাড়ির নং : n0175
বয়স : 43 লিঙ্গ : পুরুষ
ফটো উপলব্ধ

746 CRZ2891455
নাম : দেবাশিষ মল্লিক
পিতার নাম: বিলাস মল্লিক
বাড়ির নং : n0175
বয়স : 43 লিঙ্গ : পুরুষ
ফটো উপলব্ধ

747 UHG2126621
নাম : কনিকা মল্লিক
পিতার নাম: মাখন মল্লিক
বাড়ির নং : n0188
বয়স : 28 লিঙ্গ : মহিলা
ফটো উপলব্ধ

748 CRZ3629896
নাম : প্রসেনজিৎ মল্লিক
পিতার নাম: বিলাস মল্লিক
বাড়ির নং : n0175
বয়স : 37 লিঙ্গ : পুরুষ
ফটো উপলব্ধ

749 UHG2454924
নাম : বকুল মল্লিক
স্বামীর নাম: মাখনলাল মল্লিক
বাড়ির নং : n0188
বয়স : 70 লিঙ্গ : মহিলা
ফটো উপলব্ধ

750 UHG2223048
নাম : শর্মিষ্ঠা মল্লিক
স্বামীর নাম: প্রসেনজিৎ মল্লিক
বাড়ির নং : n0175
বয়স : 38 লিঙ্গ : মহিলা
ফটো উপলব্ধ

751 UHG2657757
নাম : মিলন হালদার
পিতার নাম: মণিন্দ্রনাথ হালদার
বাড়ির নং : এন0188
বয়স : 23 লিঙ্গ : পুরুষ
ফটো উপলব্ধ

752 UHG2432904
নাম : অপর্ণা মাইতি
স্বামীর নাম: গোপাল মাইতি
বাড়ির নং : n0092
বয়স : 57 লিঙ্গ : মহিলা
ফটো উপলব্ধ

753 UHG1483320
নাম : পলাশ মাইতি
পিতার নাম: গোপাল মাইতি
বাড়ির নং : n0092
বয়স : 34 লিঙ্গ : পুরুষ
ফটো উপলব্ধ

754 UHG1483072
নাম : পীযুষ মাইতি
পিতার নাম: গোপাল মাইতি
বাড়ির নং : n0092
বয়স : 34 লিঙ্গ : পুরুষ
ফটো উপলব্ধ

755 WB/12/082/582073
নাম : কানাই মান্ডি
পিতার নাম: আচীন মান্ডি
বাড়ির নং : n0021
বয়স : 66 লিঙ্গ : পুরুষ
ফটো উপলব্ধ

756 UHG2891927
নাম : পানু মান্ডি
স্বামীর নাম: কানাই মান্ডি
বাড়ির নং : n0021
বয়স : 67 লিঙ্গ : মহিলা
ফটো উপলব্ধ

757 UHG1349562
নাম : রাম মান্ডী
পিতার নাম: কানাই মান্ডী
বাড়ির নং : n0021
বয়স : 36 লিঙ্গ : পুরুষ
ফটো উপলব্ধ

758 UHG1581891
নাম : শিবু মান্ডী
পিতার নাম: কানাই মান্ডী
বাড়ির নং : n0021
বয়স : 32 লিঙ্গ : পুরুষ
ফটো উপলব্ধ

759 UHG1721158
নাম : পূর্ণিমা মান্ডি
স্বামীর নাম: রাম মান্ডি
বাড়ির নং : n0021
বয়স : 31 লিঙ্গ : মহিলা
ফটো উপলব্ধ

760 WB/12/082/582589
নাম : শঙ্কর মান্ডি
পিতার নাম: আচীন মান্ডি
বাড়ির নং : n0022
বয়স : 61 লিঙ্গ : পুরুষ
ফটো উপলব্ধ

761 WB/12/082/582588
নাম : কালু মান্ডি
স্বামীর নাম: শঙ্কর মান্ডি
বাড়ির নং : n0022
বয়স : 57 লিঙ্গ : মহিলা
ফটো উপলব্ধ

762 UHG1721174
নাম : সুনিল মান্ডি
পিতার নাম: শঙ্কর মান্ডি
বাড়ির নং : n0022
বয়স : 33 লিঙ্গ : পুরুষ
ফটো উপলব্ধ

763 UHG1349216
নাম : আচান মান্ডী
পিতার নাম: শঙ্কর মান্ডী
বাড়ির নং : n0022
বয়স : 37 লিঙ্গ : পুরুষ
ফটো উপলব্ধ

764 UHG1582030
নাম : মানু মান্ডি
স্বামীর নাম: আচান মান্ডি
বাড়ির নং : n0022
বয়স : 34 লিঙ্গ : মহিলা
ফটো উপলব্ধ

765 UHG2837227
নাম : চুড়ামণি মান্ডি
স্বামীর নাম: শিবু মান্ডি
বাড়ির নং : এন001
বয়স : 26 লিঙ্গ : মহিলা
ফটো উপলব্ধ

766 UHG1349455
নাম : চম্পা হেমব্রম মান্ডি
স্বামীর নাম: দাবরা হেমব্রম
বাড়ির নং : n0021
বয়স : 38 লিঙ্গ : মহিলা
ফটো উপলব্ধ

767 UHG2526960
নাম : চম্পক মালাকার
পিতার নাম: মনোরঞ্জন মালাকার
বাড়ির নং : n0145
বয়স : 56 লিঙ্গ : পুরুষ
ফটো উপলব্ধ

768 WB/12/082/543319
নাম : ইতি মালাকার(কুন্ডু)
স্বামীর নাম: চম্পক মালাকার
বাড়ির নং : n0145
বয়স : 53 লিঙ্গ : মহিলা
ফটো উপলব্ধ

769 CRZ3171329
নাম : বিমলা মালাকার
পিতার নাম: বিজয় মালাকার
বাড়ির নং : n0181
বয়স : 53 লিঙ্গ : মহিলা
ফটো উপলব্ধ

770 WB/12/082/582005
নাম : কল্পনা মালী
স্বামীর নাম: অমূল্য মালী
বাড়ির নং : n0174
বয়স : 63 লিঙ্গ : মহিলা
ফটো উপলব্ধ

771 UHG1581859
নাম : অনন্ত মালী
পিতার নাম: অমূল্য মালী
বাড়ির নং : n0174
বয়স : 33 লিঙ্গ : পুরুষ
ফটো উপলব্ধ

772 UHG1070234
নাম : ঝর্না মালী
পিতার নাম: অমূল্য মালী
বাড়ির নং : n0174
বয়স : 38 লিঙ্গ : মহিলা
ফটো উপলব্ধ

773 UHG2657971
নাম : অর্পিতা মালি
স্বামীর নাম: অনন্ত মালি
বাড়ির নং : এন0544
বয়স : 29 লিঙ্গ : মহিলা
ফটো উপলব্ধ

Q 774 UHG1349380
নাম : বিনা ঘোষ
মায়ের নাম: কল্পনা মাঝী
বাড়ির নং :
বয়স : 46 লিঙ্গ : মহিলা
DELETED
ফটো উপলব্ধ

775 UHG2421998
নাম : কামনা মিত্র
স্বামীর নাম: অশোক মিত্র
বাড়ির নং : n0125
বয়স : 62 লিঙ্গ : মহিলা
ফটো উপলব্ধ

776 UHG2427599
নাম : অশোক মিত্র
পিতার নাম: সতীশ মিত্র
বাড়ির নং : n0125
বয়স : 64 লিঙ্গ : পুরুষ
ফটো উপলব্ধ

777 UHG1179019
নাম : বুলবুলি মিত্র
পিতার নাম: অশোক মিত্র
বাড়ির নং : n0125
বয়স : 38 লিঙ্গ : মহিলা
ফটো উপলব্ধ

778 UHG1581818
নাম : বিশ্বজিৎ মিত্র
পিতার নাম: অশোক মিত্র
বাড়ির নং : n0125
বয়স : 34 লিঙ্গ : পুরুষ
ফটো উপলব্ধ

779 CRZ3171345
নাম : রুনু মিস্ত্রী
স্বামীর নাম: পরিমল মিস্ত্রী
বাড়ির নং : n0020
বয়স : 50 লিঙ্গ : মহিলা
ফটো উপলব্ধ

780 WB/12/082/582105
নাম : শিলা মিস্ত্রী
স্বামীর নাম: অসীমকুমার মিস্ত্রী
বাড়ির নং : n0062
বয়স : 65 লিঙ্গ : মহিলা
ফটো উপলব্ধ

781 CRZ3171352
নাম : অপূর্বলাল মিস্ত্রী
পিতার নাম: অসীম কুমার মিস্ত্রী
বাড়ির নং : n0062
বয়স : 43 লিঙ্গ : পুরুষ
ফটো উপলব্ধ

782 UHG2279958
নাম : রাখি দত্ত
পিতার নাম: শঙ্কর দত্ত
বাড়ির নং : n0315
বয়স : 26 লিঙ্গ : মহিলা
ফটো উপলব্ধ

783 CRZ3171667
নাম : অজয় কুমার মিস্ত্রী
পিতার নাম: অসিম কুমার মিস্ত্রী
বাড়ির নং : n0062
বয়স : 40 লিঙ্গ : পুরুষ
ফটো উপলব্ধ

784 UHG1855865
নাম : সবিতা মিস্ত্রী(প্রধান)
স্বামীর নাম: অপূর্ব লাল মিস্ত্রী
বাড়ির নং : n0062
বয়স : 33 লিঙ্গ : মহিলা
ফটো উপলব্ধ

785 WB/12/082/582454
নাম : রতিকান্ত মিস্ত্রী
পিতার নাম: বিপীন মিস্ত্রী
বাড়ির নং : n0146
বয়স : 71 লিঙ্গ : পুরুষ
ফটো উপলব্ধ

786 WB/12/082/582455
নাম : শোভা মিস্ত্রী
স্বামীর নাম: রতিকান্ত মিস্ত্রী
বাড়ির নং : n0146
বয়স : 63 লিঙ্গ : মহিলা
ফটো উপলব্ধ

787 UHG1349554
নাম : সুব্রত মিস্ত্রী
পিতার নাম: রতিকান্ত মিস্ত্রী
বাড়ির নং : n0146
বয়স : 36 লিঙ্গ : পুরুষ
ফটো উপলব্ধ

788 UHG1721281
নাম : সুমন রায়
পিতার নাম: মঙ্গল রায়
বাড়ির নং : n0247
বয়স : 31 লিঙ্গ : পুরুষ
ফটো উপলব্ধ

789 UHG2311298
নাম : সঞ্জয় মিস্ত্রি
পিতার নাম: পরিমল মিস্ত্রি
বাড়ির নং : এন0020
বয়স : 28 লিঙ্গ : পুরুষ
ফটো উপলব্ধ

790 UHG2226561
নাম : ধীমান কুমার মিস্ত্রী
পিতার নাম: ধীরেন্দ্র নাথ মিস্ত্রী
বাড়ির নং : এন0509
বয়স : 49 লিঙ্গ : পুরুষ
ফটো উপলব্ধ

791 UHG2658417
নাম : অসীমকুমার মিস্ত্রী
পিতার নাম: প্রকাশচন্দ্র মিস্ত্রী
বাড়ির নং : n0062
বয়স : 68 লিঙ্গ : পুরুষ
ফটো উপলব্ধ

792 UHG2657716
নাম : সৌভিক মিস্ত্রী
পিতার নাম: পরিমল মিস্ত্রী
বাড়ির নং : 219/31
বয়স : 24 লিঙ্গ : পুরুষ
ফটো উপলব্ধ

793 UHG2130136
নাম : ধীরাজ মিস্ত্রী
পিতার নাম: ধীরেন্দ্র নাথ মিস্ত্রী
বাড়ির নং : এন0315
বয়স : 44 লিঙ্গ : পুরুষ
ফটো উপলব্ধ

794 UHG2607364
নাম : অমিত রায়
পিতার নাম: অসীম রায়
বাড়ির নং : নং
বয়স : 24 লিঙ্গ : পুরুষ
ফটো উপলব্ধ

795 UHG2607315
নাম : পারাশর গোমস্ত
পিতার নাম: খোকন গোমস্তা
বাড়ির নং : নং 246
বয়স : 24 লিঙ্গ : পুরুষ
ফটো উপলব্ধ

796 CRZ3339520
নাম : দেবব্রত রায়
পিতার নাম: সুনীল রায়
বাড়ির নং : 20/এ/168
বয়স : 41 লিঙ্গ : পুরুষ
ফটো উপলব্ধ

797 UHG2657708
নাম : চয়ন রায়
পিতার নাম: গৌতম রায়
বাড়ির নং : এন001
বয়স : 24 লিঙ্গ : পুরুষ
ফটো উপলব্ধ

798 DZW1171644
নাম : খোকন বিশ্বাস
পিতার নাম: নকুলচন্দ্র বিশ্বাস
বাড়ির নং : এন0012
বয়স : 44 লিঙ্গ : পুরুষ
ফটো উপলব্ধ

799 UHG2836849
নাম : অবন্তিকা রায়
পিতার নাম: গৌতম রায়
বাড়ির নং : এন001
বয়স : 21 লিঙ্গ : মহিলা
ফটো উপলব্ধ

800 UHG2222917
নাম : বিনয় রায়
পিতার নাম: বিজয় রায়
বাড়ির নং : n0120
বয়স : 27 লিঙ্গ : পুরুষ
ফটো উপলব্ধ

801 UHG2222966
নাম : গোপাল রায়
পিতার নাম: অমল রায়
বাড়ির নং : n0304
বয়স : 27 লিঙ্গ : পুরুষ
UNDER ADJUDICATION
ফটো উপলব্ধ

802 CRZ2767010
নাম : প্রদীপ নারায়ণ রায়
পিতার নাম: দিলীপ নারায়ণ রায়
বাড়ির নং : n0164
বয়স : 43 লিঙ্গ : পুরুষ
ফটো উপলব্ধ

803 UHG1483080
নাম : রুবি রায় (দত্ত)
স্বামীর নাম: প্রদীপ নারায়ন রায়
বাড়ির নং : n0164
বয়স : 36 লিঙ্গ : মহিলা
ফটো উপলব্ধ

804 WB/23/149/411370
নাম : মীরা রায়
স্বামীর নাম: মঙ্গল রায়
বাড়ির নং : n0246
বয়স : 53 লিঙ্গ : মহিলা
ফটো উপলব্ধ

805 MTK2871218
নাম : সুজাতা রায়
স্বামীর নাম: সৌমিত্র রায়
বাড়ির নং : 81/72
বয়স : 41 লিঙ্গ : মহিলা
ফটো উপলব্ধ

806 UHG2416816
নাম : সন্তোষ রায়
পিতার নাম: অনিল রায়
বাড়ির নং : n0056
বয়স : 67 লিঙ্গ : পুরুষ
ফটো উপলব্ধ

807 UHG2416824
নাম : সুলতা রায়
স্বামীর নাম: সন্তোষ রায়
বাড়ির নং : n0056
বয়স : 61 লিঙ্গ : মহিলা
ফটো উপলব্ধ

808 CRZ3351673
নাম : শোভন রায়
পিতার নাম: সন্তোষ রায়
বাড়ির নং : n0056
বয়স : 39 লিঙ্গ : পুরুষ
ফটো উপলব্ধ

809 UHG1179035
নাম : সন্দীপ রায়
পিতার নাম: সন্তোষ রায়
বাড়ির নং : n0056
বয়স : 36 লিঙ্গ : পুরুষ
ফটো উপলব্ধ

810 WB/12/082/582468
নাম : অজয় রায়
পিতার নাম: নিবারন রায়
বাড়ির নং : n0109
বয়স : 78 লিঙ্গ : পুরুষ
ফটো উপলব্ধ

811 WB/12/082/582469
নাম : শেফালী রায়
স্বামীর নাম: অজয় রায়
বাড়ির নং : n0109
বয়স : 66 লিঙ্গ : মহিলা
ফটো উপলব্ধ

812 UHG1349125
নাম : গোপাল রায়
পিতার নাম: অজয় রায়
বাড়ির নং : n0109
বয়স : 35 লিঙ্গ : পুরুষ
ফটো উপলব্ধ

813 CRZ3171410
নাম : বাসন্তী রায়
স্বামীর নাম: বিজয় রায়
বাড়ির নং : n0120
বয়স : 51 লিঙ্গ : মহিলা
ফটো উপলব্ধ

814 WB/12/082/582527
নাম : শিবানী রায়
স্বামীর নাম: ভীম রায়
বাড়ির নং : n0141
বয়স : 61 লিঙ্গ : মহিলা
ফটো উপলব্ধ

815 WB/12/082/582065
নাম : অনিমা রায়
স্বামীর নাম: দিলীপনারায়ন রায়
বাড়ির নং : n0164
বয়স : 64 লিঙ্গ : মহিলা
ফটো উপলব্ধ

816 WB/12/082/582558
নাম : অজয় রায়
পিতার নাম: ধনঞ্জয় রায়
বাড়ির নং : n0008
বয়স : 57 লিঙ্গ : পুরুষ
ফটো উপলব্ধ

817 WB/12/082/582559
নাম : শিপ্রা রায়
স্বামীর নাম: অজয় রায়
বাড়ির নং : n0008
বয়স : 54 লিঙ্গ : মহিলা
ফটো উপলব্ধ

818 UHG1349547
নাম : পাপিয়া রায়
পিতার নাম: অজয় রায়
বাড়ির নং : n0008
বয়স : 35 লিঙ্গ : মহিলা
ফটো উপলব্ধ

819 UHG1581834
নাম : অভিজিৎ রায়
পিতার নাম: অজয় রায়
বাড়ির নং : n0008
বয়স : 34 লিঙ্গ : পুরুষ
ফটো উপলব্ধ

820 WB/19/128/471044
নাম : দিলীপ কুমার রায়
পিতার নাম: রনজিৎ রায়
বাড়ির নং : n0012
বয়স : 62 লিঙ্গ : পুরুষ
ফটো উপলব্ধ

821 CRZ3531258
নাম : দেবারুন রায়
পিতার নাম: দিলীপ কুমার রায়
বাড়ির নং : 219/1
বয়স : 39 লিঙ্গ : পুরুষ
ফটো উপলব্ধ

822 UHG1349430
নাম : দিপান্বীতা রায়
পিতার নাম: দিলীপ কুমার রায়
বাড়ির নং : n0012
বয়স : 35 লিঙ্গ : মহিলা
ফটো উপলব্ধ

823 WB/19/128/471542
নাম : লিপিকা রায়
স্বামীর নাম: দিলীপ রায়
বাড়ির নং : n0012
বয়স : 60 লিঙ্গ : মহিলা
ফটো উপলব্ধ

824 CRZ3171246
নাম : অজিৎ রায়
পিতার নাম: অমূল্য রায়
বাড়ির নং : n0030
বয়স : 44 লিঙ্গ : পুরুষ
ফটো উপলব্ধ

825 WB/12/082/582076
নাম : গৌতম রায়
পিতার নাম: চন্দ্রকান্ত রায়
বাড়ির নং : n0051
বয়স : 55 লিঙ্গ : পুরুষ
ফটো উপলব্ধ

826 UHG1483262
নাম : পম্পা রায় (সাহা)
স্বামীর নাম: গৌতম রায়
বাড়ির নং : n0051
বয়স : 47 লিঙ্গ : মহিলা
ফটো উপলব্ধ

827 UHG2455053
নাম : সৌমিত্র রায়
মায়ের নাম: বিনোদা রায়
বাড়ির নং : n0051
বয়স : 47 লিঙ্গ : পুরুষ
ফটো উপলব্ধ

Q 828 WPL1315696
নাম : ঋতুপর্ণা রায় বিশ্বাস
স্বামীর নাম: সন্দীপ রায়
বাড়ির নং :
বয়স : 33 লিঙ্গ : মহিলা
DELETED
ফটো উপলব্ধ

829 WB/12/082/582403
নাম : অমরেশ রাহা
পিতার নাম: অতুল রাহা
বাড়ির নং : n0184
বয়স : 61 লিঙ্গ : পুরুষ
ফটো উপলব্ধ

830 WB/12/082/582404
নাম : শ্যামলী রাহা
স্বামীর নাম: অমরেশ রাহা
বাড়ির নং : n0184
বয়স : 59 লিঙ্গ : মহিলা
ফটো উপলব্ধ

831 CRZ3629938
নাম : অমিত রাহা
পিতার নাম: অমরেশ রাহা
বাড়ির নং : n0184
বয়স : 38 লিঙ্গ : পুরুষ
ফটো উপলব্ধ

832 UHG1349497
নাম : সুমিত রাহা
পিতার নাম: অমরেশ রাহা
বাড়ির নং : n0184
বয়স : 35 লিঙ্গ : পুরুষ
ফটো উপলব্ধ

833 CRZ3630084
নাম : দীপাঞ্জন সরকার
পিতার নাম: নির্মল সরকার
বাড়ির নং : n0184
বয়স : 38 লিঙ্গ : পুরুষ
ফটো উপলব্ধ

Q 834 UHG2881233
নাম : সুস্মিতা কুরমী রাহা
স্বামীর নাম: সুমিত রাহা
বাড়ির নং : এন0184
বয়স : 20 লিঙ্গ : মহিলা
DELETED
ফটো উপলব্ধ

835 CRZ3722139
নাম : সুপ্রিয়া রাহা(ঘোষ)
স্বামীর নাম: অমিত রাহা
বাড়ির নং : n0282
বয়স : 36 লিঙ্গ : মহিলা
ফটো উপলব্ধ

836 UHG1349075
নাম : সঞ্জয় শীল
পিতার নাম: সুনীল শীল
বাড়ির নং : n0131
বয়স : 35 লিঙ্গ : পুরুষ
ফটো উপলব্ধ

837 UHG1462456
নাম : ফুলমালা শীল
স্বামীর নাম: সঞ্জয় শীল
বাড়ির নং : n0131
বয়স : 37 লিঙ্গ : মহিলা
ফটো উপলব্ধ

838 WB/12/082/582110
নাম : নগেন চন্দ্র শীল
পিতার নাম: নরেন চন্দ্র শীল
বাড়ির নং : n0134
বয়স : 69 লিঙ্গ : পুরুষ
ফটো উপলব্ধ

839 WB/12/082/582456
নাম : মনিকা শীল
স্বামীর নাম: নগেন চন্দ্র শীল
বাড়ির নং : n0134
বয়স : 60 লিঙ্গ : মহিলা
ফটো উপলব্ধ

840 CRZ2227015
নাম : রাজু শীল
পিতার নাম: নগেন চন্দ্র শীল
বাড়ির নং : n0134
বয়স : 45 লিঙ্গ : পুরুষ
ফটো উপলব্ধ

841 UHG1483312
নাম : শান্তনা শীল
স্বামীর নাম: রাজু শীল
বাড়ির নং : n0134
বয়স : 36 লিঙ্গ : মহিলা
ফটো উপলব্ধ

842 CRZ3171436
নাম : সন্তু চন্দ্র শীল
পিতার নাম: নগেন চন্দ্র শীল
বাড়ির নং : n0134
বয়স : 40 লিঙ্গ : পুরুষ
ফটো উপলব্ধ

843 UHG2657724
নাম : গোপা সুতার
পিতার নাম: নির্মল সুতার
বাড়ির নং : এন0136
বয়স : 23 লিঙ্গ : মহিলা
ফটো উপলব্ধ

844 WB/12/082/582517
নাম : নির্মল সুতার
পিতার নাম: মধুসুদন সুতার
বাড়ির নং : n0136
বয়স : 55 লিঙ্গ : পুরুষ
ফটো উপলব্ধ

845 UHG1855790
নাম : সনৎ সুতার
পিতার নাম: মধুসুদন সুতার
বাড়ির নং : n0136
বয়স : 34 লিঙ্গ : পুরুষ
ADJUDICATION
ফটো উপলব্ধ

846 CRZ3171501
নাম : কনক লতা সুতার(হালদার)
স্বামীর নাম: নির্মল সুতার
বাড়ির নং : n0136
বয়স : 49 লিঙ্গ : মহিলা
ফটো উপলব্ধ

847 UHG2070225
নাম : দীপা সুতার (মন্ডল)
স্বামীর নাম: সনৎ সুতার
বাড়ির নং : n0307
বয়স : 30 লিঙ্গ : মহিলা
ফটো উপলব্ধ

848 WB/12/082/582083
নাম : যমুনা সমাদ্দার
স্বামীর নাম: অধীর সমাদ্দার
বাড়ির নং : n0199
বয়স : 63 লিঙ্গ : মহিলা
ফটো উপলব্ধ

849 CRZ3171790
নাম : মৌসুমী বিশ্বাস সমাদ্দার
পিতার নাম: অধীর সমাদ্দার
বাড়ির নং : n0199
বয়স : 42 লিঙ্গ : মহিলা
ফটো উপলব্ধ

850 CRZ3630126
নাম : অঞ্জলী সমাদ্দার
পিতার নাম: অধির সমাদ্দার
বাড়ির নং : n0199
বয়স : 40 লিঙ্গ : মহিলা
ফটো উপলব্ধ

Q 851 WB/12/082/582562
নাম : শচীন সরকার
পিতার নাম: ব্রজেন্দ্র সরকার
বাড়ির নং :
বয়স : 66 লিঙ্গ : পুরুষ
DELETED
ফটো উপলব্ধ

852 WB/12/082/582563
নাম : জবা সরকার
স্বামীর নাম: শচীন সরকার
বাড়ির নং : n0005
বয়স : 59 লিঙ্গ : মহিলা
ফটো উপলব্ধ

853 UHG1893502
নাম : লক্ষী সরকার
পিতার নাম: শচীন সরকার
বাড়ির নং : n0005
বয়স : 31 লিঙ্গ : মহিলা
ফটো উপলব্ধ

Q 854 WB/12/082/582288
নাম : মল্লিকা সরকার
স্বামীর নাম: বাবুলাল সরকার
বাড়ির নং :
বয়স : 61 লিঙ্গ : মহিলা
DELETED
ফটো উপলব্ধ

855 CRZ3720158
নাম : অনিল সরকার
মায়ের নাম: মল্লিকা সরকার
বাড়ির নং : n0093
বয়স : 37 লিঙ্গ : পুরুষ
ফটো উপলব্ধ

856 UHG1855725
নাম : সুজাতা সরকার
স্বামীর নাম: অনিল সরকার
বাড়ির নং : n0093
বয়স : 33 লিঙ্গ : মহিলা
ফটো উপলব্ধ

857 CRZ3171899
নাম : সুনিল সরকার
পিতার নাম: বাবুলাল সরকার
বাড়ির নং : n0093
বয়স : 43 লিঙ্গ : পুরুষ
ফটো উপলব্ধ

858 WB/12/082/582157
নাম : অনিতা সরকার
স্বামীর নাম: দিলিপ সরকার
বাড়ির নং : n0114
বয়স : 66 লিঙ্গ : মহিলা
ফটো উপলব্ধ

859 WB/12/082/624701
নাম : প্রসাদ বিশ্বাস
পিতার নাম: ননীগোপাল বিশ্বাস
বাড়ির নং : n0114
বয়স : 58 লিঙ্গ : পুরুষ
ফটো উপলব্ধ

860 CRZ3171717
নাম : প্রশান্ত সরকার
পিতার নাম: দিলীপ সরকার
বাড়ির নং : n0114
বয়স : 41 লিঙ্গ : পুরুষ
ফটো উপলব্ধ

861 WB/12/082/582494
নাম : ললিত সরকার
পিতার নাম: শশীমোহন সরকার
বাড়ির নং : n0172
বয়স : 77 লিঙ্গ : পুরুষ
ফটো উপলব্ধ

862 CRZ3171444
নাম : কৌশিক সরকার
পিতার নাম: কার্তিক সরকার
বাড়ির নং : n0163
বয়স : 41 লিঙ্গ : পুরুষ
ফটো উপলব্ধ

863 WB/12/082/582320
নাম : জ্যোৎস্না সরকার
স্বামীর নাম: কার্তিক সরকার
বাড়ির নং : n0163
বয়স : 62 লিঙ্গ : মহিলা
ফটো উপলব্ধ

864 CRZ3171469
নাম : প্রদীপ সরকার
পিতার নাম: দুলাল সরকার
বাড়ির নং : n0153
বয়স : 63 লিঙ্গ : পুরুষ
ফটো উপলব্ধ

Q 865 WB/20/138/081280
নাম : সাধনা সরকার
স্বামীর নাম: দুলাল সরকার
বাড়ির নং :
বয়স : 71 লিঙ্গ : মহিলা
DELETED
ফটো উপলব্ধ

866 UHG2280022
নাম : রাখি সরকার
স্বামীর নাম: বিধান সরকার
বাড়ির নং : n0324
বয়স : 36 লিঙ্গ : মহিলা
ফটো উপলব্ধ

867 WB/12/082/582245
নাম : শংকর মজুমদার
পিতার নাম: বিনয় মজুমদার
বাড়ির নং : n0202
বয়স : 55 লিঙ্গ : পুরুষ
ফটো উপলব্ধ

868 WB/12/082/582334
নাম : সীমা মজুমদার
স্বামীর নাম: শংকর মজুমদার
বাড়ির নং : n0202
বয়স : 52 লিঙ্গ : মহিলা
ফটো উপলব্ধ

869 CRZ2766442
নাম : রমা তপাদার
স্বামীর নাম: রাম তপাদার
বাড়ির নং : n0144
বয়স : 52 লিঙ্গ : মহিলা
ফটো উপলব্ধ

870 CRZ3170958
নাম : লক্ষ্মণ তপাদার
পিতার নাম: চন্দ্র কান্ত
বাড়ির নং : n0144
বয়স : 56 লিঙ্গ : পুরুষ
ফটো উপলব্ধ

Q 871 UHG2047413
নাম : রাজা সরকার
পিতার নাম: রবীন সরকার
বাড়ির নং : এন0144
বয়স : 32 লিঙ্গ : পুরুষ
DELETED
ফটো উপলব্ধ

Q 872 UHG2047421
নাম : পাপিয়া সরকার
পিতার নাম: রবিন সরকার
বাড়ির নং : এন0144
বয়স : 37 লিঙ্গ : মহিলা
DELETED
ফটো উপলব্ধ

873 WB/12/082/582325
নাম : রীনা তপাদার
স্বামীর নাম: লক্ষন তপাদার
বাড়ির নং : n0144
বয়স : 50 লিঙ্গ : মহিলা
ফটো উপলব্ধ

874 WB/20/135/453014
নাম : গোপাল সরকার
পিতার নাম: রামরঞ্জন সরকার
বাড়ির নং : n0202
বয়স : 61 লিঙ্গ : পুরুষ
ADJOURNED ADJUDICATION
ফটো উপলব্ধ

875 UHG2222958
নাম : বিধান সরকার
পিতার নাম: যতীন সরকার
বাড়ির নং : n0093
বয়স : 46 লিঙ্গ : মহিলা
ফটো উপলব্ধ

876 UHG1985852
নাম : অপূর্ব সরকার
পিতার নাম: রামানন্দ সরকার
বাড়ির নং : n0291
বয়স : 38 লিঙ্গ : পুরুষ
ADJOURNED ADJUDICATION
ফটো উপলব্ধ

877 UHG1985902
নাম : মমতা সরকার
স্বামীর নাম: দীপঞ্জন সরকার
বাড়ির নং : n0293
বয়স : 33 লিঙ্গ : মহিলা
ফটো উপলব্ধ

878 CRZ3171477
নাম : নিরঞ্জন সরকার
পিতার নাম: ললিত সরকার
বাড়ির নং : n0172
বয়স : 50 লিঙ্গ : পুরুষ
ফটো উপলব্ধ

879 UHG1179076
নাম : দিপালী সরকার
স্বামীর নাম: নিরঞ্জন সরকার
বাড়ির নং : n0172
বয়স : 43 লিঙ্গ : মহিলা
ফটো উপলব্ধ

880 UHG1349083
নাম : মামন সরকার(সাহা)
স্বামীর নাম: সঞ্জিৎ সরকার
বাড়ির নং : n0172
বয়স : 35 লিঙ্গ : মহিলা
ফটো উপলব্ধ

881 CRZ3171725
নাম : খোকন সরকার
পিতার নাম: তুষার কান্তি সরকার
বাড়ির নং : n0214
বয়স : 42 লিঙ্গ : পুরুষ
ফটো উপলব্ধ

882 CRZ3630159
নাম : বাপ্পা সরকার
পিতার নাম: তুষার কান্তি সরকার
বাড়ির নং : n0214
বয়স : 38 লিঙ্গ : পুরুষ
ফটো উপলব্ধ

883 UHG2222842
নাম : শুভঙ্কর তপাদার
পিতার নাম: রাম তপাদার
বাড়ির নং : 202/14
বয়স : 27 লিঙ্গ : পুরুষ
ফটো উপলব্ধ

884 UHG2870343
নাম : দীপঙ্কর তপাদার
পিতার নাম: লক্ষ্মণ তপাদার
বাড়ির নং : এন0202
বয়স : 21 লিঙ্গ : পুরুষ
ফটো উপলব্ধ

885 UHG2607349
নাম : অজয় সরকার
পিতার নাম: টোটন সরকার
বাড়ির নং : নং
বয়স : 24 লিঙ্গ : পুরুষ
ফটো উপলব্ধ

886 JGL2043438
নাম : সুশান্ত সরকার
পিতার নাম: ভবতোষ সরকার
বাড়ির নং : 353
বয়স : 45 লিঙ্গ : পুরুষ
ফটো উপলব্ধ

887 JGL0503508
নাম : মায়া সরকার
স্বামীর নাম: ভবতোষ সরকার
বাড়ির নং : 353
বয়স : 66 লিঙ্গ : মহিলা
ফটো উপলব্ধ

888 UHG2126605
নাম : কবিতা সরকার(ধর)
স্বামীর নাম: খোকন সরকার
বাড়ির নং : n0214
বয়স : 30 লিঙ্গ : মহিলা
ফটো উপলব্ধ

889 UHG2126522
নাম : রিয়া বিশ্বাস
পিতার নাম: প্রসাদ বিশ্বাস
বাড়ির নং : n0114
বয়স : 28 লিঙ্গ : মহিলা
ফটো উপলব্ধ

890 CRZ3216926
নাম : অরোমিতা সরকার
স্বামীর নাম: সুনীল সরকার
বাড়ির নং : n0093
বয়স : 40 লিঙ্গ : মহিলা
ফটো উপলব্ধ

891 UHG2869840
নাম : বিশ্বায়ন সরকার
পিতার নাম: সুনীল সরকার
বাড়ির নং : এন0093
বয়স : 20 লিঙ্গ : পুরুষ
ফটো উপলব্ধ

892 UHG2657567
নাম : পাপিয়া সরকার
পিতার নাম: টোটন সরকার
বাড়ির নং : 182/182
বয়স : 23 লিঙ্গ : মহিলা
ফটো উপলব্ধ

893 NAZ0689414
নাম : পিংকী সরকার(বিশ্বাস)
স্বামীর নাম: কালাচাঁদ সরকার
বাড়ির নং : n0334
বয়স : 39 লিঙ্গ : মহিলা
ফটো উপলব্ধ

894 WB/12/082/627298
নাম : বুলু সরকার(মন্ডল)
স্বামীর নাম: তোতন সরকার
বাড়ির নং : n0285
বয়স : 49 লিঙ্গ : মহিলা
ফটো উপলব্ধ

895 UHG2842235
নাম : বিজয় সরকার
পিতার নাম: টোটন সরকার
বাড়ির নং : এন001
বয়স : 22 লিঙ্গ : পুরুষ
ফটো উপলব্ধ

896 WB/12/082/582420
নাম : কমলাপতি সান্যাল
পিতার নাম: বিদ্যাপতি সান্যাল
বাড়ির নং : n0013
বয়স : 59 লিঙ্গ : পুরুষ
ফটো উপলব্ধ

897 WB/12/082/582429
নাম : ঝর্ণা সান্যাল
স্বামীর নাম: কমলাপতি সান্যাল
বাড়ির নং : n0013
বয়স : 53 লিঙ্গ : মহিলা
ফটো উপলব্ধ

898 UHG1179027
নাম : মৃন্ময়ী সান্যাল
পিতার নাম: কমলাপতি সান্যাল
বাড়ির নং : n0013
বয়স : 36 লিঙ্গ : মহিলা
ফটো উপলব্ধ

899 UHG1483148
নাম : রঘুপতি সান্যাল
পিতার নাম: কমল পতি সান্যাল
বাড়ির নং : n0013
বয়স : 35 লিঙ্গ : পুরুষ
ফটো উপলব্ধ

900 WB/12/082/582047
নাম : রঞ্জন সাহা
পিতার নাম: মাধব সাহা
বাড়ির নং : n0043
বয়স : 54 লিঙ্গ : পুরুষ
ফটো উপলব্ধ

901 WB/12/082/582196
নাম : রুপালী সাহা
স্বামীর নাম: রঞ্জন সাহা
বাড়ির নং : n0043
বয়স : 52 লিঙ্গ : মহিলা
ফটো উপলব্ধ

902 UHG1985878
নাম : বুবাই সাহা
পিতার নাম: রঞ্জন সাহা
বাড়ির নং : n0043
বয়স : 29 লিঙ্গ : পুরুষ
ফটো উপলব্ধ

903 WB/12/082/582310
নাম : বাবলু সাহা
পিতার নাম: পতিতপাবন সাহা
বাড়ির নং : n0053
বয়স : 57 লিঙ্গ : পুরুষ
ফটো উপলব্ধ

904 WB/12/082/582495
নাম : কবিতা সাহা
স্বামীর নাম: বাবুল সাহা
বাড়ির নং : n0053
বয়স : 52 লিঙ্গ : মহিলা
ফটো উপলব্ধ

905 WB/12/082/582419
নাম : সীতানাথ সাহা
পিতার নাম: বিজয়গোবিন্দ সাহা
বাড়ির নং : n0074
বয়স : 73 লিঙ্গ : পুরুষ
ফটো উপলব্ধ

906 CRZ3171675
নাম : সুশীল সাহা
পিতার নাম: সীতানাথ সাহা
বাড়ির নং : n0074
বয়স : 39 লিঙ্গ : পুরুষ
ফটো উপলব্ধ

907 UHG1721216
নাম : সান্তনা সাহা
স্বামীর নাম: সুশীল সাহা
বাড়ির নং : n0074
বয়স : 36 লিঙ্গ : মহিলা
ফটো উপলব্ধ

908 UHG2455087
নাম : সরস্বতী সাহা
স্বামীর নাম: নির্মল চন্দ্র সাহা
বাড়ির নং : n0088
বয়স : 71 লিঙ্গ : মহিলা
ফটো উপলব্ধ

909 UHG1582113
নাম : সুপ্রিয়া সাহা
পিতার নাম: নির্মল সাহা
বাড়ির নং : n0088
বয়স : 43 লিঙ্গ : মহিলা
ফটো উপলব্ধ

910 WB/12/082/582248
নাম : শিবানী সাহা
স্বামীর নাম: মহাদেব সাহা
বাড়ির নং : n0110
বয়স : 61 লিঙ্গ : মহিলা
ফটো উপলব্ধ

Q 911 WB/12/082/582286
নাম : সুকুমার সাহা
পিতার নাম: মুকুন্দ সাহা
বাড়ির নং :
বয়স : 73 লিঙ্গ : পুরুষ
DELETED
ফটো উপলব্ধ

912 UHG2126613
নাম : রাজা সাহা
পিতার নাম: বাবলু সাহা
বাড়ির নং : n0053
বয়স : 29 লিঙ্গ : পুরুষ
ফটো উপলব্ধ

913 UHG2126423
নাম : মানিক সরকার
পিতার নাম: মনোতোষ সরকার
বাড়ির নং : n0128
বয়স : 29 লিঙ্গ : পুরুষ
ফটো উপলব্ধ

914 CRZ2156909
নাম : সুশান্ত সাহা
পিতার নাম: মনোরঞ্জন সাহা
বাড়ির নং : n0242
বয়স : 45 লিঙ্গ : পুরুষ
ফটো উপলব্ধ

915 CRZ3531209
নাম : তাপস সাহা
পিতার নাম: সুকুমার সাহা
বাড়ির নং : n0128
বয়স : 48 লিঙ্গ : পুরুষ
ফটো উপলব্ধ

Q 916 UHG1582055
নাম : সন্ধ্যা সরকার(অধিকারী)
স্বামীর নাম: মনতোষ সরকার
বাড়ির নং :
বয়স : 49 লিঙ্গ : মহিলা
DELETED
ফটো উপলব্ধ

917 WB/12/082/582048
নাম : চিত্ত সাহা
পিতার নাম: মনীন্দ্র সাহা
বাড়ির নং : n0151
বয়স : 55 লিঙ্গ : পুরুষ
ফটো উপলব্ধ

918 WB/12/082/582042
নাম : সরস্বতী সাহা
স্বামীর নাম: চিত্ত সাহা
বাড়ির নং : n0151
বয়স : 49 লিঙ্গ : মহিলা
ফটো উপলব্ধ

919 CRZ3171485
নাম : গীতা সাহা
স্বামীর নাম: সুবল সাহা
বাড়ির নং : n0159
বয়স : 68 লিঙ্গ : মহিলা
ফটো উপলব্ধ

920 GQL2019438
নাম : পুর্ণিমা হালদার
স্বামীর নাম: নিখিল হালদার
বাড়ির নং : আনন্দপল্লি
বয়স : 50 লিঙ্গ : মহিলা
ফটো উপলব্ধ

921 GQL2019495
নাম : নিখিল হালদার
পিতার নাম: অনিল হালদার
বাড়ির নং : আনন্দপল্লি
বয়স : 49 লিঙ্গ : পুরুষ
ফটো উপলব্ধ

922 CRZ3720299
নাম : বীনা সাহা
স্বামীর নাম: তাপস সাহা
বাড়ির নং : n0226
বয়স : 44 লিঙ্গ : মহিলা
ফটো উপলব্ধ

923 UHG2910115
নাম : সোমা সাহা
স্বামীর নাম: ভোলানাথ সাহা
বাড়ির নং : 424 গোকুলপুর
বয়স : 51 লিঙ্গ : মহিলা
ফটো উপলব্ধ

924 CRZ2101111
নাম : তাপস সাহা
পিতার নাম: নারায়ণ চন্দ্র সাহা
বাড়ির নং : n0039
বয়স : 43 লিঙ্গ : পুরুষ
ফটো উপলব্ধ

925 UHG2800506
নাম : নারায়ণ চন্দ্র সাহা
পিতার নাম: হরিপদ সাহা
বাড়ির নং : n0039
বয়স : 65 লিঙ্গ : পুরুষ
ফটো উপলব্ধ

926 CRZ3351749
নাম : স্বপন কুমার সাহা
পিতার নাম: নারায়ণ চন্দ্র সাহা
বাড়ির নং : n0039
বয়স : 38 লিঙ্গ : পুরুষ
ফটো উপলব্ধ

927 UHG1721380
নাম : অর্পিতা সাহা
স্বামীর নাম: তাপস সাহা
বাড়ির নং : n0039
বয়স : 31 লিঙ্গ : মহিলা
ফটো উপলব্ধ

928 UHG2800514
নাম : মিনতি সাহা
স্বামীর নাম: নারায়ণ চন্দ্র সাহা
বাড়ির নং : n0039
বয়স : 59 লিঙ্গ : মহিলা
ফটো উপলব্ধ

929 NAZ1385186
নাম : টুম্পা বিশ্বাস
স্বামীর নাম: সুদীপ বিশ্বাস
বাড়ির নং : কানপুর
বয়স : 31 লিঙ্গ : মহিলা
ফটো উপলব্ধ

930 CRZ3351699
নাম : পলাশ সাহা
পিতার নাম: মহাদেব সাহা
বাড়ির নং : n0110
বয়স : 40 লিঙ্গ : পুরুষ
ফটো উপলব্ধ

931 UHG1721422
নাম : চন্দন সাহা
পিতার নাম: চিত্ত সাহা
বাড়ির নং : n0259
বয়স : 32 লিঙ্গ : পুরুষ
ফটো উপলব্ধ

932 UHG2222826
নাম : শানু সাহা
পিতার নাম: চিত্ত সাহা
বাড়ির নং : 208/152
বয়স : 28 লিঙ্গ : পুরুষ
ফটো উপলব্ধ

933 UHG2657740
নাম : রিমা সাহা রায়
স্বামীর নাম: বুবাই রায়
বাড়ির নং : এন0544
বয়স : 24 লিঙ্গ : মহিলা
ফটো উপলব্ধ

934 UHG2657658
নাম : পায়েল সাহা
পিতার নাম: তাপস সাহা
বাড়ির নং : এন001
বয়স : 26 লিঙ্গ : মহিলা
ফটো উপলব্ধ

935 CRZ3637865
নাম : রিতা সাহা(রায়)
স্বামীর নাম: সুশান্ত সাহা
বাড়ির নং : n0241
বয়স : 39 লিঙ্গ : মহিলা
ফটো উপলব্ধ

936 UHG2454825
নাম : নিখিল সিংহ
পিতার নাম: মায়াপদ সিংহ
বাড়ির নং : n0155
বয়স : 57 লিঙ্গ : পুরুষ
ফটো উপলব্ধ

937 UHG2454833
নাম : পুর্ণিমা সিংহ
স্বামীর নাম: নিখিল সিংহ
বাড়ির নং : n0155
বয়স : 54 লিঙ্গ : মহিলা
ফটো উপলব্ধ

Q 938 UHG1985704
নাম : জয়া হালদার (রায়)
স্বামীর নাম: প্রদীপ হালদার
বাড়ির নং :
বয়স : 29 লিঙ্গ : মহিলা
DELETED
ফটো উপলব্ধ

939 UHG2311215
নাম : প্রীতম সিংহ
পিতার নাম: নিখিল সিংহ
বাড়ির নং : এন0155
বয়স : 25 লিঙ্গ : পুরুষ
ফটো উপলব্ধ

940 UHG2222750
নাম : কানাই মণ্ডল
পিতার নাম: নন্দলাল মণ্ডল
বাড়ির নং : n0155
বয়স : 51 লিঙ্গ : পুরুষ
ফটো উপলব্ধ

941 UHG2222768
নাম : রাজু মণ্ডল
পিতার নাম: কানাই মণ্ডল
বাড়ির নং : n0155
বয়স : 37 লিঙ্গ : পুরুষ
ফটো উপলব্ধ

942 UHG2222776
নাম : মনিকা মণ্ডল
স্বামীর নাম: কানাই মণ্ডল
বাড়ির নং : n0155
বয়স : 51 লিঙ্গ : মহিলা
ফটো উপলব্ধ

943 CRZ3171519
নাম : পুষ্প সেনগুপ্ত
স্বামীর নাম: স্বপন সেনগুপ্ত
বাড়ির নং : n0070
বয়স : 69 লিঙ্গ : মহিলা
ফটো উপলব্ধ

944 CRZ3351848
নাম : সমীর সেনগুপ্ত
পিতার নাম: স্বপন সেনগুপ্ত
বাড়ির নং : n0070
বয়স : 42 লিঙ্গ : পুরুষ
UNDER ADJUDICATION
ফটো উপলব্ধ

945 UHG1349141
নাম : রিঙ্কু সেনগুপ্ত
স্বামীর নাম: সমীর সেনগুপ্ত
বাড়ির নং : n0070
বয়স : 35 লিঙ্গ : মহিলা
ফটো উপলব্ধ

946 WB/12/082/582241
নাম : শেফালী হাওলদার
স্বামীর নাম: অনিল হাওলদার
বাড়ির নং : n0068
বয়স : 61 লিঙ্গ : মহিলা
ফটো উপলব্ধ

947 CRZ2100824
নাম : অরিন্দম হাওলাদার
পিতার নাম: অনিল হাওলাদার
বাড়ির নং : n0068
বয়স : 45 লিঙ্গ : পুরুষ
ফটো উপলব্ধ

948 UHG1855758
নাম : উত্তম হাওলাদার
পিতার নাম: অনিল হাওলাদার
বাড়ির নং : n0068
বয়স : 38 লিঙ্গ : পুরুষ
ফটো উপলব্ধ

949 CRZ3630050
নাম : অরুপ হাওলাদার
পিতার নাম: অনিল হাওলাদার
বাড়ির নং : n0068
বয়স : 38 লিঙ্গ : পুরুষ
ফটো উপলব্ধ

950 UHG2657559
নাম : সাগর হাওলাদার
পিতার নাম: অরিন্দম হাওলাদার
বাড়ির নং : এন00126
বয়স : 23 লিঙ্গ : পুরুষ
ফটো উপলব্ধ

951 UHG1349208
নাম : মিঠু হাওলাদার
স্বামীর নাম: অরিন্দম হাওলাদার
বাড়ির নং : n0069
বয়স : 39 লিঙ্গ : মহিলা
ফটো উপলব্ধ

952 CRZ3351707
নাম : গীতা মিস্ত্রি
স্বামীর নাম: প্রবির মিস্ত্রি
বাড়ির নং : n0040
বয়স : 40 লিঙ্গ : মহিলা
ফটো উপলব্ধ

953 UHG2844587
নাম : সন্ধ্যা দাস
স্বামীর নাম: সুকুমার দাস
বাড়ির নং : n0157
বয়স : 62 লিঙ্গ : মহিলা
ফটো উপলব্ধ

954 UHG2657872
নাম : ফাল্গুনী হালদার
পিতার নাম: ননী হালদার
বাড়ির নং : এন0544
বয়স : 23 লিঙ্গ : মহিলা
ফটো উপলব্ধ

955 UHG1349489
নাম : শুভংকর হালদার
পিতার নাম: শ্যামকান্ত হালদার
বাড়ির নং : n0046
বয়স : 36 লিঙ্গ : পুরুষ
ফটো উপলব্ধ

956 CRZ3171873
নাম : অপু হালদার
পিতার নাম: মনীন্দ্র হালদার
বাড়ির নং : n0117
বয়স : 39 লিঙ্গ : পুরুষ
ফটো উপলব্ধ

957 UHG1716463
নাম : অঞ্জনা হালদার
স্বামীর নাম: অপু হালদার
বাড়ির নং : n0338
বয়স : 31 লিঙ্গ : মহিলা
ফটো উপলব্ধ

958 UHG2841732
নাম : প্রতাপ হালদার
পিতার নাম: প্রদীপ হালদার
বাড়ির নং : এন001
বয়স : 22 লিঙ্গ : পুরুষ
ফটো উপলব্ধ

959 UHG2657963
নাম : শিব সঙ্কর হালদার
মায়ের নাম: পুষ্প হালদার
বাড়ির নং : এন0544
বয়স : 26 লিঙ্গ : পুরুষ
ফটো উপলব্ধ

960 CRZ3630043
নাম : রীতা মল্লিক
স্বামীর নাম: দেবাশিস মল্লিক
বাড়ির নং : n0046
বয়স : 38 লিঙ্গ : মহিলা
ফটো উপলব্ধ

961 UHG2311231
নাম : সাহেব হালদার
পিতার নাম: অনিল হালদার
বাড়ির নং : এন0161
বয়স : 29 লিঙ্গ : পুরুষ
ফটো উপলব্ধ

962 UHG2311249
নাম : মুন্নি হালদার
পিতার নাম: অনিল হালদার
বাড়ির নং : এন0161
বয়স : 26 লিঙ্গ : মহিলা
ফটো উপলব্ধ

963 UHG1856434
নাম : সঞ্জিত হালদার
পিতার নাম: নরেশ চন্দ্র হালদার
বাড়ির নং : 219/12
বয়স : 31 লিঙ্গ : পুরুষ
ফটো উপলব্ধ

964 UHG1986322
নাম : বিপাশা হালদার
স্বামীর নাম: সঞ্জয় হালদার
বাড়ির নং : 219/12
বয়স : 31 লিঙ্গ : মহিলা
ফটো উপলব্ধ

965 CRZ3188372
নাম : সঞ্জয় হালদার
পিতার নাম: নরেশ চন্দ্র হালদার
বাড়ির নং : 219/12
বয়স : 42 লিঙ্গ : পুরুষ
ফটো উপলব্ধ

966 CRZ3171543
নাম : সুকুমার হালদার
পিতার নাম: সিদ্ধেশ্বর হালদার
বাড়ির নং : n0186
বয়স : 70 লিঙ্গ : পুরুষ
ফটো উপলব্ধ

967 UHG2311280
নাম : সুবির হালদার
পিতার নাম: বিনয় হালদার
বাড়ির নং : 15/163/1/এ
বয়স : 25 লিঙ্গ : পুরুষ
ফটো উপলব্ধ

968 AQT1883461
নাম : কালাচাঁদ হালদার
পিতার নাম: কৃষ্ণকান্ত হালদার
বাড়ির নং : এন0521
বয়স : 45 লিঙ্গ : পুরুষ
ফটো উপলব্ধ

969 WB/12/082/582592
নাম : পুষ্প হালদার
স্বামীর নাম: স্বপন হালদার
বাড়ির নং : n0040
বয়স : 55 লিঙ্গ : মহিলা
ফটো উপলব্ধ

970 WB/12/082/582020
নাম : শ্যামাকান্ত হালদার
পিতার নাম: লক্ষীকান্ত হালদার
বাড়ির নং : n0046
বয়স : 64 লিঙ্গ : পুরুষ
ফটো উপলব্ধ

971 WB/12/082/582336
নাম : রেখা হালদার
স্বামীর নাম: শ্যামাকান্ত হালদার
বাড়ির নং : n0046
বয়স : 59 লিঙ্গ : মহিলা
ফটো উপলব্ধ

972 WB/12/082/582161
নাম : অঞ্জলী হালদার
স্বামীর নাম: সুরেশ হালদার
বাড়ির নং : n0063
বয়স : 69 লিঙ্গ : মহিলা
ফটো উপলব্ধ

973 UHG1483056
নাম : সুশীল হালদার
মায়ের নাম: অঞ্জলী হালদার
বাড়ির নং : n0063
বয়স : 40 লিঙ্গ : পুরুষ
ফটো উপলব্ধ

974 WB/12/082/582557
নাম : পুতুল হালদার
স্বামীর নাম: পুলিন হালদার
বাড়ির নং : n0094
বয়স : 63 লিঙ্গ : মহিলা
ফটো উপলব্ধ

975 UHG1721034
নাম : প্রহ্লাদ হালদার
পিতার নাম: পুলিন হালদার
বাড়ির নং : n0094
বয়স : 33 লিঙ্গ : পুরুষ
ADJOURNED ADJUDICATION
ফটো উপলব্ধ

976 WB/12/082/582249
নাম : সুনীতি হালদার
স্বামীর নাম: জগদীশ হালদার
বাড়ির নং : n0105
বয়স : 63 লিঙ্গ : মহিলা
ফটো উপলব্ধ

977 CRZ2767168
নাম : রাখেশ হালদার
পিতার নাম: জগদীশ চন্দ্র হালদার
বাড়ির নং : n0105
বয়স : 43 লিঙ্গ : পুরুষ
ফটো উপলব্ধ

978 UHG1985845
নাম : সুপর্ণা হালদার
স্বামীর নাম: রাখেশ হালদার
বাড়ির নং : n0105
বয়স : 31 লিঙ্গ : মহিলা
ফটো উপলব্ধ

979 WB/12/082/582118
নাম : মনীন্দ্র হালদার
পিতার নাম: মুকুন্দ হালদার
বাড়ির নং : n0117
বয়স : 96 লিঙ্গ : পুরুষ
ফটো উপলব্ধ

980 CRZ3171881
নাম : মঞ্জু হালদার
পিতার নাম: মনীন্দ্র হালদার
বাড়ির নং : n0117
বয়স : 41 লিঙ্গ : মহিলা
ফটো উপলব্ধ

981 UHG1499979
নাম : সোমা হালদার
স্বামীর নাম: প্রদীপ হালদার
বাড়ির নং : n0209
বয়স : 41 লিঙ্গ : মহিলা
ফটো উপলব্ধ

982 UHG2452894
নাম : লালমোহন হালদার
পিতার নাম: সাধু হালদার
বাড়ির নং : n0193
বয়স : 64 লিঙ্গ : পুরুষ
ফটো উপলব্ধ

983 CRZ3630027
নাম : জয় হালদার
পিতার নাম: সুকুমার হালদার
বাড়ির নং : n0186
বয়স : 38 লিঙ্গ : পুরুষ
ফটো উপলব্ধ

984 CRZ3629961
নাম : নিতাই হালদার
পিতার নাম: দীনেশ চন্দ্র হালদার
বাড়ির নং : n0167
বয়স : 37 লিঙ্গ : পুরুষ
ফটো উপলব্ধ

985 WB/12/082/582246
নাম : ননী হালদার
পিতার নাম: মুকুন্দ হালদার
বাড়ির নং : n0117
বয়স : 55 লিঙ্গ : পুরুষ
ফটো উপলব্ধ

986 UHG1179092
নাম : নমিতা হালদার
স্বামীর নাম: ননী হালদার
বাড়ির নং : n0117
বয়স : 51 লিঙ্গ : মহিলা
ফটো উপলব্ধ

987 UHG1349232
নাম : বিনয় হালদার
মায়ের নাম: অরুণা হালদার
বাড়ির নং : n0119
বয়স : 51 লিঙ্গ : পুরুষ
ADJOURNED ADJUDICATION
ফটো উপলব্ধ

988 WB/12/082/582095
নাম : বিধান হালদার
পিতার নাম: রমনী হালদার
বাড়ির নং : n0119
বয়স : 58 লিঙ্গ : পুরুষ
ফটো উপলব্ধ

989 WB/12/082/582171
নাম : পুতুল হালদার
স্বামীর নাম: বিধান হালদার
বাড়ির নং : n0119
বয়স : 50 লিঙ্গ : মহিলা
ফটো উপলব্ধ

990 UHG1721430
নাম : প্রদীপ হালদার
পিতার নাম: বিধান হালদার
বাড়ির নং : n0119
বয়স : 35 লিঙ্গ : পুরুষ
ফটো উপলব্ধ

991 WB/12/082/582458
নাম : মিনু হালদার
স্বামীর নাম: ফনি হালদার
বাড়ির নং : n0237
বয়স : 59 লিঙ্গ : মহিলা
ফটো উপলব্ধ

992 UHG2949667
নাম : ফনি হালদার
পিতার নাম: মুকুন্দ হালদার
বাড়ির নং : n0233
বয়স : 59 লিঙ্গ : পুরুষ
ফটো উপলব্ধ

993 UHG1178995
নাম : বিশ্বজিৎ হালদার
পিতার নাম: ভুবন চন্দ্র হালদার
বাড়ির নং : n0216
বয়স : 36 লিঙ্গ : পুরুষ
ফটো উপলব্ধ

994 CRZ3670627
নাম : ঝন্টু হালদার
পিতার নাম: ভুবন হালদার
বাড়ির নং : n0215
বয়স : 52 লিঙ্গ : পুরুষ
ফটো উপলব্ধ

995 UHG1483114
নাম : সুলতা হালদার (রায়)
স্বামীর নাম: ঝন্টু হালদার
বাড়ির নং : n0215
বয়স : 43 লিঙ্গ : মহিলা
ফটো উপলব্ধ

996 CRZ3670619
নাম : পূর্নিমা হালদার
স্বামীর নাম: ভুবন হালদার
বাড়ির নং : n0216
বয়স : 82 লিঙ্গ : মহিলা
ফটো উপলব্ধ

997 CRZ3171832
নাম : নমিতা হালদার
পিতার নাম: দীনেশ চন্দ্র হালদার
বাড়ির নং : n0167
বয়স : 39 লিঙ্গ : মহিলা
ফটো উপলব্ধ

998 CRZ3171550
নাম : নিলীমা হালদার
স্বামীর নাম: সুকুমার হালদার
বাড়ির নং : n0186
বয়স : 61 লিঙ্গ : মহিলা
ফটো উপলব্ধ

999 CRZ2767242
নাম : সুজয় হালদার
পিতার নাম: সুকুমার হালদার
বাড়ির নং : n0186
বয়স : 42 লিঙ্গ : পুরুষ
ফটো উপলব্ধ

1000 UHG2444107
নাম : পারুল হালদার
স্বামীর নাম: লালমোহন হালদার
বাড়ির নং : n0193
বয়স : 61 লিঙ্গ : মহিলা
ফটো উপলব্ধ

1001 UHG1985910
নাম : টুম্পা হালদার
স্বামীর নাম: স্বপন কুমার হালদার
বাড়ির নং : n0294
বয়স : 35 লিঙ্গ : মহিলা
ফটো উপলব্ধ

1002 UHG1179415
নাম : শিউলি হালদার
স্বামীর নাম: তপন কুমার হালদার
বাড়ির নং : n0287
বয়স : 35 লিঙ্গ : মহিলা
ফটো উপলব্ধ

1003 UHG1349174
নাম : রবীন হালদার
পিতার নাম: জগদীশ হালদার
বাড়ির নং : 175/128
বয়স : 34 লিঙ্গ : পুরুষ
ফটো উপলব্ধ

1004 WB/12/082/582252
নাম : জগদীশ হালদার
পিতার নাম: শশীভূষন হালদার
বাড়ির নং : n0157
বয়স : 69 লিঙ্গ : পুরুষ
ফটো উপলব্ধ

1005 WB/12/082/582267
নাম : সুকুমার দাস
পিতার নাম: পরেশ চন্দ্র দাস
বাড়ির নং : n0157
বয়স : 65 লিঙ্গ : পুরুষ
ফটো উপলব্ধ

1006 UHG1721232
নাম : সঞ্জিব দাস
পিতার নাম: সুকুমার দাস
বাড়ির নং : n0157
বয়স : 32 লিঙ্গ : পুরুষ
ফটো উপলব্ধ

1007 UHG1733088
নাম : মৃনাল কান্তি হালদার
পিতার নাম: মহারাজ হালদার
বাড়ির নং : n0157
বয়স : 54 লিঙ্গ : পুরুষ
ফটো উপলব্ধ

1008 UHG1855956
নাম : স্বপন কুমার হালদার
পিতার নাম: মহারাজ হালদার
বাড়ির নং : n0157
বয়স : 47 লিঙ্গ : পুরুষ
ফটো উপলব্ধ

1009 UHG1855717
নাম : তপন কুমার হালদার
পিতার নাম: মহারাজ হালদার
বাড়ির নং : n0157
বয়স : 40 লিঙ্গ : পুরুষ
ফটো উপলব্ধ

1010 WB/12/082/582204
নাম : অনিল হালদার
পিতার নাম: দ্বারিকানাথ হালদার
বাড়ির নং : n0161
বয়স : 73 লিঙ্গ : পুরুষ
ফটো উপলব্ধ

1011 WB/12/082/582186
নাম : অর্চ্চনা হালদার
স্বামীর নাম: অনিল হালদার
বাড়ির নং : n0161
বয়স : 66 লিঙ্গ : মহিলা
ফটো উপলব্ধ

1012 CRZ2767150
নাম : বিনয় হালদার
পিতার নাম: অনিল হালদার
বাড়ির নং : n0161
বয়স : 43 লিঙ্গ : পুরুষ
ফটো উপলব্ধ

1013 UHG1349117
নাম : নির্ময় হালদার
পিতার নাম: অনিল হালদার
বাড়ির নং : n0161
বয়স : 37 লিঙ্গ : পুরুষ
ফটো উপলব্ধ

1014 UHG2428886
নাম : দীনেশ চন্দ্র হালদার
পিতার নাম: রাখাল চন্দ্র হালদার
বাড়ির নং : n0167
বয়স : 79 লিঙ্গ : পুরুষ
ফটো উপলব্ধ

1015 UHG2442739
নাম : সাবিত্রী হালদার
স্বামীর নাম: দীনেশ চন্দ্র হালদার
বাড়ির নং : n0167
বয়স : 71 লিঙ্গ : মহিলা
ফটো উপলব্ধ

1016 WB/12/082/582086
নাম : দিলীপ হালদার
পিতার নাম: দীনেশ হালদার
বাড়ির নং : n0167
বয়স : 49 লিঙ্গ : পুরুষ
ফটো উপলব্ধ

1017 CRZ3171964
নাম : ডালিয়া হালদার(দেবনাথ)
স্বামীর নাম: দিলীপ হালদার
বাড়ির নং : n0167
বয়স : 42 লিঙ্গ : মহিলা
ফটো উপলব্ধ

1018 CRZ2767176
নাম : প্রদীপ হালদার
পিতার নাম: দীনেশ হালদার
বাড়ির নং : n0167
বয়স : 44 লিঙ্গ : পুরুষ
ফটো উপলব্ধ

1019 UHG1071489
নাম : অর্চনা হালদার (চক্রবর্ত্তী)
স্বামীর নাম: প্রদীপ হালদার
বাড়ির নং : n0167
বয়স : 37 লিঙ্গ : মহিলা
ফটো উপলব্ধ

1020 CRZ3629995
নাম : গৌরাঙ্গ হালদার
পিতার নাম: দীনেশ হালদার
বাড়ির নং : n0167
বয়স : 37 লিঙ্গ : পুরুষ
ফটো উপলব্ধ

1021 UHG1855691
নাম : বুল্টি হালদার(দাস)
স্বামীর নাম: গৌরাঙ্গ হালদার
বাড়ির নং : n0167
বয়স : 34 লিঙ্গ : মহিলা
ফটো উপলব্ধ

1022 UHG2222891
নাম : রুপালী হাঁসদা টুডু
স্বামীর নাম: রাম হাঁসদা
বাড়ির নং : n0167
বয়স : 27 লিঙ্গ : মহিলা
ফটো উপলব্ধ

1023 UHG2311256
নাম : বিশ্বজিৎ হালদার
পিতার নাম: বীনয় হালদার
বাড়ির নং : 15/163/1/এ
বয়স : 27 লিঙ্গ : পুরুষ
ফটো উপলব্ধ

1024 UHG2311264
নাম : রত্না রায় পাল
স্বামীর নাম: অভিজীৎ রায়
বাড়ির নং : এন0063
বয়স : 26 লিঙ্গ : মহিলা
ফটো উপলব্ধ

1025 CRZ3670643
নাম : সুকান্ত হালদার
পিতার নাম: ভুবন হালদার
বাড়ির নং : n0142
বয়স : 40 লিঙ্গ : পুরুষ
ফটো উপলব্ধ

1026 WB/12/082/624048
নাম : অঞ্জলী হালদার
স্বামীর নাম: নরেশ হালদার
বাড়ির নং : 219/12
বয়স : 59 লিঙ্গ : মহিলা
ফটো উপলব্ধ

1027 UHG2126456
নাম : প্রসেনজীৎ হালদার
পিতার নাম: বিধান হালদার
বাড়ির নং : n0119
বয়স : 28 লিঙ্গ : পুরুষ
ফটো উপলব্ধ

1028 UHG2126381
নাম : সৌরভ হালদার
পিতার নাম: ননী হালদার
বাড়ির নং : n0117
বয়স : 28 লিঙ্গ : পুরুষ
ফটো উপলব্ধ

1029 CRZ3670635
নাম : প্রদীপ হালদার
পিতার নাম: ভুবন হালদার
বাড়ির নং : n0209
বয়স : 47 লিঙ্গ : পুরুষ
ফটো উপলব্ধ

1030 WB/12/082/516573
নাম : রীতা হালদার(সরকার)
স্বামীর নাম: মৃনাল কান্তি হালদার
বাড়ির নং : n0281
বয়স : 45 লিঙ্গ : মহিলা
ফটো উপলব্ধ

1031 UHG1721067
নাম : রবি হাঁসদা
পিতার নাম: মদন হাঁসদা
বাড়ির নং : n0017
বয়স : 32 লিঙ্গ : পুরুষ
ফটো উপলব্ধ

1032 UHG1721372
নাম : সীতা হাঁসদা
পিতার নাম: মদন হাঁসদা
বাড়ির নং : n0017
বয়স : 34 লিঙ্গ : মহিলা
ফটো উপলব্ধ

1033 UHG1721331
নাম : মুগলী হাঁসদা
স্বামীর নাম: মদন হাঁসদা
বাড়ির নং : n0017
বয়স : 37 লিঙ্গ : মহিলা
ফটো উপলব্ধ

1034 UHG1483353
নাম : মনা হাঁসদা
পিতার নাম: মদন হাঁসদা
বাড়ির নং : n0017
বয়স : 38 লিঙ্গ : পুরুষ
ফটো উপলব্ধ

1035 UHG1348952
নাম : মনি হাঁসদা(মুর্মু)
স্বামীর নাম: বাপি হাঁসদা
বাড়ির নং : n0017
বয়স : 35 লিঙ্গ : মহিলা
ফটো উপলব্ধ

1036 UHG1349059
নাম : বাপি হাঁসদা
পিতার নাম: মদন হাঁসদা
বাড়ির নং : n0017
বয়স : 39 লিঙ্গ : পুরুষ
ফটো উপলব্ধ

1037 UHG2419687
নাম : কুমার হাঁসদা
পিতার নাম: লক্ষন হাঁসদা
বাড়ির নং : n0017
বয়স : 56 লিঙ্গ : পুরুষ
ফটো উপলব্ধ

1038 UHG1483189
নাম : জগা হাঁসদা
পিতার নাম: পাগলা হাঁসদা
বাড়ির নং : n0059
বয়স : 40 লিঙ্গ : পুরুষ
ফটো উপলব্ধ

1039 WB/12/082/582426
নাম : সনিয়া হাসদা
মায়ের নাম: পাগলা হাসদা
বাড়ির নং : n0059
বয়স : 55 লিঙ্গ : মহিলা
ফটো উপলব্ধ

1040 WB/12/082/582427
নাম : পাগলা হাসদা
পিতার নাম: জগা হাসদা
বাড়ির নং : n0059
বয়স : 61 লিঙ্গ : পুরুষ
ফটো উপলব্ধ

1041 WB/12/082/582358
নাম : মদন হাসদা
পিতার নাম: লক্ষন হাসদা
বাড়ির নং : n0017
বয়স : 61 লিঙ্গ : পুরুষ
ফটো উপলব্ধ

1042 WB/12/082/582436
নাম : লক্ষী হাসদা
স্বামীর নাম: মদন হাসদা
বাড়ির নং : n0017
বয়স : 59 লিঙ্গ : মহিলা
ফটো উপলব্ধ

1043 UHG2223022
নাম : রাম হাঁসদা
পিতার নাম: পাগলা হাঁসদা
বাড়ির নং : n0059
বয়স : 27 লিঙ্গ : পুরুষ
ফটো উপলব্ধ

1044 UHG1855642
নাম : কাজল হাঁসদা(মান্ডি)
স্বামীর নাম: রবি হাঁসদা
বাড়ির নং : n0017
বয়স : 31 লিঙ্গ : মহিলা
ফটো উপলব্ধ

1045 UHG1721208
নাম : জবা হাঁসদা
স্বামীর নাম: মানা হাঁসদা
বাড়ির নং : n0017
বয়স : 37 লিঙ্গ : মহিলা
ফটো উপলব্ধ

1046 UHG1721323
নাম : রুইবারি হাঁসদা
স্বামীর নাম: কুমার হাঁসদা
বাড়ির নং : n0017
বয়স : 50 লিঙ্গ : মহিলা
ফটো উপলব্ধ

1047 FKY3792769
নাম : সবিতা দেবনাথ
স্বামীর নাম: করুনাময় দেবনাথ
বাড়ির নং : n0059
বয়স : 55 লিঙ্গ : মহিলা
ফটো উপলব্ধ

1048 UHG2791937
নাম : মঙ্গল হাঁসদা
পিতার নাম: পাগলা হাঁসদা
বাড়ির নং : এন0059
বয়স : 36 লিঙ্গ : পুরুষ
ফটো উপলব্ধ

1049 UHG2837235
নাম : সৈকত হীরা
পিতার নাম: সুব্রত হীরা
বাড়ির নং : এন001
বয়স : 21 লিঙ্গ : পুরুষ
ফটো উপলব্ধ

1050 WB/12/082/630554
নাম : সুব্রত হীরা
পিতার নাম: সতীশ হীরা
বাড়ির নং : 200
বয়স : 50 লিঙ্গ : পুরুষ
ফটো উপলব্ধ

1051 CRZ3171576
নাম : কল্পনা হীরা
স্বামীর নাম: সুব্রত হীরা
বাড়ির নং : n0219
বয়স : 44 লিঙ্গ : মহিলা
ফটো উপলব্ধ

1052 WB/12/082/582583
নাম : গোলাপ হেমব্রম
পিতার নাম: মোহন হেমব্রম
বাড়ির নং : n0016
বয়স : 63 লিঙ্গ : পুরুষ
ফটো উপলব্ধ

1053 CRZ3171584
নাম : সুকুল হেমব্রম
পিতার নাম: গোপাল হেমব্রম
বাড়ির নং : n0016
বয়স : 43 লিঙ্গ : পুরুষ
ফটো উপলব্ধ

1054 UHG1855683
নাম : সরস্বতী হেমব্রম
স্বামীর নাম: দুর্গা হেমব্রম
বাড়ির নং : n0016
বয়স : 41 লিঙ্গ : মহিলা
ফটো উপলব্ধ

1055 UHG1483155
নাম : মনোজ সাহা
পিতার নাম: মাধব সাহা
বাড়ির নং : n0016
বয়স : 38 লিঙ্গ : পুরুষ
ফটো উপলব্ধ

1056 UHG1581826
নাম : দুর্গা হেমব্রম
পিতার নাম: লক্ষন হেমব্রম
বাড়ির নং : n0016
বয়স : 39 লিঙ্গ : মহিলা
ফটো উপলব্ধ

1057 UHG1348978
নাম : গনেশ হেমব্রম
পিতার নাম: সিংরাই হেমব্রম
বাড়ির নং : n0060
বয়স : 37 লিঙ্গ : পুরুষ
ফটো উপলব্ধ

1058 WB/12/082/582506
নাম : জবা হেমব্রম
স্বামীর নাম: বুদু হেমব্রম
বাড়ির নং : n0203
বয়স : 86 লিঙ্গ : মহিলা
ফটো উপলব্ধ

1059 UHG1985936
নাম : বাপি হেমব্রম
মায়ের নাম: পার্ব্বতী হেমব্রম
বাড়ির নং : n0203
বয়স : 29 লিঙ্গ : পুরুষ
ফটো উপলব্ধ

1060 WB/12/082/582155
নাম : হাসি হেমব্রম
স্বামীর নাম: চুনু হেমব্রম
বাড়ির নং : n0204
বয়স : 81 লিঙ্গ : মহিলা
ফটো উপলব্ধ

1061 WOD2093052
নাম : অমল রায়
পিতার নাম: মঙ্গল রায়
বাড়ির নং : n0006
বয়স : 54 লিঙ্গ : পুরুষ
ফটো উপলব্ধ
ADJUDICATION

1062 UHG1581875
নাম : লুবিন হেমব্রম
পিতার নাম: চুনু হেমব্রম
বাড়ির নং : n0204
বয়স : 38 লিঙ্গ : পুরুষ
ফটো উপলব্ধ

1063 UHG1483163
নাম : দাবরা হেমব্রম
পিতার নাম: চুনু হেমব্রম
বাড়ির নং : n0204
বয়স : 33 লিঙ্গ : পুরুষ
ফটো উপলব্ধ

1064 WB/12/082/582366
নাম : মদন হেমব্রম
পিতার নাম: খুদু হেমব্রম
বাড়ির নং : n0205
বয়স : 60 লিঙ্গ : পুরুষ
ফটো উপলব্ধ

1065 WB/12/082/582365
নাম : সর্প হেমব্রম
স্বামীর নাম: মদন হেমব্রম
বাড়ির নং : n0205
বয়স : 57 লিঙ্গ : মহিলা
ফটো উপলব্ধ

1066 UHG1581883
নাম : মঙ্গল হেমব্রম
পিতার নাম: মদন হেমব্রম
বাড়ির নং : n0205
বয়স : 34 লিঙ্গ : পুরুষ
ফটো উপলব্ধ

1067 WB/12/082/582424
নাম : সলমা হেমব্রম
স্বামীর নাম: হেনটার হেমব্রম
বাড়ির নং : n0208
বয়স : 66 লিঙ্গ : মহিলা
ফটো উপলব্ধ

1068 UHG2657930
নাম : সুবল হেমব্রম
পিতার নাম: সুকুল হেমব্রম
বাড়ির নং : এন0544
বয়স : 23 লিঙ্গ : পুরুষ
ফটো উপলব্ধ

1069 WB/12/082/582584
নাম : দুলুন্ত হেমব্রম
স্বামীর নাম: গোলাপ হেমব্রম
বাড়ির নং : n0006
বয়স : 61 লিঙ্গ : মহিলা
ফটো উপলব্ধ

1070 WB/12/082/582500
নাম : তপন দে
পিতার নাম: নৃপেন দে
বাড়ির নং : n0006
বয়স : 53 লিঙ্গ : পুরুষ
ফটো উপলব্ধ

1071 CRZ3171071
নাম : লক্ষ্মী দে
স্বামীর নাম: তপন দে
বাড়ির নং : n0006
বয়স : 44 লিঙ্গ : মহিলা
ফটো উপলব্ধ

1072 CRZ3171089
নাম : উত্তম দে
পিতার নাম: নৃপেন দে
বাড়ির নং : n0006
বয়স : 51 লিঙ্গ : পুরুষ
ফটো উপলব্ধ

1073 UHG1887512
নাম : সুজাতা দে
স্বামীর নাম: উত্তম দে
বাড়ির নং : n0006
বয়স : 38 লিঙ্গ : মহিলা
ফটো উপলব্ধ

1074 UHG2884526
নাম : ইশা দে
পিতার নাম: উত্তম দে
বাড়ির নং : এন0006
বয়স : 20 লিঙ্গ : মহিলা
ফটো উপলব্ধ

1075 UHG2280113
নাম : মাতি হেমব্রম(টুডু)
স্বামীর নাম: বাপি হেমব্রম
বাড়ির নং : n0335
বয়স : 28 লিঙ্গ : মহিলা
ফটো উপলব্ধ

1076 CRZ3619905
নাম : কেয়া চক্রবর্ত্তী
মায়ের নাম: কৃষ্ণা চক্রবর্ত্তী
বাড়ির নং : 84,আনন্দপল্লি
বয়স : 37 লিঙ্গ : মহিলা
ফটো উপলব্ধ

1077 UHG2917664
নাম : তপন দও
পিতার নাম: তম . হরমোহন দও
বাড়ির নং : 55
বয়স : 69 লিঙ্গ : পুরুষ
ফটো উপলব্ধ

1078 IQN1324060
নাম : রেখা হালদার
স্বামীর নাম: কালাচাঁদ হালদার
বাড়ির নং : এন0521
বয়স : 39 লিঙ্গ : মহিলা
ফটো উপলব্ধ
ADJUDICATION

1079 CRZ2228187
নাম : বিশ্বজিৎ তা
পিতার নাম: সমীর কুমার তা
বাড়ির নং : 293,কানপুর
বয়স : 48 লিঙ্গ : পুরুষ
ফটো উপলব্ধ

1080 UHG2920502
নাম : মৌসুমী হেমব্রম
পিতার নাম: ডাবরা হেমব্রম
বাড়ির নং : কানপুর
বয়স : 19 লিঙ্গ : মহিলা
ফটো উপলব্ধ

1081 UHG2924009
নাম : দীপঙ্কর মন্ডল
পিতার নাম: দিলীপ মন্ডল
বাড়ির নং : এন0217
বয়স : 19 লিঙ্গ : পুরুষ
ফটো উপলব্ধ

1082 UHG2932192
নাম : নন্দিতা ঘোষ
পিতার নাম: রতন ঘোষ
বাড়ির নং : এন0132
বয়স : 19 লিঙ্গ : মহিলা
ফটো উপলব্ধ

1083 UHG2932754
নাম : বীথিকা মজুমদার
পিতার নাম: বিজয় মজুমদার
বাড়ির নং : কানপুর,
বয়স : 19 লিঙ্গ : মহিলা
ফটো উপলব্ধ

1084 UHG2928208
নাম : রনবীর ঘোষাল
পিতার নাম: জীবন ঘোষাল
বাড়ির নং : কানপুর
বয়স : 19 লিঙ্গ : পুরুষ
ফটো উপলব্ধ

1085 UHG2930055
নাম : সুদেষ্ণা ভট্টাচার্য্য
পিতার নাম: সোমেন ভট্টাচার্য্য
বাড়ির নং : 141/এ/100 কাটাগঞ্জ
বয়স : 19 লিঙ্গ : মহিলা
ফটো উপলব্ধ

1086 UHG2937035
নাম : ঈশিকা বৈদ্য
পিতার নাম: ননী গোপাল বৈদ্য
বাড়ির নং : 14নং.
বয়স : 19 লিঙ্গ : মহিলা
ফটো উপলব্ধ

1087 UHG2939742
নাম : দেবকমল চক্রবর্তী
মায়ের নাম: শামু চক্রবর্তী
বাড়ির নং : 327
বয়স : 22 লিঙ্গ : পুরুষ
ফটো উপলব্ধ

1088 UHG2940575
নাম : দেবস্মীত ঘাটা
পিতার নাম: দেবাশীষ ঘাটা
বাড়ির নং : 14 নং ওয়ার্ড
বয়স : 19 লিঙ্গ : পুরুষ
ফটো উপলব্ধ

1089 UHG2941284
নাম : সঞ্জীব দাস
মায়ের নাম: বর্মা দাস
বাড়ির নং : এন0129
বয়স : 30 লিঙ্গ : পুরুষ
ORDER ADJUDICATION
ফটো উপলব্ধ

1090 UHG2944049
নাম : রিতিশা সাহা
পিতার নাম: সুশান্ত সাহা
বাড়ির নং : কানপুর
বয়স : 20 লিঙ্গ : মহিলা
ফটো উপলব্ধ

Q 1091 UHG2944544
নাম : শুভ চক্রবর্তী
পিতার নাম: সঞ্জয় চক্রবর্তী
বাড়ির নং : এন0130
বয়স : 19 লিঙ্গ : পুরুষ
DELETED
ফটো উপলব্ধ

1092 UHG2163574
নাম : শ্রাবণী রায় সরকার
স্বামীর নাম: দেবব্রত রায়
বাড়ির নং : 20/এ/168,কানপুর
বয়স : 29 লিঙ্গ : মহিলা
ফটো উপলব্ধ

Q 1093 UHG2948453
নাম : রিয়া বিশ্বাস
স্বামীর নাম: মনোজ মন্ডল
বাড়ির নং : কানপুর কাটাগঞ্জ
বয়স : 19 লিঙ্গ : মহিলা
DELETED
ফটো উপলব্ধ

1094 UHG2948529
নাম : তনুশ্রী মন্ডল
পিতার নাম: সুবল মন্ডল
বাড়ির নং : 2 নং চান্দমারী পিএল ক্যাম্প
বয়স : 31 লিঙ্গ : মহিলা
ফটো উপলব্ধ

1095 UHG2349207
নাম : শম্পা বিশ্বাস
পিতার নাম: শিরোমণি বিশ্বাস
বাড়ির নং : কানপুর
বয়স : 25 লিঙ্গ : মহিলা
ফটো উপলব্ধ

1096 UHG2950327
নাম : সানি দে
পিতার নাম: বিশ্বজিৎ দে
বাড়ির নং : কানপুর
বয়স : 19 লিঙ্গ : পুরুষ
ফটো উপলব্ধ

1097 UHG2950335
নাম : মনপ্রীত সিংহ
পিতার নাম: মানস কুমার সিংহ
বাড়ির নং : 14 নং ওয়ার্ড
বয়স : 19 লিঙ্গ : পুরুষ
ফটো উপলব্ধ

1098 UHG2952968
নাম : ভূমি ভট্টাচার্জী
পিতার নাম: ভবানী শংকর ভট্টাচার্জী
বাড়ির নং : বোথ 268,ওয়ার্ড নং 14
বয়স : 19 লিঙ্গ : মহিলা
ফটো উপলব্ধ

1099 UHG1452671
নাম : সুকদেব দে
মায়ের নাম: আরতী দে
বাড়ির নং : কানপুর,ওয়ার্ড নং-14
বয়স : 38 লিঙ্গ : পুরুষ
ফটো উপলব্ধ

1100 UHG2302396
নাম : সাগর সরকার
পিতার নাম: সুনীল সরকার
বাড়ির নং : কানপুর
বয়স : 28 লিঙ্গ : পুরুষ
ফটো উপলব্ধ

নির্বাচক সংখ্যার সারসংক্ষেপ :

A) নির্বাচকের সংখ্যা :

		নির্বাচক তালিকার প্রকৃতি	নির্বাচক তালিকার পরিচিতি :	নির্বাচকের সংখ্যা :			
				পুরুষ	মহিলা	তৃতীয় লিঙ্গ	মোট
I	মূল তালিকা	মূল তালিকা	বিশেষ নিবিড় সংশোধনী ২০২৬-এর চূড়ান্ত ভোটার তালিকা	561	539	0	1100
II	1- সংযোজন তালিকা	সংযোজনী 1	বিশেষ সংক্ষিপ্ত সংশোধন 2026	0	0	0	0
III	2- বিয়োজন তালিকা	সংযোজনী 1	বিশেষ সংক্ষিপ্ত সংশোধন 2026	11	36	0	47
IV	'লিঙ্গ ক্ষেত্রের' পরিবর্তনের কারণে পার্থক্য			0	0	0	0
নির্বাচকের মোট সংখ্যা (I+II-III+IV)				550	503	0	1053

B) ত্রুটি সংশোধনের সংখ্যা :

নির্বাচক তালিকার প্রকৃতি	নির্বাচক তালিকার পরিচিতি :	ত্রুটি সংশোধনের সংখ্যা :
সংযোজনী 1	বিশেষ সংক্ষিপ্ত সংশোধন 2026	0

নির্বাচক নিবন্ধন আধিকারিকের স্বাক্ষর

E-মৃত, S-স্থানান্তরিত, R-একাধিকবার অন্তর্ভুক্ত, M-নিখোঁজ, Q-যোগ্য নহে