निर्वाचक नामावली 2026 S26 छत्तीसगढ

विधानसभा क्षेत्र की संख्या, नाम और आरक्षण की स्थिति : 37 - जैजेपुर (सामान्य)	**भाग संख्या : : 114**

लोकसभा निर्वाचन क्षेत्र की संख्या, नाम और आरक्षण स्थिति जिसमें विधानसभा क्षेत्र है : 3 - जांजगीर-चाम्पा (अनुसूचित जाति)

1. पुनरीक्षण का विवरण

पुनरीक्षण का वर्ष : 2026

अर्हता दिनांक : 01-01-2026

पुनरीक्षण का प्रकार : विशेष गहन पुनरीक्षण 2026

प्रकाशन की तिथि : 23-12-2025

निर्वाचक नामावली की पहचान :

समस्त पूरकों को एकीकृत कर बनायी गई विशेष गहन पुनरीक्षण 2026 की मूल निर्वाचक नामावली

2. भाग व मतदान क्षेत्र का विवरण :

इस भाग के अनुभाग की संख्या व नाम :

1-स्कूल पारा
2-मुख्यगली 1
3-बोरिंग चौक
4-जय स्तम्भ चौक
5-अम्बेडकर पारा 1

मुख्य शहर/गाँव	: आमगाँव
डाकघर	: आमगांव
पुलिस स्टेशन	: जैजैपुर
पंचायत	: आमगांव
तहसील	: जैजैपुर
अनुमंडल	: सक्ती
जिला	: सक्ती
पिन कोड	: 495690

3. मतदान केंद्र का विवरण

मतदान केंद्र की संख्या व नाम :

114 - आमगांव-1

मतदान केंद्र का पता :

शासकीय प्राथमिक शाला भवन आमगांव

मतदान केंद्र का प्रकार (पुरुष/महिला/सामान्य)	सामान्य
इस भाग में सहायक मतदान केन्द्रों की संख्या :	0

4. मतदाताओं की संख्या :

आरंभिक क्रम संख्या	अंतिम क्रम संख्या	मतदाताओं की संख्या			
		पुरुष	महिला	तृतीय लिंग	कुल
1	603	311	292	0	603

निर्वाचक रजिस्ट्रीकरण अधिकारी के हस्ताक्षर

Nazri Naksha	Google Map View

Polling Station Building Front View	Polling Station Front View

Cad View	Key MAP View
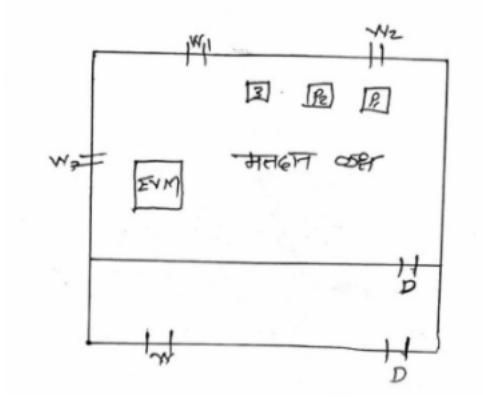	

1 SFV2942266
निर्वाचक का नाम : विजय यादव
पिता का नाम: होरीलाल यादव
मकान संख्या : 1
उम्र : 25 लिंग : पुरुष
फोटो उपलब्ध

2 GXD0409219
निर्वाचक का नाम : रूक्मणी चन्द्रा
पिता का नाम: लक्ष्मण
मकान संख्या : 3/3
उम्र : 56 लिंग : महिला
फोटो उपलब्ध

3 GXD0768556
निर्वाचक का नाम : दादूलाल चन्द्रा
पिता का नाम: लक्ष्मण
मकान संख्या : 3/3
उम्र : 42 लिंग : पुरुष
फोटो उपलब्ध

4 SFV1054949
निर्वाचक का नाम : रजनी चन्द्रा
पति का नाम: फागूलाल चन्द्रा
मकान संख्या : 3/3
उम्र : 38 लिंग : महिला
फोटो उपलब्ध

5 GXD0768176
निर्वाचक का नाम : होरीलाल चन्द्रा
पिता का नाम: लक्ष्मण चन्द्रा
मकान संख्या : 3/3
उम्र : 36 लिंग : पुरुष
फोटो उपलब्ध

6 SFV1054758
निर्वाचक का नाम : सुकांति चन्द्रा
पति का नाम: दादुलाल चन्द्रा
मकान संख्या : 3/3
उम्र : 36 लिंग : महिला
फोटो उपलब्ध

7 SFV1805688
निर्वाचक का नाम : रूपा चंद्रा
पति का नाम: होरीलाल चंद्रा
मकान संख्या : 3/3
उम्र : 33 लिंग : महिला
फोटो उपलब्ध

8 SFV2545176
निर्वाचक का नाम : शिवा चंद्रा
पिता का नाम: फागूलाल चंद्रा
मकान संख्या : 3/3
उम्र : 24 लिंग : पुरुष
फोटो उपलब्ध

9 SFV2921013
निर्वाचक का नाम : रवि कुमार चन्द्रा
पिता का नाम: फागु लाल चन्द्रा
मकान संख्या : 3/3
उम्र : 20 लिंग : पुरुष
फोटो उपलब्ध

10 GXD0408690
निर्वाचक का नाम : गिरजाशंकर वैष्णव
पिता का नाम: जैरामदास
मकान संख्या : 5/1
उम्र : 61 लिंग : पुरुष
फोटो उपलब्ध

11 GXD0408708
निर्वाचक का नाम : कुमारी वैष्णव
पति का नाम: गिरजाशंकर
मकान संख्या : 5/1
उम्र : 59 लिंग : महिला
फोटो उपलब्ध

12 SFV1433606
निर्वाचक का नाम : संजय वैष्णव
पिता का नाम: गिरजाशंकर वैष्णव
मकान संख्या : 5/1
उम्र : 34 लिंग : पुरुष
फोटो उपलब्ध

13 SFV1958552
निर्वाचक का नाम : मयंक वैष्णव
पिता का नाम: गिरजाशंकर वैष्णव
मकान संख्या : 5/1
उम्र : 33 लिंग : पुरुष
फोटो उपलब्ध

14 SFV2073880
निर्वाचक का नाम : वर्षा वैष्णव
पति का नाम: संजय वैष्णव
मकान संख्या : 5/1
उम्र : 30 लिंग : महिला
फोटो उपलब्ध

15 SFV2073872
निर्वाचक का नाम : हिमांशु
पिता का नाम: गिरजा शंकर
मकान संख्या : 5/1
उम्र : 29 लिंग : पुरुष
फोटो उपलब्ध

16 SFV2377919
निर्वाचक का नाम : योगेश कुमार वैष्णव
पिता का नाम: गिरजाशंकर
मकान संख्या : 5/1
उम्र : 26 लिंग : पुरुष
फोटो उपलब्ध

17 SFV2913598
निर्वाचक का नाम : कमलेश्वरी
पति का नाम: मयंक वैष्णव
मकान संख्या : 5/1
उम्र : 26 लिंग : महिला
फोटो उपलब्ध

18 GXD0767509
निर्वाचक का नाम : सन्तोषदास वैष्णव
पिता का नाम: जैरामदास
मकान संख्या : 5/2
उम्र : 64 लिंग : पुरुष
फोटो उपलब्ध

19 SFV1570829
निर्वाचक का नाम : श्यामबाई वैष्णव
पति का नाम: संतोष वैष्णव
मकान संख्या : 5/2
उम्र : 60 लिंग : महिला
फोटो उपलब्ध

20 SFV1570837
निर्वाचक का नाम : धनेश्वरी वैष्णव
पिता का नाम: संतोष वैष्णव
मकान संख्या : 5/2
उम्र : 39 लिंग : महिला
फोटो उपलब्ध

21 SFV1570845
निर्वाचक का नाम : कमलेशवर वैष्णव
पिता का नाम: संतोष वैष्णव
मकान संख्या : 5/2
उम्र : 33 लिंग : पुरुष
फोटो उपलब्ध

22 SFV3011756
निर्वाचक का नाम : दुर्गेश्वरी वैष्णव
पति का नाम: कमलेश्वर दास वैष्णव
मकान संख्या : 5/2
उम्र : 27 लिंग : महिला
फोटो उपलब्ध

23 SFV1805837
निर्वाचक का नाम : जगराम चन्द्रा
पिता का नाम: अच्छेराम चन्द्रा
मकान संख्या : 5/3
उम्र : 60 लिंग : पुरुष
फोटो उपलब्ध

24 SFV1805845
निर्वाचक का नाम : जगबाई चन्द्रा
पति का नाम: जगराम चन्द्रा
मकान संख्या : 5/3
उम्र : 57 लिंग : महिला
फोटो उपलब्ध

25 SFV1282540
निर्वाचक का नाम : बलदेव चन्दा
पिता का नाम: जगराम चन्दा
मकान संख्या : 5/3
उम्र : 34 लिंग : पुरुष
फोटो उपलब्ध

26 SFV1770296
निर्वाचक का नाम : किरिष्णा चन्द्रा
पिता का नाम: जगराम चन्द्रा
मकान संख्या : 5/3
उम्र : 32 लिंग : पुरुष
फोटो उपलब्ध

27 SFV2367266
निर्वाचक का नाम : संतोषी चंद्रा
पति का नाम: कृष्णा चंद्रा
मकान संख्या : 5/3
उम्र : 28 लिंग : महिला
फोटो उपलब्ध

28 SFV2367167
निर्वाचक का नाम : राजकुमारी
पति का नाम: बलदेव
मकान संख्या : 5/3
उम्र : 28 लिंग : महिला
फोटो उपलब्ध

29 SFV2481091
निर्वाचक का नाम : महेत्तरीन बाई केंवट
पति का नाम: भोला राम
मकान संख्या : 6
उम्र : 55 लिंग : महिला
फोटो उपलब्ध

30 SFV2505386
निर्वाचक का नाम : तेरस बाई केंवट
पति का नाम: शंकर लाल केंवट
मकान संख्या : 6
उम्र : 49 लिंग : महिला
फोटो उपलब्ध

31 SFV2426641
निर्वाचक का नाम : मुकेश कुमार केवट
पिता का नाम: भोला राम केवट
मकान संख्या : 6
उम्र : 34 लिंग : पुरुष
फोटो उपलब्ध

32 SFV2505394
निर्वाचक का नाम : जितेंद्र कुमार केंवट
पिता का नाम: शंकर लाल केंवट
मकान संख्या : 6
उम्र : 32 लिंग : पुरुष
फोटो उपलब्ध

33 SFV2426666
निर्वाचक का नाम : राकेश कुमार
पिता का नाम: भोला राम
मकान संख्या : 6
उम्र : 29 लिंग : पुरुष
फोटो उपलब्ध

34 SFV3073749
निर्वाचक का नाम : राजेंद्र कुमार केवट
पिता का नाम: शंकर लाल केवट
मकान संख्या : 6
उम्र : 27 लिंग : पुरुष
फोटो उपलब्ध

35 SFV3073822
निर्वाचक का नाम : रिंकू केवट
पिता का नाम: शंकर लाल केवट
मकान संख्या : 6
उम्र : 21 लिंग : पुरुष
फोटो उपलब्ध

36 SFV1433572
निर्वाचक का नाम : होरीलाल यादव
पिता का नाम: जोहितराम यादव
मकान संख्या : 7
उम्र : 55 लिंग : पुरुष
फोटो उपलब्ध

37 SFV1433580
निर्वाचक का नाम : श्यामबाई यादव
पति का नाम: होरीलाल यादव
मकान संख्या : 7
उम्र : 50 लिंग : महिला
फोटो उपलब्ध

38 SFV3073673
निर्वाचक का नाम : निलिमा यादव
पति का नाम: अजय कुमार
मकान संख्या : 7
उम्र : 28 लिंग : महिला
फोटो उपलब्ध

39 SFV3057932
निर्वाचक का नाम : अजय यादव
पिता का नाम: होरी लाल यादव
मकान संख्या : 7
उम्र : 24 लिंग : पुरुष
फोटो उपलब्ध

40 SFV2073690
निर्वाचक का नाम : कांशी राम यादव
पिता का नाम: मोहित राम यादव
मकान संख्या : 7/1
उम्र : 51 लिंग : पुरुष
फोटो उपलब्ध

41 SFV1805209
निर्वाचक का नाम : सोनिया यादव
पति का नाम: कौशल यादव
मकान संख्या : 7/1
उम्र : 42 लिंग : महिला
फोटो उपलब्ध

42 SFV2426674
निर्वाचक का नाम : विकी यादव
पिता का नाम: कौशल यादव
मकान संख्या : 7/1
उम्र : 26 लिंग : पुरुष
फोटो उपलब्ध

43 GXD0409094
निर्वाचक का नाम : छेनाबाई यादव
पति का नाम: कन्हैयालाल
मकान संख्या : 8
उम्र : 77 लिंग : महिला
फोटो उपलब्ध

44 GXD0409102
निर्वाचक का नाम : शिवबाई यादव
पति का नाम: महादेव यादव
मकान संख्या : 8
उम्र : 51 लिंग : महिला
फोटो उपलब्ध

45 SFV1052778
निर्वाचक का नाम : महादेव यादव
पिता का नाम: कन्हैयालाल यादव
मकान संख्या : 8
उम्र : 50 लिंग : पुरुष
फोटो उपलब्ध

46 SFV2545184
निर्वाचक का नाम : राजेंद्र कुमार यादव
पिता का नाम: महादेव यादव
मकान संख्या : 8
उम्र : 24 लिंग : पुरुष
फोटो उपलब्ध

47 SFV2545135
निर्वाचक का नाम : राज कुमार यादव
पिता का नाम: महादेव यादव
मकान संख्या : 8
उम्र : 23 लिंग : पुरुष
फोटो उपलब्ध

48 GXD0409110
निर्वाचक का नाम : बिजेन्द्रगीर गोस्वामी
पिता का नाम: शिवगीर
मकान संख्या : 10
उम्र : 77 लिंग : पुरुष
फोटो उपलब्ध

49 GXD0408773
निर्वाचक का नाम : शकुन्तलाबाई
पति का नाम: बिजेन्द्रगीर
मकान संख्या : 10
उम्र : 74 लिंग : महिला
फोटो उपलब्ध

50 GXD0408948
निर्वाचक का नाम : अजय गिरी गोस्वामी
पिता का नाम: बिजेन्द्रगीर
मकान संख्या : 10
उम्र : 58 लिंग : पुरुष
फोटो उपलब्ध

51 GXD0408955
निर्वाचक का नाम : लोकेंद्र गिरी गोस्वामी
पिता का नाम: बिजेन्द्रगीर
मकान संख्या : 10
उम्र : 53 लिंग : पुरुष
फोटो उपलब्ध

52 SFV1570803
निर्वाचक का नाम : भुनेशवरी गोस्वामी
पति का नाम: अजय गोस्वामी
मकान संख्या : 10
उम्र : 50 लिंग : महिला
फोटो उपलब्ध

53 GXD0408963
निर्वाचक का नाम : रेखा गोस्वामी
पति का नाम: लोकेन्द्रगीर
मकान संख्या : 10
उम्र : 38 लिंग : महिला
फोटो उपलब्ध

54 SFV2202208
निर्वाचक का नाम : प्रफुल्ल गिरी गोस्वामी
पिता का नाम: अजय गिरी गोस्वामी
मकान संख्या : 10
उम्र : 28 लिंग : पुरुष
फोटो उपलब्ध

55 SFV2545168
निर्वाचक का नाम : मयंक गिरी गोस्वामी
पिता का नाम: लोकेंद्र गिरी गोस्वामी
मकान संख्या : 10
उम्र : 24 लिंग : पुरुष
फोटो उपलब्ध

56 SFV2681849
निर्वाचक का नाम : अपर्णा गोस्वामी
पिता का नाम: लोकेंद्र गिरी गोस्वामी
मकान संख्या : 10
उम्र : 21 लिंग : महिला
फोटो उपलब्ध

57 SFV2826931
निर्वाचक का नाम : पलक गोस्वामी गोस्वामी
पिता का नाम: लोकेंद्र गिरी गोस्वामी गोस्वामी
मकान संख्या : 10
उम्र : 20 लिंग : महिला
फोटो उपलब्ध

58 GXD0408989
निर्वाचक का नाम : प्रीमलाबाई गोस्वामी
पति का नाम: हितेन्द्रगीर
मकान संख्या : 11
उम्र : 73 लिंग : महिला
फोटो उपलब्ध

59 GXD0409128
निर्वाचक का नाम : माया देवी गोस्वामी
पति का नाम: भुवनेश्वर गिरी गोस्वामी
मकान संख्या : 11
उम्र : 50 लिंग : महिला
फोटो उपलब्ध

60 SFV2073856
निर्वाचक का नाम : दामिनी गोस्वामी
पिता का नाम: भुनेश्वर गोस्वामी
मकान संख्या : 11
उम्र : 49 लिंग : महिला
फोटो उपलब्ध

61 SFV1251719
निर्वाचक का नाम : खेमराज गोस्वामी
पिता का नाम: हितेन्द्र गोस्वामी
मकान संख्या : 11
उम्र : 37 लिंग : पुरुष
फोटो उपलब्ध

62 SFV1052638
निर्वाचक का नाम : कैलाश गिरी गोस्वामी
पिता का नाम: हितेन्द्र गीर गोस्वामी
मकान संख्या : 11
उम्र : 36 लिंग : पुरुष
फोटो उपलब्ध

63 SFV2073716
निर्वाचक का नाम : दीप्ती गोस्वामी
पति का नाम: कैलाश गिरी गोस्वामी
मकान संख्या : 11
उम्र : 36 लिंग : महिला
फोटो उपलब्ध

64 GXD0409003
निर्वाचक का नाम : दीनदयाल निषाद
पिता का नाम: कार्तिकराम
मकान संख्या : 14
उम्र : 68 लिंग : पुरुष
फोटो उपलब्ध

65 GXD0408898
निर्वाचक का नाम : अनन्दकुंवर निषाद
पति का नाम: दीनदयाल
मकान संख्या : 14
उम्र : 65 लिंग : महिला
फोटो उपलब्ध

66 GXD0409029
निर्वाचक का नाम : मोहनलाल निषाद
पिता का नाम: दीनदयाल
मकान संख्या : 14
उम्र : 49 लिंग : पुरुष
फोटो उपलब्ध

67 GXD0409037
निर्वाचक का नाम : चंद्रिकाबाई निषाद
पति का नाम: मोहनलाल
मकान संख्या : 14
उम्र : 42 लिंग : महिला
फोटो उपलब्ध

68 SFV1052646
निर्वाचक का नाम : प्रेमलाल निषाद
पिता का नाम: दीनदयाल निषाद
मकान संख्या : 14
उम्र : 41 लिंग : पुरुष
फोटो उपलब्ध

69 SFV1052661
निर्वाचक का नाम : छोटेलाल निषाद
पिता का नाम: दीनदयाल निषाद
मकान संख्या : 14
उम्र : 39 लिंग : पुरुष
फोटो उपलब्ध

70 SFV1052653
निर्वाचक का नाम : धनबाई निषाद
पति का नाम: प्रेमलाल निषाद
मकान संख्या : 14
उम्र : 39 लिंग : महिला
फोटो उपलब्ध

71 SFV1282391
निर्वाचक का नाम : मधु केंवट
पति का नाम: छोटेलाल केंवट
मकान संख्या : 14
उम्र : 36 लिंग : महिला
फोटो उपलब्ध

72 SFV1805217
निर्वाचक का नाम : सुमनलता केवट
पति का नाम: गोरेलाल केवट
मकान संख्या : 14
उम्र : 34 लिंग : महिला
फोटो उपलब्ध

73 GXD0408757
निर्वाचक का नाम : सोनकूंवर निषाद
पति का नाम: रामकली
मकान संख्या : 15
उम्र : 69 लिंग : महिला
फोटो उपलब्ध

74 SFV1011451
निर्वाचक का नाम : शंकरलाल निषाद
पिता का नाम: रामकली निषाद
मकान संख्या : 15
उम्र : 46 लिंग : पुरुष
फोटो उपलब्ध

75 SFV1052679
निर्वाचक का नाम : राधिका निषाद
पति का नाम: शंकरलाल निषाद
मकान संख्या : 15
उम्र : 38 लिंग : महिला
फोटो उपलब्ध

76 SFV2634350
निर्वाचक का नाम : साक्षी कुमारी केंवट
पिता का नाम: शंकर लाल निषाद
मकान संख्या : 15
उम्र : 22 लिंग : महिला
फोटो उपलब्ध

77 SFV2202216
निर्वाचक का नाम : राम लाल धीवर
पिता का नाम: बाबूलाल धीवर
मकान संख्या : 15/1
उम्र : 27 लिंग : पुरुष
फोटो उपलब्ध

78 SFV1052687
निर्वाचक का नाम : कीर्तन बाई निषाद
पति का नाम: धनीराम निषाद
मकान संख्या : 17
उम्र : 61 लिंग : महिला
फोटो उपलब्ध

79 SFV1052703
निर्वाचक का नाम : जगदीशमती निषाद
पति का नाम: जर्न्मन निषाद
मकान संख्या : 17
उम्र : 56 लिंग : महिला
फोटो उपलब्ध

80 SFV1681022
निर्वाचक का नाम : हरिलाल निषाद
पिता का नाम: धनीराम निषाद
मकान संख्या : 17
उम्र : 37 लिंग : पुरुष
फोटो उपलब्ध

81 SFV1681030
निर्वाचक का नाम : हीरालाल निषाद
पिता का नाम: धनीराम निषाद
मकान संख्या : 17
उम्र : 37 लिंग : पुरुष
फोटो उपलब्ध

82 SFV1681014
निर्वाचक का नाम : अशोक कुमारी निषाद
पति का नाम: अनिल निषाद
मकान संख्या : 17
उम्र : 35 लिंग : महिला
फोटो उपलब्ध

83 SFV2920155
निर्वाचक का नाम : रेखा निषाद
पति का नाम: हरी लाल निषाद
मकान संख्या : 17
उम्र : 33 लिंग : महिला
फोटो उपलब्ध

84 SFV2073864
निर्वाचक का नाम : राजेश कुमार यादव
पिता का नाम: महादेव यादव
मकान संख्या : 17
उम्र : 29 लिंग : पुरुष
फोटो उपलब्ध

85 SFV2986719
निर्वाचक का नाम : लक्ष्मण कैवर्त
पिता का नाम: जरमन लाल कैवर्त
मकान संख्या : 17
उम्र : 29 लिंग : पुरुष
फोटो उपलब्ध

86 SFV2784999
निर्वाचक का नाम : इंदर केवट
पति का नाम: हीरा लाल निषाद
मकान संख्या : 17
उम्र : 23 लिंग : महिला
फोटो उपलब्ध

87 SFV1052711
निर्वाचक का नाम : नाथुराम धीवर
पिता का नाम: शिवप्रसाद धीवर
मकान संख्या : 18/1
उम्र : 62 लिंग : पुरुष
फोटो उपलब्ध

88 GXD0409052
निर्वाचक का नाम : बाबूलाल धीवर
पिता का नाम: शिवप्रसाद
मकान संख्या : 18/1
उम्र : 57 लिंग : पुरुष
फोटो उपलब्ध

89 SFV0749994
निर्वाचक का नाम : दुकाला धीवर
पति का नाम: बाबूलाल धीवर
मकान संख्या : 18/1
उम्र : 53 लिंग : महिला
फोटो उपलब्ध

90 SFV1681055
निर्वाचक का नाम : कुमार धीवर
पिता का नाम: नाथूराम धीवर
मकान संख्या : 18/1
उम्र : 38 लिंग : पुरुष
फोटो उपलब्ध

91 SFV1958545
निर्वाचक का नाम : प्रेमलाल धीवर
पिता का नाम: बाबुलाल धीवर
मकान संख्या : 18/1
उम्र : 34 लिंग : पुरुष
फोटो उपलब्ध

92 SFV3082609
निर्वाचक का नाम : सुशीला
पति का नाम: कुमार धीवर
मकान संख्या : 18/1
उम्र : 31 लिंग : महिला
फोटो उपलब्ध

93 SFV1681048
निर्वाचक का नाम : श्यामलाल धीवर
पिता का नाम: बाबूलाल धीवर
मकान संख्या : 18/1
उम्र : 30 लिंग : पुरुष
फोटो उपलब्ध

94 SFV2308609
निर्वाचक का नाम : हरालाल धिवर
पिता का नाम: नाथूराम धिवर
मकान संख्या : 18/1
उम्र : 28 लिंग : पुरुष
फोटो उपलब्ध

95 SFV2985042
निर्वाचक का नाम : हीरामनी ढीमर
पति का नाम: प्रेमलाल
मकान संख्या : 18/1
उम्र : 26 लिंग : महिला
फोटो उपलब्ध

96 SFV2426989
निर्वाचक का नाम : हीरा लाल धीवार
पिता का नाम: नाथू राम धीवार
मकान संख्या : 18/1
उम्र : 25 लिंग : पुरुष
फोटो उपलब्ध

97 GXD0409060
निर्वाचक का नाम : मोहनलाल धीवर
पिता का नाम: मनहरण
मकान संख्या : 19
उम्र : 41 लिंग : पुरुष
फोटो उपलब्ध

98 SFV1769710
निर्वाचक का नाम : मालती धीवर
पति का नाम: मोहनलाल धीवर
मकान संख्या : 19
उम्र : 34 लिंग : महिला
फोटो उपलब्ध

99 SFV1769728
निर्वाचक का नाम : राजेश
पिता का नाम: मनोहर धीवर
मकान संख्या : 19
उम्र : 32 लिंग : पुरुष
फोटो उपलब्ध

100 SFV3007580
निर्वाचक का नाम : शिवानी धीवर
पति का नाम: राजेश
मकान संख्या : 19
उम्र : 30 लिंग : महिला
फोटो उपलब्ध

101 SFV2547826
निर्वाचक का नाम : रानू कुमारी धीवर
पति का नाम: गेंद राम धीवर
मकान संख्या : 19
उम्र : 26 लिंग : महिला
फोटो उपलब्ध

102 SFV1433598
निर्वाचक का नाम : राधाबाई धीवर
पति का नाम: मंगलु धीवर
मकान संख्या : 20
उम्र : 76 लिंग : महिला
फोटो उपलब्ध

103 GXD0767491
निर्वाचक का नाम : जानकीबाई धीवर
पति का नाम: मनीजर
मकान संख्या : 20
उम्र : 63 लिंग : महिला
फोटो उपलब्ध

104 SFV2491355
निर्वाचक का नाम : समारू
पिता का नाम: मंगलू
मकान संख्या : 20
उम्र : 55 लिंग : पुरुष
फोटो उपलब्ध

105 SFV2491330
निर्वाचक का नाम : फगनी बाई
पति का नाम: समारू
मकान संख्या : 20
उम्र : 50 लिंग : महिला
फोटो उपलब्ध

106 SFV1052760
निर्वाचक का नाम : रमेशकुमार धीवर
पिता का नाम: मनीजर धीवर
मकान संख्या : 20
उम्र : 39 लिंग : पुरुष
फोटो उपलब्ध

107 SFV1805233
निर्वाचक का नाम : हेमलता धीवर
पति का नाम: रमेश धीवर
मकान संख्या : 20
उम्र : 34 लिंग : महिला
फोटो उपलब्ध

108 SFV1805712
निर्वाचक का नाम : राकेश कुमार धीवर
पिता का नाम: मनीजर धीवर
मकान संख्या : 20
उम्र : 34 लिंग : पुरुष
फोटो उपलब्ध

109 SFV2545150
निर्वाचक का नाम : भगत प्रहलाद धीवर
पिता का नाम: समारू धीवर
मकान संख्या : 20
उम्र : 28 लिंग : पुरुष
फोटो उपलब्ध

110 SFV2888188
निर्वाचक का नाम : उर्वशी कुमारी धीवर
पति का नाम: राकेश कुमार धीवर
मकान संख्या : 20
उम्र : 26 लिंग : महिला
फोटो उपलब्ध

111 GXD0408716
निर्वाचक का नाम : नेहरूदास वैष्णव
पिता का नाम: जैरामदास
मकान संख्या : 21
उम्र : 52 लिंग : पुरुष
फोटो उपलब्ध

112 GXD0408724
निर्वाचक का नाम : कनकलता वैष्णव
पति का नाम: नेहरुदास
मकान संख्या : 21
उम्र : 41 लिंग : महिला
फोटो उपलब्ध

113 SFV2330991
निर्वाचक का नाम : लोकेश वैष्णव
पिता का नाम: नेहरूदास वैष्णव
मकान संख्या : 21
उम्र : 26 लिंग : पुरुष
फोटो उपलब्ध

114 SFV2545143
निर्वाचक का नाम : दीपक कुमार
पिता का नाम: गिरजाशंकर
मकान संख्या : 21
उम्र : 23 लिंग : पुरुष
फोटो उपलब्ध

115 SFV2621258
निर्वाचक का नाम : दीक्षा वैष्णव
पिता का नाम: नेहरू दास वैष्णव
मकान संख्या : 21
उम्र : 23 लिंग : महिला
फोटो उपलब्ध

116 SFV1570852
निर्वाचक का नाम : गिरधर गोपाल वैष्णव
पिता का नाम: राधेलाल वैष्णव
मकान संख्या : 22
उम्र : 63 लिंग : पुरुष
फोटो उपलब्ध

117 SFV2713444
निर्वाचक का नाम : राजू चंद्रा
पिता का नाम: गोवर्धन चंद्रा
मकान संख्या : 24
उम्र : 28 लिंग : पुरुष
फोटो उपलब्ध

118 SFV2426203
निर्वाचक का नाम : मुकेश कुमार चंद्रा
पिता का नाम: पितांबर लाल चंद्रा
मकान संख्या : 24
उम्र : 27 लिंग : पुरुष
फोटो उपलब्ध

119 SFV2942183
निर्वाचक का नाम : हरीशंकर साहू
पिता का नाम: मोती लाल साहू
मकान संख्या : 49
उम्र : 21 लिंग : पुरुष
फोटो उपलब्ध

120 SFV2326247
निर्वाचक का नाम : संतोष दास महंत
पिता का नाम: नारायण दास महंत
मकान संख्या : 53
उम्र : 27 लिंग : पुरुष
फोटो उपलब्ध

121 SFV3019049
निर्वाचक का नाम : वर्षा
पिता का नाम: जैहो
मकान संख्या : 63
उम्र : 22 लिंग : महिला
फोटो उपलब्ध

122 SFV2505303
निर्वाचक का नाम : सौखी लाल सिदार
पिता का नाम: बहादुर सिदार
मकान संख्या : 113/2
उम्र : 26 लिंग : पुरुष
फोटो उपलब्ध

123 SFV2901312
निर्वाचक का नाम : सरोज महंत महंत
पिता का नाम: नारायण दास
मकान संख्या : 152
उम्र : 22 लिंग : महिला
फोटो उपलब्ध

124 SFV3017100
निर्वाचक का नाम : दीपा चंद्रा
पति का नाम: शिवा चंद्रा
मकान संख्या : वार्ड नं 09
उम्र : 23 लिंग : महिला
फोटो उपलब्ध

125 SFV1052737
निर्वाचक का नाम : अनिल निषाद
पिता का नाम: धनीराम निषाद
मकान संख्या : १७
उम्र : 43 लिंग : पुरुष
फोटो उपलब्ध

126 GXD0409276
निर्वाचक का नाम : गोरेलाल निषाद
पिता का नाम: दीनदयाल निषाद
मकान संख्या : १४
उम्र : 38 लिंग : पुरुष
फोटो उपलब्ध

127 SFV1381136
निर्वाचक का नाम : गेंदराम धीवर
पिता का नाम: मनहरन धीवर
मकान संख्या : १९
उम्र : 36 लिंग : पुरुष
फोटो उपलब्ध

128 SFV2202224
निर्वाचक का नाम : मानकी धीवर
पति का नाम: परस राम धीवर
मकान संख्या : 23
उम्र : 54 लिंग : महिला
फोटो उपलब्ध

129 SFV1251743
निर्वाचक का नाम : रामबाई चन्द्रा
पति का नाम: जीतराम चन्द्रा
मकान संख्या : 24
उम्र : 68 लिंग : महिला
फोटो उपलब्ध

130 GXD0408864
निर्वाचक का नाम : पिताम्बर लाल चन्द्रा
पिता का नाम: पंचाराम चद्रा
मकान संख्या : 24
उम्र : 56 लिंग : पुरुष
फोटो उपलब्ध

131 GXD0409144
निर्वाचक का नाम : कुमारी चन्द्रा
पति का नाम: पिताम्बर लाल
मकान संख्या : 24
उम्र : 50 लिंग : महिला
फोटो उपलब्ध

132 SFV1348549
निर्वाचक का नाम : शनि दास महंत
पिता का नाम: लैनदास महंत
मकान संख्या : 28/2
उम्र : 43 लिंग : पुरुष
फोटो उपलब्ध

133 GXD0408880
निर्वाचक का नाम : मनीदास महंत
पिता का नाम: लैनदास
मकान संख्या : 28/2
उम्र : 38 लिंग : पुरुष
फोटो उपलब्ध

134 SFV1769736
निर्वाचक का नाम : पदमिनी महंत
पति का नाम: मनीदास महंत
मकान संख्या : 28/2
उम्र : 35 लिंग : महिला
फोटो उपलब्ध

135 SFV2788180
निर्वाचक का नाम : सोनू दास महंत
पिता का नाम: लैन दास महंत
मकान संख्या : 28/2
उम्र : 33 लिंग : पुरुष
फोटो उपलब्ध

136 SFV1805258
निर्वाचक का नाम : किशनदास महंत
पिता का नाम: भीमदास महंत
मकान संख्या : 28/2
उम्र : 30 लिंग : पुरुष
फोटो उपलब्ध

137 SFV2819118
निर्वाचक का नाम : नेहा कुमारी
पिता का नाम: शनि दास महंत
मकान संख्या : 28/2
उम्र : 20 लिंग : महिला
फोटो उपलब्ध

138 GXD0767517
निर्वाचक का नाम : झूनगी बाई महंत
पति का नाम: सन्तोषदास
मकान संख्या : 29
उम्र : 76 लिंग : महिला
फोटो उपलब्ध

139 GXD0767525
निर्वाचक का नाम : बिहारीलाल साहू
पिता का नाम: ननकी
मकान संख्या : 32
उम्र : 70 लिंग : पुरुष
फोटो उपलब्ध

140 SFV1052828
निर्वाचक का नाम : जमुनाबाई साहू
पति का नाम: बिहारीलाल साहू
मकान संख्या : 32
उम्र : 65 लिंग : महिला
फोटो उपलब्ध

141 GXD0408666
निर्वाचक का नाम : महादेव साहू
पिता का नाम: बिहारीलाल
मकान संख्या : 32
उम्र : 38 लिंग : पुरुष
फोटो उपलब्ध

142 SFV1805266
निर्वाचक का नाम : प्रमिला साहू
पति का नाम: महादेव साहू
मकान संख्या : 32
उम्र : 34 लिंग : महिला
फोटो उपलब्ध

143 GXD0409383
निर्वाचक का नाम : बलराम साहू
पिता का नाम: समारू
मकान संख्या : 33/1
उम्र : 64 लिंग : पुरुष
फोटो उपलब्ध

144 GXD0409391
निर्वाचक का नाम : खीरबाई साहू
पति का नाम: बलराम
मकान संख्या : 33/1
उम्र : 61 लिंग : महिला
फोटो उपलब्ध

145 SFV1681071
निर्वाचक का नाम : शांति बाई साहू
पति का नाम: कानताराम साहू
मकान संख्या : 33/1
उम्र : 40 लिंग : महिला
फोटो उपलब्ध

146 GXD0409409
निर्वाचक का नाम : कान्ताराम साहू
पिता का नाम: बलराम
मकान संख्या : 33/1
उम्र : 38 लिंग : पुरुष
फोटो उपलब्ध

147 SFV1769744
निर्वाचक का नाम : अनिलकुमार साहू
पिता का नाम: बलराम साहू
मकान संख्या : 33/1
उम्र : 34 लिंग : पुरुष
फोटो उपलब्ध

148 SFV1681089
निर्वाचक का नाम : विजय कुमार
पिता का नाम: बलराम साहू
मकान संख्या : 33/1
उम्र : 31 लिंग : पुरुष
फोटो उपलब्ध

149 SFV2481521
निर्वाचक का नाम : गंगा साहू
पति का नाम: अनिल कुमार
मकान संख्या : 33/1
उम्र : 29 लिंग : महिला
फोटो उपलब्ध

150 SFV3075090
निर्वाचक का नाम : नंदनी साहू
पति का नाम: विजय कुमार साहू
मकान संख्या : 33/1
उम्र : 23 लिंग : महिला
फोटो उपलब्ध

151 GXD0765834
निर्वाचक का नाम : रमता टण्डन
पिता का नाम: कार्तिकराम टण्डन
मकान संख्या : 36
उम्र : 65 लिंग : पुरुष
फोटो उपलब्ध

152 GXD0765842
निर्वाचक का नाम : सताह बाई टंडन
पति का नाम: रमता लाल टंडन
मकान संख्या : 36
उम्र : 58 लिंग : महिला
फोटो उपलब्ध

153 SFV1769751
निर्वाचक का नाम : कुलदीप टण्डन
पिता का नाम: रमतालाल टण्डन
मकान संख्या : 36
उम्र : 31 लिंग : पुरुष
फोटो उपलब्ध

154 SFV2073914
निर्वाचक का नाम : जीवित कुमार टण्डन
पिता का नाम: रमतालाल टण्डन
मकान संख्या : 36
उम्र : 29 लिंग : पुरुष
फोटो उपलब्ध

155 SFV2545127
निर्वाचक का नाम : सीमा टंडन
पति का नाम: कुलदीप टंडन
मकान संख्या : 36
उम्र : 25 लिंग : महिला
फोटो उपलब्ध

156 SFV2852002
निर्वाचक का नाम : धनेश्वरी
पति का नाम: जिवित कुमार
मकान संख्या : 36
उम्र : 23 लिंग : महिला
फोटो उपलब्ध

157 GXD0765859
निर्वाचक का नाम : गनेशराम टण्डन
पिता का नाम: शिवचरन
मकान संख्या : 37
उम्र : 80 लिंग : पुरुष
फोटो उपलब्ध

158 GXD0767145
निर्वाचक का नाम : श्यामसुन्दर टण्डन
पिता का नाम: गनेशराम
मकान संख्या : 37
उम्र : 58 लिंग : पुरुष
फोटो उपलब्ध

159 SFV2073922
निर्वाचक का नाम : श्यामलाल सितारे
पिता का नाम: गनेशराम टण्डन
मकान संख्या : 37
उम्र : 57 लिंग : पुरुष
फोटो उपलब्ध

160 GXD0408799
निर्वाचक का नाम : मूलचन्द टण्डन
पिता का नाम: गनेशराम
मकान संख्या : 37
उम्र : 53 लिंग : पुरुष
फोटो उपलब्ध

161 GXD0767418
निर्वाचक का नाम : मोगराबाई टण्डन
पति का नाम: श्यामसुन्दर
मकान संख्या : 37
उम्र : 52 लिंग : महिला
फोटो उपलब्ध

162 SFV2073930
निर्वाचक का नाम : गेंदबाई सितारे
पति का नाम: श्यामलाल सितारे
मकान संख्या : 37
उम्र : 52 लिंग : महिला
फोटो उपलब्ध

163 SFV1052836
निर्वाचक का नाम : कमला देवी टण्डन
पति का नाम: मूलचन्द टण्डन
मकान संख्या : 37
उम्र : 46 लिंग : महिला
फोटो उपलब्ध

164 GXD0767012
निर्वाचक का नाम : अशोकसिंह टण्डन
पिता का नाम: गनेशराम
मकान संख्या : 37
उम्र : 43 लिंग : पुरुष
फोटो उपलब्ध

165 GXD0767392
निर्वाचक का नाम : दिलेश्वरप्रसाद टण्डन
पिता का नाम: गनेशराम
मकान संख्या : 37
उम्र : 41 लिंग : पुरुष
फोटो उपलब्ध

166 SFV1570878
निर्वाचक का नाम : अमित कुमार टंडन
पिता का नाम: श्यामसुन्दर टण्डन
मकान संख्या : 37
उम्र : 31 लिंग : पुरुष
फोटो उपलब्ध

167 SFV2185080
निर्वाचक का नाम : अन्नपूर्णा सितारे
पिता का नाम: श्यामलाल सितारे
मकान संख्या : 37
उम्र : 29 लिंग : महिला
फोटो उपलब्ध

168 SFV2680270
निर्वाचक का नाम : पूजा टंडन
पति का नाम: अमित कुमार टंडन
मकान संख्या : 37
उम्र : 27 लिंग : महिला
फोटो उपलब्ध

169 SFV2851889
निर्वाचक का नाम : युगल किशोर
पिता का नाम: श्याम लाल टंडन
मकान संख्या : 37
उम्र : 26 लिंग : पुरुष
फोटो उपलब्ध

170 SFV2805299
निर्वाचक का नाम : अंजु टंडन
पिता का नाम: श्याम लाल टंडन
मकान संख्या : 37
उम्र : 22 लिंग : महिला
फोटो उपलब्ध

171 SFV2953669
निर्वाचक का नाम : कमलसंत
पिता का नाम: श्यामलाल टंडन
मकान संख्या : 37
उम्र : 20 लिंग : पुरुष
फोटो उपलब्ध

172 SFV3138120
निर्वाचक का नाम : केशव टंडन
पिता का नाम: दिलेश्वर प्रसाद टंडन
मकान संख्या : 37
उम्र : 18 लिंग : पुरुष
फोटो उपलब्ध

173 SFV3150406
निर्वाचक का नाम : नोवेल कुमार
पिता का नाम: अशोक सिंह टंडन
मकान संख्या : 37
उम्र : 18 लिंग : पुरुष
फोटो उपलब्ध

174 SFV1068246
निर्वाचक का नाम : सुरेशकुमार सितारे
पिता का नाम: श्यामसुन्दर सितारे
मकान संख्या : 37/1
उम्र : 34 लिंग : पुरुष
फोटो उपलब्ध

175 GXD0767038
निर्वाचक का नाम : बून्दरीबाई राय
पति का नाम: गंगाराम राय
मकान संख्या : 38
उम्र : 62 लिंग : महिला
फोटो उपलब्ध

176 GXD0767046
निर्वाचक का नाम : गंगाराम राय
पिता का नाम: बंकट
मकान संख्या : 38
उम्र : 58 लिंग : पुरुष
फोटो उपलब्ध

177 SFV1456565
निर्वाचक का नाम : समारीनबाई राय
पति का नाम: गंगाप्रसाद राय
मकान संख्या : 38
उम्र : 52 लिंग : महिला
फोटो उपलब्ध

178 SFV1570886
निर्वाचक का नाम : महाबीर
पिता का नाम: गंगाराम राय
मकान संख्या : 38
उम्र : 32 लिंग : पुरुष
फोटो उपलब्ध

179 SFV2202232
निर्वाचक का नाम : सुरजीत कुमार राय
पिता का नाम: गंगा राम राय
मकान संख्या : 38
उम्र : 30 लिंग : पुरुष
फोटो उपलब्ध

180 SFV2762342
निर्वाचक का नाम : विलासा बाई
पति का नाम: महावीर
मकान संख्या : 38
उम्र : 30 लिंग : महिला
फोटो उपलब्ध

181 SFV1958560
निर्वाचक का नाम : प्रदीप कुमार
पिता का नाम: गंगाराम राय
मकान संख्या : 38
उम्र : 30 लिंग : पुरुष
फोटो उपलब्ध

182 SFV2766582
निर्वाचक का नाम : अंजु कुमारी
पति का नाम: सुरजीत कुमार
मकान संख्या : 38
उम्र : 27 लिंग : महिला
फोटो उपलब्ध

183 SFV2763431
निर्वाचक का नाम : संगीता
पति का नाम: प्रदीप कुमार
मकान संख्या : 38
उम्र : 23 लिंग : महिला
फोटो उपलब्ध

184 GXD0409417
निर्वाचक का नाम : कृष्णदास महंत
पिता का नाम: फागूदास
मकान संख्या : 39
उम्र : 66 लिंग : पुरुष
फोटो उपलब्ध

185 GXD0409425
निर्वाचक का नाम : गनेशीबाई महंत
पति का नाम: कृष्णदास
मकान संख्या : 39
उम्र : 50 लिंग : महिला
फोटो उपलब्ध

186 SFV1958578
निर्वाचक का नाम : रमेशदास महंत
पिता का नाम: क्रष्णदास महंत
मकान संख्या : 39
उम्र : 38 लिंग : पुरुष
फोटो उपलब्ध

187 SFV1958990
निर्वाचक का नाम : संतोषी महंत
पिता का नाम: पुनीदास महंत
मकान संख्या : 39
उम्र : 31 लिंग : पुरुष
फोटो उपलब्ध

188 SFV2989234
निर्वाचक का नाम : प्रहलाद दास
पिता का नाम: कृष्णा दास
मकान संख्या : 39
उम्र : 30 लिंग : पुरुष
फोटो उपलब्ध

189 SFV2900983
निर्वाचक का नाम : सुहानी महंत
पति का नाम: प्रहलाद दास
मकान संख्या : 39
उम्र : 25 लिंग : महिला
फोटो उपलब्ध

190 SFV1068261
निर्वाचक का नाम : विष्णुदास मानिकपुरी
पिता का नाम: छोटे पुजेरी मानिकपुरी
मकान संख्या : 40
उम्र : 44 लिंग : पुरुष
फोटो उपलब्ध

191 SFV1068253
निर्वाचक का नाम : मंगली बाई पनिका
पति का नाम: विष्णुदास पनिका
मकान संख्या : 40
उम्र : 42 लिंग : महिला
फोटो उपलब्ध

192 GXD0765883
निर्वाचक का नाम : रत्थूदास महंत
पिता का नाम: बोर्रा बाई
मकान संख्या : 41
उम्र : 90 लिंग : पुरुष
फोटो उपलब्ध

193 GXD0765891
निर्वाचक का नाम : फिरनदास महंत
पिता का नाम: कोंदादास
मकान संख्या : 41
उम्र : 60 लिंग : पुरुष
फोटो उपलब्ध

194 SFV1381144
निर्वाचक का नाम : धरमदास महंत
पिता का नाम: रत्थूदास महंत
मकान संख्या : 41
उम्र : 54 लिंग : पुरुष
फोटो उपलब्ध

195 GXD0765511
निर्वाचक का नाम : सन्तोषीबाई महंत
पति का नाम: फिरनदास
मकान संख्या : 41
उम्र : 50 लिंग : महिला
फोटो उपलब्ध

196 SFV2724607
निर्वाचक का नाम : अशोक दास महंत
पिता का नाम: फिरन दास महंत
मकान संख्या : 41
उम्र : 33 लिंग : पुरुष
फोटो उपलब्ध

197 SFV1681097
निर्वाचक का नाम : अशोक दास महन्त
पिता का नाम: धरमदास महन्त
मकान संख्या : 41
उम्र : 32 लिंग : पुरुष
फोटो उपलब्ध

198 SFV2331049
निर्वाचक का नाम : सुनीता महंत
पति का नाम: अशोक दास महंत
मकान संख्या : 41
उम्र : 30 लिंग : महिला
फोटो उपलब्ध

199 SFV2984698
निर्वाचक का नाम : चांदनी कुमारी
पिता का नाम: फिरन दास
मकान संख्या : 41
उम्र : 25 लिंग : महिला
फोटो उपलब्ध

200 GXD0767079
निर्वाचक का नाम : मुरितराम मनहर
पिता का नाम: नन्दलाल
मकान संख्या : 43
उम्र : 52 लिंग : पुरुष
फोटो उपलब्ध

201 GXD0767087
निर्वाचक का नाम : टिकेश्वरी मनहर
पति का नाम: मुरितराम
मकान संख्या : 43
उम्र : 49 लिंग : महिला
फोटो उपलब्ध

202 SFV2073625
निर्वाचक का नाम : अरविंद मनहर
पिता का नाम: मुरीत राम मनहर
मकान संख्या : 43
उम्र : 29 लिंग : पुरुष
फोटो उपलब्ध

203 SFV2331460
निर्वाचक का नाम : रजनीश कुमार मनहर
पिता का नाम: मूरितराम मनहर
मकान संख्या : 43
उम्र : 27 लिंग : पुरुष
फोटो उपलब्ध

204 SFV2331486
निर्वाचक का नाम : विद्यासागर मनहर
पिता का नाम: मूरितराम मनहर
मकान संख्या : 43
उम्र : 26 लिंग : पुरुष
फोटो उपलब्ध

205 SFV2545101
निर्वाचक का नाम : संतोषी मनहर
पति का नाम: अरविंद मनहर
मकान संख्या : 43
उम्र : 25 लिंग : महिला
फोटो उपलब्ध

206 SFV2681112
निर्वाचक का नाम : संतोषी मनहर
पति का नाम: रजनीश मनहर
मकान संख्या : 43
उम्र : 23 लिंग : महिला
फोटो उपलब्ध

207 SFV1348572
निर्वाचक का नाम : राजेन्द्र कुमार खुराना
पिता का नाम: बाबूलाल खुराना
मकान संख्या : 46
उम्र : 36 लिंग : पुरुष
फोटो उपलब्ध

208 SFV2426930
निर्वाचक का नाम : प्रवीण कुमार खुराना
पिता का नाम: ठंडा राम खुराना
मकान संख्या : 46
उम्र : 26 लिंग : पुरुष
फोटो उपलब्ध

209 SFV1348580
निर्वाचक का नाम : शनि कुमार जांगडे
पिता का नाम: रामनाथ जांगडे
मकान संख्या : 86/1
उम्र : 37 लिंग : पुरुष
फोटो उपलब्ध

210 SFV2782043
निर्वाचक का नाम : दवास दास
पिता का नाम: थीर दास
मकान संख्या : 101
उम्र : 44 लिंग : पुरुष
फोटो उपलब्ध

211 SFV2782050
निर्वाचक का नाम : ब्रीस्पति बाई महंत
पति का नाम: दवास दास महंत
मकान संख्या : 101
उम्र : 43 लिंग : महिला
फोटो उपलब्ध

212 SFV2782126
निर्वाचक का नाम : आरती महंत
पिता का नाम: दुवास दास महंत
मकान संख्या : 101
उम्र : 21 लिंग : महिला
फोटो उपलब्ध

213 SFV1958883
निर्वाचक का नाम : शैलेन्द्र राय
पिता का नाम: नंदलाल राय
मकान संख्या : 153/2
उम्र : 40 लिंग : पुरुष
फोटो उपलब्ध

214 SFV2073757
निर्वाचक का नाम : चंदा महंत
पति का नाम: राजूदास महंत
मकान संख्या : 168
उम्र : 34 लिंग : महिला
फोटो उपलब्ध

215 SFV1052869
निर्वाचक का नाम : लीलावती टंडन
पति का नाम: दिलेश्वर टंडन
मकान संख्या : ३७
उम्र : 37 लिंग : महिला
फोटो उपलब्ध

216 SFV1433614
निर्वाचक का नाम : दुर्गेशकुमार महंत
पिता का नाम: संतोष महंत
मकान संख्या : २९
उम्र : 37 लिंग : पुरुष
फोटो उपलब्ध

217 SFV1052877
निर्वाचक का नाम : रमा टंडन
पति का नाम: अशोक टंडन
मकान संख्या : ३७
उम्र : 35 लिंग : महिला
फोटो उपलब्ध

218 GXD0767103
निर्वाचक का नाम : दूजमती मनहर
पति का नाम: जगतराम
मकान संख्या : 44
उम्र : 76 लिंग : महिला
फोटो उपलब्ध

219 GXD0767111
निर्वाचक का नाम : गनेशराम मनहर
पिता का नाम: जगतराम
मकान संख्या : 44
उम्र : 55 लिंग : पुरुष
फोटो उपलब्ध

220 GXD0767269
निर्वाचक का नाम : रामबाई मनहर
पति का नाम: गनेशराम
मकान संख्या : 44
उम्र : 52 लिंग : महिला
फोटो उपलब्ध

221 GXD0408815
निर्वाचक का नाम : घनश्याम मनहर
पिता का नाम: जगतराम
मकान संख्या : 44
उम्र : 41 लिंग : पुरुष
फोटो उपलब्ध

222 SFV1805282
निर्वाचक का नाम : उर्मिला मनहर
पति का नाम: घनश्याम मनहर
मकान संख्या : 44
उम्र : 39 लिंग : महिला
फोटो उपलब्ध

223 SFV1570894
निर्वाचक का नाम : मनोजकुमार मनहर
पिता का नाम: गनेशरम मनहर
मकान संख्या : 44
उम्र : 32 लिंग : पुरुष
फोटो उपलब्ध

224 SFV2481513
निर्वाचक का नाम : खेमराज मनहर
पिता का नाम: गणेश राम
मकान संख्या : 44
उम्र : 25 लिंग : पुरुष
फोटो उपलब्ध

225 SFV3012911
निर्वाचक का नाम : दामिनी मनहर
पति का नाम: मनोज कुमार मनहर
मकान संख्या : 44
उम्र : 22 लिंग : महिला
फोटो उपलब्ध

226 GXD0767137
निर्वाचक का नाम : झूरनदास महंत
पिता का नाम: दयादास
मकान संख्या : 45
उम्र : 75 लिंग : पुरुष
फोटो उपलब्ध

227 GXD0767004
निर्वाचक का नाम : बुधवारा बाई महंत
पति का नाम: झूरनदास महंत
मकान संख्या : 45
उम्र : 69 लिंग : महिला
फोटो उपलब्ध

228 SFV1068287
निर्वाचक का नाम : उत्तरी देवी मानिकपूरी
पति का नाम: विष्णुदास मानिकपूरी
मकान संख्या : 45
उम्र : 38 लिंग : महिला
फोटो उपलब्ध

229 GXD0768127
निर्वाचक का नाम : अगर घुंघराले
पिता का नाम: झुरनदास महंत
मकान संख्या : 45
उम्र : 36 लिंग : पुरुष
फोटो उपलब्ध

230 SFV2902088
निर्वाचक का नाम : सुनीता
पति का नाम: अगर घूँघराले
मकान संख्या : 45
उम्र : 24 लिंग : महिला
फोटो उपलब्ध

231 SFV2694420
निर्वाचक का नाम : दीपक दास
पिता का नाम: विष्णुदास महंत
मकान संख्या : 45
उम्र : 22 लिंग : पुरुष
फोटो उपलब्ध

232 GXD0765495
निर्वाचक का नाम : हीरासाय खुराना
पिता का नाम: जोधराम
मकान संख्या : 46
उम्र : 81 लिंग : पुरुष
फोटो उपलब्ध

233 GXD0765768
निर्वाचक का नाम : बाबुलाल खुराना
पिता का नाम: हीरासाय
मकान संख्या : 46
उम्र : 58 लिंग : पुरुष
फोटो उपलब्ध

234 SFV1052901
निर्वाचक का नाम : धीरजाबाई खुराना
पति का नाम: बाबुलाल खुराना
मकान संख्या : 46
उम्र : 52 लिंग : महिला
फोटो उपलब्ध

235 SFV1052919
निर्वाचक का नाम : संतोषीबाई खुराना
पति का नाम: जोधराम खुराना
मकान संख्या : 46
उम्र : 51 लिंग : महिला
फोटो उपलब्ध

236 SFV1570928
निर्वाचक का नाम : अमित खुराना
पिता का नाम: बाबूलाल खुराना
मकान संख्या : 46
उम्र : 32 लिंग : पुरुष
फोटो उपलब्ध

237 SFV2762714
निर्वाचक का नाम : ममता खुराना
पति का नाम: अमित कुमार खुराना
मकान संख्या : 46
उम्र : 26 लिंग : महिला
फोटो उपलब्ध

238 SFV1052927
निर्वाचक का नाम : रामदास पाटले
पिता का नाम: वूददु पाटले
मकान संख्या : 47
उम्र : 66 लिंग : पुरुष
फोटो उपलब्ध

239 GXD0409441
निर्वाचक का नाम : लताकूमारी पाटले
पति का नाम: रामदास
मकान संख्या : 47
उम्र : 55 लिंग : महिला
फोटो उपलब्ध

240 SFV1052935
निर्वाचक का नाम : राधेश्याम पाटले
पिता का नाम: वूददु पाटले
मकान संख्या : 47
उम्र : 47 लिंग : पुरुष
फोटो उपलब्ध

241 GXD0409458
निर्वाचक का नाम : संतोषी बाई पाटले
पति का नाम: राधेश्याम पाटले
मकान संख्या : 47
उम्र : 38 लिंग : महिला
फोटो उपलब्ध

242 SFV2366110
निर्वाचक का नाम : वीरेंद्र कुमार पाटले
पिता का नाम: ढेंश्याम पाटले
मकान संख्या : 47
उम्र : 29 लिंग : पुरुष
फोटो उपलब्ध

243 SFV2729184
निर्वाचक का नाम : संजीव कुमार पाटले
पिता का नाम: रामदास पाटले
मकान संख्या : 47
उम्र : 29 लिंग : पुरुष
फोटो उपलब्ध

244 SFV3050374
निर्वाचक का नाम : संगीता पाटले
पति का नाम: संजीव कुमार पाटले
मकान संख्या : 47
उम्र : 28 लिंग : महिला
फोटो उपलब्ध

245 SFV2729275
निर्वाचक का नाम : हिरेंद्र कुमार पाटले
पिता का नाम: राधेश्याम पाटले
मकान संख्या : 47
उम्र : 26 लिंग : पुरुष
फोटो उपलब्ध

246 SFV2729432
निर्वाचक का नाम : सचिन कुमार पाटले
पिता का नाम: रामदास पाटले
मकान संख्या : 47
उम्र : 25 लिंग : पुरुष
फोटो उपलब्ध

247 SFV2729630
निर्वाचक का नाम : स्मृती कुमारी पाटले
पिता का नाम: रामदास पाटले
मकान संख्या : 47
उम्र : 21 लिंग : महिला
फोटो उपलब्ध

248 SFV1052943
निर्वाचक का नाम : धनबाई खुराना
पति का नाम: लतेल खुराना
मकान संख्या : 48
उम्र : 62 लिंग : महिला
फोटो उपलब्ध

249 SFV1052968
निर्वाचक का नाम : कुमार खुराना
पिता का नाम: लतेल खुराना
मकान संख्या : 48
उम्र : 42 लिंग : पुरुष
फोटो उपलब्ध

250 GXD0408831
निर्वाचक का नाम : लीला बाई खुराना
पति का नाम: कुमार खुराना
मकान संख्या : 48
उम्र : 41 लिंग : महिला
फोटो उपलब्ध

251 GXD0408823
निर्वाचक का नाम : देवराम खुराना
पिता का नाम: लतेल
मकान संख्या : 48
उम्र : 40 लिंग : पुरुष
फोटो उपलब्ध

252 SFV1052950
निर्वाचक का नाम : शुकलाबाई खुराना
पति का नाम: देवराम खुराना
मकान संख्या : 48
उम्र : 37 लिंग : महिला
फोटो उपलब्ध

253 SFV1681113
निर्वाचक का नाम : सुरेश कुमार सतनामी
पिता का नाम: लतेल सतनामी
मकान संख्या : 48
उम्र : 33 लिंग : पुरुष
फोटो उपलब्ध

254 SFV2894202
निर्वाचक का नाम : सवित्री खुराना
पति का नाम: सुरेश कुमार खुराना
मकान संख्या : 48
उम्र : 29 लिंग : महिला
फोटो उपलब्ध

255 SFV2787778
निर्वाचक का नाम : संजय
पिता का नाम: देव राम
मकान संख्या : 48
उम्र : 26 लिंग : पुरुष
फोटो उपलब्ध

256 SFV2765774
निर्वाचक का नाम : यागिनी खुराना
पति का नाम: संजय खुराना
मकान संख्या : 48
उम्र : 25 लिंग : महिला
फोटो उपलब्ध

257 GXD0409169
निर्वाचक का नाम : गोविन्दराम साहू
पिता का नाम: पूरनलाल
मकान संख्या : 49
उम्र : 80 लिंग : पुरुष
फोटो उपलब्ध

258 GXD0767608
निर्वाचक का नाम : लच्छनबाई साहू
पति का नाम: गोविन्दराम
मकान संख्या : 49
उम्र : 78 लिंग : महिला
फोटो उपलब्ध

259 SFV1054584
निर्वाचक का नाम : मोतीलाल साहू
पिता का नाम: गोबिन्दराम साहु
मकान संख्या : 49
उम्र : 46 लिंग : पुरुष
फोटो उपलब्ध

260 SFV1054592
निर्वाचक का नाम : बृहस्पति साहू
पति का नाम: मोतीलाल साहु
मकान संख्या : 49
उम्र : 36 लिंग : महिला
फोटो उपलब्ध

261 GXD0767186
निर्वाचक का नाम : सोनी बाई टण्डन
पति का नाम: थानूराम
मकान संख्या : 50
उम्र : 69 लिंग : महिला
फोटो उपलब्ध

262 GXD0767194
निर्वाचक का नाम : राजकूमार टण्डन
पिता का नाम: थानूराम
मकान संख्या : 50
उम्र : 50 लिंग : पुरुष
फोटो उपलब्ध

263 SFV0750026
निर्वाचक का नाम : उत्तरीबाई टण्डन
पति का नाम: रामकुमार टंडन
मकान संख्या : 50
उम्र : 36 लिंग : महिला
फोटो उपलब्ध

264 SFV1052992
निर्वाचक का नाम : रामकुमार टण्डन
पिता का नाम: थानूराम टण्डन
मकान संख्या : 50
उम्र : 36 लिंग : पुरुष
फोटो उपलब्ध

265 SFV3108966
निर्वाचक का नाम : अमृत बाई लहरे
पति का नाम: रोशन लहरे
मकान संख्या : 50
उम्र : 35 लिंग : महिला
फोटो उपलब्ध

266 SFV2696789
निर्वाचक का नाम : सुनीता कुमारी टंडन
पिता का नाम: राजकुमार टंडन
मकान संख्या : 50
उम्र : 30 लिंग : महिला
फोटो उपलब्ध

267 SFV0750034
निर्वाचक का नाम : गनपतराम यादव
पिता का नाम: बीरसिंग यादव
मकान संख्या : 52
उम्र : 58 लिंग : पुरुष
फोटो उपलब्ध

268 GXD0765438
निर्वाचक का नाम : श्यामबाई यादव
पति का नाम: गनपतराम
मकान संख्या : 52
उम्र : 54 लिंग : महिला
फोटो उपलब्ध

269 SFV2073948
निर्वाचक का नाम : सुरेश कुमार यादव
पिता का नाम: गनपत राम यादव
मकान संख्या : 52
उम्र : 33 लिंग : पुरुष
फोटो उपलब्ध

270 SFV2073955
निर्वाचक का नाम : प्रेमलता यादव
पति का नाम: सुरेश कुमार यादव
मकान संख्या : 52
उम्र : 30 लिंग : महिला
फोटो उपलब्ध

271 SFV2968907
निर्वाचक का नाम : सुरेंद्र कुमार यादव
पिता का नाम: गनपत यादव
मकान संख्या : 52
उम्र : 29 लिंग : पुरुष
फोटो उपलब्ध

272 SFV2968980
निर्वाचक का नाम : अमृता कुमारी यादव
पति का नाम: सुरेंद्र कुमार यादव
मकान संख्या : 52
उम्र : 28 लिंग : महिला
फोटो उपलब्ध

273 SFV2968923
निर्वाचक का नाम : संजय कुमार यादव
पिता का नाम: गनपत यादव
मकान संख्या : 52
उम्र : 24 लिंग : पुरुष
फोटो उपलब्ध

274 GXD0765453
निर्वाचक का नाम : गुलापीबाई महंत
पति का नाम: पलटनदास
मकान संख्या : 53
उम्र : 76 लिंग : महिला
फोटो उपलब्ध

275 GXD0765461
निर्वाचक का नाम : नारायणदास महंत
पिता का नाम: पलटनदास
मकान संख्या : 53
उम्र : 57 लिंग : पुरुष
फोटो उपलब्ध

276 GXD0765479
निर्वाचक का नाम : अर्चनाबाई महंत
पति का नाम: नारायणदास
मकान संख्या : 53
उम्र : 53 लिंग : महिला
फोटो उपलब्ध

277 GXD0765487
निर्वाचक का नाम : भोपालदास महंत
पिता का नाम: पलटनदास
मकान संख्या : 53
उम्र : 48 लिंग : पुरुष
फोटो उपलब्ध

278 SFV1053008
निर्वाचक का नाम : ईश्वरदास महंत
पिता का नाम: पलटनदास महंत
मकान संख्या : 53
उम्र : 41 लिंग : पुरुष
फोटो उपलब्ध

279 GXD0765636
निर्वाचक का नाम : रामेश्वर दास महंत
पिता का नाम: पलटनदास
मकान संख्या : 53
उम्र : 38 लिंग : पुरुष
फोटो उपलब्ध

280 SFV2402824
निर्वाचक का नाम : राजकुमारी महंत
पति का नाम: रामेश्वर दास
मकान संख्या : 53
उम्र : 37 लिंग : महिला
फोटो उपलब्ध

281 SFV1053016
निर्वाचक का नाम : लक्ष्मीन बाई महंत
पति का नाम: ईश्वरदास महंत
मकान संख्या : 53
उम्र : 36 लिंग : महिला
फोटो उपलब्ध

282 SFV2402618
निर्वाचक का नाम : अनिता देवी महंत
पति का नाम: गोपाल दास महंत
मकान संख्या : 53
उम्र : 35 लिंग : महिला
फोटो उपलब्ध

283 SFV2765444
निर्वाचक का नाम : पूजा महंत
पिता का नाम: नारायण दास
मकान संख्या : 53
उम्र : 25 लिंग : महिला
फोटो उपलब्ध

284 SFV2766558
निर्वाचक का नाम : ज्योति कुमारी महंत
पिता का नाम: नारायण दास
मकान संख्या : 53
उम्र : 24 लिंग : महिला
फोटो उपलब्ध

285 SFV2765543
निर्वाचक का नाम : सरिता कुमारी महंत
पिता का नाम: ईश्वर दास महंत
मकान संख्या : 53
उम्र : 23 लिंग : महिला
फोटो उपलब्ध

286 SFV2766566
निर्वाचक का नाम : बेबी महंत
पिता का नाम: नारायण दास महंत
मकान संख्या : 53
उम्र : 22 लिंग : महिला
फोटो उपलब्ध

287 SFV2763381
निर्वाचक का नाम : शरद दास महंत
पिता का नाम: ईश्वर दास
मकान संख्या : 53
उम्र : 21 लिंग : पुरुष
फोटो उपलब्ध

288 SFV1053024
निर्वाचक का नाम : सुकृताबाई महंत
पति का नाम: कं वलदास महंत
मकान संख्या : 54
उम्र : 80 लिंग : महिला
फोटो उपलब्ध

289 SFV1053057
निर्वाचक का नाम : बज्जूदास महंत
पिता का नाम: कंवलदास महंत
मकान संख्या : 54
उम्र : 46 लिंग : पुरुष
फोटो उपलब्ध

290 SFV1053065
निर्वाचक का नाम : बिंदुकुमारी महंत
पिता का नाम: कंवलदास महंत
मकान संख्या : 54
उम्र : 38 लिंग : महिला
फोटो उपलब्ध

291 SFV1769777
निर्वाचक का नाम : दयादास महंत
पिता का नाम: कवलदास महंत
मकान संख्या : 54
उम्र : 38 लिंग : पुरुष
फोटो उपलब्ध

292 SFV1805308
निर्वाचक का नाम : मित्तूबाई महंत
पति का नाम: कंवलदास महंत
मकान संख्या : 54
उम्र : 38 लिंग : महिला
फोटो उपलब्ध

293 SFV2402790
निर्वाचक का नाम : बीना देवी महंत
पति का नाम: बज्जू दास
मकान संख्या : 54
उम्र : 38 लिंग : महिला
फोटो उपलब्ध

294 SFV1805290
निर्वाचक का नाम : सवितादेवी महंत
पति का नाम: दयादास महंत
मकान संख्या : 54
उम्र : 34 लिंग : महिला
फोटो उपलब्ध

295 GXD0767210
निर्वाचक का नाम : नवधाबाई बर्मन
पति का नाम: इतवारी
मकान संख्या : 55
उम्र : 69 लिंग : महिला
फोटो उपलब्ध

296 SFV2138113
निर्वाचक का नाम : पुष्पा बर्मन
पति का नाम: गेंदराम बर्मन
मकान संख्या : 55
उम्र : 32 लिंग : महिला
फोटो उपलब्ध

297 SFV2138121
निर्वाचक का नाम : गेंदराम बर्मन
पिता का नाम: इतवारी बर्मन
मकान संख्या : 55
उम्र : 31 लिंग : पुरुष
फोटो उपलब्ध

298 SFV2927762
निर्वाचक का नाम : नंद कुमार बर्मन
पिता का नाम: इतवारी बर्मन
मकान संख्या : 55
उम्र : 26 लिंग : पुरुष
फोटो उपलब्ध

299 SFV2927788
निर्वाचक का नाम : निशा बर्मन
पति का नाम: नंद कुमार बर्मन
मकान संख्या : 55
उम्र : 26 लिंग : महिला
फोटो उपलब्ध

300 GXD0767228
निर्वाचक का नाम : मानिकदास महंत
पिता का नाम: शिवदयाल
मकान संख्या : 56
उम्र : 62 लिंग : पुरुष
फोटो उपलब्ध

301 SFV1805316
निर्वाचक का नाम : छिछीबाई महंत
पति का नाम: दयालदास महंत
मकान संख्या : 56/क
उम्र : 77 लिंग : महिला
फोटो उपलब्ध

302 SFV1053081
निर्वाचक का नाम : इन्दराबाई महंत
पति का नाम: लागुदास महंत
मकान संख्या : 58
उम्र : 70 लिंग : महिला
फोटो उपलब्ध

303 GXD0767244
निर्वाचक का नाम : मनीराम खुराना
पिता का नाम: पीला
मकान संख्या : 59
उम्र : 77 लिंग : पुरुष
फोटो उपलब्ध

304 GXD0767251
निर्वाचक का नाम : रामखिलावन
पिता का नाम: मनीराम
मकान संख्या : 59
उम्र : 57 लिंग : पुरुष
फोटो उपलब्ध

305 GXD0409466
निर्वाचक का नाम : मोहितराम खुराना
पिता का नाम: मनीराम
मकान संख्या : 59
उम्र : 49 लिंग : पुरुष
फोटो उपलब्ध

306 GXD0409607
निर्वाचक का नाम : दुर्गा खुराना
पति का नाम: मोहित राम
मकान संख्या : 59
उम्र : 38 लिंग : महिला
फोटो उपलब्ध

307 SFV2426955
निर्वाचक का नाम : श्री पूजन
पिता का नाम: राम खिलावन खुराना
मकान संख्या : 59
उम्र : 26 लिंग : पुरुष
फोटो उपलब्ध

308 GXD0765537
निर्वाचक का नाम : सोनूराम खुराना
पिता का नाम: रामसिंग
मकान संख्या : 60
उम्र : 40 लिंग : पुरुष
फोटो उपलब्ध

309 GXD0765545
निर्वाचक का नाम : लीलाकुमारी खुराना
पति का नाम: सोनूराम
मकान संख्या : 60
उम्र : 38 लिंग : महिला
फोटो उपलब्ध

310 SFV1053107
निर्वाचक का नाम : रेशमलाल टण्डन
पिता का नाम: कातिकराम टण्डन
मकान संख्या : 61
उम्र : 70 लिंग : पुरुष
फोटो उपलब्ध

311 GXD0768135
निर्वाचक का नाम : गिरधारीलाल टण्डन
पिता का नाम: रेशमलाल सतनामी
मकान संख्या : 61
उम्र : 40 लिंग : पुरुष
फोटो उपलब्ध

312 SFV1068295
निर्वाचक का नाम : गायत्री टण्डन
पति का नाम: गिरधारीलाल टण्डन
मकान संख्या : 61
उम्र : 37 लिंग : महिला
फोटो उपलब्ध

313 SFV2426914
निर्वाचक का नाम : पुष्पा बाई टंडन
पति का नाम: परमानंद टंडन
मकान संख्या : 61
उम्र : 33 लिंग : महिला
फोटो उपलब्ध

314 SFV1570944
निर्वाचक का नाम : परमानंद टण्डन
पिता का नाम: रेशमलाल टण्डन
मकान संख्या : 61
उम्र : 32 लिंग : पुरुष
फोटो उपलब्ध

315 GXD0765560
निर्वाचक का नाम : दामोदर बर्मन
पिता का नाम: बिरीछराम
मकान संख्या : 61/1
उम्र : 48 लिंग : पुरुष
फोटो उपलब्ध

316 GXD0765578
निर्वाचक का नाम : चौंकबाई बर्मन
पति का नाम: दामोदर
मकान संख्या : 61/1
उम्र : 44 लिंग : महिला
फोटो उपलब्ध

317 SFV2927705
निर्वाचक का नाम : संतोष कुमार बर्मन
पिता का नाम: दामोदर बर्मन
मकान संख्या : 61/1
उम्र : 25 लिंग : पुरुष
फोटो उपलब्ध

318 SFV2852150
निर्वाचक का नाम : दिशा कुमारी बर्मन
पिता का नाम: दामोदर बर्मन
मकान संख्या : 61/1
उम्र : 23 लिंग : महिला
फोटो उपलब्ध

319 SFV2852895
निर्वाचक का नाम : निशा कुमारी बर्मन
पिता का नाम: दामोदर बर्मन
मकान संख्या : 61/1
उम्र : 21 लिंग : महिला
फोटो उपलब्ध

320 SFV1052893
निर्वाचक का नाम : ठन्डाराम खुराना
पिता का नाम: हीरासाय खुराना
मकान संख्या : 114/3
उम्र : 54 लिंग : पुरुष
फोटो उपलब्ध

321 GXD0765396
निर्वाचक का नाम : तीलबाई खुराना
पति का नाम: टन्डाराम
मकान संख्या : 114/3
उम्र : 53 लिंग : महिला
फोटो उपलब्ध

322 SFV1570910
निर्वाचक का नाम : गुलशन खुराना
पिता का नाम: ठण्डाराम खुराना
मकान संख्या : 114/3
उम्र : 31 लिंग : पुरुष
फोटो उपलब्ध

323 SFV2073641
निर्वाचक का नाम : जितेन्द्र गिरी
पिता का नाम: शेर गिरी
मकान संख्या : 158
उम्र : 29 लिंग : पुरुष
फोटो उपलब्ध

324 GXD0765388
निर्वाचक का नाम : जैहोराम सतनामी
पिता का नाम: पुरीराम
मकान संख्या : 63
उम्र : 60 लिंग : पुरुष
फोटो उपलब्ध

325 GXD0766477
निर्वाचक का नाम : झूलबाई सतनामी
पति का नाम: जैहोराम
मकान संख्या : 63
उम्र : 56 लिंग : महिला
फोटो उपलब्ध

326 GXD0765669
निर्वाचक का नाम : साधमति सतनामी
पति का नाम: जल्लू प्रसाद
मकान संख्या : 63
उम्र : 52 लिंग : महिला
फोटो उपलब्ध

327 SFV1681121
निर्वाचक का नाम : मनोज बर्मन
पिता का नाम: जैहोराम बर्मन
मकान संख्या : 63
उम्र : 39 लिंग : पुरुष
फोटो उपलब्ध

328 SFV1570951
निर्वाचक का नाम : शान्तिबाई निराला
पिता का नाम: जल्लूप्रसार निराला
मकान संख्या : 63
उम्र : 37 लिंग : महिला
फोटो उपलब्ध

329 SFV1282425
निर्वाचक का नाम : अनिल बर्मन
पिता का नाम: जैहोराम बर्मन
मकान संख्या : 63
उम्र : 36 लिंग : पुरुष
फोटो उपलब्ध

330 SFV1681139
निर्वाचक का नाम : राधा बर्मन
पति का नाम: मनोज बर्मन
मकान संख्या : 63
उम्र : 34 लिंग : महिला
फोटो उपलब्ध

331 SFV2138139
निर्वाचक का नाम : पूजा बर्मन
पति का नाम: अनिल बर्मन
मकान संख्या : 63
उम्र : 30 लिंग : महिला
फोटो उपलब्ध

332 SFV2185106
निर्वाचक का नाम : सनिलकुमार
पिता का नाम: जैहोलाल
मकान संख्या : 63
उम्र : 27 लिंग : पुरुष
फोटो उपलब्ध

333 SFV2773745
निर्वाचक का नाम : ज्योती निराला
पति का नाम: अशोक कुमार निराला
मकान संख्या : 63
उम्र : 22 लिंग : महिला
फोटो उपलब्ध

334 GXD0765693
निर्वाचक का नाम : डमरूलाल बर्मन
पिता का नाम: पुरीराम
मकान संख्या : 65
उम्र : 56 लिंग : पुरुष
फोटो उपलब्ध

335 GXD0765701
निर्वाचक का नाम : अमृकाबाई बर्मन
पति का नाम: डमरुलाल
मकान संख्या : 65
उम्र : 45 लिंग : महिला
फोटो उपलब्ध

336 SFV1282433
निर्वाचक का नाम : राकेश कुमार बर्मन
पिता का नाम: डमरूलाल बर्मन
मकान संख्या : 65
उम्र : 35 लिंग : पुरुष
फोटो उपलब्ध

337 SFV1570969
निर्वाचक का नाम : दिनेशकुमार वर्मन
पिता का नाम: डमरूलाल वर्मन
मकान संख्या : 65
उम्र : 33 लिंग : पुरुष
फोटो उपलब्ध

338 SFV2989218
निर्वाचक का नाम : सहोद्रा बर्मन
पति का नाम: दिनेश कुमार बर्मन
मकान संख्या : 65
उम्र : 28 लिंग : महिला
फोटो उपलब्ध

339 SFV2935534
निर्वाचक का नाम : ममता बर्मन
पति का नाम: राकेश बर्मन
मकान संख्या : 65
उम्र : 26 लिंग : महिला
फोटो उपलब्ध

340 SFV2989358
निर्वाचक का नाम : अमरीका बर्मन
पति का नाम: रंजीत बर्मन
मकान संख्या : 65
उम्र : 26 लिंग : महिला
फोटो उपलब्ध

341 SFV0750042
निर्वाचक का नाम : फिरतराम बर्मन
पिता का नाम: बेदराम .बर्मन
मकान संख्या : 67
उम्र : 56 लिंग : पुरुष
फोटो उपलब्ध

342 GXD0765719
निर्वाचक का नाम : छेनाबाई बर्मन
पति का नाम: फिरतराम
मकान संख्या : 67
उम्र : 54 लिंग : महिला
फोटो उपलब्ध

343 SFV1681477
निर्वाचक का नाम : लक्की बर्मन
पिता का नाम: फिरतराम बर्मन
मकान संख्या : 67
उम्र : 31 लिंग : पुरुष
फोटो उपलब्ध

344 SFV1958586
निर्वाचक का नाम : विद्या वर्मन
पति का नाम: संत कुमार वर्मन
मकान संख्या : 68
उम्र : 37 लिंग : महिला
फोटो उपलब्ध

345 GXD0765602
निर्वाचक का नाम : सन्तोष पलांगे
पिता का नाम: रामनारायण
मकान संख्या : 68/1
उम्र : 57 लिंग : पुरुष
फोटो उपलब्ध

346 SFV1053131
निर्वाचक का नाम : छतबाई पलांगे
पति का नाम: सन्तोष पलांगे
मकान संख्या : 68/1
उम्र : 51 लिंग : महिला
फोटो उपलब्ध

347 SFV1769785
निर्वाचक का नाम : गुलशनकुमारी पलांगे
पिता का नाम: संतोषकुमार पलांगे
मकान संख्या : 68/1
उम्र : 31 लिंग : महिला
फोटो उपलब्ध

348 SFV2727881
निर्वाचक का नाम : शशिकला पलांगे
पति का नाम: रोशन कुमार
मकान संख्या : 68/1
उम्र : 26 लिंग : महिला
फोटो उपलब्ध

349 GXD0765610
निर्वाचक का नाम : शिवनारायण पलांगे
पिता का नाम: आशाराम
मकान संख्या : 69
उम्र : 74 लिंग : पुरुष
फोटो उपलब्ध

350 GXD0765628
निर्वाचक का नाम : ननकीबाई पलांगे
पति का नाम: शिवनारायण
मकान संख्या : 69
उम्र : 70 लिंग : महिला
फोटो उपलब्ध

351 SFV1958594
निर्वाचक का नाम : लक्ष्मीन पलांगे
पति का नाम: जन्मंलाल पलागे
मकान संख्या : 69
उम्र : 42 लिंग : महिला
फोटो उपलब्ध

352 SFV1053149
निर्वाचक का नाम : जम्मूलाल पलांगे
पिता का नाम: शिवनारायण पलांगे
मकान संख्या : 69
उम्र : 39 लिंग : पुरुष
फोटो उपलब्ध

353 SFV1053164
निर्वाचक का नाम : राजुलाल पलांगे
पिता का नाम: शिवनारायण पलांगे
मकान संख्या : 69
उम्र : 35 लिंग : पुरुष
फोटो उपलब्ध

354 SFV1282441
निर्वाचक का नाम : दिनेशकुमार सतनामी
पिता का नाम: शिवनारायण सतनामी
मकान संख्या : 69
उम्र : 35 लिंग : पुरुष
फोटो उपलब्ध

355 SFV2985836
निर्वाचक का नाम : अगहन सतनामी
पति का नाम: राजू लाल पलांगे
मकान संख्या : 69
उम्र : 33 लिंग : महिला
फोटो उपलब्ध

356 SFV2367183
निर्वाचक का नाम : हेमकूमारी
पति का नाम: दिनेश कुमार
मकान संख्या : 69
उम्र : 29 लिंग : महिला
फोटो उपलब्ध

357 GXD0766030
निर्वाचक का नाम : जीवनलाल पलांगे
पिता का नाम: सेवकराम
मकान संख्या : 70
उम्र : 63 लिंग : पुरुष
फोटो उपलब्ध

358 SFV1068303
निर्वाचक का नाम : नर्मदा बाई पलांगे
पति का नाम: जीवन लाल पलांगे
मकान संख्या : 70
उम्र : 49 लिंग : महिला
फोटो उपलब्ध

359 GXD0768200
निर्वाचक का नाम : मनीराम पलांगे
पिता का नाम: सेवकराम पलांगे
मकान संख्या : 70
उम्र : 40 लिंग : पुरुष
फोटो उपलब्ध

360 GXD0768358
निर्वाचक का नाम : घनश्याम पलांगे
पिता का नाम: सेवकराम पलांगे
मकान संख्या : 70
उम्र : 36 लिंग : पुरुष
फोटो उपलब्ध

361 SFV2047538
निर्वाचक का नाम : रामकुमारी पलांगे
पति का नाम: मनीराम पलांगे
मकान संख्या : 70
उम्र : 35 लिंग : महिला
फोटो उपलब्ध

362 SFV2787760
निर्वाचक का नाम : मुकेश कुमार
पिता का नाम: जीवन कुमार
मकान संख्या : 70
उम्र : 21 लिंग : पुरुष
फोटो उपलब्ध

363 GXD0765784
निर्वाचक का नाम : जानकीबाई टण्डन
पति का नाम: खगेशराम
मकान संख्या : 72
उम्र : 68 लिंग : महिला
फोटो उपलब्ध

364 SFV1433622
निर्वाचक का नाम : तिरीथराम टण्डन
पिता का नाम: खगेशराम टण्डन
मकान संख्या : 72
उम्र : 46 लिंग : पुरुष
फोटो उपलब्ध

365 SFV1053198
निर्वाचक का नाम : झुमुकलाल टण्डन
पिता का नाम: खगेशराम टण्डन
मकान संख्या : 72
उम्र : 39 लिंग : पुरुष
फोटो उपलब्ध

366 SFV1570985
निर्वाचक का नाम : फूलबाई टण्डन
पति का नाम: झुमुकलाल टण्डन
मकान संख्या : 72
उम्र : 38 लिंग : महिला
फोटो उपलब्ध

367 SFV1805332
निर्वाचक का नाम : गनेशीबाई टण्डन
पति का नाम: तिरीथराम टण्डन
मकान संख्या : 72
उम्र : 37 लिंग : महिला
फोटो उपलब्ध

368 SFV1958610
निर्वाचक का नाम : गोपाल टंडन
पिता का नाम: खगेशराम टंउन
मकान संख्या : 72
उम्र : 30 लिंग : पुरुष
फोटो उपलब्ध

369 SFV3030814
निर्वाचक का नाम : शारदा
पति का नाम: भूपेंद्र कुमार टंडन
मकान संख्या : 72
उम्र : 24 लिंग : महिला
फोटो उपलब्ध

370 SFV3030798
निर्वाचक का नाम : भूपेंद्र कुमार टंडन
पिता का नाम: तिरिथ राम
मकान संख्या : 72
उम्र : 23 लिंग : पुरुष
फोटो उपलब्ध

371 GXD0765743
निर्वाचक का नाम : ननकीबाई टण्डन
पति का नाम: ललीतराम
मकान संख्या : 73
उम्र : 79 लिंग : महिला
फोटो उपलब्ध

372 GXD0765750
निर्वाचक का नाम : चन्दराम टण्डन
पिता का नाम: ललीतराम
मकान संख्या : 73
उम्र : 55 लिंग : पुरुष
फोटो उपलब्ध

373 GXD0765909
निर्वाचक का नाम : गौरीबाई टण्डन
पति का नाम: चन्दराम
मकान संख्या : 73
उम्र : 52 लिंग : महिला
फोटो उपलब्ध

374 GXD0765776
निर्वाचक का नाम : कुशलराम टण्डन
पिता का नाम: ललीतराम
मकान संख्या : 73
उम्र : 46 लिंग : पुरुष
फोटो उपलब्ध

375 SFV1958628
निर्वाचक का नाम : बसंती टंउन
पति का नाम: चीनीलाल टंउन
मकान संख्या : 73
उम्र : 41 लिंग : महिला
फोटो उपलब्ध

376 GXD0765644
निर्वाचक का नाम : मानमती टण्डन
पति का नाम: कुशलराम
मकान संख्या : 73
उम्र : 40 लिंग : महिला
फोटो उपलब्ध

377 SFV1053206
निर्वाचक का नाम : चीनीलाल टण्डन
पिता का नाम: ललीतराम टण्डन
मकान संख्या : 73
उम्र : 40 लिंग : पुरुष
फोटो उपलब्ध

378 SFV2922706
निर्वाचक का नाम : गौरी बाई टंडन
पति का नाम: अमृत लाल टंडन
मकान संख्या : 73
उम्र : 34 लिंग : महिला
फोटो उपलब्ध

379 SFV2969038
निर्वाचक का नाम : डंकेश्वर टंडन
पिता का नाम: कुशल प्रसाद टंडन
मकान संख्या : 73
उम्र : 25 लिंग : पुरुष
फोटो उपलब्ध

380 SFV3074119
निर्वाचक का नाम : चन्द्रिका टंडन
पति का नाम: डंकेश्वर टंडन
मकान संख्या : 73
उम्र : 24 लिंग : महिला
फोटो उपलब्ध

381 SFV3074176
निर्वाचक का नाम : मुस्कान टंडन
पिता का नाम: कुशल टंडन
मकान संख्या : 73
उम्र : 20 लिंग : महिला
फोटो उपलब्ध

382 SFV1053263
निर्वाचक का नाम : गजबाई
पति का नाम: लक्ष्मी प्रसाद कोशले
मकान संख्या : 74
उम्र : 39 लिंग : महिला
फोटो उपलब्ध

383 SFV2331361
निर्वाचक का नाम : सोनी बाई बंजारे
पति का नाम: धनेश्वर प्रसाद बंजारे
मकान संख्या : 75
उम्र : 28 लिंग : महिला
फोटो उपलब्ध

384 SFV2333045
निर्वाचक का नाम : धनेश्वर प्रसाद बंजारे
पिता का नाम: छेदीलाल बंजारे
मकान संख्या : 75
उम्र : 27 लिंग : पुरुष
फोटो उपलब्ध

385 GXD0766204
निर्वाचक का नाम : फुलेश्वरीबाई कुर्रे
पति का नाम: भग्गुलाल
मकान संख्या : 76
उम्र : 57 लिंग : महिला
फोटो उपलब्ध

386 SFV1011493
निर्वाचक का नाम : भुग्गुलाल कुर्रे
पिता का नाम: कसरत कुर्रे
मकान संख्या : 76
उम्र : 55 लिंग : पुरुष
फोटो उपलब्ध

387 SFV1433648
निर्वाचक का नाम : सरस्वती कुर्रे
पिता का नाम: रविकुमार कुर्रे
मकान संख्या : 76
उम्र : 37 लिंग : महिला
फोटो उपलब्ध

388 SFV1053230
निर्वाचक का नाम : रविकुमार कुर्रे
पिता का नाम: भगगुलाल कुर्रे
मकान संख्या : 76
उम्र : 35 लिंग : पुरुष
फोटो उपलब्ध

389 SFV1681147
निर्वाचक का नाम : संजू कुमार कुर्रे
पिता का नाम: भग्गूलाल कुर्रे
मकान संख्या : 76
उम्र : 30 लिंग : पुरुष
फोटो उपलब्ध

390 SFV2367191
निर्वाचक का नाम : आकांक्षा कुर्रे
पति का नाम: संजू कुमार कुर्रे
मकान संख्या : 76
उम्र : 27 लिंग : महिला
फोटो उपलब्ध

391 SFV1053248
निर्वाचक का नाम : बुधराम कुर्रे
पिता का नाम: लिखिराम कुर्रे
मकान संख्या : 77
उम्र : 45 लिंग : पुरुष
फोटो उपलब्ध

392 SFV1053255
निर्वाचक का नाम : गंगाबाई कुर्रे
पति का नाम: बुधराम कुर्रे
मकान संख्या : 77
उम्र : 39 लिंग : महिला
फोटो उपलब्ध

393 SFV2405942
निर्वाचक का नाम : प्रमोद कुमार आज़ाद
पिता का नाम: बुधराम
मकान संख्या : 77
उम्र : 25 लिंग : पुरुष
फोटो उपलब्ध

394 SFV2979433
निर्वाचक का नाम : पुष्पेंद्र कुमार
पिता का नाम: बुधराम आज़ाद
मकान संख्या : 77
उम्र : 20 लिंग : पुरुष
फोटो उपलब्ध

395 GXD0766758
निर्वाचक का नाम : उर्मिला देवी
पति का नाम: राजकुमार
मकान संख्या : 78
उम्र : 54 लिंग : महिला
फोटो उपलब्ध

396 SFV2907152
निर्वाचक का नाम : मंजूलता
पति का नाम: शशि भूषण सिंह
मकान संख्या : 78
उम्र : 31 लिंग : महिला
फोटो उपलब्ध

397 SFV1769793
निर्वाचक का नाम : शशि भूषण सिंह
पिता का नाम: राज कुमार
मकान संख्या : 78
उम्र : 31 लिंग : पुरुष
फोटो उपलब्ध

398 SFV2367217
निर्वाचक का नाम : रिषिभूशन कोशले
पिता का नाम: राज कुमार कोशले
मकान संख्या : 78
उम्र : 26 लिंग : पुरुष
फोटो उपलब्ध

399 GXD0766774
निर्वाचक का नाम : सुमित्राबाई खूंटे
पति का नाम: मानसाय
मकान संख्या : 79
उम्र : 78 लिंग : महिला
फोटो उपलब्ध

400 SFV1769819
निर्वाचक का नाम : रामेश्वर खुराना
पिता का नाम: अगासराम खुराना
मकान संख्या : 79
उम्र : 32 लिंग : पुरुष
फोटो उपलब्ध

401 SFV2185130
निर्वाचक का नाम : किरणबाई खुराना
पति का नाम: परमेश्वर खुराना
मकान संख्या : 79
उम्र : 31 लिंग : महिला
फोटो उपलब्ध

402 SFV3104528
निर्वाचक का नाम : परमेश्वर खुराना
पिता का नाम: अगाश राम खुराना
मकान संख्या : 79
उम्र : 30 लिंग : पुरुष
फोटो उपलब्ध

403 SFV1053271
निर्वाचक का नाम : मनोहर बंजारे
पिता का नाम: गनेशराम बंजारे
मकान संख्या : 80
उम्र : 65 लिंग : पुरुष
फोटो उपलब्ध

404 SFV1053289
निर्वाचक का नाम : इतवारा बंजारे
पति का नाम: मनोहर बंजारे
मकान संख्या : 80
उम्र : 62 लिंग : महिला
फोटो उपलब्ध

405 SFV1053347
निर्वाचक का नाम : खम्हन बंजारे
पिता का नाम: मनोहर बंजारे
मकान संख्या : 80
उम्र : 36 लिंग : पुरुष
फोटो उपलब्ध

406 SFV2402956
निर्वाचक का नाम : सुरज कुमार
पिता का नाम: बैसाखू राम
मकान संख्या : 80
उम्र : 30 लिंग : पुरुष
फोटो उपलब्ध

407 SFV3104163
निर्वाचक का नाम : अनिता कुमारी
पति का नाम: खम्हन बर्मन
मकान संख्या : 80
उम्र : 30 लिंग : महिला
फोटो उपलब्ध

408 GXD0766618
निर्वाचक का नाम : बैसाखूराम भारद्वाज
पिता का नाम: गनेशराम
मकान संख्या : 80/1
उम्र : 58 लिंग : पुरुष
फोटो उपलब्ध

409 GXD0766626
निर्वाचक का नाम : फिरतबाई भारद्वाज
पति का नाम: बैसाखू राम भारद्वाज
मकान संख्या : 80/1
उम्र : 51 लिंग : महिला
फोटो उपलब्ध

410 SFV2333920
निर्वाचक का नाम : कृष्ण कुमार भर्दुआज
पिता का नाम: बैशाखू राम भर्दुआज
मकान संख्या : 80/1
उम्र : 27 लिंग : पुरुष
फोटो उपलब्ध

411 SFV2333136
निर्वाचक का नाम : मीना कुमारी भर्दुआज
पति का नाम: कृष्णा कुमार भर्दुआज
मकान संख्या : 80/1
उम्र : 26 लिंग : महिला
फोटो उपलब्ध

412 GXD0766642
निर्वाचक का नाम : जगदीश मनहर
पिता का नाम: जतिराम
मकान संख्या : 81
उम्र : 64 लिंग : पुरुष
फोटो उपलब्ध

413 GXD0766659
निर्वाचक का नाम : सुकमत मनहर
पति का नाम: उत्तम
मकान संख्या : 81
उम्र : 62 लिंग : महिला
फोटो उपलब्ध

414 GXD0766667
निर्वाचक का नाम : सेलबाई मनहर
पति का नाम: जगदीश
मकान संख्या : 81
उम्र : 57 लिंग : महिला
फोटो उपलब्ध

415 SFV2713212
निर्वाचक का नाम : पूनम मनहर
पति का नाम: गेंदराम मनहर
मकान संख्या : 81
उम्र : 32 लिंग : महिला
फोटो उपलब्ध

416 SFV2185171
निर्वाचक का नाम : ललिता मनहर
पिता का नाम: जगदीश मनहर
मकान संख्या : 81
उम्र : 27 लिंग : महिला
फोटो उपलब्ध

417 SFV2344034
निर्वाचक का नाम : गेंड राम मनहर
पिता का नाम: जगदीश
मकान संख्या : 81
उम्र : 27 लिंग : पुरुष
फोटो उपलब्ध

418 SFV2713329
निर्वाचक का नाम : दिलहरन मनहर
पिता का नाम: जगदीश मनहर
मकान संख्या : 81
उम्र : 21 लिंग : पुरुष
फोटो उपलब्ध

419 GXD0766675
निर्वाचक का नाम : बलीराम बंजारे
पिता का नाम: धनीराम
मकान संख्या : 82
उम्र : 65 लिंग : पुरुष
फोटो उपलब्ध

420 SFV1251768
निर्वाचक का नाम : रामबाई बंजारे
पति का नाम: बलीराम बंजारे
मकान संख्या : 82
उम्र : 59 लिंग : महिला
फोटो उपलब्ध

421 GXD0768093
निर्वाचक का नाम : संजय बंजारे
पिता का नाम: बलीराम बंजारे
मकान संख्या : 82
उम्र : 38 लिंग : पुरुष
फोटो उपलब्ध

422 SFV2986552
निर्वाचक का नाम : सुनिता बंजारे
पति का नाम: संजय बंजारे
मकान संख्या : 82
उम्र : 33 लिंग : महिला
फोटो उपलब्ध

423 SFV2695120
निर्वाचक का नाम : अमरजीत बंजारे
पिता का नाम: बलीराम बंजारे
मकान संख्या : 82
उम्र : 26 लिंग : पुरुष
फोटो उपलब्ध

424 SFV1251776
निर्वाचक का नाम : पिताम्बर रात्रे
पिता का नाम: बुधराम रात्रे
मकान संख्या : 83
उम्र : 68 लिंग : पुरुष
फोटो उपलब्ध

425 SFV1251784
निर्वाचक का नाम : दूलौरीनबाई रात्रे
पति का नाम: पिताम्बर रात्रे
मकान संख्या : 83
उम्र : 65 लिंग : महिला
फोटो उपलब्ध

426 GXD0766683
निर्वाचक का नाम : रमेश कुमार रात्रे
पिता का नाम: बुधराम
मकान संख्या : 83
उम्र : 55 लिंग : पुरुष
फोटो उपलब्ध

427 GXD0766691
निर्वाचक का नाम : नोनीबाई रात्रे
पति का नाम: रमेश
मकान संख्या : 83
उम्र : 52 लिंग : महिला
फोटो उपलब्ध

428 SFV1958651
निर्वाचक का नाम : श्यामबाई रात्रे
पति का नाम: रामदास रात्रे
मकान संख्या : 83
उम्र : 39 लिंग : महिला
फोटो उपलब्ध

429 SFV2985620
निर्वाचक का नाम : ललिता बाई
पिता का नाम: रमेश रात्रे
मकान संख्या : 83
उम्र : 38 लिंग : महिला
फोटो उपलब्ध

430 SFV1570993
निर्वाचक का नाम : रामदास रात्रे
पिता का नाम: पिताम्बर रात्रे
मकान संख्या : 83
उम्र : 36 लिंग : पुरुष
फोटो उपलब्ध

431 SFV1958669
निर्वाचक का नाम : बलराम रात्रे
पिता का नाम: पिताम्बर रात्रे
मकान संख्या : 83
उम्र : 34 लिंग : पुरुष
फोटो उपलब्ध

432 SFV1958636
निर्वाचक का नाम : केशव कुमार रात्रे
पिता का नाम: पिताम्बर रात्रे
मकान संख्या : 83
उम्र : 33 लिंग : पुरुष
फोटो उपलब्ध

433 SFV1958644
निर्वाचक का नाम : ज्योति बाई रात्रे
पति का नाम: बलराम रात्रे
मकान संख्या : 83
उम्र : 32 लिंग : महिला
फोटो उपलब्ध

434 SFV2073963
निर्वाचक का नाम : परमिला रात्रे
पति का नाम: केशव रात्रे
मकान संख्या : 83
उम्र : 30 लिंग : महिला
फोटो उपलब्ध

435 SFV2185189
निर्वाचक का नाम : जीतेन्द्र रात्रे
पिता का नाम: रमेश रात्रे
मकान संख्या : 83
उम्र : 30 लिंग : पुरुष
फोटो उपलब्ध

436 SFV2185197
निर्वाचक का नाम : गीताबाई रात्रे
पति का नाम: जीतेन्द्र रात्रे
मकान संख्या : 83
उम्र : 29 लिंग : महिला
फोटो उपलब्ध

437 SFV2694461
निर्वाचक का नाम : लक्ष्मी प्रसाद
पिता का नाम: पिताम्बर
मकान संख्या : 83
उम्र : 23 लिंग : पुरुष
फोटो उपलब्ध

438 SFV2733947
निर्वाचक का नाम : रिया
पिता का नाम: पितांबर रात्रे
मकान संख्या : 83
उम्र : 23 लिंग : महिला
फोटो उपलब्ध

439 GXD0766824
निर्वाचक का नाम : रुक्मणी मनहर
पिता का नाम: गोटीलाल
मकान संख्या : 84
उम्र : 57 लिंग : महिला
फोटो उपलब्ध

440 GXD0766832
निर्वाचक का नाम : फेकुलाल मनहर
पिता का नाम: गोटीलाल
मकान संख्या : 84
उम्र : 51 लिंग : पुरुष
फोटो उपलब्ध

441 GXD0766840
निर्वाचक का नाम : नानबाई मनहर
पति का नाम: फेकूलाल
मकान संख्या : 84
उम्र : 43 लिंग : महिला
फोटो उपलब्ध

442 SFV3007630
निर्वाचक का नाम : दुलार साय
पिता का नाम: फेकू राम
मकान संख्या : 84
उम्र : 23 लिंग : पुरुष
फोटो उपलब्ध

443 GXD0766998
निर्वाचक का नाम : जगदीश मनहर
पिता का नाम: दयाराम
मकान संख्या : 85
उम्र : 69 लिंग : पुरुष
फोटो उपलब्ध

444 GXD0766865
निर्वाचक का नाम : कचराबाई मनहर
पति का नाम: जगदीश
मकान संख्या : 85
उम्र : 60 लिंग : महिला
फोटो उपलब्ध

445 GXD0766733
निर्वाचक का नाम : नवधा बाई
पति का नाम: जगदीश
मकान संख्या : 85
उम्र : 51 लिंग : महिला
फोटो उपलब्ध

446 SFV1053297
निर्वाचक का नाम : परमानन्द मनहर
पिता का नाम: जगदीश प्रसाद मनहर
मकान संख्या : 85
उम्र : 35 लिंग : पुरुष
फोटो उपलब्ध

447 SFV2047546
निर्वाचक का नाम : हिंगलेश्वर मनहर
पिता का नाम: जगदीश मनहर
मकान संख्या : 85
उम्र : 29 लिंग : पुरुष
फोटो उपलब्ध

448 SFV2683340
निर्वाचक का नाम : कौशिल्या मनहर
पति का नाम: मिथुन मनहर
मकान संख्या : 85
उम्र : 29 लिंग : महिला
फोटो उपलब्ध

449 SFV2854180
निर्वाचक का नाम : मीना मनहर
पति का नाम: हींग्लेश्वर मनहर
मकान संख्या : 85
उम्र : 29 लिंग : महिला
फोटो उपलब्ध

450 SFV2367225
निर्वाचक का नाम : मिथुन मनहर
पिता का नाम: जगदीश मनहर
मकान संख्या : 85
उम्र : 28 लिंग : पुरुष
फोटो उपलब्ध

451 SFV2185114
निर्वाचक का नाम : रंजीत वर्मन
पिता का नाम: डमरूलाल वमर्न
मकान संख्या : 85
उम्र : 27 लिंग : पुरुष
फोटो उपलब्ध

452 SFV2344067
निर्वाचक का नाम : परमेश्वर मनहर
पिता का नाम: जगदीश मनहर
मकान संख्या : 85
उम्र : 26 लिंग : पुरुष
फोटो उपलब्ध

453 SFV2402527
निर्वाचक का नाम : आरती मनहर
पति का नाम: परमेश्वर मनहर
मकान संख्या : 85
उम्र : 26 लिंग : महिला
फोटो उपलब्ध

454 GXD0766881
निर्वाचक का नाम : रामाधार बंजारे
पिता का नाम: धुनारू
मकान संख्या : 86
उम्र : 48 लिंग : पुरुष
फोटो उपलब्ध

455 SFV1053313
निर्वाचक का नाम : शंकर कुमार बंजारे
पिता का नाम: मोतीराम बंजारे
मकान संख्या : 86
उम्र : 35 लिंग : पुरुष
फोटो उपलब्ध

456 SFV2720597
निर्वाचक का नाम : शंभू बंजारे
पिता का नाम: मोतीराम बंजारे
मकान संख्या : 86
उम्र : 33 लिंग : पुरुष
फोटो उपलब्ध

457 SFV1681485
निर्वाचक का नाम : पिंकी बंजारे
पति का नाम: शंकर कुमार बंजारे
मकान संख्या : 86
उम्र : 33 लिंग : महिला
फोटो उपलब्ध

458 SFV2720746
निर्वाचक का नाम : चंदन कुमार बंजारे
पिता का नाम: मोतीराम बंजारे
मकान संख्या : 86
उम्र : 30 लिंग : पुरुष
फोटो उपलब्ध

459 SFV2724664
निर्वाचक का नाम : अंकिता बंजारे
पति का नाम: शंभू बंजारे
मकान संख्या : 86
उम्र : 28 लिंग : महिला
फोटो उपलब्ध

460 SFV2903037
निर्वाचक का नाम : सरस्वती बंजारे
पिता का नाम: रामाधार
मकान संख्या : 86
उम्र : 21 लिंग : महिला
फोटो उपलब्ध

461 SFV2953701
निर्वाचक का नाम : संजू कुमार
पिता का नाम: रामाधार
मकान संख्या : 86
उम्र : 20 लिंग : पुरुष
फोटो उपलब्ध

462 SFV1958685
निर्वाचक का नाम : रामायण बाई सुमन
पति का नाम: लच्छीराम सुमन
मकान संख्या : 96/1
उम्र : 65 लिंग : महिला
फोटो उपलब्ध

463 SFV1958701
निर्वाचक का नाम : होरीलाल सुमन
पिता का नाम: लच्छीराम सुमन
मकान संख्या : 96/1
उम्र : 39 लिंग : पुरुष
फोटो उपलब्ध

464 SFV1958693
निर्वाचक का नाम : राजेश सुमन
पिता का नाम: लच्छीराम सुमन
मकान संख्या : 96/1
उम्र : 31 लिंग : पुरुष
फोटो उपलब्ध

465 SFV1958727
निर्वाचक का नाम : राजु कुमार भारद्वाज
पिता का नाम: बुधुराम भारद्वाज
मकान संख्या : 99
उम्र : 39 लिंग : पुरुष
फोटो उपलब्ध

466 SFV3024817
निर्वाचक का नाम : निशा कुरे
पति का नाम: धनेश्वर प्रसाद कुररे
मकान संख्या : वार्ड न-05
उम्र : 20 लिंग : महिला
फोटो उपलब्ध

467 SFV3017654
निर्वाचक का नाम : मीणा कुमारी
अन्य: आकांक्षा कूररे
मकान संख्या : पति रामेश्वर प्र.खुराना
उम्र : 29 लिंग : महिला
फोटो उपलब्ध

468 GXD0768242
निर्वाचक का नाम : बृहस्पती बंजारे
पति का नाम: रामाधार बंजारे
मकान संख्या : ८६
उम्र : 43 लिंग : महिला
फोटो उपलब्ध

469 GXD0768192
निर्वाचक का नाम : संत कुमार वर्मन
पिता का नाम: फिरत राम वर्मन
मकान संख्या : ६७
उम्र : 39 लिंग : पुरुष
फोटो उपलब्ध

470 GXD0768226
निर्वाचक का नाम : अमृतलाल टंडन
पिता का नाम: ललीतराम टंडन
मकान संख्या : ७३
उम्र : 37 लिंग : पुरुष
फोटो उपलब्ध

471 SFV2138147
निर्वाचक का नाम : दिलीपकुमार बर्मन
पिता का नाम: डमरूलाल बर्मन
मकान संख्या : 65
उम्र : 31 लिंग : पुरुष
फोटो उपलब्ध

472 SFV2934321
निर्वाचक का नाम : मनीषा बर्मन
पति का नाम: दिलीप कुमार
मकान संख्या : 65
उम्र : 28 लिंग : महिला
फोटो उपलब्ध

473 SFV2757623
निर्वाचक का नाम : महिपाल टंडन
पिता का नाम: चंदराम टंडन
मकान संख्या : 73
उम्र : 27 लिंग : पुरुष
फोटो उपलब्ध

474 SFV2757631
निर्वाचक का नाम : पूर्णिमा टंडन
पति का नाम: महिपाल टंडन
मकान संख्या : 073 वार्ड नं 03
उम्र : 24 लिंग : महिला
फोटो उपलब्ध

475 SFV2367241
निर्वाचक का नाम : बीरिछ राम
पिता का नाम: संतु राम
मकान संख्या : 86/1
उम्र : 66 लिंग : पुरुष
फोटो उपलब्ध

476 SFV2367258
निर्वाचक का नाम : मनमती जांगडे
पति का नाम: बीरिछ राम जांगडे
मकान संख्या : 86/1
उम्र : 61 लिंग : महिला
फोटो उपलब्ध

477 GXD0766899
निर्वाचक का नाम : रामनाथ जांगड़े
पिता का नाम: सन्तूराम
मकान संख्या : 86/1
उम्र : 56 लिंग : पुरुष
फोटो उपलब्ध

478 SFV1053396
निर्वाचक का नाम : दुलेशरी जांगड़े
पति का नाम: रामनाथ जांगड़े
मकान संख्या : 86/1
उम्र : 50 लिंग : महिला
फोटो उपलब्ध

479 SFV1053404
निर्वाचक का नाम : सोम प्रकाश जांगड़े
पिता का नाम: बिरीछराम जांगड़े
मकान संख्या : 86/1
उम्र : 41 लिंग : पुरुष
फोटो उपलब्ध

480 SFV2367233
निर्वाचक का नाम : शिव कुमार
पिता का नाम: बीरिछ राम
मकान संख्या : 86/1
उम्र : 41 लिंग : पुरुष
फोटो उपलब्ध

481 SFV1053412
निर्वाचक का नाम : अनीता जांगड़े
पति का नाम: सोमप्रकाश जांगड़े
मकान संख्या : 86/1
उम्र : 41 लिंग : महिला
फोटो उपलब्ध

482 SFV2353258
निर्वाचक का नाम : महेतारीन जांगडे
पति का नाम: शिव कुमार
मकान संख्या : 86/1
उम्र : 36 लिंग : महिला
फोटो उपलब्ध

483 SFV1571017
निर्वाचक का नाम : मनोजकुमार भारद्वाज
पिता का नाम: बिसाहू भारद्वाज
मकान संख्या : 86/1
उम्र : 35 लिंग : पुरुष
फोटो उपलब्ध

484 SFV2353431
निर्वाचक का नाम : प्रियंका जांगडे
पति का नाम: सनी कुमार
मकान संख्या : 86/1
उम्र : 33 लिंग : महिला
फोटो उपलब्ध

485 SFV2716991
निर्वाचक का नाम : रजनी जांगड़े
पिता का नाम: रामनाथ जांगड़े
मकान संख्या : 86/1
उम्र : 24 लिंग : महिला
फोटो उपलब्ध

486 SFV2848844
निर्वाचक का नाम : सेवती जांगडे
पति का नाम: रोहन जांगडे
मकान संख्या : 86/1
उम्र : 23 लिंग : महिला
फोटो उपलब्ध

487 SFV2716876
निर्वाचक का नाम : चंद्रिका जांगड़े
पिता का नाम: रामनाथ जांगड़े
मकान संख्या : 86/1
उम्र : 22 लिंग : महिला
फोटो उपलब्ध

488 SFV2864593
निर्वाचक का नाम : रोशन जांगडे
पिता का नाम: बीरिछ राम
मकान संख्या : 86,/1
उम्र : 21 लिंग : पुरुष
फोटो उपलब्ध

489 SFV1053420
निर्वाचक का नाम : विसाहू भारद्वाज
पिता का नाम: समारु भारद्वाज
मकान संख्या : 86/2
उम्र : 79 लिंग : पुरुष
फोटो उपलब्ध

490 GXD0766709
निर्वाचक का नाम : मनटोराबाई भारद्वाज
पति का नाम: बिसाहू
मकान संख्या : 86/2
उम्र : 65 लिंग : महिला
फोटो उपलब्ध

491 SFV1251842
निर्वाचक का नाम : गिरधारी भारद्वाज
पिता का नाम: बिसाहू भारद्वाज
मकान संख्या : 86/2
उम्र : 38 लिंग : पुरुष
फोटो उपलब्ध

492 SFV1571025
निर्वाचक का नाम : राजकुमारी भारद्वाज
पति का नाम: गिरधारी भारद्वाज
मकान संख्या : 86/2
उम्र : 36 लिंग : महिला
फोटो उपलब्ध

493 SFV2913580
निर्वाचक का नाम : नरेश कुमार भारद्वाज
पिता का नाम: बिसाहू राम भारद्वाज
मकान संख्या : 86/2
उम्र : 29 लिंग : पुरुष
फोटो उपलब्ध

494 GXD0767129
निर्वाचक का नाम : तेरसराम पलांगे
पिता का नाम: कातिकराम
मकान संख्या : 88
उम्र : 61 लिंग : पुरुष
फोटो उपलब्ध

495 GXD0767533
निर्वाचक का नाम : फूलबाई पलांगे
पति का नाम: तेरसराम
मकान संख्या : 88
उम्र : 58 लिंग : महिला
फोटो उपलब्ध

496 SFV1282466
निर्वाचक का नाम : अनिलकुमार पलांगे
पिता का नाम: तेरसराम पलांगे
मकान संख्या : 88
उम्र : 36 लिंग : पुरुष
फोटो उपलब्ध

497 SFV2185213
निर्वाचक का नाम : चंद्रमणि पलांगे
पिता का नाम: तेरसराम पलांगे
मकान संख्या : 88
उम्र : 27 लिंग : पुरुष
फोटो उपलब्ध

498 GXD0767335
निर्वाचक का नाम : जेठूराम खूंटे
पिता का नाम: बरतराम
मकान संख्या : 90
उम्र : 54 लिंग : पुरुष
फोटो उपलब्ध

499 GXD0767343
निर्वाचक का नाम : गीताबाई खूंटे
पति का नाम: जेठूराम
मकान संख्या : 90
उम्र : 50 लिंग : महिला
फोटो उपलब्ध

500 SFV2185221
निर्वाचक का नाम : सविताबाई रात्रे
पति का नाम: श्रीराम रात्रे
मकान संख्या : 90
उम्र : 33 लिंग : महिला
फोटो उपलब्ध

501 SFV1571033
निर्वाचक का नाम : श्रीराम सतनामी
पिता का नाम: जेठूराम सतनामी
मकान संख्या : 90
उम्र : 32 लिंग : पुरुष
फोटो उपलब्ध

502 SFV2353506
निर्वाचक का नाम : अनुसूया कुर्रे
पति का नाम: नितेश
मकान संख्या : 90/k
उम्र : 29 लिंग : महिला
फोटो उपलब्ध

503 SFV2353456
निर्वाचक का नाम : गोपाल कुर्रे
पिता का नाम: चुटकू राम
मकान संख्या : 90/k
उम्र : 27 लिंग : पुरुष
फोटो उपलब्ध

504 SFV2866796
निर्वाचक का नाम : उषा कुर्रे
पति का नाम: किशन कुर्रे
मकान संख्या : 90/के
उम्र : 27 लिंग : महिला
फोटो उपलब्ध

505 GXD0766923
निर्वाचक का नाम : चुटकुराम कुर्रे
पिता का नाम: श्यामलाल कुर्रे
मकान संख्या : 90क
उम्र : 48 लिंग : पुरुष
फोटो उपलब्ध

506 SFV1433663
निर्वाचक का नाम : बूटकु कुर्रे
पिता का नाम: श्यामलाल कुर्रे
मकान संख्या : 90क
उम्र : 48 लिंग : पुरुष
फोटो उपलब्ध

507 SFV0608463
निर्वाचक का नाम : राजु पलांगे
पिता का नाम: नंढूराम कुर्रे
मकान संख्या : 90क
उम्र : 35 लिंग : पुरुष
फोटो उपलब्ध

508 GXD0408872
निर्वाचक का नाम : सीयाबाई खूंटे
पति का नाम: सुकदेवप्रसाद
मकान संख्या : 90/ख
उम्र : 62 लिंग : महिला
फोटो उपलब्ध

509 GXD0766907
निर्वाचक का नाम : जानकी बाई कुर्रे
पति का नाम: चुटकू
मकान संख्या : 90/क
उम्र : 44 लिंग : महिला
फोटो उपलब्ध

510 SFV1251867
निर्वाचक का नाम : रामाबाई कुर्रे
पति का नाम: बूटकू कुर्रे
मकान संख्या : 90/क
उम्र : 44 लिंग : महिला
फोटो उपलब्ध

511 SFV2202265
निर्वाचक का नाम : किशन कुर्रे
पिता का नाम: श्यामलाल कुर्रे
मकान संख्या : 90/क
उम्र : 29 लिंग : पुरुष
फोटो उपलब्ध

512 SFV2185239
निर्वाचक का नाम : नितेश कूररे
पिता का नाम: श्यामलाल कुर्रे
मकान संख्या : 90/क
उम्र : 28 लिंग : पुरुष
फोटो उपलब्ध

513 GXD0766931
निर्वाचक का नाम : नीरा बाई
पति का नाम: छेदीलाल
मकान संख्या : 91
उम्र : 75 लिंग : महिला
फोटो उपलब्ध

514 SFV1681154
निर्वाचक का नाम : राजु कुमार बंजारे
पिता का नाम: छेदीलाल बंजारे
मकान संख्या : 91
उम्र : 32 लिंग : पुरुष
फोटो उपलब्ध

515 GXD0766949
निर्वाचक का नाम : लके श्वर बर्मन
पिता का नाम: चिन्ताराम
मकान संख्या : 92
उम्र : 62 लिंग : पुरुष
फोटो उपलब्ध

516 GXD0766956
निर्वाचक का नाम : रामबाई बर्मन
पति का नाम: लके श्वर
मकान संख्या : 92
उम्र : 58 लिंग : महिला
फोटो उपलब्ध

517 GXD0766964
निर्वाचक का नाम : श्रीराम बर्मन
पिता का नाम: लके श्वर
मकान संख्या : 92
उम्र : 41 लिंग : पुरुष
फोटो उपलब्ध

518 SFV1053446
निर्वाचक का नाम : चंपा बाई सतनामी
पति का नाम: श्री राम सतनामी
मकान संख्या : 92
उम्र : 36 लिंग : महिला
फोटो उपलब्ध

519 SFV2185247
निर्वाचक का नाम : कौशिल्या बर्मन
पिता का नाम: लकेश्वर बर्मन
मकान संख्या : 92
उम्र : 31 लिंग : महिला
फोटो उपलब्ध

520 GXD0767368
निर्वाचक का नाम : श्यामलाल बर्मन
पिता का नाम: चिन्ताराम
मकान संख्या : 93
उम्र : 72 लिंग : पुरुष
फोटो उपलब्ध

521 GXD0767376
निर्वाचक का नाम : ज्ञानबाई बर्मन
पति का नाम: श्यामलाल
मकान संख्या : 93
उम्र : 65 लिंग : महिला
फोटो उपलब्ध

522 SFV1958677
निर्वाचक का नाम : अनंदी बर्मन
पिता का नाम: चिंताराम बर्मन
मकान संख्या : 93
उम्र : 46 लिंग : पुरुष
फोटो उपलब्ध

523 SFV1681162
निर्वाचक का नाम : जानकी बाई वर्मन
पति का नाम: महेन्द्र वर्मन
मकान संख्या : 93
उम्र : 37 लिंग : महिला
फोटो उपलब्ध

524 SFV1068329
निर्वाचक का नाम : महेन्द्र बर्मन
पिता का नाम: श्यामलाल बर्मन
मकान संख्या : 93
उम्र : 36 लिंग : पुरुष
फोटो उपलब्ध

525 SFV1769827
निर्वाचक का नाम : सुखबाई बर्मन
पति का नाम: अनंदी बर्मन
मकान संख्या : 93
उम्र : 36 लिंग : महिला
फोटो उपलब्ध

526 SFV1053461
निर्वाचक का नाम : लच्छीराम सतनामी
पिता का नाम: बहादुर सतनामी
मकान संख्या : 96/1
उम्र : 62 लिंग : पुरुष
फोटो उपलब्ध

527 SFV2979474
निर्वाचक का नाम : किशन सुमन
पिता का नाम: होरी लाल
मकान संख्या : 96/1
उम्र : 21 लिंग : पुरुष
फोटो उपलब्ध

528 SFV1769835
निर्वाचक का नाम : संतोषकुमार खूंटे
पिता का नाम: बेदूराम खूंटे
मकान संख्या : 96/2
उम्र : 40 लिंग : पुरुष
फोटो उपलब्ध

529 SFV1681519
निर्वाचक का नाम : राधिका खुंटे
पति का नाम: दिलीप कुमार खुंटे
मकान संख्या : 96/2
उम्र : 38 लिंग : महिला
फोटो उपलब्ध

530 SFV1681501
निर्वाचक का नाम : तरनीबाई खुंटे
पति का नाम: मनोज कुमार खुंटे
मकान संख्या : 96/2
उम्र : 37 लिंग : महिला
फोटो उपलब्ध

531 SFV1251883
निर्वाचक का नाम : दिलीपकुमार खूटे
पिता का नाम: बेदूराम खूटे
मकान संख्या : 96/2
उम्र : 35 लिंग : पुरुष
फोटो उपलब्ध

532 SFV3142486
निर्वाचक का नाम : प्रिति खुंटे
पति का नाम: राहुल कुमार
मकान संख्या : 96/2
उम्र : 23 लिंग : महिला
फोटो उपलब्ध

533 SFV1348598
निर्वाचक का नाम : रामू सतनामी
पिता का नाम: छेदराम सतनामी
मकान संख्या : 96/3
उम्र : 51 लिंग : पुरुष
फोटो उपलब्ध

534 SFV1769843
निर्वाचक का नाम : जलेश्वरी खूंटे
पति का नाम: संतोषकुमार खूंटे
मकान संख्या : 96/3
उम्र : 42 लिंग : महिला
फोटो उपलब्ध

535 SFV2982031
निर्वाचक का नाम : ज्योति कुमारी
पिता का नाम: रामू सतनामी
मकान संख्या : 96/3
उम्र : 24 लिंग : महिला
फोटो उपलब्ध

536 GXD0766246
निर्वाचक का नाम : नन्दुराम पलांगे
पिता का नाम: मोहनलाल
मकान संख्या : 97
उम्र : 80 लिंग : पुरुष
फोटो उपलब्ध

537 GXD0766253
निर्वाचक का नाम : सुकृता बाई पलांगे
पति का नाम: नन्दुराम
मकान संख्या : 97
उम्र : 75 लिंग : महिला
फोटो उपलब्ध

538 GXD0766261
निर्वाचक का नाम : धरमलाल पलांगे
पिता का नाम: नन्दुराम
मकान संख्या : 97
उम्र : 57 लिंग : पुरुष
फोटो उपलब्ध

539 GXD0766279
निर्वाचक का नाम : शारदा देवी पलांगे
पति का नाम: धरमलाल
मकान संख्या : 97
उम्र : 51 लिंग : महिला
फोटो उपलब्ध

540 GXD0766287
निर्वाचक का नाम : अन्नूराम पलांगे
पिता का नाम: नंदूराम
मकान संख्या : 97
उम्र : 42 लिंग : पुरुष
फोटो उपलब्ध

541 GXD0766295
निर्वाचक का नाम : अनुजराम पलांगे
पिता का नाम: नन्दूराम
मकान संख्या : 97
उम्र : 38 लिंग : महिला
फोटो उपलब्ध

542 SFV1011501
निर्वाचक का नाम : उषा देवी पलांगे
पति का नाम: अन्नू राम पलांगे
मकान संख्या : 97
उम्र : 38 लिंग : महिला
फोटो उपलब्ध

543 SFV1053479
निर्वाचक का नाम : मीना कुमारी पलांगे
पति का नाम: अनुज पलांगे
मकान संख्या : 97
उम्र : 36 लिंग : महिला
फोटो उपलब्ध

544 SFV1053495
निर्वाचक का नाम : राजु कुर्रे
पिता का नाम: श्यामलाल कुर्रे
मकान संख्या : 97
उम्र : 34 लिंग : पुरुष
फोटो उपलब्ध

545 SFV2202281
निर्वाचक का नाम : शांति बाई कुर्रे
पिता का नाम: राजू कुर्रे कुर्रे
मकान संख्या : 97
उम्र : 34 लिंग : महिला
फोटो उपलब्ध

546 SFV3082500
निर्वाचक का नाम : भारती
पिता का नाम: धरम लाल
मकान संख्या : 97
उम्र : 31 लिंग : महिला
फोटो उपलब्ध

547 SFV2951721
निर्वाचक का नाम : ममता पलांगे
पति का नाम: राजु पलांगे
मकान संख्या : 97
उम्र : 28 लिंग : महिला
फोटो उपलब्ध

548 SFV2984797
निर्वाचक का नाम : दिब्या भारती
पिता का नाम: धरम लाल
मकान संख्या : 97
उम्र : 28 लिंग : महिला
फोटो उपलब्ध

549 SFV2787802
निर्वाचक का नाम : अभिषेक पलांगे
पिता का नाम: धरम लाल पलांगे
मकान संख्या : 97
उम्र : 24 लिंग : पुरुष
फोटो उपलब्ध

550 SFV2787828
निर्वाचक का नाम : अविनाश
पिता का नाम: धरम लाल
मकान संख्या : 97
उम्र : 23 लिंग : पुरुष
फोटो उपलब्ध

551 SFV2773711
निर्वाचक का नाम : आरती पलांगे
पति का नाम: अभिषेक पलांगे
मकान संख्या : 97
उम्र : 22 लिंग : महिला
फोटो उपलब्ध

552 SFV2831865
निर्वाचक का नाम : देवेन्द्र कुमार
पिता का नाम: फेकू राम
मकान संख्या : 97
उम्र : 20 लिंग : पुरुष
फोटो उपलब्ध

553 GXD0768143
निर्वाचक का नाम : राजकुमारी पाटले
पिता का नाम: बददूराम पाटले
मकान संख्या : 98
उम्र : 52 लिंग : महिला
फोटो उपलब्ध

554 GXD0409482
निर्वाचक का नाम : बुधुराम भारद्वाज
पिता का नाम: गनेशराम
मकान संख्या : 99
उम्र : 63 लिंग : पुरुष
फोटो उपलब्ध

555 GXD0766451
निर्वाचक का नाम : पंचराम भारद्वाज
पिता का नाम: गनेशराम
मकान संख्या : 99
उम्र : 60 लिंग : पुरुष
फोटो उपलब्ध

556 GXD0766311
निर्वाचक का नाम : चंद्रिकाबाइ भारद्वाज
पति का नाम: पंचराम
मकान संख्या : 99
उम्र : 56 लिंग : महिला
फोटो उपलब्ध

557 GXD0766188
निर्वाचक का नाम : कुमारी भारद्वाज
पति का नाम: बुधुराम
मकान संख्या : 99
उम्र : 55 लिंग : महिला
फोटो उपलब्ध

558 SFV1958743
निर्वाचक का नाम : जगेशप्रसाद भारद्वाज
पिता का नाम: बुधुराम भारद्वाज
मकान संख्या : 99
उम्र : 35 लिंग : पुरुष
फोटो उपलब्ध

559 SFV1958735
निर्वाचक का नाम : राजा भारद्वाज
पिता का नाम: बुधुराम भारद्वाज
मकान संख्या : 99
उम्र : 33 लिंग : पुरुष
फोटो उपलब्ध

560 SFV1681535
निर्वाचक का नाम : सुनील कुमार भारद्धाज
पिता का नाम: बुधराम भारद्धाज
मकान संख्या : 99
उम्र : 32 लिंग : पुरुष
फोटो उपलब्ध

561 SFV2345239
निर्वाचक का नाम : संतोषी भारद्वाज
पति का नाम: राजा भारद्वाज
मकान संख्या : 99
उम्र : 29 लिंग : महिला
फोटो उपलब्ध

562 SFV2444966
निर्वाचक का नाम : धन कुमारी भारद्वाज
पति का नाम: सुनील कुमार भारद्वाज
मकान संख्या : 99
उम्र : 29 लिंग : महिला
फोटो उपलब्ध

563 SFV2345312
निर्वाचक का नाम : उमा भरदाज
पति का नाम: अश्वनी कुमार भरदाज
मकान संख्या : 99
उम्र : 27 लिंग : महिला
फोटो उपलब्ध

564 SFV2345262
निर्वाचक का नाम : अश्वनी भारद्वाज
पिता का नाम: पंच राम भारद्वाज
मकान संख्या : 99
उम्र : 26 लिंग : पुरुष
फोटो उपलब्ध

565 SFV3104411
निर्वाचक का नाम : प्रियंका कुमारी
पिता का नाम: पंच राम भारद्वाज
मकान संख्या : 99
उम्र : 23 लिंग : महिला
फोटो उपलब्ध

566 GXD0769000
निर्वाचक का नाम : अमृतलाल भारद्वाज
पिता का नाम: लखनलाल
मकान संख्या : 99/1
उम्र : 37 लिंग : पुरुष
फोटो उपलब्ध

567 SFV2932424
निर्वाचक का नाम : शांति भारद्वाज
पति का नाम: राजेंद्र भारद्वाज
मकान संख्या : 99/क
उम्र : 25 लिंग : महिला
फोटो उपलब्ध

568 GXD0766337
निर्वाचक का नाम : गनेशबाई भारद्वाज
पति का नाम: लखनलाल
मकान संख्या : 99/क
उम्र : 65 लिंग : महिला
फोटो उपलब्ध

569 SFV1011519
निर्वाचक का नाम : बुधराम भारद्वाज
पिता का नाम: गनेशराम भारद्वाज
मकान संख्या : 99/क
उम्र : 65 लिंग : पुरुष
फोटो उपलब्ध

570 SFV1011527
निर्वाचक का नाम : श्यामबाई भारद्वाज
पति का नाम: बुधराम भारद्वाज
मकान संख्या : 99/क
उम्र : 62 लिंग : महिला
फोटो उपलब्ध

571 SFV1769868
निर्वाचक का नाम : दिनेशकुमार भारद्वाज
पिता का नाम: लखनलाल भारद्वाज
मकान संख्या : 99/क
उम्र : 37 लिंग : पुरुष
फोटो उपलब्ध

572 SFV1769876
निर्वाचक का नाम : प्रमिला भारद्वाज
पति का नाम: दिनेशकुमार भारद्वाज
मकान संख्या : 99/क
उम्र : 33 लिंग : महिला
फोटो उपलब्ध

573 SFV1769850
निर्वाचक का नाम : राजेन्द्र भारद्वाज
पिता का नाम: लखनलाल भारद्वाज
मकान संख्या : 99/क
उम्र : 31 लिंग : पुरुष
फोटो उपलब्ध

574 SFV1251818
निर्वाचक का नाम : रेशमलाल मिरी
पिता का नाम: पकलाराम मिरी
मकान संख्या : 100
उम्र : 54 लिंग : पुरुष
फोटो उपलब्ध

575 SFV2345379
निर्वाचक का नाम : अजय पालंगे
पिता का नाम: श्याम लाल पालंगे
मकान संख्या : 100
उम्र : 37 लिंग : पुरुष
फोटो उपलब्ध

576 SFV1053362
निर्वाचक का नाम : दुकालाबाई मिरी
पति का नाम: रेशमलाल मिरी
मकान संख्या : 100
उम्र : 36 लिंग : महिला
फोटो उपलब्ध

577 SFV2346450
निर्वाचक का नाम : चंद्रिका पलंगे
पति का नाम: अजय पालंगे
मकान संख्या : 100
उम्र : 34 लिंग : महिला
फोटो उपलब्ध

578 GXD0769182
निर्वाचक का नाम : श्यामलाल पलांगे
पिता का नाम: आशाराम
मकान संख्या : 100/1
उम्र : 65 लिंग : पुरुष
फोटो उपलब्ध

579 GXD0769083
निर्वाचक का नाम : गुरबारी सतनामी
पति का नाम: रामदास
मकान संख्या : 101
उम्र : 65 लिंग : महिला
फोटो उपलब्ध

580 GXD0766345
निर्वाचक का नाम : कचराबाई सतनामी
पति का नाम: रामसाय
मकान संख्या : 101
उम्र : 59 लिंग : महिला
फोटो उपलब्ध

581 GXD0766360
निर्वाचक का नाम : तीजराम सतनामी
पिता का नाम: रामदास
मकान संख्या : 101
उम्र : 38 लिंग : पुरुष
फोटो उपलब्ध

582 GXD0766352
निर्वाचक का नाम : नारायण सतनामी
पिता का नाम: रामसाय
मकान संख्या : 101
उम्र : 38 लिंग : पुरुष
फोटो उपलब्ध

583 GXD0768234
निर्वाचक का नाम : तीजबाई सतनामी
पति का नाम: नारायण सतनामी
मकान संख्या : 101
उम्र : 37 लिंग : महिला
फोटो उपलब्ध

584 SFV0608455
निर्वाचक का नाम : नारद काठले
पिता का नाम: रामसाय पाटले
मकान संख्या : 101
उम्र : 37 लिंग : पुरुष
फोटो उपलब्ध

585 SFV1571009
निर्वाचक का नाम : पुनिता काठले
पति का नाम: तीजराम काठले
मकान संख्या : 101
उम्र : 35 लिंग : महिला
फोटो उपलब्ध

586 SFV2185262
निर्वाचक का नाम : दशोदाबाई काठले
पति का नाम: नारद काठले
मकान संख्या : 101
उम्र : 34 लिंग : महिला
फोटो उपलब्ध

587 SFV2444933
निर्वाचक का नाम : नंदनी कथले कथले
पति का नाम: सेनकुमार कथले कथले
मकान संख्या : 101
उम्र : 28 लिंग : महिला
फोटो उपलब्ध

588 SFV2346476
निर्वाचक का नाम : सेन कुमार कथले
पिता का नाम: रामदास कथले
मकान संख्या : 101
उम्र : 26 लिंग : पुरुष
फोटो उपलब्ध

589 SFV1251826
निर्वाचक का नाम : कृष्णोप्रसाद पलांगे
पिता का नाम: छेडुराम पलांगे
मकान संख्या : 102
उम्र : 73 लिंग : पुरुष
फोटो उपलब्ध

590 SFV1251834
निर्वाचक का नाम : रुपाटन पलांगे
पति का नाम: कृष्णोप्रसाद पलांगे
मकान संख्या : 102
उम्र : 69 लिंग : महिला
फोटो उपलब्ध

591 GXD0766378
निर्वाचक का नाम : किरण कुमार पलांगे
पिता का नाम: कृष्णोप्रसाद
मकान संख्या : 102
उम्र : 57 लिंग : पुरुष
फोटो उपलब्ध

592 SFV2680312
निर्वाचक का नाम : अनमोल खरे
पिता का नाम: किरण कुमार खरे
मकान संख्या : 102
उम्र : 21 लिंग : पुरुष
फोटो उपलब्ध

593 GXD0766402
निर्वाचक का नाम : दिलीपकूमार पलांगे
पिता का नाम: देवनारायण
मकान संख्या : 103
उम्र : 57 लिंग : पुरुष
फोटो उपलब्ध

594 SFV3088671
निर्वाचक का नाम : पिंकी कुमारी पलांगे
पति का नाम: गोवर्धन पलांगे
मकान संख्या : 103
उम्र : 27 लिंग : महिला
फोटो उपलब्ध

595 SFV2366045
निर्वाचक का नाम : गोवर्धन पालंगे
पिता का नाम: दिलीप कुमार
मकान संख्या : 103
उम्र : 26 लिंग : पुरुष
फोटो उपलब्ध

596 SFV1068311
निर्वाचक का नाम : आशीष कुमार पलांगे
पिता का नाम: मलिक राम पलांगे
मकान संख्या : 117/1
उम्र : 34 लिंग : पुरुष
फोटो उपलब्ध

597 SFV2738185
निर्वाचक का नाम : हेमंत कुमार बर्मन
पिता का नाम: नारायण बर्मन
मकान संख्या : 147
उम्र : 21 लिंग : पुरुष
फोटो उपलब्ध

598 SFV2444941
निर्वाचक का नाम : राहुल राय
पिता का नाम: अमर सिंह राय
मकान संख्या : 153/2
उम्र : 26 लिंग : पुरुष
फोटो उपलब्ध

599 SFV3129467
निर्वाचक का नाम : सरोजनी विश्वकर्मा
पति का नाम: वृंदा प्रसाद
मकान संख्या : अम्बेडकर चौक
उम्र : 31 लिंग : महिला
फोटो उपलब्ध

600 SFV3129483
निर्वाचक का नाम : वृंदा प्रसाद
पिता का नाम: तेरस राम
मकान संख्या : अम्बेडकर चौक
उम्र : 28 लिंग : पुरुष
फोटो उपलब्ध

601 SFV3024726
निर्वाचक का नाम : धनेश्वर प्रसाद कुर्रे
पिता का नाम: मनोहर कुर्रे
मकान संख्या : वार्ड नं 5
उम्र : 29 लिंग : पुरुष
फोटो उपलब्ध

602 SFV3026481
निर्वाचक का नाम : राजेश्वरी मनहर
पति का नाम: कुमार मनहर
मकान संख्या : वार्ड नं 05
उम्र : 23 लिंग : महिला
फोटो उपलब्ध

603 GXD0768259
निर्वाचक का नाम : शशीकुमार भारद्वाज
पिता का नाम: बिसाहू भारद्वाज
मकान संख्या : ८६/२
उम्र : 36 लिंग : पुरुष
फोटो उपलब्ध

मतदाताओं की संक्षिप्त विवरणी :

A) मतदाताओं की संख्या :

		नामावली का प्रकार	निर्वाचक नामावली की पहचान :	**मतदाताओं की संख्या :**			
				पुरुष	महिला	तृतीय लिंग	कुल
I	मूल	मूल नामावली	समस्त पूरकों को को एकीकृत कर बनाई गई विशेष गहन पुनरीक्षण 2026 की मूल निर्वाचक नामावली	311	292	0	603
				311	292	0	603

निर्वाचक रजिस्ट्रीकरण अधिकारी के हस्ताक्षर